OPEL CORSA

Manual de Instruções

Índice

Introdução 2
Informação breve e concisa 6
Chaves, portas, janelas 21
Bancos, sistemas de segurança .. 37
Arrumação 60
Instrumentos, elementos de manuseamento 80
Iluminação 122
Climatização 133
Condução e funcionamento 143
Conservação do veículo 205
Serviço e manutenção 255
Dados técnicos 258
Informação do cliente 273
Índice remissivo 282

Introdução

Combustível	Designação			
Óleo de motor	Graduação			
	Viscosidade			
Pressão dos pneus		Tamanho dos pneus	À frente	Atrás
	Pneus de Verão			
	Pneus de Inverno			
Pesos				
	Peso bruto autorizado do veículo			
	- Tara, versão base			
	= Carga do veículo			

Dados específicos do veículo

Queira introduzir os dados do veículo na página anterior para os manter em local acessível. Esta informação está disponível nas secções "Serviço e manutenção" e "Dados técnicos" e consta também da placa de identificação do veículo.

Introdução

O seu veículo é composto por tecnologia avançada e segurança e possui características que o tornam económico e amigo do ambiente.

Este Manual de Instruções dá-lhe toda a informação necessária para conduzir o seu veículo de forma segura e eficiente.

Certifique-se que os passageiros estão cientes do possível risco de acidente e ferimentos que poderão resultar da utilização indevida do veículo.

Deve respeitar sempre as leis e regulamentos específicos do país em que se encontra. Essas leis podem ser diferentes da informação contida neste Manual de Instruções.

Se a descrição fornecida neste manual for ignorada, a garantia poderá ser afetada.

Quando este Manual do Instruções fizer referência a uma visita ao concessionário, recomendamos que visite o seu Reparador Autorizado Opel.

Para veículos a gás recomendamos que seja um Reparador Autorizado Opel a executar serviços de assistência a veículos a gás.

Todos os Reparadores Autorizados Opel fornecem uma assistência de primeira a preços razoáveis. Os mecânicos experientes formados pela Opel trabalham segundo instruções específicas da Opel.

O pacote de literatura do cliente deve estar sempre à mão, no veículo.

Utilize o Manual de Utilização

- Este manual descreve todas as opções e características disponíveis neste modelo. **Algumas descrições, incluindo as de funções de visores e menu, poderão não se aplicar ao seu veículo devido à versão do modelo, especificações do país, equipamento especial ou acessórios.**
- O capítulo "Informação breve e concisa" dar-lhe uma ideia geral.
- O índice no início deste manual e em cada capítulo indica a localização da informação.
- O índice permitir-lhe-á procurar informação específica.
- Neste Manual de Utilização as figuras ilustram veículos com volante à esquerda. Nos veículos com volante à direita a operação é semelhante.
- O Manual de Instruções utiliza o código de identificação do motor. A designação de mercado e o

código de engenharia correspondentes constam da secção "Dados Técnicos".

- As direcções indicadas, p. ex. esquerda ou direita ou dianteira ou traseira, referem-se sempre ao sentido de marcha.
- Os visores podem não suportar o idioma específico.
- As mensagens do visor e a etiquetagem interior são escritas a **negrito**.

Perigo, Aviso e Atenção

⚠Perigo

O texto assinalado com ⚠**Perigo** fornece informação sobre risco de lesão fatal. Desrespeitar essa informação pode colocar a vida em perigo.

⚠Aviso

O texto assinalado com ⚠**Aviso** fornece informação sobre risco de acidente ou lesão. Desrespeitar essa informação pode causar lesões.

Atenção

O texto assinalado com **Atenção** fornece informação sobre possíveis danos no veículo. Desrespeitar essa informação pode causar danos no veículo.

Símbolos

As referências às páginas são indicadas por ⇨. ⇨ significa "consultar página".

As referências a páginas e as entradas no índice remissivo referem-se a cabeçalhos com avanço indicados na secção Índice.

Desejamos-lhe muitas horas de condução agradável.

Adam Opel AG

Informação breve e concisa

Informação acerca da condução inicial

Destrancar o veículo

Premir 🔓 para destrancar as portas e a bagageira. Abrir as portas puxando os manípulos.

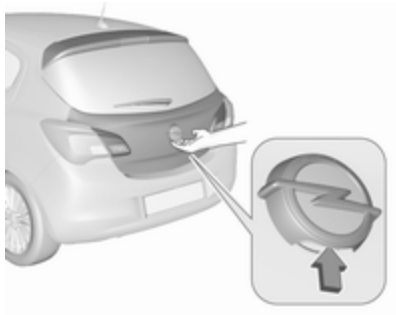

Para abrir a porta da bagageira, premir o interruptor táctil abaixo do emblema da marca.

Radiotelecomando ⇨ 22, Sistema de fecho centralizado ⇨ 24, Bagageira ⇨ 27.

Ajuste dos bancos

Ajuste longitudinal

Puxar manípulo, desligar banco, largar manípulo. Tentar deslocar o banco para a trás e para a frente para se certificar de que o banco está fixo na devida posição.

Posição dos bancos ⇨ 39, Ajuste dos bancos ⇨ 40.

Inclinação do encosto do banco

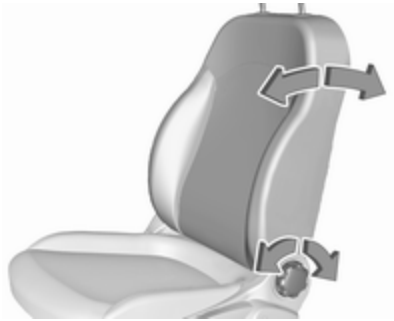

Rodar roda de ajuste. Não se apoiar no encosto do banco enquanto proceder ao ajuste.

Posição dos bancos ⇨ 39, Ajuste dos bancos ⇨ 40, Rebatimento dos bancos ⇨ 41, Banco desportivo ⇨ 41.

Altura dos bancos

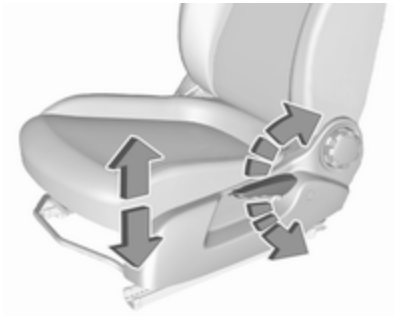

Movimento de bombeio da alavanca

para cima : mais alto
para baixo : mais baixo

Posição dos bancos ⇨ 39, Ajuste dos bancos ⇨ 40.

Ajuste do encosto de cabeça

Pressionar o botão de libertação, ajustar a altura, engatar.

Encostos de cabeça ⇨ 37.

Cinto de segurança

Puxar o cinto de segurança e engatar no fecho. O cinto de segurança não deve estar torcido e deve ficar justo ao corpo. O encosto do banco não deve estar demasiado inclinado para trás (aproximadamente 25° no máximo).

Para desapertar o cinto de segurança, pressionar o botão vermelho no fecho do cinto.

Posição dos bancos ⇨ 39, Cintos de segurança ⇨ 42, Sistema de Airbag ⇨ 46.

Ajuste dos espelhos retrovisores

Espelho retrovisor interior

Para ajustar o espelho retrovisor, mover o respetivo encaixe na direção pretendida.

Espelho retrovisor interior com função manual de antiencandeamento ⇨ 31.

Espelho retrovisor interior com função automática de anti--encandeamento ⇨ 32.

Espelhos retrovisores exteriores

Seleccionar o espelho retrovisor exterior com o auxílio do interruptor basculante e ajustar o espelho com o comando ⊛.

Espelhos retrovisores exteriores convexos ⇨ 30, Regulação eléctrica ⇨ 30, Espelhos retrovisores exteriores rebatíveis ⇨ 30.

Espelhos retrovisores exteriores aquecidos ⇨ 31.

Ajuste do volante

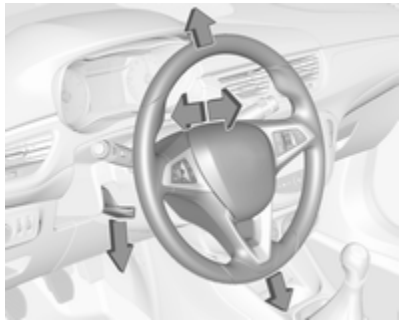

Destrancar a alavanca, ajustar o volante, depois engatar a alavanca e assegurar que fica totalmente trancada.

Ajustar o volante apenas quando o veículo estiver parado e o volante tiver sido destrancado.

Sistema de airbag ⇨ 46, posições da ignição ⇨ 144.

Perspetiva geral do painel de instrumentos

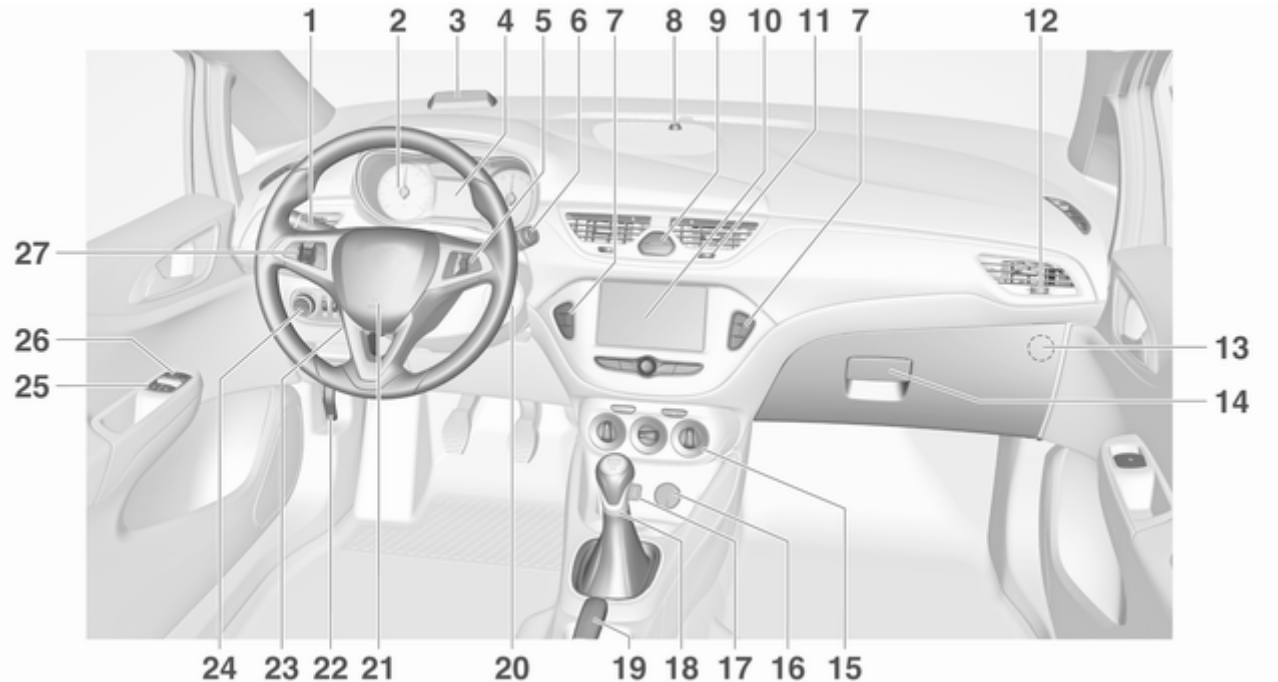

1 Indicadores de mudança de direcção e de via, sinal de luzes, luzes de médios e de máximos 127
Luzes de saída 131
Luzes de presença 128
Botões para o Centro de Informação do Condutor 103
2 Instrumentos 89
3 Indicador do aviso de colisão dianteira 169
4 Centro de Informação ao Condutor 103
5 Comandos do sistema de informação e lazer 81
6 Limpa-para-brisas, sistema lava-para-brisas, limpa-vidros do óculo traseiro, sistema lava--vidros do óculo traseiro 82
7 Sistema de fecho centralizado das portas 24
Modo de cidade 165
Selector de combustível 91
Botão Eco para sistema pára-arranca 147
Sistema de comando de tracção 162
Programa electrónico de estabilidade 163
Auxiliar de estacionamento 172
Aquecimento dos assentos ... 42
Volante aquecido 82
8 LED do estado do sistema de alarme anti-roubo 28
9 Luzes de emergência 127
Indicador de comando para desactivação do Airbag 97
Indicador de comando para o cinto do banco da frente do passageiro 96
10 Visor Cromático de Informação 108
Visor de Informação Gráfica 109
11 Grelhas de ventilação centrais 141
12 Grelhas de ventilação laterais, lado do passageiro 141
13 Interruptor de desactivação do airbag (por trás da tampa do porta-luvas) 51
14 Porta-luvas 60
15 Sistema de controlo da climatização 133
16 Ponto de saída de energia 88
17 Entrada AUX, entrada USB . . 10
18 Alavanca selectora, caixa de velocidades 156
19 Travão de estacionamento . 161
20 Interruptor da ignição com tranca da direcção 144
21 Buzina 82
Airbag do condutor 49
22 Alavanca de abertura do capô 207
23 Ajuste do volante 81
24 Interruptor das luzes 122
Regulação do alcance dos faróis 124

Luz traseira de nevoeiro 128
Caixa de fusíveis 226
Brilho da iluminação do painel de instrumentos 129
25 Vidros eléctricos 32
26 Espelhos retrovisores exteriores 30
27 Comando da velocidade de cruzeiro 166
Limitador de velocidade 168
Aviso de colisão dianteira .. 169

Iluminação exterior

Interruptor das luzes

Rodar o interruptor das luzes:

0 : Faróis apagados
≣D : Luzes laterais
≣D : Faróis

Luzes de nevoeiro

Botões de pressão no interruptor das luzes:

≣D : Faróis de nevoeiro
D≡ : Luz traseira de nevoeiro

Interruptor das luzes com controlo automático da iluminação

AUTO : Controlo automático da iluminação: a iluminação exterior liga e desliga automaticamente
⏻ : Activação ou desactivação do controlo automático das luzes
≣D : Luzes laterais
≣D : Faróis

Comando automático das luzes ⇨ 123.

Sinal de luzes, luzes de máximos e de médios

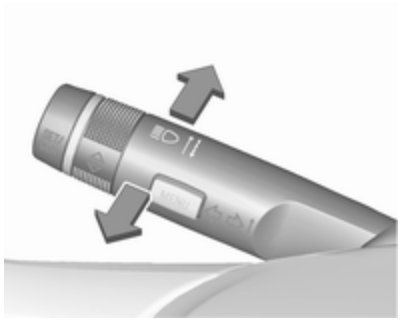

Sinal de luzes	:	Puxar alavanca
Luzes de máximos	:	Empurrar alavanca
Luzes de médios	:	Empurrar ou puxar alavanca

Luzes de máximos ⇨ 124, sinal de luzes ⇨ 124, assistência dos máximos ⇨ 125.

Sinais de mudança de direcção e de faixa

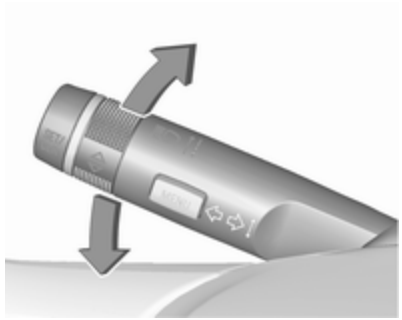

Alavanca para cima	:	sinal de virar à direita
Alavanca para baixo	:	sinal de virar à esquerda

Sinais de mudança de direcção e de faixa ⇨ 127, Luzes de estacionamento ⇨ 128.

Luzes de emergência

Premir ⚠ para accionar.

Luzes de emergência ⇨ 127.

Buzina

Premir 🔊.

Sistemas de limpa pára-brisas e de lava pára-brisas

Limpa-pára-brisas

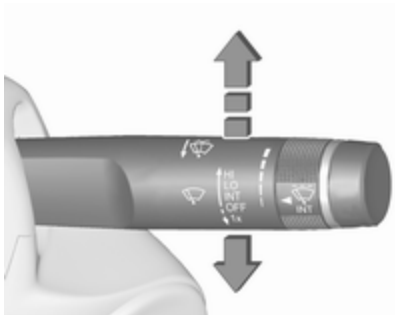

HI : Rápido
LO : Lento
INT : Passagens intermitentes
ou
Limpeza automática com sensor de chuva
OFF : desligado

Para uma só passagem quando o limpa-vidros está desligado, pressionar a alavanca para baixo para a posição **1x**.

Limpa pára-brisas ⇨ 82.

Lava-pára-brisas

Puxar alavanca.

Sistema de lava-pára-brisas ⇨ 82, líquido limpa-vidros ⇨ 210, substituição das escovas do limpa--pára-brisas ⇨ 213.

Limpa-vidros do óculo traseiro

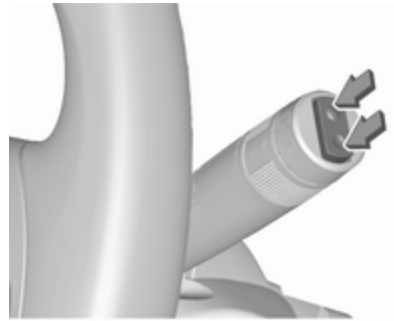

Pressionar o interruptor basculante para accionar o limpa-vidros do óculo traseiro:

interruptor superior	:	funcionamento contínuo
interruptor inferior	:	funcionamento intermitente
posição intermédia	:	desligado

Lava-pára-brisas

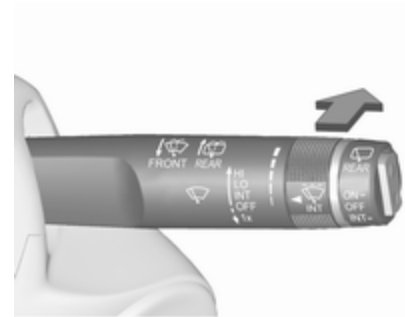

Empurrar alavanca.

O líquido do limpa-vidros é pulverizado no óculo traseiro e o limpa pára-vidros faz algumas passagens.

Limpa-vidros do óculo traseiro e lava--vidros do óculo traseiro ⇨ 84.

Climatização

Óculo traseiro aquecido

O aquecimento é accionado premindo ⊞.

Óculo traseiro aquecido ⇨ 34.

Para-brisas aquecido ⇨ 34.

Espelhos retrovisores exteriores aquecidos

Premir ⊞ também activa os espelhos retrovisores exteriores aquecidos.

Espelhos retrovisores exteriores aquecidos ⇨ 31.

Desembaciamento e descongelação dos vidros

- Colocar o comando da distribuição do ar em ⚘.
- Premir ⊞.
- Definir o comando da temperatura para o nível de calor máximo.
- Regular a velocidade da ventoinha para o nível máximo.
- Ligar o aquecimento do óculo traseiro ⊞.
- Abrir as grelhas de ventilação laterais conforme pretendido e direccioná-las para os vidros das portas.

Sistema de climatização ⇨ 133.

Caixa de velocidades

Caixa de velocidades manual

Marcha-atrás: com o veículo parado, carregar no pedal da embraiagem, pressionar o botão de desengate na alavanca selectora e engatar a mudança.

Se a mudança não engrenar, colocar a alavanca em ponto morto, tirar o pé do pedal da embraiagem e pressionar de novo; depois seleccionar a mudança novamente.

Caixa de velocidades manual ⇨ 156.

Caixa de velocidades automática

P : estacionamento
R : marcha-atrás
N : ponto morto
D : condução
M : modo manual
+ : premir para engatar uma mudança superior no modo manual
− : premir para engatar uma mudança inferior no modo manual

A alavanca selectora só pode ser deslocada de **P** quando a ignição está ligada ou o pedal do travão está accionado. Para engatar **P** ou **R**, premir o botão de desengate.

Caixa de velocidades automática ⇨ 152.

Caixa de velocidades manual robotizada

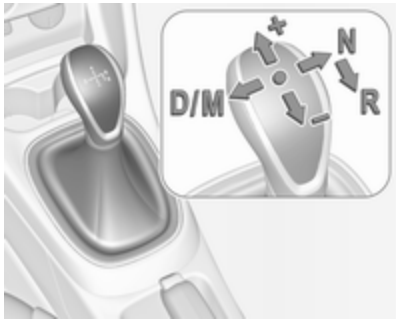

R : marcha-atrás, engatar apenas quando o veículo estiver parado
N : ponto morto
D : modo automático
M : modo manual
+ : engatar uma mudança superior no modo manual
– : engatar uma mudança inferior no modo manual

Caixa de velocidades manual robotizada ⇨ 157.

Arranque

Antes de iniciar a marcha, verificar

- Pressão e estado dos pneus ⇨ 229, ⇨ 271.
- Nível do óleo de motor e níveis dos fluidos ⇨ 208.
- Se todos os vidros, espelhos retrovisores, luzes exteriores e chapas de matrícula estão limpos, sem neve e sem gelo e a funcionar.
- Posição adequada dos espelhos, bancos e cintos de segurança ⇨ 30, ⇨ 39, ⇨ 44.
- Funcionamento dos travões a baixa velocidade, principalmente se os travões estiverem molhados.

Pôr o motor a trabalhar

- Rodar a chave para a posição **1**.
- Rode o volante ligeiramente para libertar o bloqueio do volante.
- Caixa de velocidades manual: accionar a embraiagem e o pedal do travão.

  Caixa de velocidades manual de robotizada: accionar o pedal do travão.

  Caixa de velocidades automática: accionar o pedal do travão e mover a alavanca selectora para **P** ou **N**.

- Não accionar o pedal do acelerador.
- Motores diesel: rodar a chave para a posição **2** para a pré--incandescência e esperar até a luz de aviso ᗜ se apagar.
- Rodar a chave para a posição **2** para a pré-incandescência e esperar até a luz de aviso ᗜ se apagar.
- Rodar a chave para a posição **3** e soltar.

Ligar o motor ⇨ 145.

Sistema Start/Stop

Se o veículo estiver a circular a baixa velocidade ou parado e estiverem reunidas determinadas condições, activar um Autostop do seguinte modo:

Veículos com caixa de velocidades manual:

- Carregar no pedal da embraiagem.
- Colocar a alavanca em ponto--morto.
- Soltar o pedal da embraiagem.

Um Autostop é indicado pela luz de aviso Ⓐ.

Para ligar novamente o motor, carregar de novo no pedal da embraiagem. O indicador de controlo Ⓐ apaga-se.

Veículos com caixa de velocidades manual robotizada:

Se o veículo estiver parado com o pedal do travão carregado, é activado automaticamente um Autostop, conforme indicado pela luz de aviso Ⓐ.

Soltar o pedal do travão ou retirar a alavanca selectora da posição **D** para ligar novamente o motor. O indicador de controlo Ⓐ apaga-se.

Sistema Start/Stop ⇨ 147.

Estacionamento

⚠Aviso

- Não estacionar o veículo numa superfície facilmente inflamável. A temperatura elevada do sistema de escape pode incendiar a superfície.
- Utilizar sempre o travão de mão. Accionar o travão de mão manual sem premir o botão desengate. Aplicar com a maior firmeza possível em descidas ou subidas. Carregar no pedal do travão simultaneamente para reduzir a força de accionamento.
- Desligar o motor.
- Se o veículo estiver numa superfície plana ou numa subida, engatar a primeira velocidade ou colocar a alavanca selectora na posição **P** antes de remover a chave da ignição. Numa subida, virar as rodas dianteiras para o lado contrário ao do passeio.

  Se o veículo estiver numa superfície plana ou numa descida, engatar a marcha-atrás ou colocar a alavanca selectora na posição **P** antes de remover a chave da ignição. Virar as rodas dianteiras na direcção do passeio.
- Fechar os vidros e o tecto de abrir.
- Remover a chave de ignição do interruptor da ignição. Rodar o volante até sentir a tranca da direcção engatar.

  Nos veículos com caixa de velocidades automática, só se pode retirar a chave quando a alavanca selectora estiver na posição **P**.

  Nos veículos com caixa de velocidades manual robotizada, só é possível retirar a chave do interruptor da ignição se o travão de mão estiver accionado.
- Trancar o veículo premindo 🔒 no radiotelecomando.

  Activar o sistema de alarme anti-roubo ⇨ 28.
- As ventoinhas de arrefecimento do motor poderão funcionar depois de se desligar o motor ⇨ 207.

Atenção

Depois de conduzir a velocidade de rotação do motor elevada ou com cargas de motor elevadas, deixar o motor trabalhar um pouco com carga reduzida ou deixá-lo em ponto morto durante 30 segundos antes de o desligar, para proteger o turbocompressor.

Chaves, fechaduras ⇨ 21, Não utilizar o veículo durante um longo período de tempo ⇨ 206.

Chaves, portas, janelas

Chaves, fechaduras **21**
Chaves 21
Car Pass 22
Radiotelecomando 22
Definições memorizadas 23
Sistema de fecho centralizado . . 24
Trancar automaticamente as portas 26
Dispositivo de segurança para crianças 26
Portas **27**
Bagageira 27
Segurança do veículo **28**
Proteção antirroubo 28
Sistema de alarme anti-roubo . . 28
Imobilizador electrónico 30
Espelhos retrovisores exteriores **30**
Convexos 30
Ajuste eléctrico 30
Espelhos retrovisores rebatíveis 30
Espelhos retrovisores aquecidos 31
Espelho retrovisor interior **31**
Função manual de antiencandeamento 31
Função automática de antiencandeamento 32
Janelas **32**
Para-brisas 32
Accionamento manual dos vidros 32
Accionamento electrónico dos vidros 32
Óculo traseiro aquecido 34
Para-brisas aquecido 34
Palas pára-sol 34
Tejadilho **35**
Teto de abrir 35

Chaves, fechaduras

Chaves

Atenção
Não prender objetos pesados ou volumosos à chave da ignição.

Chaves de substituição

O número da chave é especificado no Car Pass ou numa etiqueta amovível.

O número da chave deve ser referido sempre que se encomendarem chaves de substituição, já que é um componente do imobilizador.

Fechaduras ⇨ 251.

O código do adaptador dos parafusos de bloqueio da roda é especificado num cartão. Deve ser referido ao encomendar um adaptador de substituição.

Mudança das rodas ⇨ 243.

Chave com secção retráctil

Premir botão para extrair a chave. Para recolher a chave, premir o botão primeiro.

Car Pass

O Car Pass contém dados de segurança do veículo e deve, por isso, ser mantido num local seguro.

Quando o veículo é levado a uma oficina, esses dados do veículo são necessários para realizar determinadas operações.

Radiotelecomando

Utilizado para accionar:

- sistema de fecho centralizado das portas
- sistema de trancagem anti-roubo
- sistema de alarme anti-roubo

O radiotelecomando tem um raio de alcance de aproximadamente 20 metros. Pode ser reduzido devido a influências exteriores. As luzes de emergência confirmam o accionamento.

Manuseie-o com cuidado, proteger da humidade e de temperaturas elevadas e evitar utilizações desnecessárias.

Avaria

Se não for possível accionar o fecho centralizado das portas com o comando, isso pode dever-se às seguintes razões:

- A distância é excedida.
- A tensão da bateria é demasiado baixa.
- Utilização frequente e repetida do comando do rádio quando fora do raio de alcance, levando a que seja necessário proceder à ressincronização.
- Sobrecarga do sistema de fecho centralizado devido a accionamento repetido num pequeno espaço de tempo, levando a que a alimentação seja interrompida durante um curto período de tempo.
- Interferência de ondas rádio com maior potência provenientes de outras origens.

Destrancagem ⇨ 24.

Configurações básicas

Algumas definições podem ser alteradas no Mostrador de informação.

Personalização do veículo ⇨ 114.

Substituição da pilha do comando

Substituir a pilha assim que o raio de alcance diminua.

As pilhas não devem ser eliminadas junto com os resíduos domésticos. Devem ser colocadas em pontos de recolha para reciclagem apropriados (i.e. pilhões).

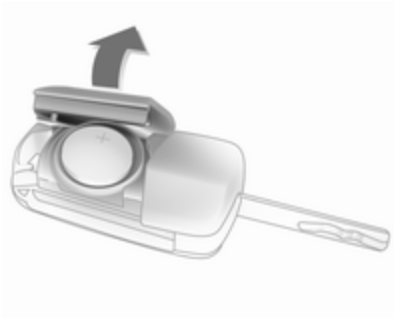

Retirar a chave e abrir a unidade lateralmente. Substituir a pilha (pilha tipo CR 2032), prestando atenção à posição de colocação. Fechar a unidade e sincronizar.

Sincronização do comando

Depois de substituir a bateria, destrancar a porta do condutor com a chave na fechadura. O radiotelecomando ficará sincronizado quando se liga a ignição.

Definições memorizadas

Sempre que a chave é retirada do interruptor da ignição, as definições que se seguem são automaticamente memorizadas pela chave:

- iluminação
- controlo da climatização electrónico
- predefinições para sistema de informação e lazer
- sistema de fecho centralizado das portas
- definições de conforto

As definições guardadas são automaticamente utilizadas na vez seguinte que a chave memorizada é inserida no interruptor da ignição e rodada para a posição **1** ⇨ 144.

Um pré-requisito é que **Personalização por condutor** esteja activado nas definições pessoais do Mostrador de informação. Este deve ser configurado para cada chave utilizada.

Personalização do veículo ⇨ 114.

Sistema de fecho centralizado

Destranca e tranca portas, bagageira e portinhola do depósito de combustível.

A partir do interior do veículo e com as portas trancadas, puxe o manípulo interior da porta para destranca a respetiva porta. Puxar o manípulo outra vez abre a porta.

Advertência
No caso de um acidente em que os airbags ou pré-tensores dos cintos tenham sido accionados, o veículo é automaticamente destrancado.

Advertência
Três minutos depois de destrancar as portas com o comando, as portas são retrancadas automaticamente se nenhuma porta for aberta.

Destrancagem

Premir 🔓.

É possível seleccionar duas definições no Visor de Informação:

- Para destrancar apenas a porta do condutor, a bagageira e a portinhola do depósito de combustível, premir 🔓 uma vez. Para destrancar todas as portas, premir 🔓 duas vezes.
- Premir 🔓 uma vez para destrancar as portas, a bagageira e a portinhola do depósito de combustível.

Personalização do veículo ⇨ 114.

A configuração pode ser guardada para a chave que está a ser utilizada.

Definições memorizadas ⇨ 23.

Destrancar e abrir a porta traseira ⇨ 27.

Trancagem

Fechar portas, bagageira e portinhola do depósito de combustível.

Premir 🔒.

Se a porta do condutor não estiver bem fechada, o sistema de fecho centralizado das portas não funcionará.

Botões de fecho centralizado

Tranca ou destranca portas, a bagageira e portinhola do depósito de combustível a partir do interior do habitáculo.

Premir 🔒 para trancar.

Premir 🔓 para destrancar.

Trancagem de porta diferida

Desligar o motor e remover a chave da fechadura. Premir 🔒 pelo menos com uma porta aberta; serão emitidos três sinais sonoros. Quando a última porta for fechada, o veículo trancará automaticamente todas as portas ao fim de 5 segundos e será emitido um retorno.

Ao fim de 10 minutos, o veículo trancará automaticamente todas as portas, mesmo que ainda haja uma porta aberta. É possível activar ou desactivar esta função no Visor de Informação. Personalização do veículo ⇨ 114.

Avaria no sistema do comando à distância rádio

Destrancagem

Destrancar manualmente a porta do condutor rodando a chave na fechadura. Ligar a ignição e pressionar o botão do fecho centralizado 🔓 para destrancar as outras portas, bagageira e portinhola de enchimento do combustível.

Ligando a ignição, o sistema de trancagem anti-roubo é desactivado.

Trancagem

Trancar manualmente a porta do condutor rodando a chave na fechadura.

Avaria no sistema de fecho centralizado

Destrancagem

Destrancar manualmente a porta do condutor rodando a chave na fechadura. As outras portas podem ser abertas puxando duas vezes a maçaneta interior. A bagageira e a portinhola de enchimento do combustível não podem ser abertas.

Para desactivar o sistema de trancagem anti-roubo, ligar a ignição ⇨ 28.

Trancagem
Premir o botão interior de fecho de todas as portas, excepto a do condutor. Depois, fechar a porta do condutor e fechá-la do lado de fora com a chave.

A portinhola do depósito de combustível e a porta da bagageira não podem ser trancadas.

Trancar automaticamente as portas

A característica de segurança pode ser configurada para trancar automaticamente portas, bagageira e portinhola do depósito de combustível, assim que é atingida determinada velocidade.

Além disso, é possível configurar para destrancar a porta do condutor ou todas as portas depois de a ignição ter sido desligada e a chave da ignição ter sido retirada (caixa de velocidades manual) ou a alavanca das velocidades ser deslocada para a posição **P** (caixa de velocidades automática).

As definições podem ser alteradas no Mostrador de informação.

Personalização do veículo ⇨ 114.

As configurações podem ser guardadas pela chave que está a ser utilizada ⇨ 23.

Dispositivo de segurança para crianças

⚠Aviso

Utilizar os fechos de segurança para crianças sempre que estejam crianças nos bancos traseiros.

Utilizando uma chave ou chave de parafusos adequada, rodar o interruptor no fecho da porta traseira para a posição horizontal. A porta não pode ser aberta por dentro.

Portas

Bagageira

Porta da bagageira

Abrir

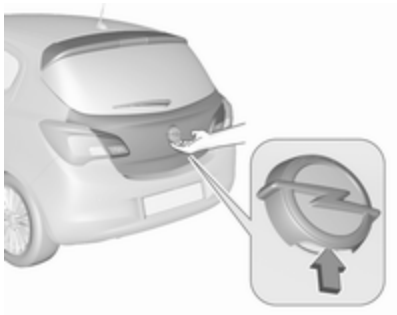

Para abrir a porta da bagageira, premir o interruptor táctil abaixo do emblema da marca.

Fechar

Utilizar o manípulo interior.

Não premir o interruptor táctil durante o fecho, pois isso destrancará novamente a porta da bagageira.

Sistema de fecho centralizado das portas ⇨ 24.

Dicas gerais para funcionar com a porta da bagageira

⚠ Perigo

Não conduzir com a porta traseira aberta ou mal fechada, por exemplo ao transportar objectos volumosos, uma vez que os gases de escape tóxicos, que são invisíveis e inodoros, podem entrar no veículo. Isto pode causar perda de consciência ou até mesmo morte.

Atenção

Antes de abrir a porta da bagageira, verificar a existência de obstruções a nível superior, por exemplo, a porta da garagem, para evitar danificar a porta da bagageira. Verifique sempre a área de movimentação acima e por trás da porta traseira.

Advertência
A montagem de determinados acessórios pesados na porta da retaguarda pode afectar a capacidade de a porta se manter aberta.

Segurança do veículo

Proteção antirroubo

⚠ Aviso

Não utilizar o sistema se estiverem pessoas no veículo! Não é possível destrancar as portas a partir do interior.

O sistema tranca todas as portas. As portas têm de estar todas fechadas, caso contrário o sistema não pode ser activado.

Se a ignição tiver estado ligada, deve abrir-se e fechar-se a porta do condutor uma vez para o veículo poder ser trancado e protegido contra roubo.

Destrancar o veículo desactiva o sistema de trancagem anti-roubo mecânico. Tal não é possível com o botão do fecho centralizado.

Activação

Premir duas vezes no comando à distância no radiotelecomando no intervalo de cinco segundos.

Sistema de alarme anti-roubo

O sistema de alarme anti-roubo está associado ao sistema de fecho anti-roubo.

Monitoriza:

- portas, porta da bagageira, capô
- ignição

Activação

- Activado automaticamente 30 segundos após a trancagem do veículo premindo 🔒 uma vez.
- Directamente premindo 🔒 duas vezes brevemente no espaço de 5 segundos.

LED de estado

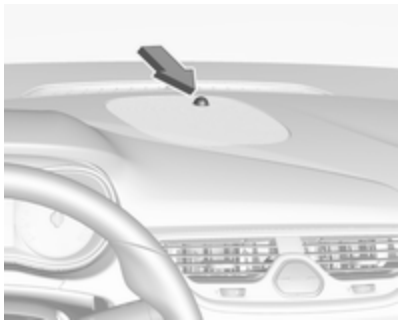

O LED de estado está integrado no sensor acima do painel de instrumentos.

Estado nos primeiros 30 segundos após a activação do sistema de alarme anti-roubo:

LED aceso	:	teste, desfazamento de armamento
LED pisca rapidamente	:	portas, porta da bagageira ou capot mal fechadas ou avaria no sistema

Estado depois de o sistema ser armado:

LED pisca devagar	:	sistema armado

Dirigir-se a uma oficina em caso de avarias.

Desactivação

A destrancagem do veículo pressionando 🔓 desactiva o sistema de alarme anti-roubo.

O sistema não é desactivado ao destrancar a porta do condutor com a chave ou com o botão do fecho centralizado no habitáculo.

Alarme

Quando accionado, ouve-se a buzina do alarme e as luzes de aviso de perigo ficam intermitentes simultaneamente. O número e duração dos sinais da emissão de alarme estão estipulados por lei.

O alarme pode ser silenciado pressionando qualquer botão do radiotelecomando ou ligando a ignição.

O sistema de alarme anti-roubo apenas pode ser desactivado premindo 🔓 no radiotelecomando ou ligando a ignição.

Um alarme accionado, que não tenha sido interrompido pelo condutor, será indicado pelas luzes de emergência. Estas piscarão rapidamente três vezes se o veículo for destrancado com o radiotelecomando.

Mensagens do veículo ⇨ 110.

Imobilizador electrónico

O sistema faz parte do interruptor da ignição e verifica se o veículo pode ser ligado com a chave que está a ser usada.

O imobilizador é accionado automaticamente depois de a chave ter sido retirada da ignição.

Se o indicador de controlo piscar com a ignição ligada, isso é sinal de que existe uma avaria no sistema; o motor não pode ser posto a trabalhar. Desligar a ignição e repetir o processo de arranque.

Se o indicador de controlo continuar a piscar, tentar pôr o motor a trabalhar utilizando a chave sobresselente e procurar ajuda numa oficina.

Advertência
O imobilizador não tranca as portas. Trancar sempre o veículo depois de sair do mesmo.

Ligar o sistema de alarme anti-roubo ⇨ 24, ⇨ 28.

Indicador de controlo ⇨ 101.

Espelhos retrovisores exteriores

Convexos

O espelho retrovisor exterior convexo contêm uma zona esférica que reduz os ângulos mortos. A forma do espelho retrovisor faz com que os objectos pareçam mais pequenos, o que afectará a capacidade de calcular as distâncias.

Ajuste eléctrico

Seleccionar o espelho retrovisor exterior relevante empurrando o interruptor basculante para a esquerda **(L)** ou para a direita **(R)**. Depois, rodar o comando para regular o espelho retrovisor.

Interruptor basculante na posição central: nenhum espelho seleccionado para ser ajustado.

Espelhos retrovisores rebatíveis

Para segurança de peões, os espelhos retrovisores exteriores serão rebatidos se levarem um encontram suficientemente forte. Reposicionar o espelho retrovisor aplicando uma ligeira pressão na caixa do espelho.

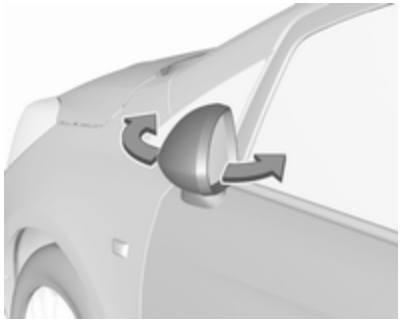

Posição de estacionamento

Os espelhos retrovisores exteriores podem ser rebatidos premindo suavemente no bordo exterior da caixa do espelho retrovisor, por exemplo, numa situação de estacionamento em local exíguo.

Espelhos retrovisores aquecidos

Premir ⊞ para accionar.

O aquecimento dos espelhos retrovisores funciona com o motor a trabalhar.

Desliga-se automaticamente passados 6 minutos.

Premir ⊞ novamente durante o mesmo ciclo de ignição permite activar o aquecimento durante mais 3 minutos.

Espelho retrovisor interior

Função manual de antiencandeamento

Para reduzir o encandeamento, ajustar a alavanca na parte inferior da caixa do espelho retrovisor.

Função automática de antiencandeamento

O encandeamento por veículos que se deslocam atrás é automaticamente reduzido.

Janelas

Para-brisas

Auto-colantes no pára-brisas

Não colocar autocolantes, p. ex. autocolantes das auto-estradas ou semelhantes, no pára-brisas, na área do espelho retrovisor interior. De outro modo a zona de detecção do sensor localizado no alojamento do espelho retrovisor poderia ser limitada.

Substituição do para-brisas

Atenção

Se o veículo estiver equipado com um sensor da câmara de visão frontal para os sistemas de apoio ao condutor, é muito importante que qualquer substituição do para-brisas seja realizada precisamente de acordo com as especificações da Opel. Caso contrário, estes sistemas poderão não funcionar corretamente e há um risco de comportamento inesperado e/ou de apresentação de mensagens destes sistemas.

Accionamento manual dos vidros

Os vidros das portas traseiras podem ser abertos ou fechados manualmente com as manivelas dos vidros.

Accionamento electrónico dos vidros

⚠Aviso

Cuidado ao accionar os vidros eléctricos. Risco de lesão, principalmente para crianças.

Ter cuidado ao fechar as janelas. Assegurar-se de que não fica nada preso nos vidros durante o movimento dos mesmos.

Funciona com a ignição em (posição **2**) ⇨ 144.

Alimentação diferida desligada
⇨ 145.

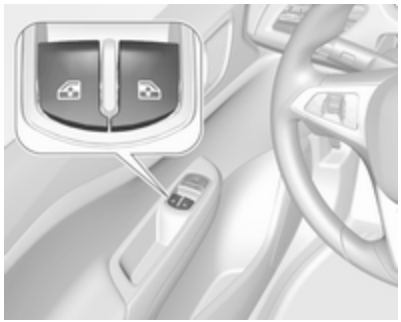

Accionar o interruptor no forro da porta para o vidro respectivo empurrando para abrir e puxando para fechar.

Abrir

Premir brevemente: o vidro abre-se por fases.

Premir longamente: o vidro abre-se automaticamente até à posição final. Para parar o movimento, accionar novamente o interruptor.

Fechar

Puxar brevemente: o vidro fecha-se por fases.

Puxar longamente: o vidro fecha-se automaticamente até à posição final. Para parar o movimento, accionar novamente o interruptor.

Função de segurança

Se o vidro encontrar resistência acima da linha intermédia da janela durante o fecho automático, o movimento de fecho é interrompido imediatamente e aberto de novo.

Função de segurança de correcção de velocidade

Caso seja difícil fechar o vidro devido a gelo ou outra situação semelhante, ligar a ignição e, depois, puxar o interruptor várias vezes para fechar os vidros por fases.

Sobrecarga

Se os vidros forem accionados repetidamente num espaço de tempo curto, o funcionamento do vidro é desactivado durante algum tempo.

Avaria

Se não se conseguir abrir ou fechar os vidros automaticamente, activar o sistema electrónico dos vidros da seguinte forma:

1. Fechar as portas.
2. Ligar a ignição.
3. Fechar o vidro totalmente e accionar o botão durante mais cinco segundos.
4. Abrir o vidro totalmente e accionar o botão durante mais um segundo.
5. Repetir este procedimento para cada vidro.

Óculo traseiro aquecido

Premir ⊞ para accionar.

O aquecimento do óculo traseiro funciona com o motor a trabalhar.

Desliga-se automaticamente passados 6 minutos.

Premir ⊞ novamente durante o mesmo ciclo de ignição permite activar o aquecimento durante mais 3 minutos.

Para-brisas aquecido

Premir ⊞ para accionar.

O aquecimento do pára-brisas funciona juntamente com o aquecimento do óculo traseiro e o motor a trabalhar.

Desliga-se automaticamente passados 6 minutos.

Premir ⊞ novamente durante o mesmo ciclo de ignição permite activar o aquecimento durante mais 3 minutos.

Palas pára-sol

As palas pára-sol podem ser colocadas para baixo ou rodadas para o lado para impedir o encadeamento.

Os espelhos retrovisores integrais devem estar fechados durante a condução.

Um suporte para cartões encontra-se na parte de trás da pala pára-sol.

Tejadilho

Teto de abrir

⚠ Aviso

Ter cuidado ao accionar o tecto de abrir. Risco de lesão, principalmente para crianças.

Prestar especial atenção aos componentes móveis ao operá--los. Assegurar-se de que não fica nada preso nos vidros durante o movimento dos mesmos.

Pode funcionar através de um interruptor basculante com a ignição ligada (posição **2**) ⇨ 144.

Alimentação diferida desligada ⇨ 145.

Elevar

Manter o interruptor ☀ pressionado até o tecto de abrir ser elevado na traseira.

Abrir

A partir da posição elevada, premir e soltar o interruptor ☀: o tecto de abrir abre-se automaticamente até à posição final. Para parar o movimento antes da posição final, accionar novamente o interruptor.

Fechar

Manter o interruptor ▢ pressionado a partir de qualquer posição até o tecto de abrir se fechar completamente. Soltar o interruptor pára o movimento em qualquer posição.

Atenção

Ao utilizar um porta-bagagens do tejadilho, verificar se o tecto de abrir abre e fecha sem impedimentos, para evitar danos. Só é permitido elevar o tecto de abrir.

Advertência
Se a parte superior do tecto de abrir estiver molhada, inclinar o tecto de abrir, deixar a água escorrer e só depois abrir o tecto de abrir.

Não cole autocolantes no tecto de abrir.

Persiana

A pala para o sol é manual.

Fechar ou abrir a persiana deslizando-a. A persiana pode ser utilizada em qualquer posição do tecto de abrir.

Sobrecarga

Se sistema estiver em sobrecarga, a alimentação eléctrica é automaticamente cortada por um curto período de tempo. O sistema é protegido por fusíveis na caixa de fusíveis ⇨ 222.

Inicialização do tecto de abrir

Se não for possível acionar o teto de abrir, ativar o sistema eletrónico da seguinte forma: com a ignição ligada, fechar o teto de abrir e manter ▭ pressionado durante pelo menos 10 segundos.

Peça assistência a uma oficina para solucionar a falha.

Bancos, sistemas de segurança

Encostos de cabeça **37**
Bancos dianteiros **39**
Posição dos bancos 39
Ajuste dos bancos 40
Rebater os bancos 41
Aquecimento 42
Cintos de segurança **42**
Cinto de segurança de três pontos 44
Sistema de airbags **46**
Sistema do airbag frontal 49
Sistema de airbag lateral 50
Sistema de airbag de cortina 50
Desativação de airbag 51
Sistemas de segurança para crianças **52**
Sistemas de retenção para crianças 52
Locais de montagem dos sistemas de segurança para crianças 54
Sistemas de segurança para crianças ISOFIX 58
Sistemas de segurança para crianças Top-Tether 58

Encostos de cabeça

Posição

⚠Aviso

Conduzir apenas com o encosto de cabeça na posição correcta.

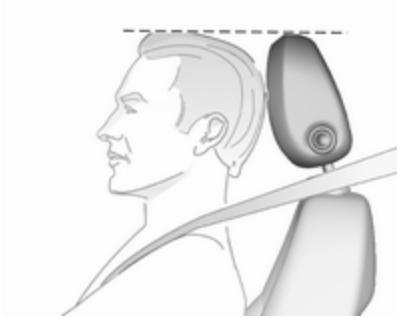

A face superior do encosto de cabeça deverá encontrar-se ao nível superior da cabeça. Se tal não for possível, no caso de passageiros muito altos, colocar o encosto na posição mais

alta possível e no caso de passageiros baixos, colocar na posição mais baixa.

Ajuste

Encostos de cabeça dianteiros, regulação da altura

Pressionar o botão de libertação, ajustar a altura, engatar.

Encostos de cabeça traseiros, regulação da altura

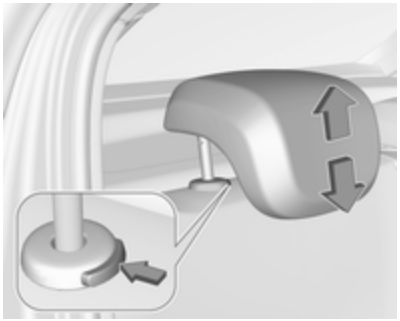

Puxe para cima o encosto de cabeça até engatar. Para deslocar para baixo, premir o trinco para desengatar e empurrar o encosto de cabeça para baixo.

Remoção do encosto de cabeça

Por exemplo, ao utilizar um sistema de segurança para crianças ⇨ 52.

Premir os dois engates, puxar o encosto de cabeça para cima e retirar.

Colocar o encosto de cabeça dentro de um saco de rede e fixar o lado inferior do saco ao piso da bagageira com fechos de velcro. Um saco de rede adequado está disponível através da sua oficina.

Bancos dianteiros

Posição dos bancos

⚠ Aviso

Conduzir apenas com o banco bem ajustado.

⚠ Perigo

Não se sente a menos de 25 cm do volante, para permitir uma activação segura do airbag.

⚠ Aviso

Nunca ajuste os bancos ao conduzir, uma vez que poderão mover-se de forma incontrolável.

- Encoste-se o mais possível ao encosto do banco. Ajustar a distância entre o banco e os pedais de forma que as pernas fiquem ligeiramente em ângulo ao carregar completamente nos pedais. Deslizar o banco dianteiro do passageiro o mais para trás possível.
- Colocar o assento suficientemente alto para ter uma boa visão a toda a volta e para conseguir ver todos os instrumentos. Deve haver pelo menos um palmo entre a cabeça e o forro do tecto. As pernas devem ficar assentes ligeiramente sobre o banco sem exercerem pressão no banco.
- Sentar-se com os ombros o mais possível encostados para trás. Definir a inclinação do encosto do banco para que seja possível alcançar facilmente o volante com os braços ligeiramente dobrados. Manter os ombros em contacto com o encosto do banco ao rodar o volante. Não colocar o encosto do banco demasiado para trás. Aconselhamos uma inclinação máxima de aproximadamente 25°.
- Ajustar o banco e o volante de forma que o pulso assente no cimo do volante, enquanto o braço fica completamente estendido e os ombros assentam no encosto do banco.
- Ajustar o volante ⇨ 81.
- Ajustar o encosto de cabeça ⇨ 37.
- Ajustar a altura do cinto de segurança ⇨ 44.

Ajuste dos bancos

Conduzir sempre com os bancos e encostos engatados.

Ajuste longitudinal

Puxar manípulo, desligar banco, largar manípulo. Tentar deslocar o banco para a trás e para a frente para se certificar de que o banco está fixo na devida posição.

Inclinação do encosto do banco

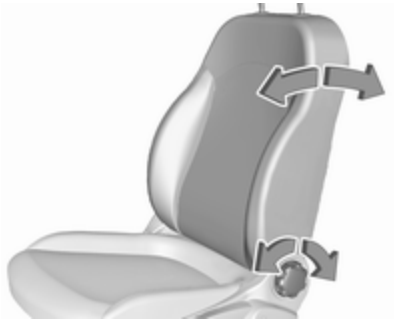

Rodar o comando manual para regular a inclinação. Não se apoiar no encosto do banco enquanto proceder ao ajuste.

Altura dos bancos

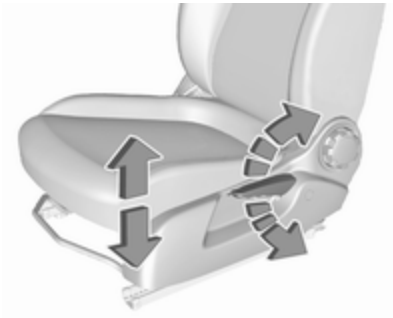

Movimento de bombeio da alavanca

para cima : mais alto
para baixo : mais baixo

Rebater os bancos

Rebatimento padrão dos bancos

Deslocar a alavanca de desengate para a frente e rebater o encosto do banco para a frente. Depois deslizar o banco para a frente até parar.

Para repor a posição original, deslizar o banco para trás até parar. Levantar o encosto do banco para a posição vertical sem tocar na alavanca de desengate. Deixar que o encosto do banco engate.

⚠Aviso

Ao levantar os encostos, certificar-se de que o banco está bem fixo na devida posição antes de iniciar a condução. O não cumprimento dessas instruções pode resultar em lesões corporais em caso de travagem brusca ou colisão.

A função de memória permite que o banco engate na respectiva posição original depois de ter sido rebatido.

Não manobrar o comando manual de inclinação do encosto do banco quando o encosto do banco estiver rebatido para a frente.

Atenção

Quando a altura do banco estiver na posição mais elevada, empurrar os encostos de cabeça para baixo e recolher as palas pára-sol antes de rebater os encostos para a frente.

Rebater os bancos desportivos

Retirar o cinto de segurança da caixa do cinto no encosto.

Puxar a alavanca situada no encosto, rebater o encosto para a frente e soltar a alavanca. Deslizar o banco para a frente até parar.

Para repor a posição original, deslizar o banco para trás até parar. Levantar o encosto do banco para a posição vertical sem tocar na alavanca de desengate. Deixar que o encosto do banco engate.

⚠Aviso

Ao levantar os encostos, certificar--se de que o banco está bem fixo na devida posição antes de iniciar a condução. O não cumprimento dessas instruções pode resultar em lesões corporais em caso de travagem brusca ou colisão.

A função de memória permite que o banco engate na respectiva posição original depois de ter sido rebatido.

Não accionar a roda do regulador do encosto quando o encosto está rebatido para a frente.

Aquecimento

Activar o aquecimento do banco premindo ⚙ para o banco dianteiro respectivo.

O LED no botão acende-se para indicar a ativação.

Premir ⚙ novamente desactiva o aquecimento do banco.

O aquecimento do banco está operacional quando o motor está a trabalhar.

Durante um Autostop, o aquecimento dos assentos também está operacional.

Sistema Start/Stop ⇨ 147.

Cintos de segurança

Os cintos bloqueiam durante grandes acelerações ou desacelerações do veículo, mantendo os ocupantes na posição sentada. Assim, o risco de ferimento é consideravelmente reduzido.

⚠Aviso

Apertar o cinto de segurança antes de cada viagem.

Na eventualidade de um acidente, os ocupantes que não usem cintos de segurança põem em

perigo a vida dos restantes ocupantes e a sua própria integridade física.

Os cintos de segurança estão concebidos para serem utilizados apenas por uma pessoa de cada vez. Sistema de segurança para crianças ⇨ 52.

Periodicamente, verificar todos os componentes do cinto de segurança para ver se funcionam bem, não apresentam danos nem sujidade.

Os componentes danificados devem ser substituídos. Após um acidente, os cintos de segurança e os pré--tensores devem ser substituídos por uma oficina.

Advertência
Certificar-se de que os cintos não são danificados por sapatos ou objectos com arestas vivas, nem ficam presos. Evitar sujar os carretos de inércia dos cintos.

Aviso cinto de segurança

Cada banco está equipado com um aviso do cinto de segurança, indicado para o banco do condutor como luz de aviso no conta-rotações ⇨ 96 e para o banco do passageiro da frente como luz de aviso ² na consola central ⇨ 93.

Para os bancos traseiros, o aviso do cinto de segurança é indicado através dos símbolos no Centro de Informação do Condutor ⇨ 103.

Limitadores de força nos cintos

Nos bancos dianteiros e nos bancos laterais traseiros, a pressão sobre o corpo é reduzida por uma libertação gradual do cinto durante uma colisão.

Pré-tensores dos cintos

Em caso de uma colisão frontal ou traseira de determinada gravidade, os cintos de segurança dianteiros são apertados.

⚠Aviso

O manuseamento incorrecto (por exp. desmontagem ou instalação de cintos) pode fazer accionar os pré-tensores dos cintos.

Quando os pré-tensores são accionados, a luz de aviso ⇨ 97 acende permanentemente.

Os pré-tensores accionados têm de ser substituídos por uma oficina. Os pré-tensores dos cintos só podem ser accionados uma vez.

Advertência
Não colar ou montar acessórios ou outros objectos que possam interferir com o funcionamento dos pré-tensores dos cintos de segurança. Não fazer quaisquer alterações aos componentes dos pré-tensores dos cintos de segurança, pois isso invalidará a aprovação tipo do veículo.

Cinto de segurança de três pontos

Apertar

Puxar o cinto do enrolador, colocá-lo na diagonal sobre o corpo, sem torcer e inserir a lingueta no fecho. Apertar a faixa subabdominal regularmente enquanto conduz, puxando a faixa que passa pelo ombro.

Banco desportivo: Ao apertar o cinto de segurança, passar o cinto de segurança no encaixe próprio no encosto do banco.

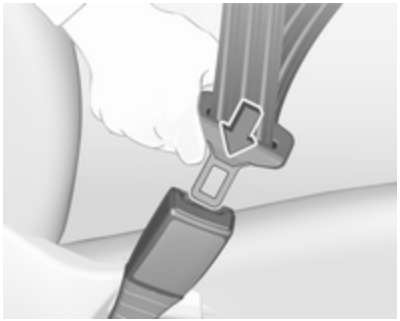

Vestuário largo ou volumoso impede que o cinto fique bem ajustado ao corpo. Não colocar objectos, como por exemplo, malas de mão ou telemóveis, entre o cinto e o corpo.

⚠ Aviso

O cinto não deve ficar assente sobre objectos rígidos ou frágeis que estejam em bolsos do vestuário.

Aviso do cinto de segurança ⇨ 96.

Regulação da altura

1. Puxar ligeiramente o cinto para fora.
2. Deslocar o regulador da altura para cima ou premir o botão e empurrar o regulador da altura para baixo.

Ajustar a altura de forma a que o cinto fique sobre o ombro. Não deve ficar sobre a garganta ou parte superior do braço.

Não ajustar durante a condução.

Desapertar

Para desapertar o cinto de segurança, pressionar o botão vermelho no fecho do cinto.

Utilização do cinto de segurança durante a gravidez

⚠ Aviso

A faixa que passa pelo abdómen deve ser colocada o mais abaixo possível, por cima da pélvis para evitar pressão sobre o abdómen.

Sistema de airbags

O sistema de airbag é composto por uma variedade de sistemas individuais, conforme a abrangência do equipamento.

Quando accionados, os airbags são insuflados em milésimas de segundo. São também rapidamente desinsuflados, o que faz com que muitas vezes nem sejam notados durante uma colisão.

⚠Aviso
Se manuseados incorrectamente, os sistemas de airbags podem ser accionados de forma explosiva.

Advertência
Os sistemas electrónicos dos airbags e dos pré-tensores dos cintos encontram-se na área da consola central. Não colocar objectos magnéticos nessa área.

Não colar nada nas tampas dos airbags nem tapá-las com outros materiais.

Cada airbag é accionado uma só vez. Os airbags accionados devem ser substituídos por uma oficina. Além disso, poderá ser necessário mandar substituir o volante, o painel de instrumentos, partes do apainelamento, as borrachas das portas, manípulos e bancos.

Não fazer alterações no sistema de airbags já que isso invalidará a aprovação tipo do veículo.

Quando os airbags disparam, os gases quentes que saem podem provocar queimaduras.

Avaria

Se houver uma avaria no sistema de airbags, a luz de aviso acende-se e surge uma mensagem ou um código de aviso no Centro de Informação do Condutor. O sistema não está operacional.

Reparar a avaria numa oficina.

Indicador de controlo do sistema de airbags ⇨ 97.

Sistemas de retenção para crianças no banco de passageiro dianteiro com sistemas de airbags

EN: NEVER use a rearward-facing child restraint on a seat protected by an ACTIVE AIRBAG in front of it; DEATH or SERIOUS INJURY to the CHILD can occur.

DE: Nach hinten gerichtete Kindersitze NIEMALS auf einem Sitz verwenden, der durch einen davor befindlichen AKTIVEN AIRBAG geschützt ist, da dies den TOD oder SCHWERE VERLETZUNGEN DES KINDES zur Folge haben kann.

FR: NE JAMAIS utiliser un siège d'enfant orienté vers l'arrière sur un siège protégé par un COUSSIN GONFLABLE ACTIF placé devant lui, sous peine d'infliger des BLESSURES GRAVES, voire MORTELLES à l'ENFANT.

ES: NUNCA utilice un sistema de retención infantil orientado hacia atrás en un asiento protegido por un AIRBAG FRONTAL ACTIVO. Peligro de MUERTE o LESIONES GRAVES para el NIÑO.

RU: ЗАПРЕЩАЕТСЯ устанавливать детское удерживающее устройство лицом назад на сиденье автомобиля, оборудованном фронтальной подушкой безопасности, если ПОДУШКА НЕ ОТКЛЮЧЕНА! Это может привести к СМЕРТИ или СЕРЬЕЗНЫМ ТРАВМАМ РЕБЕНКА.

NL: Gebruik NOOIT een achterwaarts gericht kinderzitje op een stoel met een ACTIEVE AIRBAG ervoor, om DODELIJK of ERNSTIG LETSEL van het KIND te voorkomen.

DA: Brug ALDRIG en bagudvendt autostol på et forsæde med AKTIV AIRBAG, BARNET kan komme i LIVSFARE eller komme ALVORLIGT TIL SKADE.

SV: Använd ALDRIG en bakåtvänd barnstol på ett säte som skyddas med en framförvarande AKTIV AIRBAG. DÖDSFALL eller ALLVARLIGA SKADOR kan drabba BARNET.

FI: ÄLÄ KOSKAAN sijoita taaksepäin suunnattua lasten turvaistuinta istuimelle, jonka edessä on AKTIIVINEN TURVATYYNY, LAPSI VOI KUOLLA tai VAMMAUTUA VAKAVASTI.

NO: Bakovervendt barnesikringsutstyr må ALDRI brukes på et sete med AKTIV KOLLISJONSPUTE foran, da det kan føre til at BARNET utsettes for LIVSFARE og fare for ALVORLIGE SKADER.

PT: NUNCA use um sistema de retenção para crianças voltado para trás num banco protegido com um AIRBAG ACTIVO na frente do mesmo, poderá ocorrer a PERDA DE VIDA ou FERIMENTOS GRAVES na CRIANÇA.

IT: Non usare mai un sistema di sicurezza per bambini rivolto all'indietro su un sedile protetto da AIRBAG ATTIVO di fronte ad esso: pericolo di MORTE o LESIONI GRAVI per il BAMBINO!

EL: ΠΟΤΕ μη χρησιμοποιείτε παιδικό κάθισμα ασφαλείας με φορά προς τα πίσω σε κάθισμα που προστατεύεται από μετωπικό ΕΝΕΡΓΟ ΑΕΡΟΣΑΚΟ, διότι το παιδί μπορεί να υποστεί ΘΑΝΑΣΙΜΟ ή ΣΟΒΑΡΟ ΤΡΑΥΜΑΤΙΣΜΟ.

PL: NIE WOLNO montować fotelika dziecięcego zwróconego tyłem do kierunku jazdy na fotelu, przed którym znajduje się WŁĄCZONA PODUSZKA POWIETRZNA. Niezastosowanie się do tego zalecenia może być przyczyną ŚMIERCI lub POWAŻNYCH OBRAŻEŃ u DZIECKA.

TR: Arkaya bakan bir çocuk emniyet sistemini KESİNLİKLE önünde bir AKTİF HAVA YASTIĞI ile korunmakta olan bir koltukta

kullanmayınız. ÇOCUK ÖLEBİLİR veya AĞIR ŞEKİLDE YARALANABİLİR.

UK: НІКОЛИ не використовуйте систему безпеки для дітей, що встановлюється обличчям назад, на сидінні з УВІМКНЕНОЮ ПОДУШКОЮ БЕЗПЕКИ, інакше це може призвести до СМЕРТІ чи СЕРЙОЗНОГО ТРАВМУВАННЯ ДИТИНИ.

HU: SOHA ne használjon hátrafelé néző biztonsági gyerekülést előlről AKTÍV LÉGZSÁKKAL védett ülésen, mert a GYERMEK HALÁLÁT vagy KOMOLY SÉRÜLÉSÉT okozhatja.

HR: NIKADA nemojte koristiti sustav zadržavanja za djecu okrenut prema natrag na sjedalu s AKTIVNIM ZRAČNIM JASTUKOM ispred njega, to bi moglo dovesti do SMRTI ili OZBILJNJIH OZLJEDA za DIJETE.

SL: NIKOLI ne nameščajte otroškega varnostnega sedeža, obrnjenega v nasprotni smeri vožnje, na sedež z AKTIVNO ČELNO ZRAČNO BLAZINO, saj pri tem obstaja nevarnost RESNIH ali SMRTNIH POŠKODB za OTROKA.

SR: NIKADA ne koristiti bezbednosni sistem za decu u kome su deca okrenuta unazad na sedištu sa AKTIVNIM VAZDUŠNIM JASTUKOM ispred sedišta zato što DETE može da NASTRADA ili da se TEŠKO POVREDI.

MK: НИКОГАШ не користете детско седиште свртено наназад на седиште заштитено со АКТИВНО ВОЗДУШНО ПЕРНИЧЕ пред него, затоа што детето може ДА ЗАГИНЕ или да биде ТЕШКО ПОВРЕДЕНО.

BG: НИКОГА не използвайте детска седалка, гледаща назад, върху седалка, която е защитена чрез АКТИВНА ВЪЗДУШНА ВЪЗГЛАВНИЦА пред нея - може да се стигне до СМЪРТ или СЕРИОЗНО НАРАНЯВАНЕ на ДЕТЕТО.

RO: Nu utilizați NICIODATĂ un scaun pentru copil îndreptat spre partea din spate a mașinii pe un scaun protejat de un AIRBAG ACTIV în fața sa; acest lucru poate duce la DECESUL sau VĂTĂMAREA GRAVĂ a COPILULUI.

CS: NIKDY nepoužívejte dětský zádržný systém instalovaný proti směru jízdy na sedadle, které je chráněno před sedadlem AKTIVNÍM AIRBAGEM. Mohlo by dojít k VÁŽNÉMU PORANĚNÍ nebo ÚMRTÍ DÍTĚTE.

SK: NIKDY nepoužívajte detskú sedačku otočenú vzad na sedadle chránenom AKTÍVNYM AIRBAGOM, pretože môže dôjsť k SMRTI alebo VÁŽNYM ZRANENIAM DIEŤAŤA.

LT: JOKIU BŪDU nemontuokite atgal atgręžtos vaiko tvirtinimo sistemos sėdynėje, prieš kurią įrengta AKTYVI ORO PAGALVĖ, nes VAIKAS GALI ŽŪTI arba RIMTAI SUSIŽALOTI.

LV: NEKĀDĀ GADĪJUMĀ neizmantojiet uz aizmuguri vērstu bērnu sēdeklīti sēdvietā, kas tiek aizsargāta ar tās priekšā uzstādītu AKTĪVU DROŠĪBAS SPILVENU, jo pretējā gadījumā BĒRNS var gūt SMAGAS TRAUMAS vai IET BOJĀ.

ET: ÄRGE kasutage tahapoole suunatud lapseturvaistet istmel, mille ees on AKTIIVSE TURVAPADJAGA

kaitstud iste, sest see võib põhjustada LAPSE SURMA või TÕSISE VIGASTUSE.

MT: QATT tużа trażżin għat-tfal li jħares lejn in-naħa ta' wara fuq sit protett b'AIRBAG ATTIV quddiemu; dan jista' jikkawża l-MEWT jew ĠRIEĦI SERJI lit-TFAL.

Além do aviso exigido pela norma ECE R94.02, por razões de segurança um sistema de retenção para crianças virado para a frente apenas deve ser utilizado de acordo com as instruções e restrições indicadas nas tabelas ⇨ 54.

A etiqueta do airbag está situada de ambos os lados da pala pára-sol do passageiro dianteiro.

Desactivação de airbag ⇨ 51.

Sistema do airbag frontal

O sistema de airbags dianteiros é composto por um airbag no volante e um no painel de instrumentos no lado dianteiro do passageiro. A localização é identificada pela palavra **AIRBAG**.

O sistema de airbag dianteiro dispara no caso de impacto frontal de determinada gravidade. A ignição tem de estar ligada.

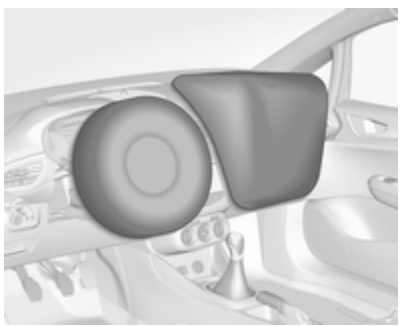

Os airbags cheios amortecem o impacto, reduzindo consideravelmente o risco de ferimentos na parte superior do corpo e cabeça dos passageiros da frente.

⚠ Aviso

A protecção só é a ideal se o banco estiver na posição correcta.

Posição do banco ⇨ 39.

Manter a área de insuflação do airbag sem obstruções.

Colocar o cinto de segurança correctamente e apertá-lo bem. Só então os airbags estão aptos a disponibilizar protecção.

Sistema de airbag lateral

O sistema de airbags laterais é composto por um airbag em cada um dos encostos dos bancos dianteiros. A localização é identificada pela palavra **AIRBAG**.

O sistema de airbag lateral dispara no caso de impacto lateral de determinada gravidade. A ignição tem de estar ligada.

Os airbags cheios amortecem o impacto, reduzindo consideravelmente o risco de ferimentos na parte superior do corpo e da pélvis, no caso de colisão lateral.

⚠ Aviso
Manter a área de insuflação do airbag sem obstruções.

Advertência
Utilizar apenas capas de bancos aprovadas para o veículo em questão. Ter cuidado para não tapar os airbags.

Sistema de airbag de cortina

O sistema de airbags de cortina é composto por um airbag montado na estrutura das janelas, um de cada lado. A localização é identificada pela palavra **AIRBAG** nos pilares do tejadilho.

O sistema de airbag de cortina dispara no caso de impacto lateral de determinada gravidade. A ignição tem de estar ligada.

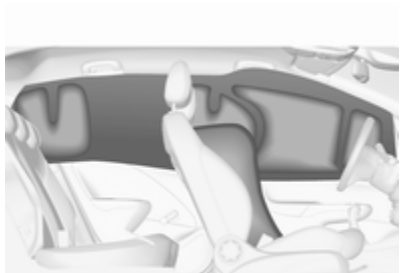

Os airbags cheios amortecem o impacto, reduzindo consideravelmente o risco de ferimentos na cabeça, no caso de impacto lateral.

⚠Aviso

Manter a área de insuflação do airbag sem obstruções.

Os ganchos existentes nas pegas da estrutura do tejadilho são apenas adequados para pendurar peças de roupa leves, sem cabides. Não ter itens nessas peças de vestuário.

Desativação de airbag

O sistema de airbags do passageiro dianteiro deve ser desativado para o sistema de retenção para crianças no banco do passageiro de acordo com as instruções fornecidas nas tabelas ⇨ 54.

Os restantes sistemas de airbags, os pré-tensores do cinto e todos os sistemas de airbags do condutor permanecerão activos.

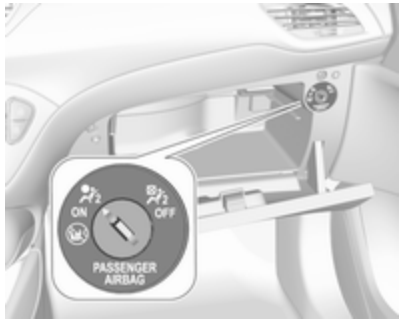

Utilizar a chave de ignição para seleccionar a posição do interruptor:

OFF : o airbag do passageiro da frente é desactivado e não se encherá no caso de colisão. A luz de aviso OFF fica acesa continuamente na consola central

ON : airbag para passageiro da frente está activo

⚠Perigo

Desactivar o airbag do passageiro apenas em caso de utilização de um sistema de retenção para crianças sujeito às instruções e restrições indicadas nas tabelas ⇨ 54.

Caso contrário, há o risco de ferimentos fatais para uma pessoa sentada no banco do passageiro dianteiro com o airbag desactivado.

Se a luz de aviso se acender durante aprox. 60 segundos após a ignição ter sido ligada, o sistema de airbag do passageiro dianteiro disparará em caso de colisão.

Se ambas as luzes de aviso acenderem simultaneamente, existe uma avaria no sistema. O estado do sistema não é visível, pelo que ninguém deve ocupar o banco do passageiro da frente. Contactar uma oficina imediatamente.

Alterar estado apenas quando o veículo está parado com a ignição desligada.

Estatuto permanece até a próxima mudança.

Indicador de comando para desactivação do Airbag ⇨ 97.

Sistemas de segurança para crianças

Sistemas de retenção para crianças

Recomendamos os sistemas de retenção para crianças Opel, os quais foram concebidos especificamente para o veículo.

Os sistemas de retenção para crianças indicados a seguir são recomendados para as seguintes classes de peso:

- **Grupo 0, Grupo 0+**

  Maxi Cosi Cabriofix plus Easyfix, para crianças até 13 kg
- **Grupo I**

  OPEL Duo, para crianças de 13 kg a 18 kg de peso neste grupo

Quando está a ser utilizado um sistema de segurança para crianças, é favor ter atenção às instruções de montagem e utilização que se seguem, assim como às fornecidas com o sistema de retenção para crianças.

Verifique a legislação e regulamentação local quanto ao uso obrigatório de sistemas de retenção para crianças. Em alguns países, é proibido utilizar sistemas de segurança para crianças em alguns bancos.

⚠ Perigo

Em caso de utilização de um sistema de retenção para crianças virado pata trás no banco do passageiro dianteiro, o sistema de airbags do passageiro dianteiro deve ser desactivado. Isto aplica-se igualmente a determinados sistemas de retenção para crianças conforme indicados nas tabelas ⇨ 54.

Desactivação de airbag ⇨ 51.

Etiqueta do airbag ⇨ 46.

Os bancos traseiros são o local mais conveniente para aplicar um sistema de segurança para crianças.

As crianças devem viajar viradas para a parte traseira do veículo até o mais tarde que for possível. Garante-se, assim, que a espinha dorsal da criança, que ainda é muito frágil, fica sujeita a menos pressão no caso de um acidente.

Seleccionar o sistema correcto

Utilizar apenas sistemas de retenção adequados, por exemplo, aqueles que cumprem os regulamentos UNECE em vigor.

Certificar-se que o sistema de segurança para crianças que vai ser montado é compatível com o tipo de veículo. Consultar as tabelas nas páginas seguintes, as instruções fornecidas juntamente com o sistema de retenção para crianças e a lista de tipos de veículos dos sistemas não universais de retenção para crianças.

Certificar-se de que o local da montagem do sistema de retenção para crianças no veículo é correcto; consultar as tabelas seguintes.

Deixar as crianças entrarem e saírem do veículo apenas pelo lado do passeio (lado sem trânsito).

Quando o sistema de segurança para crianças não está a ser utilizado, fixar a cadeirinha com um cinto de segurança ou retirá-la do veículo.

Os sistemas de retenção para crianças podem ser fixados com suportes de montagem ISOFIX, Top-Tether se disponível, e/ou um cinto de segurança de três pontos. Consultar as tabelas seguintes.

Advertência
Não colar nada nos sistemas de segurança para crianças nem tapá-los com outros materiais.

Um sistema de segurança para crianças que tenha sido sujeito a tensão num acidente deve ser substituído.

Locais de montagem dos sistemas de segurança para crianças

Opções previstas para a fixação de um sistema de retenção para crianças com cinto de segurança de três pontos

Classe de peso e idade	No banco do passageiro dianteiro airbag activado	No banco do passageiro dianteiro airbag desactivado	Nos bancos exteriores traseiros	No banco traseiro central
Grupo 0: até 10 kg ou cerca de 10 meses	X	U[1,2]	U/L[3]	X
Grupo 0+: até 13 kg ou cerca de 2 anos	X	U[1,2]	U/L[3]	X
Grupo I: de 9 a 18 kg ou cerca de 8 meses a 4 anos	X	U[1,2]	U/L[3,4]	X
Grupo II: de 15 a 25 kg ou cerca de 3 a 7 anos	U[1,2]	X	U/L[3,4]	X
Grupo III: de 22 a 36 kg ou cerca de 6 a 12 anos	U[1,2]	X	U/L[3,4]	X

U : adequabilidade universal em conjunto com o cinto de segurança de três pontos
L : próprio para sistemas especiais de retenção para crianças das categorias "veículo específico", "restrito" ou "semi--universal". O sistema de retenção para crianças deve ser aprovado para o tipo de veículo específico (consulte a lista de tipos de veículos do sistema de retenção para crianças)
X : nenhum sistema de retenção para crianças autorizado para este grupo de peso
1 : deslocar o banco para a frente o necessário e regular a inclinação do encosto do banco o necessário para uma posição vertical, no sentido de garantir que o cinto possa correr para a frente a partir do ponto de fixação superior

[2] : deslocar o ajuste da altura do banco para cima o necessário e regular a inclinação do encosto do banco o necessário para uma posição vertical, no sentido de garantir que o cinto fica bem apertado do lado do fecho
[3] : deslocar o respectivo banco dianteiro à frente do sistema de retenção para crianças para a frente o necessário
[4] : ajustar o respectivo encosto do banco para a posição mais recuada ⇨ 71, ajustar o respectivo encosto de cabeça o necessário ou, se necessário, removê-lo ⇨ 37

Opções de montagem autorizadas para um sistema de segurança para crianças ISOFIX

Classe por peso	Classe por altura	Característica	No banco do passageiro dianteiro[5] airbag activado	No banco do passageiro dianteiro[5] airbag desactivado	Nos bancos exteriores traseiros	No banco traseiro central
Grupo 0: até 10 kg ou cerca de 10 meses	E	ISO/R1	X	IL	IL[3]	X
Grupo 0+: até 13 kg ou cerca de 2 anos	E	ISO/R1	X	IL	IL[3]	X
	D	ISO/R2	X	IL	IL[3]	X
	C	ISO/R3	X	IL	IL[3]	X
Grupo I: de 9 a 18 kg ou cerca de 8 meses a 4 anos	D	ISO/R2	X	IL	IL[3,4]	X
	C	ISO/R3	X	IL	IL[3,4]	X
	B	ISO/F2	X	IL/IUF	IL, IUF[3,4]	X
	B1	ISO/F2X	X	IL/IUF	IL, IUF[3,4]	X
	A	ISO/F3	X	IL/IUF	IL, IUF[3,4]	X

Classe por peso	Classe por altura	Característica	No banco do passageiro dianteiro[5] airbag activado	airbag desactivado	Nos bancos exteriores traseiros	No banco traseiro central
Grupo II: de 15 a 25 kg ou cerca de 3 a 7 anos			IL[1,2]	X	IL[3,4]	X
Grupo III: de 22 a 36 kg ou cerca de 6 a 12 anos			IL[1,2]	X	IL[3,4]	X

IL : indicado para sistemas de retenção ISOFIX específicos das categorias "veículo específico", "restrito" ou "semiuniversal". (Pontos de fixação ISOFIX/Top-Tether opcionais para o banco do passageiro dianteiro, mas não disponíveis para bancos desportivos.) O sistema de retenção ISOFIX deve ser aprovado para o tipo de veículo específico (consulte a lista de tipos de veículos do sistema de retenção para crianças)

IUF : indicado para sistemas de retenção para crianças ISOFIX específicos virados para a frente da categoria universal aprovados para utilização nesta classe de peso (pontos de fixação ISOFIX/Top-Tether opcionais para o banco do passageiro dianteiro, mas não disponíveis para bancos desportivos)

X : nenhum sistema de retenção para crianças ISOFIX aprovado para esta classe de peso

1 : deslocar o banco para a frente o necessário e regular a inclinação do encosto do banco o necessário para uma posição vertical, no sentido de garantir que o cinto possa correr para a frente a partir do ponto de fixação superior

2 : deslocar o ajuste da altura do banco para cima o necessário e regular a inclinação do encosto do banco o necessário para uma posição vertical, no sentido de garantir que o cinto fica bem apertado do lado do fecho

3 : deslocar o respectivo banco dianteiro à frente do sistema de retenção para crianças para a frente o necessário

4 : ajustar o respectivo encosto do banco para a posição mais recuada ⇨ 71, ajustar o respectivo encosto de cabeça o necessário ou, se necessário, removê-lo ⇨ 37

5 : pontos de fixação ISOFIX/Top-Tether opcionais para o banco do passageiro dianteiro (não disponíveis para bancos desportivos)

Classe por altura e dispositivo de cadeirinha ISOFIX

A - ISO/F3	:	sistema de retenção para crianças virado para a frente para crianças de tamanho máximo na classe de peso dos 9 aos 18 kg
B - ISO/F2	:	sistema de retenção para crianças virado para a frente para crianças mais pequenas na classe de peso dos 9 aos 18 kg
B1 - ISO/F2X	:	sistema de retenção para crianças virado para a frente para crianças mais pequenas na classe de peso dos 9 aos 18 kg
C - ISO/R3	:	sistema de retenção para crianças virado para trás para crianças de tamanho máximo na classe de peso até aos 18 kg
D - ISO/R2	:	sistema de retenção para crianças virado para trás para crianças mais pequenas na classe de peso até aos 18 kg
E - ISO/R1	:	sistema de retenção para crianças virado para trás para crianças pequenas na classe de peso até aos 13 kg

Sistemas de segurança para crianças ISOFIX

Neste veículo fixar aos suportes de montagem ISOFIX os sistemas de segurança ISOFIX aprovados para crianças. As posições do sistema de retenção para crianças ISOFIX específicas para o veículo são indicada na tabela por IL.

O veículo está equipado com guias nos encostos dos bancos para suportar a instalação do sistema de retenção para crianças.

Sistemas de segurança para crianças ISOFIX nos bancos traseiros

Os suportes de montagem ISOFIX nos bancos traseiros são identificados pelo logótipo ISOFIX no encosto do banco.

Abrir as abas de cobertura das guias antes de montar o sistema de retenção para crianças. Após a remoção do sistema de retenção para crianças, fechar as abas.

Sistemas de segurança para crianças ISOFIX no banco do passageiro dianteiro

Colocar o sistema de retenção para crianças no centro no banco e empurrar para trás. Certificar-se de que o sistema de retenção para crianças fica correctamente engatado.

Sistemas de segurança para crianças Top-Tether

Além do acessório ISOFIX, fixar a fita Top-Tether ao Sistema de segurança para crianças Top-Tether.

Os sistemas de retenção ISOFIX para crianças com posições de categoria universal estão marcados na tabela com IUF.

Olhal de fixação Top-Tether nos bancos traseiros

O veículo tem dois olhais de fixação na parte posterior dos bancos traseiros.

Os olhais de fixação Top-Tether estão identificados com o símbolo para cadeirinha de criança.

Olhal de fixação Top-Tether no banco do passageiro dianteiro

Um ponto de fixação adicional situa--se na calha do banco do passageiro, no espaço traseiro para os pés.

Arrumação

Compartimentos de arrumação ... **60**
Porta-luvas ... 60
Suporte para bebidas ... 61
Arrumação na parte dianteira do veículo ... 62
Compartimento de arrumação por baixo do banco ... 62
Sistema de suporte traseiro ... 62
Bagageira ... **71**
Cobertura da bagageira ... 73
Cobertura do piso na bagageira ... 74
Olhais de fixação ... 75
Triângulo de pré-sinalização ... 76
Kit de primeiros socorros ... 76
Sistema de bagageira de tejadilho ... **77**
Bagageira de tejadilho ... 77
Indicações de carregamento ... **78**

Compartimentos de arrumação

⚠ Aviso

Não arrumar objectos pesados ou objectos afiados nos compartimentos de arrumação. Se isso acontecer, a tampa do compartimento de arrumação pode abrir e os ocupantes do veículo podem ficar feridos devido a os objectos serem projectados no caso de uma travagem a fundo, uma mudança de direcção súbita ou um acidente.

Porta-luvas

Puxar a alavanca para abrir a tampa do porta-luvas.

O porta-luvas contém um suporte para moedas e um adaptador para os parafusos de bloqueio das rodas.

O porta-luvas deve estar fechado durante a condução.

Suporte para bebidas

Os suportes para copos encontram-se na consola central.

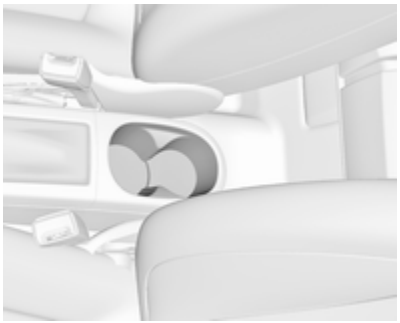

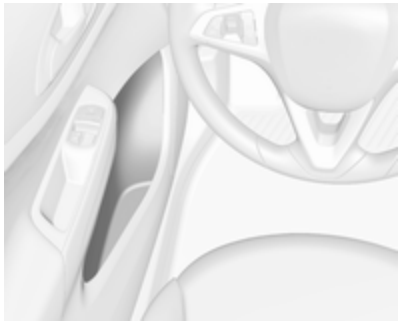

As bolsas nas portas foram concebidas para transportarem garrafas.

Suportes adicionais para garrafas estão localizados nos painéis laterais traseiros.

Presilha flexível para suporte de bebidas

Uma presilha amovível em borracha está localizada no compartimento de arrumação à frente da alavanca selectora. Puxar para fora a presilha para prender um copo ou um cinzeiro.

Arrumação na parte dianteira do veículo

Os compartimentos de arrumação estão localizados por baixo do interruptor das luzes, na consola central, nas bolsas das portas e nos painéis laterais juntos aos bancos traseiros.

Compartimento de arrumação por baixo do banco

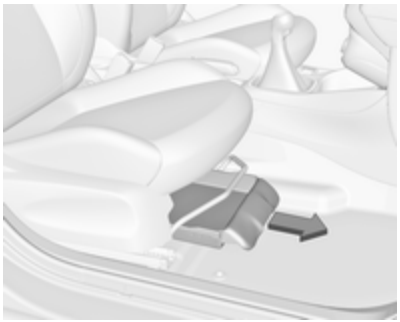

Levantar na extremidade com reentrância e puxar para fora. Carga máxima: 1,5 kg. Para fechar, empurrar e engatar.

Sistema de suporte traseiro

O sistema de suporte traseiro (sistema Flex-Fix) permite segurar bicicletas num transportador integrado no piso do veículo que é puxado para fora. O transporte de outros objectos não é permitido.

A carga máxima do sistema de suporte traseiro é de 40 kg. A carga máxima por bicicleta é de 20 kg.

A distância entre eixos de uma bicicleta não deve ser superior a 1,2 metros. Caso contrário, não é possível a fixação segura de uma bicicleta.

Quando não estiver a ser utilizado, o sistema de transporte pode ser novamente deslizado para o interior do piso do veículo.

Não deve haver quaisquer objectos sobre as bicicletas que poderiam soltar-se durante o transporte.

Atenção

Não fixar bicicletas com pedaleiras em carbono nos suportes para bicicletas. As bicicletas podem ficar danificadas.

Expansão

Abrir a tampa da bagageira.

⚠Aviso

Não deve haver ninguém na zona de extensão do sistema de transporte traseiro; risco de lesão.

Empurrar a alavanca para cima. O sistema desengata rapidamente e sai para fora do pára-choques.

Puxar completamente para fora o sistema de transporte traseiro até se ouvir o encaixe do sistema.

Assegurar que não é possível introduzir o sistema de suporte traseiro sem puxar a patilha de novo.

⚠Aviso

Só é permitido montar objectos no sistema de transporte traseiro se o sistema tiver sido bem engatado. Se o sistema de transporte traseiro não engatar adequadamente, não coloque objectos no sistema e deslize o sistema para trás. Recorrer à ajuda de uma oficina.

Instalar as luzes da bagageira

Desmontar primeiro luz traseira de trás (**1**), e depois a luz traseira da frente (**2**) dos nichos.

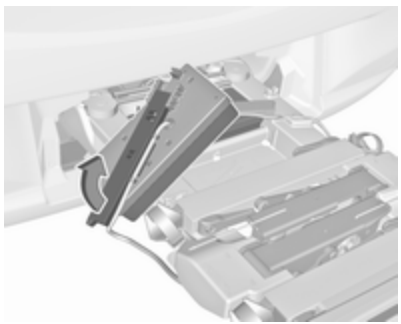

Abrir o suporte da luz na parte de trás da luz traseira completamente até que engate.

Empurrar a maneta para baixo e empurrar o suporte da luz no retentor até engatar.

Realizar este procedimento com ambas as luzes traseiras.

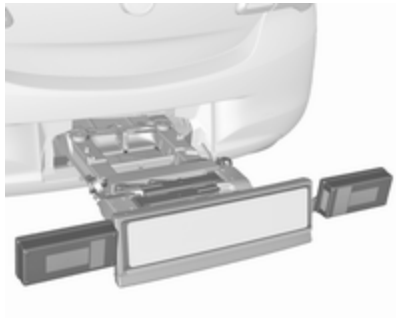

Verificar a posição do cabo e da lâmpada para garantir que estes estão corretamente instalados e presos.

Tranque o sistema de transporte traseiro

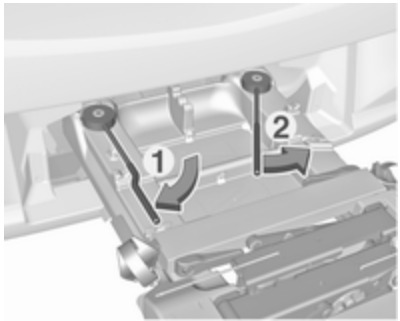

Rode a maneta da esquerda (**1**) primeiro, seguido pela maneta direita (**2**) até parar. Ambas as manetas devem apontar para trás, de outra forma não se garante uma funcionalidade segura.

Advertência
Fechar a porta traseira.

Desdobrar as reentrâncias do pedal

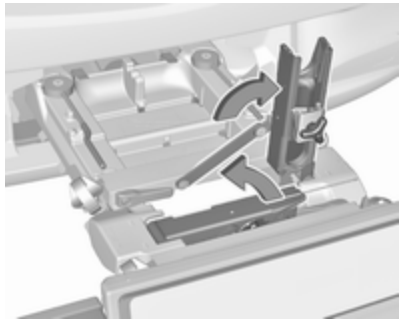

Desdobrar uma ou as duas reentrâncias para cima até que o apoio diagonal encaixe.

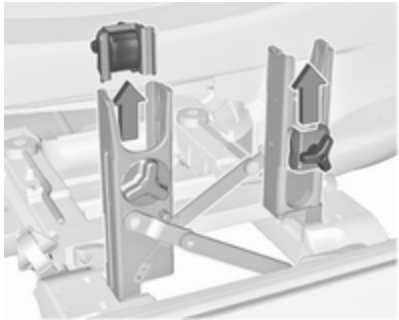

Retirar a estrutura de manivela do pedal das respectivas reentrâncias.

Adaptação do sistema de transporte traseiro a uma bicicleta

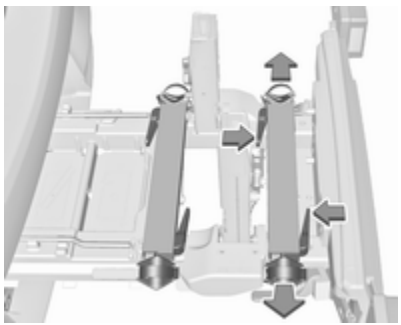

Pressionar a alavanca e retirar o nicho da roda.

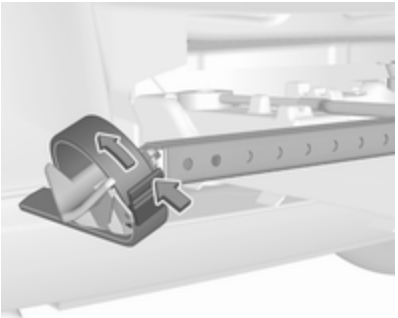

Empurrar a patilha no corpo retentor e removê-lo.

Preparar a bicicleta para ser presa

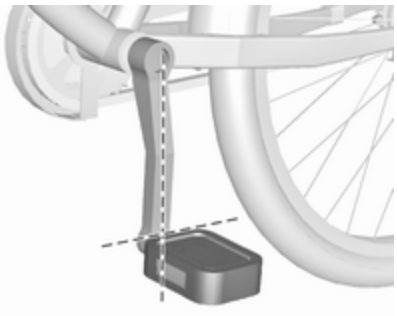

Advertência
A largura máxima da pedaleira é 38,3 mm e a profundidade máxima é 14,4 mm.

Rodar o pedal esquerdo (sem corrente dentada) verticalmente para baixo. O pedal na superfície esquerda do mesmo deve ser horizontal.

A parte dianteira da bicicleta deve ter a roda da frente para a esquerda.

A traseira da bicicleta deve ter a roda dianteira para a direita.

Prender uma bicicleta ao sistema de transporte traseiro

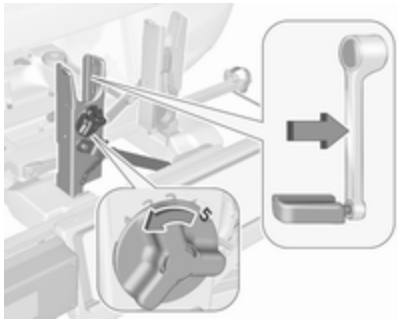

Com a alavanca de rotação sobre a superfície do pedal, adaptar os pedais ajustáveis à unidade da superfície do pedal até à saliência da superfície do pedal.

Se a bicicleta tiver superfícies de pedal direitos, desapertar a unidade de superfície do pedal completamente (posição **5**).

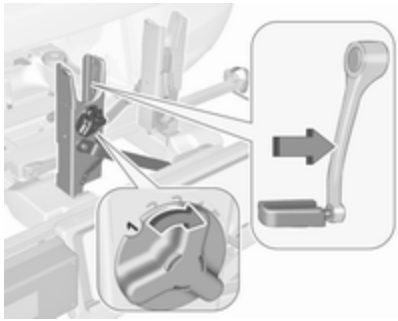

Se a bicicleta tiver superfícies de pedal curvas, enroscar a unidade de superfície do pedal completamente (posição **1**).

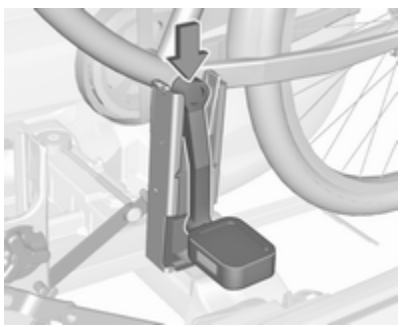

Colocar a bicicleta. A superfície do pedal deve estar no nicho de abertura do mesmo como se vê na imagem.

Atenção

Certifique-se que o pedal não toca na superfície do suporte da extremidade traseira. Caso contrário, os jogos de bielas poderão danificar-se durante o transporte.

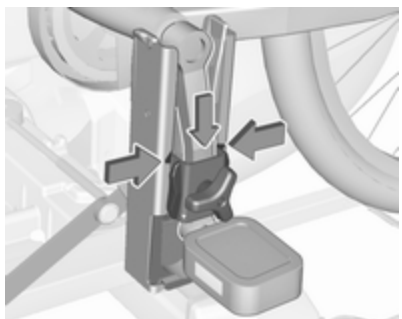

Inserir por cima, o encaixe da pedaleira na calha exterior de cada nicho da pedaleira e deslizá-la para baixo até pelo menos por baixo dos entalhes.

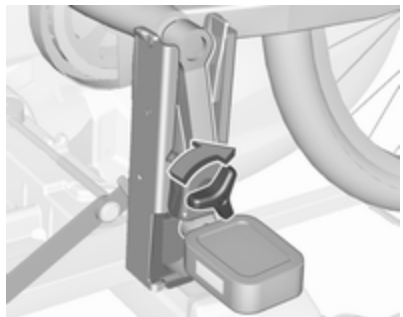

Anexar a superfície do pedal ao rodar o parafuso de anexo na montagem do pedal.

Posicionar as reentrâncias das rodas de modo que a bicicleta fique aproximadamente na horizontal. Aqui, a distância entre os pedais e a porta traseira deve ser pelo menos 5 cm.

Ambos os pneus das bicicletas têm de estar nos nichos das rodas.

Atenção

Garantir que as reentrâncias das rodas estão suficientemente estendidas para fora para permitir que ambos os pneus da bicicleta fiquem colocados nas reentrâncias. Caso contrário, não é possível garantir a montagem horizontal da bicicleta. Ignorar este aviso poderá resultar em danos nas rodas da bicicleta causados por gases de escape quentes.

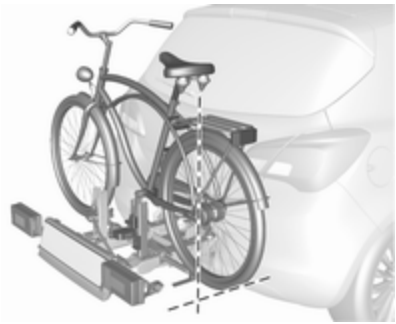

Alinhar a bicicleta na direcção longitudinal do veículo: Desapertar um pouco a estrutura do pedal.

Colocar a bicicleta na vertical usando a manivela de rotação do nicho da superfície do pedal.

Se duas bicicletas se obstruírem uma à outra, a posição das mesmas pode ser adaptada ajustando o volante e os nichos das rodas assim como as manivelas rotativas da superfície do pedal até as bicicletas deixarem de se tocar. Garantir que há uma folga suficiente em relação ao veículo.

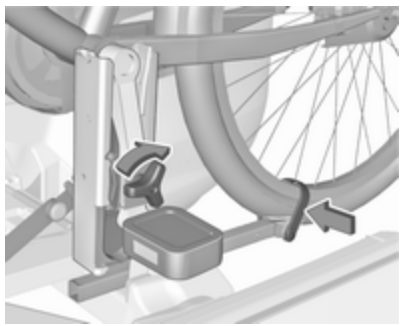

Aperte manualmente os parafusos de fixação da armação do rolamento do pedal até ao máximo.

Prender ambas as rodas das bicicletas usando cintos de retenção.

Verificar a bicicleta para garantir que está presa.

Atenção

Assegurar-se que o espaço entre a bicicleta e o veículo é de pelo menos 5 cm. Se necessário, liberte o guiador e rode para o lado.

As definições para as reentrâncias da roda e na alavanca rotativa nas reentrâncias da superfície do pedal deverão ser anotadas e guardadas para cada uma das bicicletas. Uma pré-configuração correcta facilitará a recolocação da bicicleta.

Advertência
É recomendado instalar um sinal de aviso na bicicleta mais à retaguarda para aumentar a visibilidade.

Desmontar a bicicleta do sistema de transporte traseiro

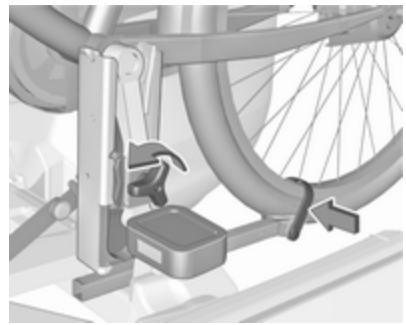

Desapertar os cintos de retenção de ambas as bicicletas.

Segurar a bicicleta, desapertar o parafuso de fixação da estrutura do rolamento do pedal, depois elevar a estrutura do rolamento do pedal para a remover.

Recolher o sistema de transporte traseiro

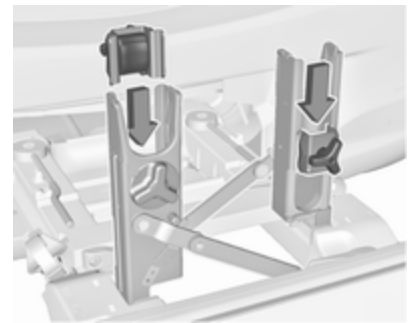

Empurrar os apoios da superfície do pedal na reentrância da superfície do pedal como mostra a figura.

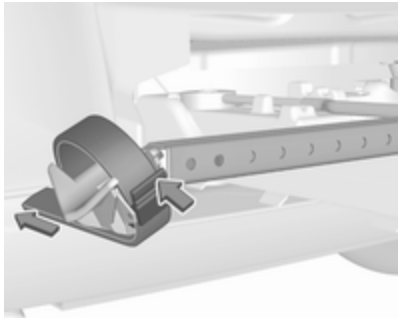

Insira o cinto de retenção e empurre com força para trás tanto quanto possível.

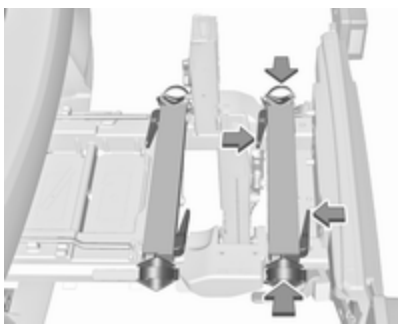

Pressionar a alavanca de abertura e deslizar os intervalos das rodas completamente até onde cheguem.

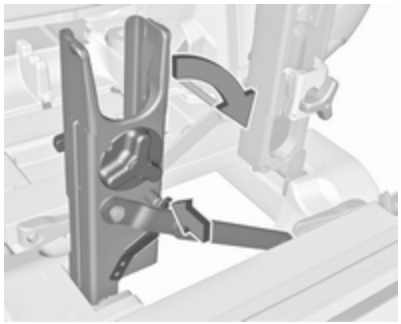

Desencaixar a alavanca de fecho no suporte diagonal e dobrar ambas as reentrâncias da superfície do pedal para baixo.

⚠Aviso
Risco de se magoar.

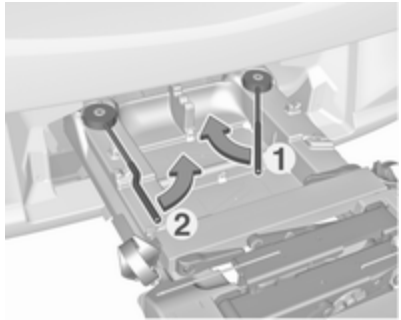

Rode a maneta direita primeiro (**1**) para a frente, seguida pela maneta esquerda (**2**), até que possam ser encaixadas nas suas respectivas reentrâncias.

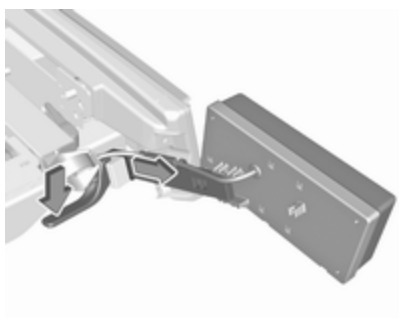

Empurrar a maneta para baixo e puxar ambos os suportes da lâmpada para fora das reentrâncias.

Dobrar os suportes da luz na parte de trás das luzes traseiras.

Coloque primeiro a luz traseira da frente (**1**), depois a luz traseira de trás (**2**) nos nichos e empurra o mais possível para baixo. Empurrar os cabos para as guias de forma a evitar danos.

Abrir a tampa da bagageira.

Empurrar a alavanca de libertação para cima e manter nessa posição. Levantar ligeiramente o sistema e pressioná-lo na reentrância até engatar.

A alavanca de abertura deve regressar à posição original.

⚠Aviso
Se o sistema não puder ser engatado correctamente, pedir ajuda numa oficina.

Bagageira

Expansão da bagageira

O encosto traseiro pode ser trancado em duas posições. Ao transportar itens volumosos, prendê-los numa posição vertical.

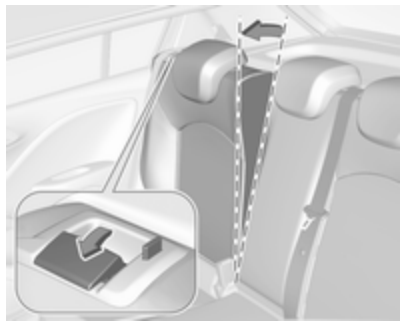

Encosto dividido

Puxar o punho de desengate no lado relevante e o encosto para a posição vertical e encaixar.

Encosto único

Puxar o punho de desengate nos dois lados e o encosto para a posição vertical e encaixar.

Quando se destrancar, aparecerá uma marca vermelha ao lado da alavanca de libertação. O encosto está correctamente encaixado quando as marcas vermelhas nos dois lados perto da alavanca de desengate deixam de se ver.

Rebater os encostos traseiros

Retirar a tampa da bagageira, conforme necessário.

Empurrar os encostos de cabeça para baixo, premindo a lingueta.

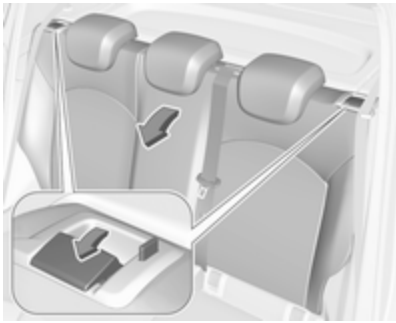

Conduzir os cintos de segurança pelos suportes laterais para evitar que se danifiquem. Ao rebater o encosto do banco, puxar os cintos de segurança ao mesmo tempo.

Encosto dividido

Puxar o punho de desengate no lado relevante e rebater sobre o assento do banco.

Encosto único

Puxar o punho de desengate nos dois lados e rebater sobre o assento do banco.

Se o veículo tiver de ser carregado utilizando uma porta de trás, retirar o cinto de segurança da corrediça do encosto e inserir a lingueta na reentrância, conforme se mostra na imagem.

Para endireitar, levantar o encosto do banco e guiá-lo para uma posição vertical até se ouvir um som de encaixe.

Assegurar que os cintos de segurança dos bancos exteriores são colocados nas corrediças dos cintos correspondentes.

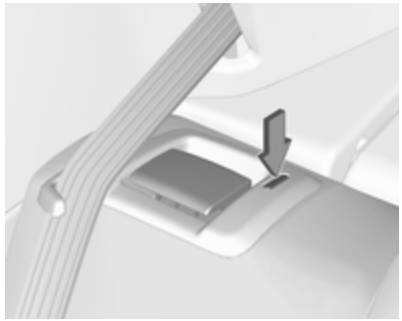

O encosto está correctamente encaixado quando as marcas vermelhas nos dois lados perto da alavanca de desengate deixam de se ver.

⚠Aviso

Conduzir o veículo apenas se os encostos estiverem firmemente engatados na devida posição. Caso contrário, existe o risco de ferimentos pessoais ou danos na carga ou veículo no caso de travagem forte ou colisão.

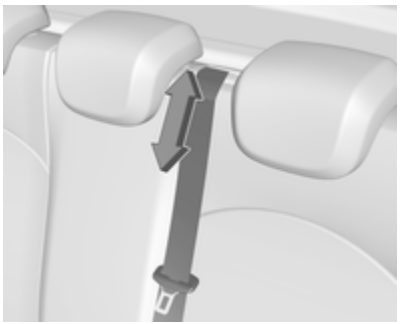

O cinto de segurança do banco do meio pode ficar bloqueado se o apoio das costas é levantado demasiado depressa. Para desbloquear o enrolador, empurrar ou puxar o cinto de segurança aproximadamente 20 mm e soltá-lo.

Cobertura da bagageira

Não colocar quaisquer objectos na tampa.

Dois volumes de 3 portas/5 portas

Remoção

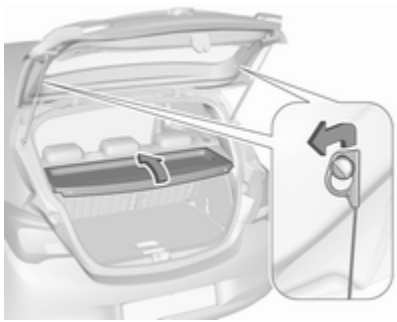

Desengatar as correias de segurança da porta da bagageira.

Levantar a cobertura na parte de trás e empurrá-la para cima na frente.

Retirar a tampa.

Arrumação

Se carregar completamente a bagageira, arrumar a cobertura da bagageira nos bancos traseiros ou removê-la do veículo.

Colocação

Encaixar a tampa nas calhas e rebater para baixo. Fixar as correias de fixação à porta da bagageira.

Carrinha de entregas

A cobertura do compartimento de carga tem quatro segmentos que podem ser removidos individualmente e inseridos.

Remoção

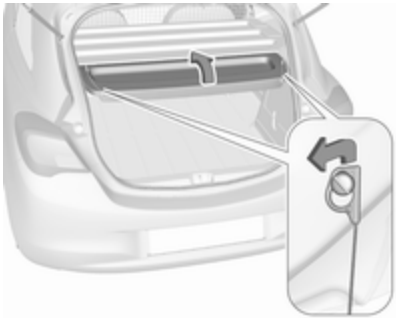

Para remover a cobertura traseira, desengatar as correias de segurança da porta da bagageira.

Levantar a cobertura na parte de trás e empurrá-la para cima na frente. Retirar a tampa.

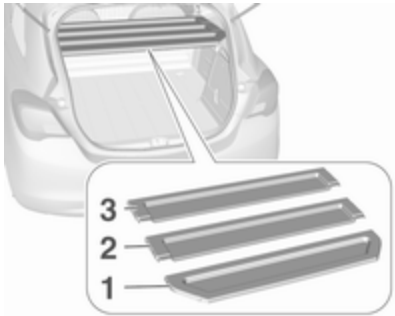

Para remover os outros três segmentos (ordem 1 a 3) levantar atrás, desencaixar, rodar e remover.

Colocação

Instalar os segmentos pela ordem 3 a 1. Encaixar os segmentos nas reentrâncias laterais.

Os segmentos sobrepõem-se nos pontos de ligação quando estão fechados.

Para instalar a cobertura traseira, engatar a cobertura nas calhas laterais e rebater para baixo. Fixar as correias de fixação à porta da bagageira.

Cobertura do piso na bagageira

Cobertura do piso traseiro

Levantar a cobertura do piso traseiro para aceder ao equipamento de avaria de emergência.

Ferramentas ⇨ 227.

Nos modelos com kit de reparação de pneus no lado direito da bagageira, o espaço da roda sobresselente pode ser utilizado como compartimento adicional de arrumação. Kit de reparação dos pneus ⇨ 237.

Piso de posição dupla

O piso da bagageira de posição dupla pode ser inserido na bagageira em duas posições:

- directamente por cima da cobertura do espaço da roda sobressalente ou da cobertura do piso
- ou nas aberturas superiores na bagageira

Para o retirar, levantar o piso do compartimento de carga usando a reentrância e puxar para trás.

Para o inserir, empurrar o piso do compartimento de carga para a frente na guia correspondente e depois baixá-lo.

Caso esteja montado na posição superior, o espaço entre o piso do compartimento de carga e a cavidade da roda sobresselente pode ser utilizado como compartimento de arrumação.

Nesta posição, se os encostos dos bancos traseiros estiverem rebatidos, é criado um compartimento de carga praticamente plano.

O piso duplo da bagageira suportar uma carga que não exceda os 100 kg. Na posição inferior, o piso duplo do compartimento de carga pode suportar a carga máxima admissível.

Dica geral

⚠ Aviso

Por razões de segurança, arrumar todas as peças na bagageira nas devidas posições, conduzir sempre com a tampa do piso traseiro fechada e, se possível, com os encostos dos bancos traseiros levantados.

Caso contrário, os ocupantes do veículo podem ficar feridos devido à projecção de objectos na eventualidade de uma travagem de emergência, uma mudança súbita de direcção ou um acidente.

Olhais de fixação

Dois volumes de 3 portas/5 portas

Os olhais de fixação são concebidos para prender itens e evitar que deslizem, p. ex. cintas de fixação ou rede de bagagem.

Carrinha de entregas

As cargas podem ser presas utilizando os quatro olhais de fixação na bagageira

Triângulo de pré--sinalização

O triângulo de pré-sinalização é guardado na bagageira por baixo da porta da bagageira.

Kit de primeiros socorros

Arrumar o kit de primeiros socorros no compartimento na parede da esquerda da bagageira.

Para abrir o compartimento, solte a cobertura e abra-o.

Sistema de bagageira de tejadilho

Bagageira de tejadilho

Por razões de segurança e para evitar danos no tejadilho, recomenda--se a utilização do sistema de barras de tejadilho aprovado para o veículo. Para mias informações contactar a sua oficina.

Seguir as instruções de instalação e remover as barras de tejadilho quando não estiverem a ser utilizadas.

Encaixar em modelo sem tecto de abrir

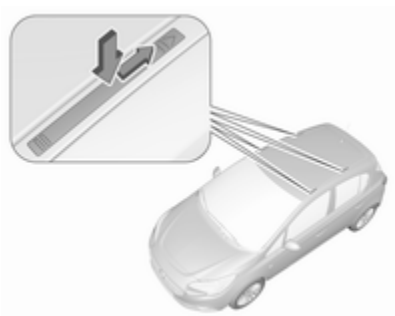

Empurrar as coberturas para ocultar as barras do tejadilho e empurrar para trás com uma chave da tampa da válvula ⇨ 227.

Encaixar em modelo com tecto de abrir

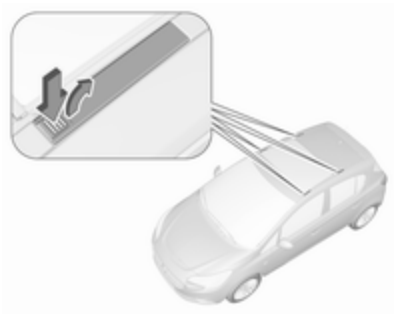

Desencaixar as coberturas que ocultam as barras do tejadilho empurrando os carretos na direcção da seta e retirar para cima. Para fechar a armação das barras do tejadilho, insira primeiro as coberturas na frente e engate os carretos na traseira.

Fixe as barras do tejadilho no ponto adequado, consulte as instruções do sistema de barras do tejadilho incluídas.

Indicações de carregamento

- Os objectos pesados colocados na bagageira devem ser empurrados contra os encostos do banco. Certificar-se de que os encostos dos bancos estão bem engatados. Se se puder empilhar objectos, os objectos mais pesados devem ficar por baixo.
- Prender os objectos com cintas fixadas aos olhais de fixação ⇨ 75.
- Utilizar o gancho na parede lateral direita da bagageira para pendurar os sacos de compras. Carga máxima: 5 kg.
- Prender objectos soltos na bagageira para evitar que deslizem.
- Ao transportar objectos na bagageira, os encostos dos bancos traseiros não devem estar inclinados para a frente.
- Não deixar que a carga passe para além da extremidade superior dos encostos dos bancos.
- Não colocar quaisquer objectos na tampa da bagageira ou no painel de instrumentos, e não cobrir o sensor que se encontra na parte de cima do painel de instrumentos.
- A carga não deve dificultar o funcionamento dos pedais, do travão-de-mão e da alavanca selectora das mudanças nem deve restringir a liberdade de movimentos do condutor. Não colocar no interior objectos que não sejam presos.
- Não conduzir com a bagageira aberta.

⚠Aviso

Certificar-se sempre que a carga no veículo está arrumada em segurança. Caso contrário, os objectos podem ser projectados no interior do veículo e provocar ferimentos ou danos na carga ou veículo.

- A carga útil é a diferença entre o peso bruto do veículo admissível (ver placa de identificação do veículo ⇨ 259) e a tara CE.

  Para calcular a carga, introduzir os dados para o seu veículo na tabela de pesos no início deste manual.

  A tara CE inclui o peso do condutor (68 kg), bagagem (7 kg) e todos os fluidos (depósito de combustível 90% cheio).

  O equipamento opcional e os acessórios aumentam a tara.
- Conduzir com carga no tejadilho aumenta a sensibilidade do

veículo a ventos cruzados e afecta negativamente a manobrabilidade do veículo por aumentar o centro de gravidade do veículo. Distribuir a carga uniformemente e prendê-la bem com cintas de fixação. Ajustar a pressão dos pneus e a velocidade do veículo em conformidade com as condições de carga. Verificar e apertar as cintas frequentemente.

Não conduzir a mais de 120 km/h.

A carga no tejadilho autorizada é de 75 kg. A carga no tejadilho é o peso combinado das barras de tejadilho e da carga.

Instrumentos, elementos de manuseamento

Comandos **81**
Ajuste do volante 81
Telecomandos no volante 81
Volante aquecido 82
Buzina 82
Limpa para-brisas e lava para--brisas 82
Limpa-vidros do óculo traseiro e lava-vidros do óculo traseiro 84
Temperatura exterior 85
Relógio 86
Tomadas 88
Isqueiro 88
Cinzeiros 88

Luzes de aviso, indicadores de nível e indicadores **89**
Conjunto de instrumentos 89
Velocímetro 89
Conta-quilómetros 89
Conta-quilómetros parcial 89
Conta-rotações 90
Indicador do nível de combustível 90
Seletor de combustível 91
Indicador da temperatura do líquido de arrefecimento do motor 92
Visor de serviço 92
Luzes de aviso 93
Indicador de mudança de direcção 96
Aviso do cinto de segurança 96
Airbags e pré-tensores dos cintos 97
Desactivação do Airbag 97
Alternador 97
Luz de aviso de avaria 98
Indicação do próximo serviço 98
Sistema de travagem e embraiagem 98
Operar o pedal 98
Sistema de travagem antibloqueio (ABS) 99
Mudança de velocidades 99
Direção assistida 99
Aviso de desvio de trajetória 99
Sensores de estacionamento ultra-sónico 99
Programa electrónico de estabilidade desligado 99
Controlo electrónico de estabilidade e sistema de controlo da tracção 100
Sistema de controlo da tracção desligado 100
Pré-incandescência 100
Filtro de partículas diesel 100
Sistema de controlo da pressão dos pneus 100
Pressão do óleo de motor 101
Nível de combustível baixo 101
Imobilizador 101
Potência do motor reduzida 101
Autostop 101
Luz exterior 102
Luzes de máximos 102
Assistência dos máximos 102
Faróis de nevoeiro 102
Luzes de nevoeiro traseiras 102
Programador de velocidade 102
Veículo detectado à frente 102
Limitador de velocidade 102
Sistema de reconhecimento de sinais de trânsito 102
Porta aberta 102

Mostradores de informação **103**
Centro de Informação do Condutor 103

Mostrador de informação a cores 108
Mostrador de informação gráfica 109
Mensagens de falha 110
Sinais sonoros de aviso 112
Tensão da bateria 113
Personalização do veículo 114
OnStar 117

Comandos

Ajuste do volante

Destrancar a alavanca, ajustar o volante, e depois engatar a alavanca e assegurar que fica totalmente trancada.

Ajustar o volante apenas quando o veículo estiver parado e o volante tiver sido destrancado.

Telecomandos no volante

O programador de velocidade, o limitador de velocidade, a definição do aviso de colisão dianteira, o sistema de informação e lazer e um telemóvel conectado podem ser accionados através dos comandos no volante.

Sistemas de apoio ao condutor ⇨ 166.

Para mais informações consultar o manual do Sistema de informação e lazer.

Volante aquecido

Activar o aquecimento premindo ♨. A activação é indicada pelo LED no botão.

As áreas do volante em destaque para a colocação das mãos aquecem mais depressa e a uma temperatura superior do que outras áreas.

O aquecimento está operacional quando o motor está a trabalhar e durante Autostop.

Sistema Start/Stop ⇨ 147.

Buzina

Premir 📯.

Limpa para-brisas e lava para-brisas

Limpa-pára-brisas

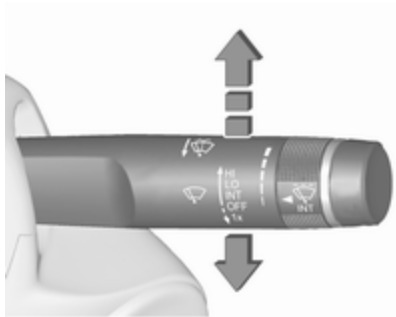

HI : Rápido
LO : Lento
INT : Passagens intermitentes
ou
Limpeza automática com sensor de chuva
OFF : desligado

Para uma só passagem quando o limpa-pára-brisas está desligado, pressionar a alavanca para baixo para a posição **1x**.

Não utilizar se o pára-brisas estiver congelado.

Desligar em estações de lavagem automática.

Intervalo regulável do limpa-pára--brisas

Alavanca do limpa-pára-brisas na posição **INT**.

Rodar o regulador para ajustar o intervalo de limpeza desejado:

intervalo curto : rodar o botão regulador para cima

intervalo longo : rodar o botão regulador para baixo

Limpeza automática com sensor de chuva

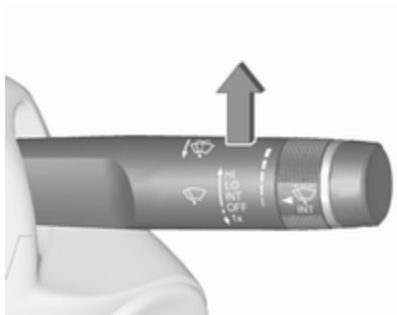

INT : Limpeza automática com sensor de chuva

O sensor de chuva detecta a quantidade de chuva no pára-brisas e regula automaticamente a frequência do limpa pára-brisas.

Se a frequência da passagem das escovas limpa-vidros for superior a 20 segundos, o braço do limpa-vidros desloca-se ligeiramente para baixo para a posição parada.

O sensor de chuva detecta a quantidade de água no pára-brisas e regula automaticamente a frequência das passagens do limpa-pára-brisas

Rodar o regulador para ajustar a sensibilidade:

sensibilidade baixa	:	rodar o botão regulador para baixo
sensibilidade alta	:	rodar o botão regulador para cima

Manter o sensor sem pó, sujidade e gelo.

Lava-pára-brisas

Puxar alavanca. O líquido do limpa--vidros é pulverizado no pára-brisas e o limpa-vidros faz algumas passagens.

Líquido lava-vidros ⇨ 210

Limpa-vidros do óculo traseiro e lava-vidros do óculo traseiro

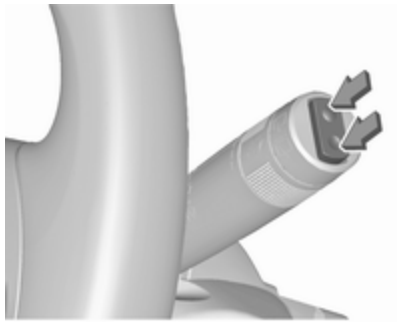

Pressionar o interruptor basculante para accionar o limpa-vidros do óculo traseiro:

posição superior	:	funcionamento contínuo
posição inferior	:	funcionamento intermitente
posição intermédia	:	desligado

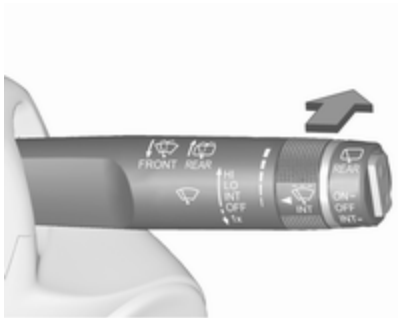

Empurrar alavanca. O líquido do limpa-vidros é pulverizado no óculo traseiro e o limpa-vidros faz algumas passagens.

Não utilizar se o óculo traseiro estiver congelado.

Desligar em estações de lavagem automática.

O limpa-vidros do óculo traseiro é ligado automaticamente quando o limpa-pára-brisas estiver ligado e se engatar a marcha-atrás.

A activação ou desactivação desta função pode ser alterada no menu **Definições** no Mostrador de informação.

Líquido lava-vidros ⇨ 210

Personalização do veículo ⇨ 114.

Temperatura exterior

Uma descida de temperatura será indicada de imediato e uma subida de temperatura será comunicada após um curto espaço de tempo. Temperaturas inferiores a 3 °C piscam no mostrador.

A figura ilustra o Mostrador de informação gráfica.

A figura ilustra o Mostrador de informação a cores.

Mostrador do nível superior

Se a temperatura exterior descer abaixo dos 3 °C, é apresentada uma mensagem de aviso no Centro de Informação do Condutor.

⚠Aviso
Pode já haver gelo na estrada, apesar de o visor indicar alguns graus acima dos 0 °C.

Relógio

Mostrador de informação gráfica

Premir **CONFIG** para abrir o menu **Definições**.

Deslocar-se através da lista e seleccionar o item do menu **Data/hora** para apresentar o respectivo submenu.

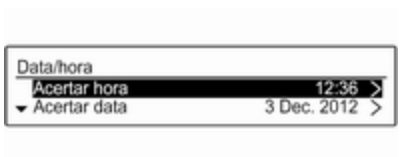

Advertência
Para obter uma descrição detalhada do funcionamento do menu, consultar o Manual de Informação e Lazer.

Acertar hora

Premir o botão **MENU-TUNE** para entrar no submenu **Acertar hora**.

Rodar o botão **MENU-TUNE** para alterar o valor actual da primeira definição.

Premir botão **MENU-TUNE** para confirmar o valor definido.

O cursor então comuta para o valor seguinte. Se todos os valores forem definidos, regressa automaticamente ao menu hierarquicamente superior.

Acertar data

Premir o botão **MENU-TUNE** para entrar no submenu **Acertar data**.

Rodar o botão **MENU-TUNE** para alterar o valor actual da primeira definição.

Premir botão **MENU-TUNE** para confirmar o valor definido.

O cursor então comuta para o valor seguinte. Se todos os valores forem definidos, regressa automaticamente ao menu hierarquicamente superior.

Definir formato da hora

Para comutar entre as opções disponíveis, premir repetidamente o botão **MENU-TUNE**.

Definir formato da data

Para comutar entre as opções disponíveis, premir repetidamente o botão **MENU-TUNE**.

Sincronização relógio c/RDS

O sinal RDS da maioria dos transmissores VHF define a hora automaticamente. A sincronização da hora RDS pode demorar alguns minutos. Alguns transmissores não enviam o sinal de hora correcto. Nesses casos, recomenda-se que se desligue a sincronização automática da hora.

Para comutar entre as opções **Activ.** e **Desac.**, premir repetidamente o botão **MENU-TUNE**.

Mostrador de informação a cores

Pressione ⌂ e em seguida seleccionar o botão do ecrã **Programas**.

Seleccionar **Definições de hora e data** para apresentar o respectivo submenu.

Advertência
Para obter uma descrição detalhada do funcionamento do menu, consultar o Manual de Informação e Lazer.

Definir formato da hora

Para seleccionar o formato da hora pretendido, tocar nos botões do ecrã **12 h** ou **24 h**.

Definir formato da data

Para seleccionar o formato da hora pretendido, tocar nos botões do ecrã < e > e escolher entre as opções disponíveis.

Definir hora e data

Para ajustar as definições da hora e data, tocar nos botões do ecrã ∧ e ∨.

Sincron. do tempo RDS

O sinal RDS da maioria dos transmissores VHF define a hora automaticamente. A sincronização da hora RDS pode demorar alguns minutos. Alguns transmissores não enviam o sinal de hora correcto. Nesses casos, recomenda-se que se desligue a sincronização automática da hora.

Para activar ou desactivar **Sincron. do tempo RDS**, tocar nos botões do ecrã **Lig** ou **Desl**.

Tomadas

Uma tomada de 12 V encontra-se na consola central.

Não exceder o consumo máximo de 120 watts.

Com a ignição desligada as tomadas de alimentação são desactivadas. Além disso, a tomada de alimentação é desactivada no caso de uma tensão baixa da bateria do veículo.

Os acessórios eléctricos ligados devem respeitar os requisitos de compatibilidade electromagnética da DIN VDE 40 839.

Não ligar quaisquer equipamentos acessórios de fornecimento de corrente, por exemplo aparelhos de carregamento eléctrico ou baterias.

Não danificar a tomada utilizando fichas incorrectas.

Sistema Start/Stop ⇨ 147.

Isqueiro

O isqueiro encontra-se na consola central.

Pressionar o isqueriro. Desliga automaticamente assim que o elemento está incandescente. Puxar o isqueiro para fora.

Cinzeiros

Atenção
A utilizar apenas para cinza e não para lixos combustíveis.

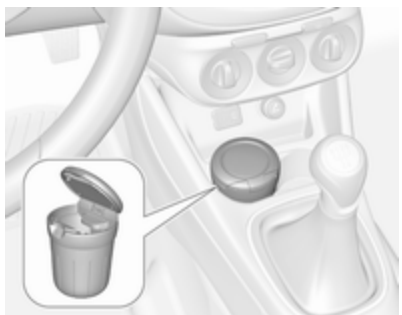

O cinzeiro portátil pode ser colocado no suporte para bebidas.

Luzes de aviso, indicadores de nível e indicadores

Conjunto de instrumentos

Os ponteiros dos instrumentos deslocam-se para o fim do curso nos mostradores quando se liga a ignição.

Velocímetro

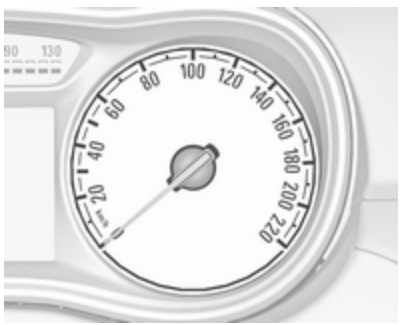

Indica a velocidade do veículo.

Conta-quilómetros

A linha inferior indica a distância registada em km.

Conta-quilómetros parcial

A distância registada é mostrada desde a última reiniciação.

O conta-quilómetros parcial conta até 9.999 km e em seguida volta a 0.

Mostrador do nível médio

Para repor, premir **SET/CLR** na alavanca do indicador de mudança de direcção durante alguns segundos ⇨ 103.

Mostrador do nível superior

É possível selecionar dois conta--quilómetros parciais para diferentes viagens.

Selecionar o menu **Contador/ combust menu inform** premindo **Menu** na alavanca do indicador de mudança de direção. Rodar a roda de regulação na alavanca do indicador de mudança de direcção e seleccionar **Viagem A** ou **Viagem B**. Cada conta-quilómetros parcial pode ser reiniciado separadamente premindo **SET/CLR** na alavanca do indicador de mudança de direção durante alguns segundos no respetivo menu.

Conta-rotações

Apresenta a velocidade do motor.

Conduzir de forma a que as rotações do motor sejam sempre as mais baixas possível.

Atenção

Se o ponteiro estiver na zona vermelha de perigo é porque se excedeu as rotações máximas permitidas do motor. Motor em risco.

Indicador do nível de combustível

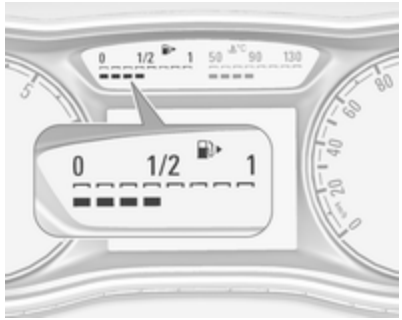

O número de LED mostra o nível do depósito de combustível.

8 LEDs : o depósito de combustível está cheio.

A seta indica o lado do veículo onde está situada a portinhola do depósito de combustível.

Durante o funcionamento com gás líquido, é mostrado o nível do depósito de gás.

O indicador de controlo ⛽ acende-se se o nível de combustível no depósito estiver muito baixo. Reabastecer o veículo imediatamente se piscar.

Durante o funcionamento a gás liquefeito, o sistema comuta automaticamente para o funcionamento a gasolina quando os depósitos de gás estão vazios ⇨ 91.

Nunca deixar o depósito de combustível ficar totalmente vazio.

A quantidade necessária para atestar o veículo pode ser inferior à capacidade do depósito especificada, consoante a quantidade de combustível ainda existente no depósito.

Seletor de combustível

Premir **LPG** para alternar entre o funcionamento a gasolina e a gás liquefeito. O LED incorporado no botão mostra o modo de funcionamento actual.

LED apagado	:	funcionamento a gasolina
LED pisca	:	verificar as condições para a transição de combustível para o funcionamento a gás líquido. Acende-se no caso de estarem reunidas as condições.
LED aceso	:	funcionamento a gás liquefeito
O LED pisca cinco vezes e apaga-se	:	o depósito de gás líquido está vazio ou ocorreu uma falha no sistema de gás líquido. É apresentada uma mensagem no Centro de Informação do Condutor.

Assim que o depósito de gás liquefeito estiver vazio, o funcionamento passa automaticamente para gasolina até a ignição ser desligada.

Combustível para funcionamento a gás liquefeito ⇨ 193.

Indicador da temperatura do líquido de arrefecimento do motor

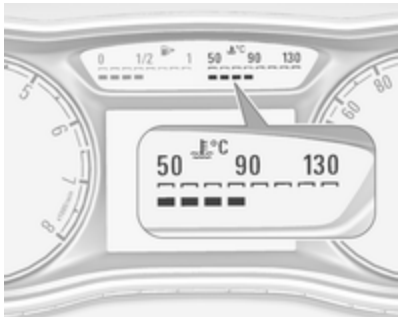

O número de LEDs mostra a temperatura do líquido de arrefecimento.

até 3 LEDs	:	temperatura de funcionamento do motor ainda não foi atingida
4 a 6 LEDs	:	temperatura normal de funcionamento
mais de 6 LEDs	:	temperatura demasiado elevada

Atenção

Se a temperatura do líquido de arrefecimento estiver demasiado alta, parar o veículo, desligar o motor. Perigo para o motor. Verificar o nível do líquido de arrefecimento.

Visor de serviço

O sistema de vida útil do óleo do motor informa-o de quando deve mudar o óleo e filtro. Com base nas condições de condução, o intervalo a que o óleo do motor e filtro devem ser mudados pode variar consideravelmente.

Para visualizar a duração da vida útil restante do óleo de motor, utilizar os botões na alavanca do indicador de mudança de direcção:

Premir **MENU** para seleccionar o **Veículo informação menu** 🚗.

Rodar a roda de regulação para seleccionar **Remanescent duração do óleo**.

A duração da vida útil restante do óleo de motor é apresentada em percentagem no Centro de Informação do Condutor.

Repor

Premir **SET/CLR** na alavanca do indicador de mudança de direcção durante vários segundos para repor. O menu do tempo restante de vida útil do óleo deve estar ativo. Ligar a ignição, mas não o motor.

O sistema tem de ser reiniciado sempre que o óleo de motor é mudado, para garantir um funcionamento correcto. Recorrer à ajuda de uma oficina.

Próximo serviço

Quando o sistema tiver calculado que a vida útil do óleo de motor diminuiu, surge uma mensagem de aviso no Centro de Informação do Condutor. Mandar mudar o óleo de motor e filtro numa oficina dentro de uma semana ou 500 km (conforme o que ocorrer primeiro).

Centro de Informação do Condutor ⇨ 103.

Informação de Serviço ⇨ 255.

Luzes de aviso

Os indicadores de controlo descritos não fazem parte de todos os veículos. A descrição aplica-se a todas as versões de instrumentos.

Dependendo do equipamento, a posição das luzes de aviso pode ser diferente. Quando se liga a ignição, a maior parte dos indicadores de controlo acendem-se por breves instantes para efeitos de teste de funcionalidade.

As cores dos indicadores de controlo têm o seguinte significado:

Vermelho	:	perigo, aviso importante
Amarelo	:	aviso, informação, avaria
Verde	:	confirmação de activação
Azul	:	confirmação de activação
Branco	:	confirmação de activação

Indicadores de controlo no instrumento de embraiagem

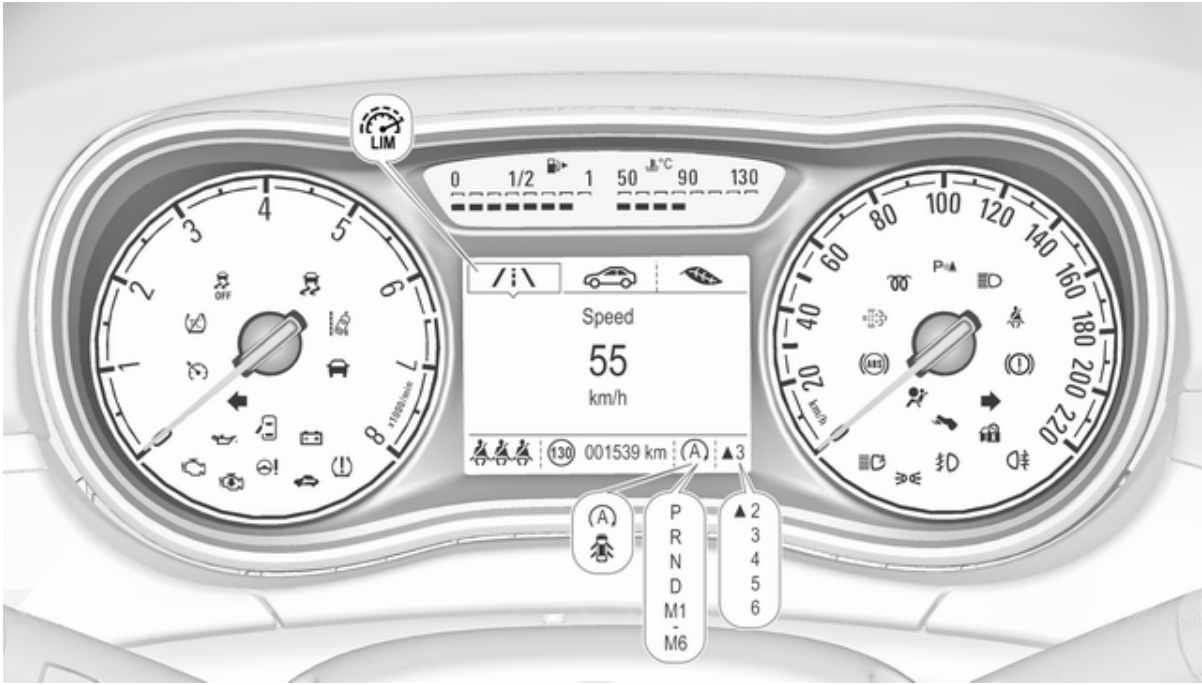

Indicadores de controlo na consola central

Aspectos gerais

- Indicador de mudança de direcção ⇨ 96
- Aviso do cinto de segurança ⇨ 96
- Airbag e pré-tensores dos cintos ⇨ 97
- Desactivação de airbag ⇨ 97
- Sistema de carga ⇨ 97
- Luz indicadora de avaria ⇨ 98
- Indicação do próximo serviço ⇨ 98
- Sistema de travagem e embraiagem ⇨ 98
- Acionar o pedal ⇨ 98
- Sistema de travões antibloqueio (ABS) ⇨ 99
- Mudança de velocidades ⇨ 99
- Direção assistida ⇨ 99
- Aviso de desvio de trajectória ⇨ 99
- Sensor de estacionamento ultra-sónico ⇨ 99
- Controlo eletrónico de estabilidade desligado ⇨ 99
- Controlo eletrónico de estabilidade e Sistema de Controlo da Tração ⇨ 100
- Sistema de Controlo de Tração desligado ⇨ 100
- Pré-incandescência ⇨ 100
- Filtro de partículas diesel ⇨ 100
- Sistema de controlo da pressão dos pneus ⇨ 100
- Pressão do óleo do motor ⇨ 101
- Nível de combustível baixo ⇨ 101
- Imobilizador ⇨ 101
- Potência do motor reduzida ⇨ 101
- Autostop ⇨ 101
- Luz exterior ⇨ 102
- Luzes de máximos ⇨ 102
- Assistência dos máximos ⇨ 102
- Faróis de nevoeiro ⇨ 102

Luz de nevoeiro traseira ⇨ 102

Comando da velocidade de cruzeiro ⇨ 102

Veículo detetado à frente ⇨ 102

Limitador de velocidade ⇨ 102

Sistema de reconhecimento de sinais de trânsito ⇨ 102

Porta aberta ⇨ 102

Indicador de mudança de direcção

⇦⇨ acende-se ou pisca a verde.

Acende brevemente

As luzes de presença estão acesas.

Pisca

Um sinal de mudança de direcção ou de aviso de perigo está activado.

Piscar rápido: Uma avaria no indicador de mudança ou fusível associado.

Substituição de lâmpada ⇨ 214, Fusíveis ⇨ 222.

Indicadores de mudança de direcção ⇨ 127.

Aviso do cinto de segurança

Lembrete de cintos nos bancos da frente

para o banco do condutor acende ou fica intermitente com cor vermelha no conta-rotações.

² para o banco dianteiro do passageiro acende ou fica intermitente a vermelho na consola central quando o banco está ocupado.

Acende

Depois de a ignição ter sido ligada, até o cinto de segurança ter sido colocado.

Pisca

Depois de ter ligado o motor durante um máximo de 100 segundos, até o cinto de segurança ter sido colocado.

Apertar o cinto de segurança ⇨ 44.

Situação dos cintos nos bancos traseiros

no Centro de Informação do Condutor fica intermitente ou acende.

Acende
Depois de ter ligado o motor durante um período mínimo de 35 segundos, até o cinto de segurança ter sido colocado.

Acende-se igualmente se um cinto de segurança desapertado for apertado durante a condução.

Pisca
Depois de arrancar, quando o cinto de segurança está desapertado.

Apertar o cinto de segurança ⇨ 44.

Airbags e pré-tensores dos cintos

acende-se a vermelho.

Quando se liga a ignição, a luz de aviso acende-se durante cerca de 4 segundos. Caso não se acenda ou não se apague ao fim de 4 segundos ou se acenda durante a condução, é sinal de avaria no sistema de airbag. Recorrer à ajuda de uma oficina. Os airbags e pré--tensores dos cintos podem não se accionar no caso de acidente.

O accionamento dos pré-tensores ou dos airbags é indicado pelo acendimento contínuo de .

⚠ Aviso

Reparar a avaria imediatamente numa oficina.

Pré-tensores dos cintos, sistema de airbag ⇨ 42, ⇨ 46.

Desactivação do Airbag

acende-se a amarelo.

Acende-se durante aprox. 60 segundos depois de ligar a ignição. O airbag do passageiro da frente está activado.

acende-se a amarelo.

O airbag do passageiro da frente está desactivado ⇨ 51.

⚠ Perigo

Risco de ferimentos fatais em crianças que utilizem sistemas de segurança para crianças com o airbag do passageiro dianteiro activado.

Risco de ferimentos fatais em adultos com o airbag do passageiro dianteiro desactivado.

Alternador

acende-se a vermelho.

Acende-se quando se liga a ignição e apaga-se pouco depois de o motor entrar em funcionamento.

Acende-se quando o motor está a trabalhar

Parar, desligar o motor. A bateria do veículo não está a carregar. O arrefecimento do motor pode ser interrompido. A unidade de assistência dos travões pode deixar de ser eficaz. Recorrer à ajuda de uma oficina.

Luz de aviso de avaria

acende-se ou pisca a amarelo.

Acende-se quando se liga a ignição e apaga-se pouco depois de o motor entrar em funcionamento.

Acende-se quando o motor está a trabalhar

Avaria no sistema de controlo de emissões. Os limites de emissões permitidos poderão ser excedidos. Recorrer imediatamente a uma oficina.

Pisca quando o motor está a trabalhar

Avaria que pode levar a danos no catalisador. Reduzir a aceleração até a luz deixar de piscar. Recorrer imediatamente a uma oficina.

Indicação do próximo serviço

acende-se a amarelo.

Além disso, é apresentada uma mensagem de aviso no Centro de Informação do Condutor.

O veículo necessita de assistência.

Recorrer à ajuda de uma oficina.

Mensagens do veículo ⇨ 110.

Sistema de travagem e embraiagem

acende-se a vermelho.

O nível do fluido do travão e da embraiagem está demasiado baixo, quando o travão de mão não é aplicado ⇨ 211.

⚠Aviso

Parar. Não prosseguir viagem. Consultar uma oficina.

Acende-se quando o travão de mão é aplicado e a ignição ligada ⇨ 161.

Operar o pedal

acende-se ou pisca a amarelo.

Acende

É necessário carregar no pedal da embraiagem para ligar o motor no modo Autostop. Sistema Start/Stop ⇨ 147.

Pisca

É necessário carregar no pedal da embraiagem para a ligação principal do motor ⇨ 18, ⇨ 145.

Em algumas versões é apresentada a mensagem "Operar pedal" no Mostrador de Informação do Condutor ⇨ 110.

Sistema de travagem antibloqueio (ABS)

(ABS) acende-se a amarelo.

Acende-se durante alguns segundos depois de ligar a ignição. O sistema está pronto a funcionar quando a luz de aviso se apagar.

Se a luz de aviso não se apagar após alguns segundos, ou se se acender durante a condução, existe uma avaria no ABS. O sistema de travões mantém-se operacional mas sem ABS.

Sistema de travões antibloqueio ⇨ 161.

Mudança de velocidades

▲ com o número da velocidade imediatamente superior é indicado, quando é recomendado o engate de uma velocidade superior por motivos de economia de combustível.

Direção assistida

! acende-se a amarelo.

Acende com a direcção assistida desactivada

Falha no sistema da direcção assistida. Consultar uma oficina.

! e acendem simultaneamente

O sistema da direcção assistida deve ser calibrado, calibragem do sistema ⇨ 165.

Aviso de desvio de trajetória

acende-se a verde ou pisca a amarelo.

Acende-se a verde

O sistema está ligado e pronto a funcionar.

Intermitente em amarelo

O sistema reconhece uma mudança de faixa involuntária.

Aviso de desvio de trajectória ⇨ 191.

Sensores de estacionamento ultra-sónico

P acende-se a amarelo.

Avaria no sistema

ou

Avaria devido a sensores sujos ou cobertos de gelo ou neve

ou

Interferência devido a fontes de ultra--sons externas. Assim que se eliminar a fonte de interferência, o sistema funcionará normalmente.

Reparar a avaria no sistema numa oficina.

Sensor de estacionamento ultra--sónico ⇨ 172.

Programa electrónico de estabilidade desligado

OFF acende-se a amarelo.

O sistema está desactivado.

Controlo electrónico de estabilidade e sistema de controlo da tracção

pisca ou acende-se a amarelo.

Pisca

O sistema está engrenado activamente. A potência do motor pode diminuir e o veículo pode ser travado um pouco automaticamente.

Acende

Há uma avaria no sistema. Uma mensagem de aviso ou um código de aviso surge no Centro de Informação do Condutor. É possível continuar a conduzir. O sistema não está operacional. A estabilidade da condução pode, no entanto, deteriorar consoante as condições da superfície da estrada.

Reparar a avaria numa oficina.

Programa electrónico de estabilidade ⇨ 163, Sistema de controlo da tracção ⇨ 162.

Sistema de controlo da tracção desligado

acende-se a amarelo.

O sistema está desactivado.

Pré-incandescência

acende-se a amarelo.

O pré-aquecimento do motor diesel é ativado. Só é activado quando a temperatura exterior for baixa.

Filtro de partículas diesel

acende-se ou pisca a amarelo.

O filtro de partículas diesel necessita de ser limpo.

Continuar a conduzir até se apagar. Se possível não deixar que o regime do motor baixe das 2000 rpm.

Acende

O filtro de partículas diesel está cheio. Iniciar o processo de limpeza assim que possível.

Pisca

Foi atingido o nível de enchimento máximo do filtro. Iniciar imediatamente o processo de limpeza para evitar danos no motor.

Filtro de partículas diesel ⇨ 151, Sistema Start/Stop ⇨ 147.

Sistema de controlo da pressão dos pneus

acende-se ou pisca a amarelo.

Acende

Perda da pressão dos pneus. Parar imediatamente e verificar as pressão dos pneus.

Pisca

Avaria no sistema ou pneu montado sem sensor de pressão (p. ex., roda sobresselente). Depois de 60-90 segundos, a luz de aviso acende-se continuamente. Consultar uma oficina.

Sistema de controlo da pressão dos pneus ⇨ 230.

Pressão do óleo de motor

acende-se a vermelho.

Acende-se quando se liga a ignição e apaga-se pouco depois de o motor entrar em funcionamento.

Acende-se quando o motor está a trabalhar

Atenção

A lubrificação do motor pode ser interrompida. Isso pode resultar em danos no motor e/ou em bloqueio das rodas motrizes.

1. Carregar na embraiagem.
2. Colocar a alavanca selectora em ponto-morto.
3. Saia da circulação normal o mais rapidamente possível sem impedir a circulação de outros veículos.
4. Desligar a ignição.

⚠Aviso

Quando o motor está desligado, é necessária mais força para travar e mexer a direcção.

Durante um Autostop, a unidade de servofreio continua operacional.

Não retirar a chave enquanto o veículo não estiver parado, caso contrário a tranca da direcção poderá engatar inesperadamente.

Verificar o nível do óleo antes de procurar a ajuda de uma oficina ⇨ 208.

Nível de combustível baixo

acende-se ou pisca a amarelo.

Acende

O nível do combustível no depósito é demasiado baixo.

Pisca

Sem combustível. Reabastecer imediatamente. Nunca deixar o depósito de combustível ficar totalmente vazio.

Reabastecer ⇨ 195.

Catalisador ⇨ 152.

Sangrar o sistema de combustível diesel ⇨ 213.

Imobilizador

intermitente em amarelo.

Avaria no sistema do imobilizador. Não é possível ligar o motor.

Potência do motor reduzida

acende-se a amarelo.

A potência do motor é limitada. Consultar uma oficina.

Autostop

Autostop activo

Ⓐ acende-se a vermelho ou branco.

O motor está em Autostop.

Sistema Start/Stop ⇨ 147.

Luz exterior

acende-se a verde.

As luzes exteriores estão acesas ⇨ 122.

Luzes de máximos

acende-se a azul.

Acende-se quando as luzes de máximos estão acesas ou quando se faz sinal de luzes ⇨ 124.

Assistência dos máximos

acende-se a verde.

A assistência das luzes de máximos é activada ⇨ 125.

Faróis de nevoeiro

acende-se a verde.

Os faróis de nevoeiro dianteiros estão acesos ⇨ 128.

Luzes de nevoeiro traseiras

acende-se a amarelo.

O farol de nevoeiro traseiro está aceso ⇨ 128.

Programador de velocidade

acende a branco ou verde.

Acende a branco

O sistema está ligado.

Acende-se a verde

O programador de velocidade está activo.

Programador de velocidade ⇨ 166.

Veículo detectado à frente

acende-se a verde.

Foi detectado um veículo à frente na mesma faixa.

Aviso de colisão dianteira ⇨ 169.

Limitador de velocidade

acende-se no Centro de Informação do Condutor quando o limitador de velocidade está activo. A velocidade definida é indicada ao lado do símbolo .

Limitador de velocidade ⇨ 168.

Sistema de reconhecimento de sinais de trânsito

apresenta os sinais de trânsito detetados como uma luz de aviso.

Sistema de reconhecimento de sinais de trânsito ⇨ 187.

Porta aberta

acende.

Abre uma porta ou a porta da bagageira.

Mostradores de informação

Centro de Informação do Condutor

O Centro de Informação do Condutor está situado no conjunto de instrumentos.

Consoante a versão e o equipamento, o Centro de Informação do Condutor está disponível como mostrador do nível médio ou do nível superior.

Os menus seguintes podem ser selecionados no Centro de Informação do Condutor utilizando os botões na alavanca do indicador de mudança de direção:

- informação sobre o veículo e definições
- informação sobre a viagem/ combustível
- informações do consumo de combustível

As indicações que se seguem surgem quando adequado:

- mensagens de aviso ⇨ 110
- indicação da mudança de velocidade ⇨ 99
- indicação do modo de condução ⇨ 152, ⇨ 157
- aviso da pressão dos pneus ⇨ 230
- indicação do aviso do cinto de segurança ⇨ 96
- indicação de Autostop ⇨ 147
- informação de serviço ⇨ 98

Mostrador do nível médio

Os menus principais são os seguintes:

- informação do computador de bordo/combustível, ver descrição abaixo
- informação do veículo, ver descrição abaixo

Algumas das funções apresentadas são diferentes quando o veículo está em movimento ou está parado. Algumas funções apenas estão disponíveis quando o veículo está em movimento.

Mostrador do nível superior

Os menus principais são os seguintes:

- informação do computador de bordo/combustível, apresentada no /i\, ver descrição abaixo
- informação do veículo, apresentada no , ver descrição abaixo
- informação do consumo de combustível, apresentada no , ver descrição abaixo

Algumas das funções apresentadas são diferentes quando o veículo está em movimento ou está parado. Algumas funções apenas estão disponíveis quando o veículo está em movimento.

Seleccionar menus e funções

Os menus e funções podem ser seleccionadas pelos botões na alavanca de mudança de direcção.

Premir **MENU** para alternar entre os menus principais ou para voltar ao nível do menu superior seguinte a partir de um submenu.

Rodar a roda de regulação para selecionar um submenu do menu principal ou para definir um valor numérico.

Premir **SET/CLR** para seleccionar e confirmar uma função.

As mensagens do veículo e de serviço são apresentadas no Centro de Informação do Condutor, se necessário. Confirmar as mensagens premindo **SET/CLR**. Mensagens do veículo ⇨ 110.

Informação sobre a viagem/ combustível

São possíveis as seguintes páginas:

- velocidade do veículo em modo digital
- conta-quilómetros parcial
- consumo médio de combustível
- velocidade média do veículo
- consumo instantâneo de combustível
- autonomia do combustível
- autonomia de combustível na versão GPL
- temporizador
- temperatura exterior

A seleção e a indicação são diferentes nos mostradores do nível médio e do nível superior.

Velocidade do veículo em modo digital

Visor digital da velocidade momentânea.

Conta-quilómetros parcial

O conta-quilómetros parcial apresenta a distância actual desde que foi feita uma determinada reposição.

O conta-quilómetros parcial conta até 9.999 km e em seguida volta a 0.

Rodar a roda de regulação para selecionar entre os conta--quilómetros parciais 1 e 2 do mostrador do nível superior.

Para repor, premir **SET/CLR** durante alguns segundos ao visualizar esta página.

A informação do computador de bordo nas páginas 1 e 2 pode ser reiniciada separadamente, enquanto está activo o respectivo mostrador.

Consumo médio de combustível

Indicação do consumo médio. A medição pode ser reiniciada em qualquer altura e começa com um valor predefinido.

Para repor, premir **SET/CLR** durante alguns segundos ao visualizar esta página.

A informação do computador de bordo nas páginas 1 e 2 pode ser reiniciada separadamente, enquanto está activo o respectivo mostrador.

Nos veículos com motores a GPL: O consumo médio é indicado para o modo atualmente selecionado, GPL ou gasolina.

Velocidade média do veículo

Indicação da velocidade média. A medição pode ser colocada a zero em qualquer altura.

Para repor, premir **SET/CLR** durante alguns segundos ao visualizar esta página.

A informação do computador de bordo nas páginas 1 e 2 pode ser reiniciada separadamente, enquanto está activo o respectivo mostrador.

Consumo instantâneo de combustível

Indicação do consumo instantâneo.

Nos veículos com motores a GPL: O consumo instantâneo é indicado para o modo atualmente selecionado, GPL ou gasolina.

Autonomia do combustível

A autonomia é calculada com base no nível atual do depósito de combustível no momento e no consumo atual. O visor apresenta valores médios.

Depois de reabastecer, a quilometragem possível com o actual combustível é actualizada automaticamente após um curto espaço de tempo.

Quando o nível de combustível no depósito é baixo, surge uma mensagem no visor e a luz de aviso ⛽ no indicador do nível de combustível acende-se.

Quando o depósito tem de ser reabastecido imediatamente, surge uma mensagem de aviso, que permanece no mostrador. Além disso, a luz de aviso ⛽ pisca no indicador do nível de combustível ⇨ 101.

Autonomia de combustível, versão GPL

Indicação da autonomia do combustível total aproximada para cada depósito de combustível (GPL e gasolina). O nível de combustível baixo em qualquer depósito é indicado por **BAIXO** na secção respetiva.

Temporizador

Para acionar, siga as instruções apresentadas no ecrã.

Temperatura exterior

Apresentação da temperatura exterior atual.

Informações do veículo

São possíveis as seguintes páginas:

- unidade
- aviso de velocidade
- indicação do tempo restante de vida útil do óleo de motor
- pressão dos pneus
- carga dos pneus
- temperatura exterior
- distância de seguimento
- auxiliar de sinais de trânsito
- idioma

A seleção e a indicação são diferentes nos mostradores do nível médio e do nível superior.

Unidades

Premir **SET/CLR** durante a apresentação da página. Seleccionar o sistema imperial (unidade 1) ou métrico (unidade 3) rodando a roda de regulação. Prima **SET/CLR** para definir a unidade de medida.

Aviso de velocidade

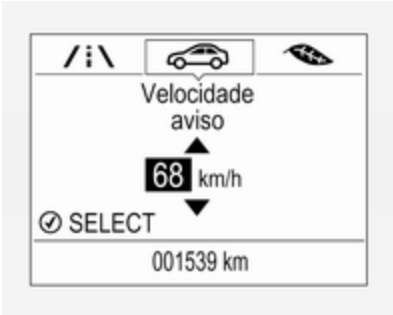

A função de aviso de velocidade avisa o condutor quando é excedida a velocidade definida.

Para definir o aviso de velocidade, premir **SET/CLR** enquanto a página é apresentada. Rodar a roda de regulação para seleccionar o valor. Premir **SET/CLR** para definir a velocidade.

Se o limite de velocidade seleccionado for excedido, é reproduzido um sinal sonoro de aviso. Uma vez definida a velocidade,

esta funcionalidade pode ser desactivada premindo **SET/CLR** enquanto a página é apresentada.

Vida útil remanescente do óleo
Indica uma estimativa da vida útil do óleo. O número em percentagem refere-se ao tempo restante de vida útil do óleo atual e indica quando é necessário mudar o óleo de motor e o filtro ⇨ 92.

Pressão dos pneus
As pressões dos pneus de todas as rodas são apresentadas nesta página durante a condução ⇨ 230.

Carga dos pneus
É possível selecionar a categoria de pressão dos pneus de acordo com a pressão real de enchimento dos pneus ⇨ 230.

Temperatura exterior
Apresentação da temperatura exterior atual.

Distância de seguimento
Apresenta a distância em segundos em relação ao veículo da frente ⇨ 172.

Auxiliar de sinais de trânsito
Mostra os sinais de trânsito detectados na secção actual do percurso ⇨ 187.

Idioma
Selecionar o idioma preferido do país como idioma do mostrador.

Informação do consumo de combustível

São possíveis as seguintes páginas:

- tendência de poupança
- índice de poupança
- consumidores principais

Tendência de poupança

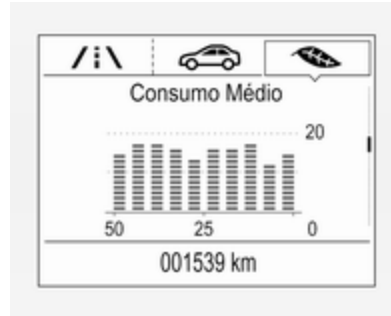

Apresenta o desenvolvimento do consumo médio ao longo de 50 km. Os segmentos preenchidos apresentam o consumo em etapas de 5 km e mostra o efeito da topografia ou comportamento de condução no consumo de combustível.

O gráfico pode ser reposto premindo **SET/CLR**.

Índice de poupança
O consumo de combustível actual é indicado numa escala de economia. Para uma condução económica, adapte o seu estilo de condução para manter os segmentos preenchidos na

área Eco. Quantos mais segmentos estiverem preenchidos, maior o consumo de combustível.

Ao mesmo tempo, é indicado o valor do consumo médio.

Consumidores principais

Lista dos principais elementos de conforto consumidores ligados é apresentada por ordem decrescente. É indicado o potencial de poupança de combustível.

Durante condições esporádicas de condução, o motor activará automaticamente o óculo traseiro aquecido para aumentar a carga do motor. Neste caso, o óculo traseiro aquecido é indicado como um dos principais consumidores, sem activação por parte do condutor.

Mostrador de informação a cores

Consoante a configuração do veículo, este possui um Mostrador de informação a cores com funcionalidade de ecrã táctil.

O Mostrador de informação a cores com funcionalidade de ecrã táctil indica a cores:

- hora ⇨ 86
- temperatura exterior ⇨ 85
- data ⇨ 86
- indicação de câmara traseira ⇨ 185
- instruções relativas aos sensores de estacionamento e apoio avançado ao estacionamento ⇨ 172
- definições do controlo electrónico da climatização ⇨ 137
- Sistema de informação e lazer, consultar descrição no Manual de informação e lazer
- mensagens do sistema
- mensagens do veículo ⇨ 110
- configurações para personalização do veículo ⇨ 114

O tipo de informação e o modo de apresentação dependem das definições efectuadas.

Seleccionar menus e definições

Os menus e as definições são seleccionadas através do mostrador de ecrã táctil.

Premir ⏻ para ligar o mostrador.

Premir ⌂ para visualizar a página inicial.

Tocar com o dedo no ícone de apresentação do menu pretendido.

Tocar no ícone respetivo para confirmar uma seleção.

Tocar em ↩ para voltar ao nível de menu superior seguinte.

Premir ⌂ para regressar à página inicial.

Para mais informações, consultar o Manual de Informação e Lazer.

Personalização do veículo ⇨ 114.

Mostrador de informação gráfica

Consoante a configuração do veículo, este possui um Visor de Informação Gráfica.

O Visor de Informação Gráfica indica:

- hora ⇨ 86
- temperatura exterior ⇨ 85
- data ⇨ 86
- definições do controlo electrónico da climatização ⇨ 137
- sistema de informação e lazer, consultar descrição no Manual de informação e lazer
- configurações para personalização do veículo ⇨ 114

Seleccionar menus e definições

O acesso aos menus e configurações é feito através do visor.

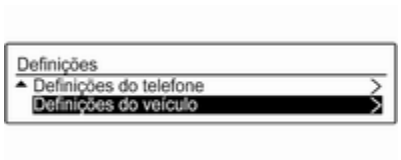

Premir **CONFIG**: É apresentada a página do menu **Definições**.

Rodar o botão **MENU-TUNE** para seleccionar uma definição ou valor.

Premir o botão **MENU-TUNE** para confirmar uma definição ou valor.

Premir **BACK** para sair de um menu ou definição sem alterar ou eliminar o último carácter numa sequência de caracteres. Premir o botão durante alguns segundos para apagar toda a entrada.

Para sair do menu **Definições**, premir **BACK** por etapas ou premir **CONFIG** depois de confirmar as alterações.

Personalização do veículo ⇨ 114.

Definições memorizadas ⇨ 23.

Mensagens de falha

As mensagens são indicadas sobretudo no Centro de Informação do Condutor, em alguns casos juntamente com um aviso e um sinal acústico.

Premir **SET/CLR**, **MENU** ou rodar a roda de regulação para confirmar uma mensagem.

Mensagens do veículo no mostrador do nível médio

As mensagens do veículo são visualizadas como números de código.

N.º	Mensagem do veículo
1	Mudar o óleo do motor
3	Nível do líquido de arrefecimento do motor baixo
4	Ar Condicionado Desligado
5	Roda da direcção trancada
7	Rodar o volante, desligar a ignição e depois ligar
9	Rodar o volante, ligar o motor novamente
12	Veículo com excesso de carga
13	Compressor sobre-aquecido
15	Avaria na luz do travão, com montagem alta central
16	Avaria na luz dos travões
17	Avaria no nivelamento dos faróis
18	Avaria médios esquerda
19	Avaria farol nevoeiro traseiro
20	Avaria médios direita
21	Avaria da luz lateral esquerda
22	Avaria da luz lateral direita
23	Avaria farol de marcha-atrás
24	Avaria luz placa da matrícula

N.º	Mensagem do veículo
25	Avaria no sinal de mudança de direcção dianteiro esquerdo
26	Avaria no sinal de mudança de direcção traseiro esquerdo
27	Avaria no sinal de mudança de direcção dianteiro direito
28	Avaria no sinal de mudança de direcção traseiro direito
29	Verificar farol travão reboque
30	Verificar farol de marcha-atrás do reboque
31	Verificar sinal de mudança de direcção esquerdo do reboque
32	Verificar sinal de mudança de direcção direito do reboque
33	Verificar farol de nevoeiro traseiro reboque
34	Verificar farol de traseiro reboque
35	Substituir pilha comando à distância rádio

N.º	Mensagem do veículo
48	Limpar sistema de aviso de ângulo morto
49	Aviso de pista de arranque não disponível
53	Apertar a tampa do tubo de enchimento de combustível
54	Água no filtro do combustível diesel
55	O filtro de partículas diesel está cheio ⇨ 151
56	Desequilíbrio pressão pneus eixo dianteiro
57	Desequilíbrio pressão pneus eixo traseiro
58	Pneus sem sensores TPMS detectados
59	Abrir e em seguida fechar a janela do condutor
60	Abrir e em seguida fechar a janela do passageiro dianteiro
65	Tentativa de roubo

N.º	Mensagem do veículo
66	Serviço do sistema de alarme antirroubo
67	Serviço fecho roda direcção
68	Serviço direcção assistida
75	Serviço de ar condicionado
76	Fazer manutenção ao sistema de aviso de ângulo morto
79	Atestar com óleo do motor
81	Serviço Cx Velocidades
82	Mudar em breve óleo motor
84	Potência do motor reduzida
89	Efectuar assistência no veículo em breve
94	Engatar a posição de Estacionamento antes de sair
95	Serviço airbag
128	Capot aberto

N.º	Mensagem do veículo
134	Avaria dos sensores de estacionamento, limpar para-choques
136	Realizar serviço da assistência de estacionamento
145	Verificar nível do líquido limpa-vidros
174	Bateria fraca do veículo
151	Carregue na embraiagem para ligar
258	Sensores de estacionamento desligados

Mensagens do veículo no mostrador do nível superior

As mensagens do veículo são visualizadas como texto. Seguir as instruções dadas nas mensagens.

O sistema apresenta mensagens relativas aos seguintes assuntos:

- mensagens de serviço
- níveis dos líquidos
- sistema de alarme anti-roubo
- travões
- sistemas de condução
- programador de velocidade, limitador de velocidade
- aviso de colisão dianteira
- sistemas dos sensores de estacionamento
- iluminação, substituir lâmpadas
- sistema de limpa/lava-vidros
- portas, janelas
- aviso de ângulo morto
- auxiliar de sinais de trânsito
- aviso de desvio de trajectória
- radiotelecomando
- cintos de segurança
- sistemas de airbags
- motor e transmissão
- pressão dos pneus
- filtro de partículas diesel
- estado da bateria do veículo

Mensagens do veículo no mostrador de informação a cores

Algumas mensagens importantes aparecem adicionalmente no Visor Cromático de Informação. Certas mensagens apenas são visíveis durante alguns segundos.

Sinais sonoros de aviso

Ao pôr o motor a trabalhar ou durante a condução

Apenas um sinal sonoro de aviso será emitido de cada vez.

O sinal sonoro de aviso de cintos não colocados tem prioridade sobre qualquer outro sinal sonoro de aviso.

- Se o cinto de segurança não estiver apertado.
- Se uma das portas ou a porta da bagageira não estiver bem fechada aquando do início da marcha.
- Se se exceder determinada velocidade com o travão de mão accionado.

- Se uma velocidade programada for ultrapassada.
- Se surgir uma mensagem de aviso no Centro de Informação do Condutor ou no Visor de Informação.
- Se os sensores de estacionamento detectarem um obstáculo.
- Se ocorrer uma mudança de faixa involuntária.
- Se a marcha-atrás estiver engatada e o suporte traseiro extraído.
- Se o filtro de partículas diesel tiver atingido o nível de filtragem máximo.

Quando o veículo está estacionado e/ou a porta do condutor for aberta

- Com as luzes exteriores acesas.

Durante um Autostop

- Se a porta do condutor estiver aberta.

Tensão da bateria

Mostrador do nível superior

Quando a tensão da bateria do veículo for baixa, surgirá uma mensagem de aviso no Centro de Informação do Condutor.

Mostrador do nível médio

Quando a tensão da bateria do veículo for baixa, surgirá um código 174 de aviso no Centro de Informação do Condutor.

1. Desligar imediatamente quaisquer consumidores elétricos que não sejam necessários para uma condução segura, p. ex. o aquecimento dos assentos, o para-brisas aquecido e o óculo traseiro aquecido ou outros consumidores importantes.
2. Carregar a bateria do veículo conduzindo continuamente durante algum tempo ou utilizando um dispositivo de carregamento.

A mensagem de aviso ou o código de aviso desaparecerá depois de o motor ter sido ligado duas vezes consecutivas sem quebra de tensão.

Se a bateria do veículo não puder ser recarregada, mandar corrigir a causa da avaria numa oficina.

Personalização do veículo

O comportamento do veículo pode ser personalizado através da alteração das definições no Visor de Informação.

Algumas das definições pessoais para condutores diferentes podem ser memorizadas individualmente para cada chave do veículo. Definições memorizadas ⇨ 23.

Dependendo do equipamento do veículo e das regulamentações específicas de cada país algumas das funções descritas abaixo poderão não estar disponíveis.

Algumas funções só são visualizadas ou estão activas quando o motor está a trabalhar.

Definições pessoais

Visor de Informação Gráfica

Premir **CONFIG** para aceder ao menu Definições.

Rodar o comando **MENU-TUNE** para passar ao menu de configuração pretendido e, em seguida, premir **MENU-TUNE**.

Seleccione **Programas** e depois **Definições do veículo**.

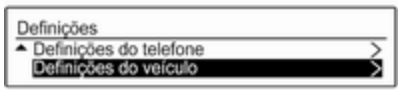

Definições do veículo

- **Climatização e qualidade do ar**

  Velocidade auto ventoinha: Modifica o nível de fluxo de ar da cabina da climatização em modo Automático.

  Desembaciamento auto post.: activa automaticamente o óculo traseiro aquecido.

- **Definições de conforto**

  Vol. disp. sinaliz. sonora: Altera o volume de som dos avisos sonoros.

  Personalização por condutor: Activa ou desactiva a função de personalização.

  Pára-br. auto marcha-atr.:

  Activa ou desactiva o accionamento automático do limpa-vidros do óculo traseiro quando a marcha-atrás é engatada.

- **Assist. estacionam./Det. colisão**

  Assistência no estacion.: Activa ou desactiva o sistema ultra--sónico de ajuda ao estacionamento. A activação pode ser seleccionada com ou sem o engate do reboque.

Alerta obj. na lateral veículo: Altera as definições do sistema de aviso de ângulo morto.

- **Iluminação ambiente exterior**

  Iluminação ext. por destranc.:

  Activa ou desactiva a iluminação de entrada no veículo.

  Iluminação à saída do veíc.:

  Activa ou desactiva e altera a duração da iluminação de saída do veículo.

- **Trancagem de portas**

  Trancagem auto de portas: Activa ou desactiva a função de trancagem automática das portas após ligar a ignição.

  Impedir tranc. c/porta aberta: Activa ou desactiva a função de trancagem automática das portas quando há uma porta aberta.

  Trancagem retardada portas: Activa ou desactiva a função retardada de trancagem das portas. Esta opção do menu é mostrada com **Impedir tranc. c/ porta aberta** desactivado.

  Sistema de fecho centralizado das portas ⇨ 24.

- **Tranc., destranc., arranque remoto**

  Feedback destrancagem rem.:

  Activa ou desactiva a informação da luz de aviso de perigo ao destrancar.

  Destrancag. passiva portas: Altera a configuração para destrancar apenas a porta do condutor ou a totalidade do veículo ao destrancar.

  Nova trancagem auto portas: Activa ou desactiva a função de retrancamento automático depois de destrancar sem abrir o veículo.

- **Repor definições de fábrica**:

  Reinicia todas as definições para as definições de fábrica.

Definições pessoais

Visor Cromático de Informação

Quando o som está ligado, premir ⌂ no painel de comando.

Seleccione **Programas** e depois **Definições do veículo**.

Definições do veículo

- Clima e qualidade do ar

  Velocidade máxima ventilador: Modifica o nível de fluxo de ar da cabina da climatização em modo automático.

  Modo de ar condicionado: Controla o estado do compressor de refrigeração quando o veículo é ligado. A última definição (recomendado) ou no arranque do veículo está sempre ligada ou sempre desligada.

  Desembaciam. traseiro autom.: Ativa automaticamente o óculo traseiro aquecido.

- Sistemas de colisão / detecção

  Assistência ao estacionamento: Activa ou desactiva o sistema ultra-sónico de ajuda ao estacionamento. A activação pode ser seleccionada com ou sem o engate do reboque.

  Alerta do ângulo morto lateral: Activa ou desactiva o aviso de zona sem visibilidade lateral.

- Conforto e Conveniência

  Volume do aviso sonoro: Altera o volume de som dos avisos sonoros.

  Personalização pelo condutor: Activa ou desactiva a função de personalização.

  Limpeza autom. em m.-atrás: Activa ou desactiva o accionamento automático do limpa-vidros do óculo traseiro quando a marcha-atrás é engatada.

- Iluminação

  Luzes de localização do veículo: Activa ou desactiva a iluminação de entrada no veículo.

  Iluminação de saída: Activa ou desactiva e altera a duração da iluminação de saída do veículo.

- Trancagem eléctrica das portas

  Anti-trancagem da porta destrancada: Activa ou desactiva a função de trancagem automática das portas quando há uma porta aberta.

  Trancagem automática das portas: Activa ou desactiva a função de trancagem automática das portas após ligar a ignição.

  Destrancagem automática das portas: Altera a configuração para destrancar apenas a porta do condutor ou a totalidade do veículo depois de desligar a ignição.

  Trancagem diferida das portas: Activa ou desactiva a função retardada de trancagem das portas. Esta funcionalidade retarda a trancagem efetiva das portas até que todas estejam fechadas.

- Bloqueio, desbloqueio e arranque remoto

  Luz de destrancagem remota: Activa ou desactiva a informação da luz de aviso de perigo ao destrancar.

  Destrancagem remota das portas: Altera a configuração para destrancar apenas a porta do condutor ou a totalidade do veículo ao destrancar.

Retranc. portas destranc. remot.: Activa ou desactiva a função de retrancamento automático depois de destrancar sem abrir o veículo.

OnStar

O serviço OnStar é um assistente pessoal de conectividade e serviço com hotspot Wi-Fi integrado. O serviço OnStar está disponível 24 horas por dia, 7 dias por semana.

Advertência
O serviço OnStar não está disponível para todos os mercados. Para mais informações, contactar a oficina.

Advertência
A fim de estar disponível e operacional, o serviço OnStar requer uma subscrição OnStar válida, sistemas elétricos funcionais no veículo, um serviço móvel e ligação por satélite GPS.

Para ativar os serviços OnStar e configurar uma conta, prima ⓞⓝ e fale com um Assistente.

Consoante o equipamento do veículo, estão disponíveis os seguintes serviços:

- Serviços de emergência e apoio em caso de avaria do veículo
- Hotspot Wi-Fi
- Aplicação para smartphone
- Controlo à distância, p. ex. localização do veículo, ativação da buzina e luzes, comando do sistema de fecho centralizado
- Assistência em caso de furto do veículo
- Diagnóstico do veículo
- «Download» de destinos de navegação

Advertência
O módulo OnStar do veículo é desativado após um período de 10 dias sem um ciclo de ignição. As funções que requerem uma ligação de dados estarão novamente disponíveis após ligar a ignição.

Botões OnStar

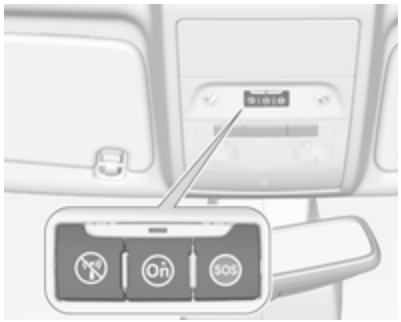

Botão de privacidade

Prima continuamente ⊘ até ouvir uma mensagem para ativar ou desativar a transmissão da localização do veículo.

Prima ⊘ para atender ou terminar uma chamada com um Assistente.

Premir ⊘ para aceder às definições de Wi-Fi.

Botão de assistência

Prima On para estabelecer ligação a um Assistente.

Botão SOS

Premir SOS para estabelecer uma ligação de emergência a um assistente de emergência com treino especial.

LED de estado

Verde: O sistema está pronto.

Verde intermitente: O sistema está numa chamada.

Vermelho: Ocorreu um problema.

Apagada: O sistema está no modo de espera.

Vermelho/verde intermitente durante um curto período de tempo: A transmissão da localização do veículo foi desativada.

Serviços OnStar

Serviços gerais

Se necessitar de informação, por exemplo, sobre horários de funcionamento, pontos de interesse e destinos, ou se necessitar de apoio, por exemplo, em caso de avaria do veículo, pneu furado e depósito de combustível vazio, prima On para estabelecer ligação a um Assistente.

Serviços de emergência

No caso de uma situação de emergência, prima SOS e fale com um Assistente. O assistente contacta em seguida fornecedores de serviços de emergência ou assistência e encaminha-os para o seu veículo.

No caso de um acidente com ativação de airbags ou tensores dos cintos, é estabelecida uma chamada de emergência automática. É estabelecida automaticamente uma ligação do assistente com o seu veículo para determinar se é necessária ajuda.

Hotspot Wi-Fi

O hotspot Wi-Fi do veículo permite o acesso à Internet com uma velocidade máxima de 4G/LTE.

Advertência
A funcionalidade de hotspot Wi-Fi não está disponível para todos os mercados.

Podem ser ligados até sete dispositivos.

Para ligar um dispositivo móvel ao hotspot Wi-Fi:

1. Premir ⊛ e em seguida selecionar as definições de Wi-Fi no Visor de informação. As definições apresentadas incluem o nome (SSID), a palavra-passe e o tipo de ligação do hotspot Wi-Fi.
2. Iniciar uma procura de redes Wi--Fi no dispositivo móvel.
3. Selecionar o hotspot (SSID) do veículo quando for visível.
4. Quando for pedido, introduzir a palavra-passe no dispositivo móvel.

Advertência
Para alterar o SSID ou a palavra--passe, premir ⓞ e falar com um Assistente ou iniciar sessão na própria conta.

Para desligar a funcionalidade de hotspot Wi-Fi, prima ⓞ para ligar a um Assistente.

Aplicação para smartphone

Com a aplicação para smartphone myOpel, algumas funções do veículo podem ser controladas à distância.

Estão disponíveis as seguintes funções:

- Trancar ou destrancar o veículo.
- Buzinar ou fazer sinais de luzes.
- Verificar o nível de combustível, o tempo de vida do óleo de motor e a pressão dos pneus (apenas com o sistema de controlo da pressão dos pneus).
- Enviar o destino de navegação ao veículo, se estiver equipado com um sistema de navegação integrado.
- Localizar o veículo num mapa.
- Gerir as definições de Wi-Fi.

Para aciona estas funções, descarregue a aplicação a partir da App Store da Apple ou da Google Play Store.

Comando à distância

Caso seja pretendido, utilize qualquer telemóvel para ligar a um Assistente, que pode acionar remotamente funções específicas do veículo. Localizar o número de telefone OnStar respetivo no nosso sítio Web específico do país.

Estão disponíveis as seguintes funções:

- Trancar ou destrancar o veículo.
- Fornecer informações sobre a localização do veículo.
- Buzinar ou fazer sinais de luzes.

Assistência em caso de furto do veículo

Se o veículo for roubado, denuncie o roubo às autoridades e solicite a assistência em caso de furto de veículo OnStar. Utilize qualquer telemóvel para ligar a um Assistente. Localizar o número de telefone OnStar respetivo no nosso sítio Web específico do país.

A OnStar pode auxiliar na localização e recuperação do veículo.

Alerta de furto

Quando o sistema de alarme antirroubo é acionado, é enviada uma notificação à OnStar. Em seguida, você é informado deste evento por SMS ou correio eletrónico.

Impedimento de novo arranque
Através do envio de sinais remotos, a OnStar pode impedir que o veículo seja novamente ligado depois de ter sido desligado.

Solicitação de diagnóstico
Em qualquer altura, p. ex. se o veículo apresentar uma mensagem de falha, prima ⓞ para contactar um Assistente e pedir para que seja realizada uma verificação de diagnóstico em tempo real a fim de determinar diretamente a causa. Consoante os resultados, o assistente fornecerá apoio adicional.

Relatório de diagnóstico
O veículo transmite automaticamente dados de diagnóstico à OnStar, que envia um relatório mensal por correio eletrónico para si e para a sua oficina preferida.

Advertência
A função de notificação de oficina pode ser desativada na própria conta.

O relatório contém o estado dos principais sistemas operacionais do veículo, tais como motor, transmissão, airbags, ABS e outros sistemas importantes. Também fornece informações sobre possíveis problemas de manutenção e a pressão dos pneus (apenas com o sistema de controlo da pressão dos pneus).

Para analisar as informações mais detalhadamente, selecionar a ligação fornecida no e-mail e iniciar sessão na própria conta.

«Download» de destinos de navegação
É possível transferir um destino pretendido diretamente para o sistema de navegação.

Prima ⓞ para ligar a um Assistente e descrever o destino ou ponto de interesse.

O Assistente pode procurar qualquer morada ou ponto de interesse e enviar o destino diretamente para o sistema de navegação integrado.

Definições OnStar

PIN OnStar
Para ter acesso total a todos os serviços OnStar, é necessário um PIN de quatro dígitos. O PIN tem de ser personalizado ao falar pela primeira vez com um Assistente.

Para alterar o PIN, prima ⓞ para ligar a um Assistente.

Dados da conta
Um subscritor OnStar tem uma conta onde são guardados todos os dados. Para solicitar uma alteração das informações da conta, prima ⓞ e fale com um Assistente ou inicie sessão na própria conta.

Se o serviço OnStar for utilizado noutro veículo, premir ⓞ e pedir para transferir a conta para o novo veículo.

Advertência
De qualquer forma, se o veículo for abatido, vendido ou transferido, informar imediatamente a OnStar das alterações e terminar o serviço OnStar neste veículo.

Localização do veículo

A localização do veículo é transmitida à OnStar quando o serviço é pedido ou acionado. Uma mensagem no Visor de informação informa acerca desta transmissão.

Para ativar ou desativar a transmissão da localização do veículo, premir continuamente ⊛ até ouvir uma mensagem de áudio.

A desativação é indicada pela luz de estado intermitente vermelha e verde durante um curto período de tempo e cada vez que o veículo é ligado.

Advertência
Se a transmissão da localização do veículo for desativada, alguns serviços deixarão de estar disponíveis.

Advertência
A localização do veículo está permanentemente acessível para a OnStar em caso de emergência.

Localizar a Política de Privacidade na própria conta.

Atualizações do software

A OnStar poderá realizar atualizações de software remotamente sem aviso ou permissão. Estas atualizações destinam-se a melhorar ou manter a segurança ou o funcionamento do veículo.

Estas atualizações poderão implicar questões de privacidade. Localizar a Política de Privacidade na própria conta.

Iluminação

Iluminação exterior **122**
Interruptor das luzes 122
Controlo automático da iluminação 123
Luzes de máximos 124
Sinal de luzes 124
Ajuste do alcance dos faróis . . . 124
Faróis na condução no estrangeiro 124
Luzes de condução diurna 125
Sistema de iluminação de xénon 125
Luzes de emergência 127
Indicadores de mudança de direção 127
Faróis de nevoeiro 128
Luz de nevoeiro traseira 128
Luzes de presença 128
Luzes de marcha-atrás 129
Coberturas dos faróis embaciadas 129
Iluminação do habitáculo **129**
Controlo da iluminação do painel de instrumentos 129
Luzes do habitáculo 129
Luzes de leitura 131
Características de iluminação . . . **131**
Iluminação de entrada no veículo 131
Iluminação de saída no veículo 131
Proteção para evitar a descarga da bateria 132

Iluminação exterior

Interruptor das luzes

Rodar o interruptor das luzes:

0 : Faróis apagados
⇒ : Luzes laterais
≡D : Faróis

Indicador de controlo ⇒ ⇨ 102.

Interruptor das luzes com controlo automático da iluminação

Rodar o interruptor das luzes:

AUTO : Comando automático da iluminação: os faróis são ligados e desligados automaticamente conforme as condições de iluminação exterior

⏻ : Activação ou desactivação do controlo automático dos faróis. O interruptor volta para a posição **AUTO**

≡D : Luzes laterais

≡D : Faróis

Uma mensagem no Centro de Informação do Condutor indica o estado atual do controlo automático da iluminação.

Ao ligar a ignição, o controlo automático dos faróis fica activo.

Quando os faróis estão acesos, ≡D acende-se. Indicador de controlo ≡D ⇨ 102.

Luzes traseiras

Os farolins traseiros acendem-se conjuntamente com os faróis e as luzes laterais.

Controlo automático da iluminação

Quando a função de controlo automático das luzes está ligada e o motor está a trabalhar, o sistema alterna entre luzes de circulação diurna e faróis que dependem automaticamente das condições de luminosidade e da informação dada pelo sistema do sensor de chuva.

Luz de condução diurna ⇨ 125.

Activação automática dos faróis

Em más condições de iluminação os faróis são ligados.

Além disso os faróis são ligados se os limpa pára-brisas estivem a funcionar durante algumas passagens.

Detecção de túnel

Ao entrar num túnel, os faróis acendem-se imediatamente.

Luzes de máximos

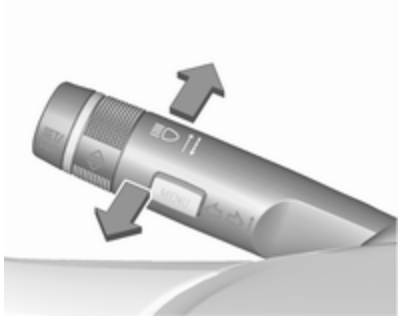

Para mudar de luzes de médios para luzes de máximos, empurrar a alavanca.

Para mudar para luzes de médios, empurrar a alavanca de novo ou puxar.

Assistência dos máximos ⇨ 125.

Sinal de luzes

Para fazer sinal de luzes, puxar a alavanca.

Ajuste do alcance dos faróis

Ajuste do alcance dos faróis manual

Para adaptar o alcance dos faróis à carga do veículo, para evitar encandeamento: rodar o botão de accionamento manual para a posição necessária.

0 : Bancos dianteiros ocupados
1 : Todos os bancos ocupados
2 : Todos os bancos ocupados e carga na bagageira
3 : Banco do condutor ocupado e bagageira carregada

Faróis na condução no estrangeiro

O feixe dos faróis assimétrico aumenta a visibilidade na beira da estrada do lado do passageiro.

Contudo, ao conduzir em países em que a condução se faça do lado oposto da estrada, ajustar os faróis para evitar encandeamento de trânsito vindouro.

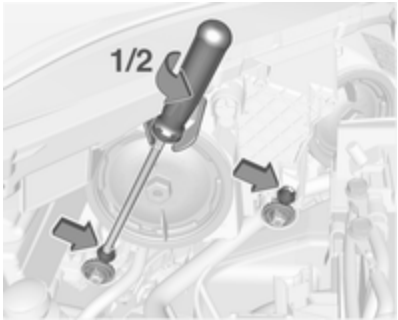

Há dois elementos de ajuste no alojamento de cada farol.

Rodar os dois elementos de ajuste no alojamento de cada farol $^1/_2$ volta com uma chave sextavada de tamanho 6 no sentido anti-horário para definir o modo de trânsito à direita. Como tal, Inserir a chave na guia conforme ilustrado na figura. Em alternativa, pode ser utilizada uma chave de parafusos Philips, tamanho 3, para a definição.

Para reiniciar o modo de trânsito à esquerda, rodar os elementos de ajuste $^1/_2$ volta no sentido horário.

Luzes de condução diurna

Os faróis de circulação diurna aumentam a visibilidade do veículo durante a luz do dia.

São ligadas automaticamente ao ligar a ignição.

Versões com controlo automático da iluminação

O sistema alterna automaticamente entre as luzes de circulação diurna e os faróis, consoante as condições de iluminação e as informações fornecidas pelo sistema do sensor de chuva. Comando automático das luzes ⇨ 123.

Sistema de iluminação de xénon

O sistema de iluminação de xénon inclui:

- faróis de xénon para luzes de médios e máximos
- assistência dos máximos
- iluminação de cantos
- função de inversão

Faróis de xénon

Os faróis de xénon para luzes de médios e máximos garantem uma melhor visibilidade em todas as condições.

O funcionamento é idêntico ao dos faróis de halogéneo.

Interruptor das luzes ⇨ 122, luzes de máximos ⇨ 124, sinal de luzes ⇨ 124, ajuste do alcance dos faróis ⇨ 124, faróis na condução no estrangeiro ⇨ 124.

Comando automático das luzes ⇨ 123.

Assistência dos máximos

Esta funcionalidade permite que as luzes de máximos de xénon funcionem como a iluminação principal de condução noturna e quando a velocidade do veículo excede 40 km/h.

Passa automaticamente para médios quando:

- A câmara no pára-brisas detecta os faróis de um veículo no sentido oposto ou veículos na frente.
- A velocidade do veículo desce para menos de 20 km/h.
- Há nevoeiro ou neve.
- Conduzir em áreas urbanas.

Caso não sejam detectadas restrições, o sistema passa novamente a máximos.

Activação

A assistência dos máximos é activada pressionando a alavanca do indicador duas vezes a velocidades acima de 40 km/h.

O indicador luminoso verde ≡D acende continuamente quando a assistência é accionada, o azul ≡D acende quando os máximos estão ligados.

Indicador de controlo ≡D ⇨ 102.

Desactivação

Pressione a alavanca do indicador de mudança de direcção uma vez. Também é desactivada quando os faróis de nevoeiro são ligados.

Se um sinal de máximos for accionado quando os máximos estiverem acesos, a assistência dos máximos será desactivada.

Se for accionado um sinal de máximos quando os máximos estiverem apagados, a assistência dos máximos permanecerá activada.

A definição mais recente da assistência dos máximos permanecerá depois de a ignição ser ligada novamente.

Iluminação de cantos

Em curvas apertadas ou em inversão de marcha, dependendo do ângulo de direcção ou do sinal luminoso do indicador, um reflector esquerdo ou direito adicional é ligado para iluminar a estrada na direcção de deslocação. É accionado até uma velocidade de 40 km/h.

Função de inversão

Se as luzes de médios estiverem ligadas e a marcha-atrás estiver engatada, os dois farolins acendem. Estes permanecem acesos durante 20 segundos depois de desengatar a marcha-atrás.

Luzes de emergência

Premir ⚠ para accionar.

No caso de um acidente com disparo do airbag, os sinais das luzes de emergência são activadas automaticamente.

Indicadores de mudança de direção

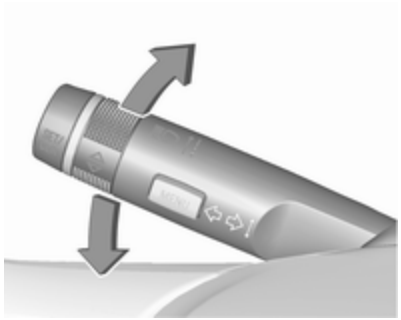

Alavanca para cima	:	sinal de virar à direita
Alavanca para baixo	:	sinal de virar à esquerda

Se a alavanca for deslocada para lá do ponto de resistência, o sinal de mudança de direcção fica ligado continuamente. Quando o volante voltar à posição inicial, o sinal de mudança de direcção apaga-se automaticamente.

Para três piscadelas, p. ex. ao mudar de faixa, premir a alavanca até sentir resistência e depois largar.

Com um atrelado ligado, o indicador de mudança de direção pisca seis vezes e a frequência do sinal sonoro muda ao pressionar a alavanca até sentir resistência e depois soltar.

Deslocar a alavanca até ao ponto de resistência e manter para manter o indicador aceso por mais algum tempo.

Desligar manualmente o sinal de mudança de direcção deslocando a alavanca para a posição original.

Faróis de nevoeiro

Premir para accionar.

Interruptor das luzes na posição **AUTO**: ligar os faróis de nevoeiro dianteiros, também liga automaticamente os médios.

Luz de nevoeiro traseira

Premir para accionar.

Interruptor das luzes na posição **AUTO**: ligar a luz de nevoeiro traseira, também liga automaticamente os faróis.

Luzes de presença

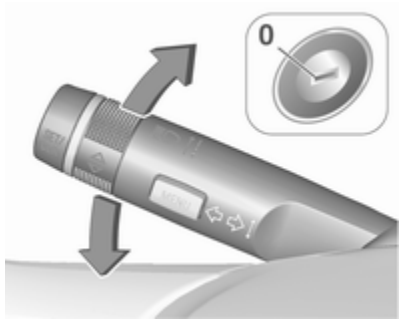

Quando o veículo estiver estacionado, as luzes de presença de um dos lados podem ser acesas:

1. Desligar a ignição.
2. Deslocar a alavanca do indicador de mudança de direcção totalmente para cima (luzes de presença direitas) ou para baixo (luzes de presença esquerdas).

Confirmado por um sinal sonoro e pelo indicador de comando do indicador de mudança de direção correspondente.

Luzes de marcha-atrás

A luz de marcha-atrás acende-se quando a ignição está ligada e a marcha atrás está seleccionada.

Coberturas dos faróis embaciadas

O interior do alojamento das luzes pode embaciar-se por breves instantes em condições de tempo frio e húmido, com chuva forte ou depois da lavagem. O embaciamento desaparece rapidamente por si só; para ajudar a desembaciar, ligar os faróis.

Iluminação do habitáculo

Controlo da iluminação do painel de instrumentos

O brilho das luzes que se seguem pode ser regulado quando as luzes exteriores estão acesas:

- iluminação do painel de instrumentos
- luz do habitáculo
- Visor de informação
- interruptores e elementos de funcionamento acesos

Rodar o botão de accionamento manual e manter até obter o brilho pretendido.

Nos veículos com controlo automático da iluminação, a luminosidade só pode ser ajustada quando as luzes exteriores estão ligadas e o sensor de luz detecta condições nocturnas.

Luzes do habitáculo

Luz de cortesia dianteira

Trabalhar com o interruptor de balancim:

posição central : acende-se automaticamente ao abrir uma porta. Apaga-se após um período de tempo predefinido
premir I : sempre acesa
premir 0 : sempre apagada

Luz de cortesia dianteira com luzes de leitura

Ao abrir uma porta, a luz de cortesia acende-se automaticamente e, depois, apaga-se ao fim de algum tempo.

Premir acende ou apaga manualmente a luz de cortesia.

Ligar a ignição apaga a luz de cortesia.

Caso a iluminação exterior tenha estado ligada anteriormente, a luz de cortesia acende-se ao desligar a ignição.

Advertência
No caso de um acidente com disparo do airbag, as luzes de cortesia acendem automaticamente.

Luzes traseiras de cortesia

As lâmpadas esquerda e direita são acionadas separadamente.

Trabalhar com os interruptores de balancim:

posição central : acende-se automaticamente ao abrir uma porta. Apaga-se após um período de tempo predefinido
premir I : sempre acesa
premir 0 : sempre apagada

Luz do habitáculo

A luz de foco incluída na caixa do espelho retrovisor interior acende-se ao ligar os faróis.

A luz do habitáculo ilumina indirectamente a consola da caixa de velocidades.

Luzes de leitura

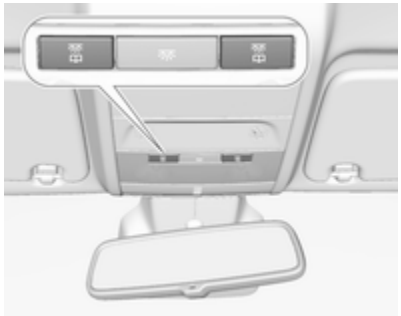

Operado premindo ⊞ para a esquerda e direita.

Características de iluminação

Iluminação de entrada no veículo

Iluminação de boas-vindas

As luzes seguintes acendem-se durante um curto período de tempo ao destrancar o veículo com o radiotelecomando:

- faróis
- luzes traseiras
- luz da chapa de matrícula
- iluminação do painel de instrumentos
- luzes interiores

Algumas funções apenas estão operacionais quando está escuro no exterior, para facilitar a localização do veículo.

A iluminação apaga-se imediatamente quando a chave da ignição é rodada para a posição **1** ⇨ 144.

A activação ou desactivação desta função pode ser alterada no Mostrador de informação.

Personalização do veículo ⇨ 114.

As configurações podem ser guardadas pela chave que está a ser utilizada ⇨ 23.

As luzes que se seguem também se acenderão quando a porta do condutor é aberta:

- iluminação de todos os interruptores
- Centro de Informação ao Condutor

Iluminação de saída no veículo

As luzes que se seguem acender-se-ão se a chave for retirada do interruptor da ignição:

- luzes interiores
- luz do painel de instrumentos (só quando está escuro)

Apagar-se-ão automaticamente ao fim de algum tempo e serão novamente activadas, se a porta do condutor for aberta.

Iluminação de acesso

Faróis, farolins traseiros e luzes da placa da matrícula iluminam a área circundante durante um tempo regulável depois de sair do veículo.

Activação

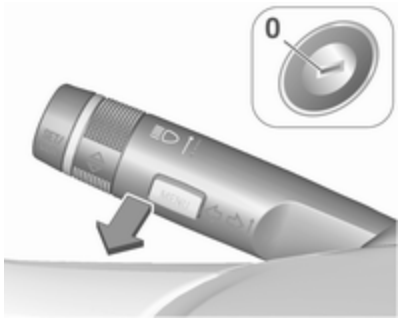

1. Desligar a ignição.
2. Remover a chave da ignição.
3. Abrir a porta do condutor.
4. Puxar a alavanca do indicador de mudança de direcção.
5. Fechar a porta do condutor.

Se a porta do condutor não estiver fechada, as luzes apagam-se após dois minutos.

A iluminação de saída é desligada imediatamente se se puxar a alavanca do indicador de mudança de direcção com a porta do condutor aberta.

A activação, desactivação e duração desta função pode ser alterada no Mostrador de informação. Personalização do veículo ⇨ 114.

As configurações podem ser guardadas pela chave que está a ser utilizada ⇨ 23.

Proteção para evitar a descarga da bateria

Função de estado de carga da bateria do veículo

A função garante uma vida útil da bateria do veículo o mais longa possível, com um gerador com ponto de saída de energia controlável e distribuição de energia optimizada.

A fim de evitar a descarga da bateria do veículo ao conduzir, os seguintes sistemas são reduzidos automaticamente em duas fases e finalmente desligados:

- óculo traseiro aquecido
- pára-brisas aquecido
- espelhos aquecidos
- bancos aquecidos
- ventoinha

Na segunda fase, uma mensagem a confirmar a activação da protecção para evitar a descarga da bateria do veículo será visualizada no Centro de Informação do Condutor.

Desligar luzes eléctricas

Para evitar descarregar a bateria do veículo quando a ignição é desligada, algumas luzes interiores são desligadas automaticamente ao fim de algum tempo.

Climatização

Sistemas de climatização **133**
Sistema de aquecimento e ventilação 133
Sistema de ar condicionado 134
Climatização automática eletrónica 137
Grelhas de ventilação **141**
Grelhas de ventilação reguláveis 141
Grelhas de ventilação fixas 142
Manutenção **142**
Entrada de ar 142
Filtro de pólen 142
Funcionamento do ar condicionado 142
Serviço 142

Sistemas de climatização

Sistema de aquecimento e ventilação

Comandos para:

- temperatura
- velocidade da ventoinha
- distribuição do ar

Óculo traseiro aquecido ⇨ 34.

Para-brisas aquecido ⇨ 34.

Bancos aquecidos ⇨ 42.

Volante aquecido ⇨ 82.

Temperatura

Vermelho : Quente
Azul : Frio

O aquecimento só será totalmente eficaz quando o motor tiver atingido a temperatura normal de funcionamento.

Velocidade da ventoinha

Ajustar o fluxo de ar regulando a ventoinha para a velocidade pretendida.

Distribuição do ar

: para área da cabeça
: para área da cabeça e espaço para os pés
: para espaço para os pés e para-brisas
: para pára-brisas, vidros das portas dianteiras e espaço para os pés
: para pára-brisas e vidros das portas dianteiras

É possível proceder a definições intermédias.

Desembaciamento e descongelação dos vidros

- Definir o comando da temperatura para o nível de calor máximo.
- Regular a velocidade de rotação da ventoinha para o nível máximo.
- Colocar o comando da distribuição do ar em .
- Ligar o aquecimento do óculo traseiro .
- Abrir as grelhas de ventilação laterais conforme pretendido e direccioná-las para os vidros das portas.
- Para aquecimento simultâneo do espaço para os pés, regular o comando da distribuição do ar para .

Sistema de ar condicionado

Comandos para:

- temperatura
- velocidade da ventoinha
- distribuição do ar

: Arrefecimento
: Recirculação de ar
: Óculo traseiro aquecido ⇨ 34

Para-brisas aquecido ⇨ 34.

Bancos aquecidos ⇨ 42.

Volante aquecido ⇨ 82.

Temperatura

Vermelho : Quente
Azul : Frio

O aquecimento só será totalmente eficaz quando o motor tiver atingido a temperatura normal de funcionamento.

Velocidade da ventoinha

Ajustar o fluxo de ar regulando a ventoinha para a velocidade pretendida.

Distribuição do ar

- : para área da cabeça
- : para área da cabeça e espaço para os pés
- : para espaço para os pés e para-brisas
- : para pára-brisas, vidros das portas dianteiras e espaço para os pés
- : para o pára-brisas e as janelas dianteiras (o ar condicionado é activado em segundo plano para ajudar a impedir o embaciamento das janelas)

É possível proceder a definições intermédias.

Arrefecimento

Pressionar para ligar o arrefecimento. O LED no botão acende-se para indicar a ativação. A refrigeração apenas funciona quando o motor está em funcionamento e com a climatização ligada.

Premir novamente para desligar o arrefecimento.

O sistema do ar condicionado arrefece e desumidifica (seca) assim que a temperatura exterior está ligeiramente acima do ponto de congelação. Por isso pode haver condensação e pingos por baixo do veículo.

Se não for necessário qualquer arrefecimento ou desumidificação, desligar o sistema de arrefecimento para poupar combustível.

O arrefecimento activado poderá impedir os Autostops.

Sistema Start/Stop ⇨ 147.

Sistema de recirculação de ar

Premir para activar o modo de recirculação do ar. O LED no botão acende-se para indicar a ativação.

Premir novamente para desactivar o modo de recirculação do ar.

⚠Aviso

O movimento de ar fresco é reduzido no modo de recirculação. No funcionamento sem arrefecimento a humidade do ar aumenta, pelo que os vidros podem embaciar-se pelo interior. A qualidade do ar do habitáculo deteriora-se e os ocupantes podem sentir sonolência.

Em condições ambientais de tempo quente e muito húmido, o pára-brisas pode ficar embaciado no exterior quando ar frio lhe é dirigido. Se o pára-brisas se embaciar pelo exterior, active o limpa-pára-brisas e desactive .

Arrefecimento máximo

Abrir os vidros por breves instantes para que o ar quente se disperse rapidamente.

- Ligar o arrefecimento .
- Sistema de recirculação de ar ligado.
- Definir o comando da temperatura para o nível de frio máximo.
- Regular a velocidade da ventoinha para o nível máximo.
- Colocar o comando da distribuição do ar em .
- Abrir todas as grelhas de ventilação.

Desembaciamento e descongelação dos vidros

- Definir o comando da temperatura para o nível de calor máximo.
- Regular a velocidade da ventoinha para o nível máximo.
- Colocar o comando da distribuição do ar em .
- Ligar o aquecimento do óculo traseiro .
- Abrir as grelhas de ventilação laterais conforme pretendido e direccioná-las para os vidros das portas.

Advertência
Se o modo de distribuição do ar for seleccionado com o motor em funcionamento, um Autostop será inibido até outra distribuição de ar ser seleccionada.

Se o modo de distribuição do ar for seleccionado com o motor em Autostop, o motor será ligado automaticamente.

Sistema Start/Stop ⇨ 147.

Climatização automática eletrónica

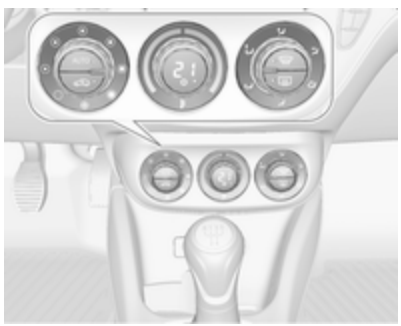

Comandos para:

- velocidade da ventoinha
- temperatura
- distribuição do ar

: Arrefecimento
AUTO : Modo automático
: Recirculação de ar manual
: Desembaciamento e descongelação
: Óculo traseiro aquecido ⇨ 34

Para-brisas aquecido ⇨ 34.

Bancos aquecidos ⇨ 42.

Volante aquecido ⇨ 82.

No modo Automático, a temperatura, a velocidade da ventoinha e a distribuição do ar são reguladas automaticamente.

As definições de climatização são mostradas no Visor de Informação. As modificações das definições são indicadas brevemente, sobrepostas no menu actualmente apresentado.

O sistema de controlo da climatização electrónico só está totalmente operacional quando o motor está a trabalhar.

Modo automático AUTO

Regulação básica para conforto máximo:

- Premir **AUTO**: a distribuição do ar e a velocidade da ventoinha são reguladas automaticamente. O LED no botão acende-se para indicar a ativação.
- Abrir todas as grelhas de ventilação para permitir uma distribuição optimizada do ar no modo Automático.
- Premir ❄ para ligar o arrefecimento óptimo e desembaciamento. O LED no botão acende-se para indicar a ativação.
- Definir a temperatura pré--seleccionada utilizando o botão central. A temperatura recomendada é 22 °C.

Pré-selecção da temperatura

Definir a temperatura rodando o botão central para o valor pretendido. É indicado no visor do interruptor.

Por razões de conforto, alterar a temperatura apenas por pequenas etapas.

Se a temperatura mínima **Lo** estiver definida, o sistema de climatização funciona no arrefecimento máximo, se o arrefecimento ❄ estiver ligado.

Se for definida a temperatura máxima **Hi**, o sistema de controlo de climatização funciona em aquecimento máximo.

Advertência
Se ❄ estiver ligado, reduzir a temperatura definida da cabina poderá fazer com que o motor arranque a partir de um Autostop ou impedir um Autostop.

Sistema Start/Stop ⇨ 147.

Desembaciamento e descongelação dos vidros

- Prima . O LED no botão acende-se para indicar a ativação.
- A temperatura e a distribuição do ar são definidas automaticamente e a ventoinha funciona a velocidade elevada.
- Ligar o aquecimento do óculo traseiro .
- Para voltar ao modo anterior: premir . Para voltar ao modo automático: premir **AUTO**.

A regulação do desembaciamento do óculo traseiro pode ser alterada no Mostrador de Informação. Personalização do veículo ⇨ 114.

Advertência
Se for premido com o motor a trabalhar, um Autostop será impedido até ser novamente premido.

Se for premido com a ventoinha e o motor ligados, um Autostop será impedido até que seja novamente premido ou a ventoinha desligada.

Se for premido com o motor em Autostop, o motor será ligado automaticamente.

Se for premido com a ventoinha ligada e o motor em Autostop, o motor será ligado automaticamente.

Sistema Start/Stop ⇨ 147.

Definições manuais

As definições do sistema de controlo de climatização podem ser alteradas accionando os botões rotativos da seguinte maneira. A alteração de uma definição desactiva o modo automático.

Velocidade da ventoinha

Girar o botão rotativo da esquerda para reduzir ou aumentar a velocidade de rotação da ventoinha. A velocidade de rotação é indicada no Mostrador de informação.

Rodar o botão ○: a ventoinha e o arrefecimento são desligados.

Para voltar ao modo automático: Premir **AUTO**.

Distribuição do ar

Girar o botão rotativo do lado direito para obter as regulações pretendidas. A definição é indicada no Mostrador de informação.

- : para espaço para os pés e para-brisas
- : para pára-brisas, vidros das portas dianteiras e espaço para os pés
- : para o pára-brisas e as janelas dianteiras (o ar condicionado é activado em segundo plano para ajudar a impedir o embaciamento das janelas)
- : para a área da cabeça através das saídas de ar ajustáveis
- : para área da cabeça e espaço para os pés

Voltar à distribuição automática do ar: premir **AUTO**.

Arrefecimento

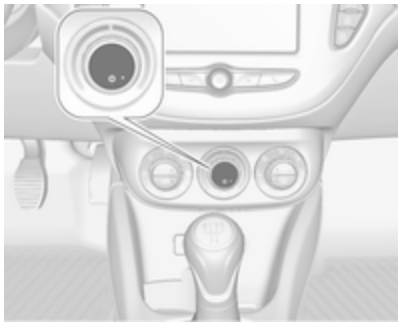

Pressionar para ligar o arrefecimento. O LED no botão acende-se para indicar a ativação. A refrigeração apenas funciona quando o motor está em funcionamento e com a climatização ligada.

Premir novamente para desligar o arrefecimento.

O sistema do ar condicionado arrefece e desumidifica (seca) assim que a temperatura exterior está ligeiramente acima do ponto de congelação. Por isso pode haver condensação e pingos por baixo do veículo.

Se não for necessário qualquer arrefecimento ou desumidificação, desligar o sistema de arrefecimento para poupar combustível.

Quando o sistema de arrefecimento é desligado, não será pedido um rearranque do motor pelo sistema de controlo da climatização durante um Autostop. Exceção: o sistema de desembaciamento está ativado e a temperatura exterior acima de 0 °C solicita um rearranque.

Sistema Start/Stop ⇨ 147.

O estado de funcionamento do arrefecimento é indicado no Mostrador de informação.

A activação ou desactivação do funcionamento de arrefecimento depois de o motor ser ligado pode ser alterada no Mostrador de informação. Personalização do veículo ⇨ 114.

Modo de recirculação de ar

Premir para activar o modo de recirculação do ar. O LED no botão acende-se para indicar a ativação.

Premir novamente para desactivar o modo de recirculação do ar.

⚠ Aviso

O movimento de ar fresco é reduzido no modo de recirculação. No funcionamento sem refrigeração, a humidade do ar aumenta, pelo que as janelas poderão ficar embaciadas a partir do interior. A qualidade do ar do habitáculo deteriora-se e os ocupantes podem sentir sonolência.

Em condições de ar ambiente quente e muito húmido, o para-brisas poderá ficar embaciado no exterior quando ar frio é dirigido para o mesmo. Se o pára-brisas ficar embaciado do lado exterior, ligar os limpa pára-brisas e desligar .

Configurações básicas

Algumas definições podem ser alteradas no Mostrador de informação. Personalização do veículo ⇨ 114.

Grelhas de ventilação

Grelhas de ventilação reguláveis

Pelo menos uma grelha de ar tem de estar aberta quando o arrefecimento está ligado.

Ajustar a quantidade de ar na saída de ar, rodando o botão rotativo de ajuste. A grelha é fechada quando a roda reguladora é rodada para fechar tanto para a direita como para a esquerda.

Direccionar o fluxo de ar inclinando e girando as palhetas.

⚠Aviso

Não fixar quaisquer objectos às alhetas das saídas de ar. Em caso de acidente corre o risco de danos e ferimentos.

Grelhas de ventilação fixas

Por trás do pára-brisas, dos vidros das portas e nos espaços para os pés há grelhas de ventilação adicionais.

Manutenção

Entrada de ar

As entradas de ar à frente do pára--brisas no compartimento do motor deverão permanecer desobstruídas de modo a permitir a entrada de ar. Retirar quaisquer folhas, sujidade ou neve.

Filtro de pólen

O filtro de pólen remove poeira, fuligem, pólen e esporos do ar que entra no veículo através da entrada de ar.

Funcionamento do ar condicionado

Para assegurar que o desempenho é continuamente eficiente, o arrefecimento deve ser accionado durante alguns minutos uma vez por mês, independentemente do clima e da época do ano. Não é possível ligar o arrefecimento quando a temperatura exterior é demasiado baixa.

Serviço

Para um desempenho de arrefecimento óptimo, recomenda-se a verificação manual do sistema de controlo da climatização, com início três anos após o primeiro registo do veículo, incluindo:

- teste de pressão e funcionalidade
- funcionalidade de aquecimento
- verificação de fugas
- verificar correias de transmissão
- limpeza do condensador e drenagem do evaporador
- verificação do desempenho

Condução e funcionamento

Sugestões para condução **144**
Controlo sobre o veículo 144
Arranque e manuseamento **144**
Rodagem do veículo 144
Posições do interruptor da ignição 144
Desativação diferida da alimentação 145
Ligar o motor 145
Desligar por sobrecarga de rotação do motor 147
Sistema para/arranca 147
Estacionamento 149
Gases de escape **151**
Filtro de partículas diesel 151
Catalisador 152
Caixa de velocidades automática **152**
Visor da caixa de velocidades . 152
Alavanca selectora 153
Modo manual 154
Programas de condução com comando electrónico 154
Avaria 155
Corte de corrente 155
Caixa de velocidades manual **156**
Caixa de velocidades manual de comutação automática **157**
Visor da caixa de velocidades . 157
Ligar o motor 157
Alavanca seletora 158
Modo manual 159
Programas de condução com comando electrónico 160
Avaria 160
Travões **160**
Sistema de travagem antibloqueio 161
Travão de mão 161
Assistência à travagem 162
Assistência de arranque em subidas 162
Sistemas de condução **162**
Sistema de controlo da tração . 162
Controlo eletrónico de estabilidade 163
Modo de cidade 165
Sistemas de apoio ao condutor . **166**
Programador de velocidade 166
Limitador de velocidade 168
Aviso de colisão dianteira 169
Indicação de Distância à Frente 172
Sensores de estacionamento .. 172
Aviso de ângulo morto 184
Câmara traseira 185
Apoio aos sinais de trânsito 187
Aviso de desvio de trajetória ... 191
Combustível **192**
Motores a gasolina 192
Motores a diesel 192
Combustível para funcionamento a gás líquido . . 193
Abastecer 195
Consumo de combustível - Emissões de CO_2 198
Engate do reboque **199**
Informações gerais 199
Condições de condução e sugestões para o reboque 199
Rebocar 200
Acoplamento de reboque 201
Programa de estabilidade do reboque 204

Sugestões para condução

Controlo sobre o veículo

Nunca aproveitar o movimento do veículo com o motor desligado

Muitos sistemas não funcionam nesta situação (por exemplo, servofreio, direcção assistida). Conduzir desta forma é perigoso para si e para os outros.

Todos os sistemas funcionam durante um Autostop.

Sistema Start/Stop ⇨ 147.

Reforço do ralenti

Se for necessário carregar a bateria do veículo devido ao estado da bateria, a potência de saída do gerador deve ser aumentada. Isso consegue-se com um reforço de ralenti que pode ser audível.

Surge uma mensagem no Centro de Informação do Condutor.

Pedais

Para assegurar que o curso do pedal está desimpedido, não deverão existir tapetes na área dos pedais.

Utilizar apenas tapetes com as medidas adequadas e que sejam fixados pelos retentores do lado do condutor.

Condução em descida

Ao conduzir em descidas, engatar uma velocidade para assegurar a disponibilidade de pressão de travagem suficiente.

Arranque e manuseamento

Rodagem do veículo

Não travar com força desnecessária nas primeiras viagens.

No primeiro percurso, poderá haver fumo devido à evaporação de ceras e óleo do sistema de escape. Estacionar o veículo ao ar livre durante algum tempo depois do primeiro percurso e evitar inalar os fumos.

Durante o período de rodagem, o consumo de combustível e de óleo do motor pode ser mais elevado.

Além disso, o processo de limpeza do filtro de partículas diesel pode ocorrer com mais frequência.

Filtro de partículas diesel ⇨ 151.

Um Autostop pode ser impedido para permitir carregar a bateria do veículo.

Posições do interruptor da ignição

Rodar a chave:

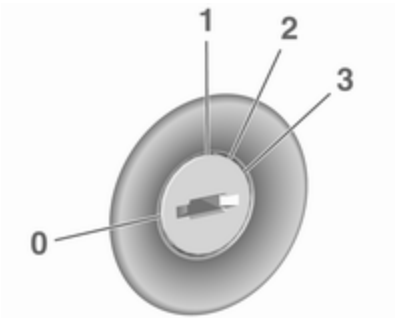

0 : ignição desligada: Algumas funções permanecem activas até a chave ser removida ou a porta do condutor aberta, desde que a ignição estivesse ligada anteriormente

1 : modo de alimentação de acessórios: O bloqueio do volante é desengatado, algumas funções eléctricas podem ser utilizadas, a ignição está desligada

2 : modo de ligação da ignição: A ignição está ligada. As luzes de aviso acendem-se e a maior parte das funções eléctricas estão operacionais

O motor diesel está no modo de pré-aquecimento.

3 : arranque do motor: Soltar a chave depois de iniciar o procedimento

Bloqueio do volante

Remover a chave do interruptor da ignição e rodar o volante até engatar.

Desativação diferida da alimentação

Os sistemas eletrónicos seguintes podem ser operados até a porta do condutor ser aberta ou, no máximo, durante 10 minutos depois de a ignição ter sido desligada:

- vidros eléctricos
- tomadas
- tecto de abrir eléctrico

A alimentação do sistema de informação e lazer continuará a funcionar durante 30 minutos ou até a chave ser retirada do interruptor da ignição ou se alguma porta for aberta.

Ligar o motor

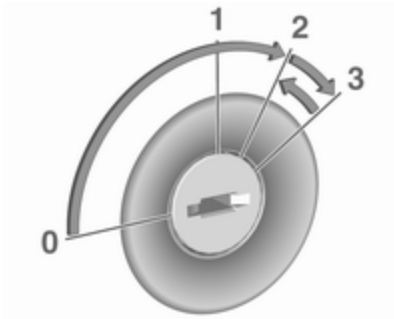

Rodar a chave para a posição **1** para libertar o bloqueio do volante.

Caixa de velocidades manual: accionar a embraiagem e o pedal do travão.

Caixa de velocidades manual de robotizada: accionar o pedal do travão.

Caixa de velocidades automática: accionar o pedal do travão e mover a alavanca selectora para **P** ou **N**.

Não accionar o pedal do acelerador.

Motor diesel: rodar a chave para a posição **2** para a pré-incandescência até o indicador de controlo ⌇ se apagar.

Rodar a chave brevemente para a posição **3** e soltar: um procedimento automático acciona o motor de arranque após um pequeno desfasamento até que o motor esteja a funcionar. Consultar "Controlo automático do motor de arranque".

Antes de voltar a pôr o motor a trabalhar ou de desligar o motor, rodar a chave para a posição **0**.

Durante um Autostop, o motor pode ser posto a trabalhar carregando no pedal da embraiagem.

Arranque do veículo a baixas temperaturas

Motores diesel

É possível ligar o motor sem aquecedores adicionais até -25 °C.

Motores a gasolina

É possível ligar o motor sem aquecedores adicionais até -30 °C.

É necessário um óleo de motor com a viscosidade correcta, o combustível correcto, o fornecimento de assistência e uma bateria do veículo com carga suficiente.

Com temperaturas abaixo de -30 °C, a caixa de velocidades automática requer um período de aquecimento de aproximadamente 5 minutos. A alavanca selectora tem de estar na posição **P**.

Controlo automático do motor de arranque

Esta função controla o procedimento de arranque do motor. O condutor não tem de manter a chave na posição **3**. Depois de aplicado, o sistema continuará a arrancar automaticamente até que o motor comece a trabalhar. Devido ao procedimento de verificação, o motor começa a trabalhar depois de um pequeno desfasamento.

Razões possíveis para um motor não arrancar:

- pedal da embraiagem não accionado (caixa de velocidades manual)
- pedal do travão não accionado ou alavanca selectora não na posição **P** ou **N** (caixa de velocidades automática)
- ocorreu uma falha temporária

Aquecimento do motor turbo

No arranque, o binário disponível do motor poderá ser limitado por um curto período de tempo, especialmente quando a temperatura do motor é fria. Esta limitação serve para permitir que o sistema de lubrificação proteja totalmente o motor.

Desligar por sobrecarga de rotação do motor

A alimentação de combustível é automaticamente interrompida durante uma desaceleração, i.e. quando o veículo é conduzido com uma mudança engatada mas sem carregar no acelerador.

Sistema para/arranca

O sistema start/stop ajuda a poupar combustível e a reduzir as emissões de gases de escape. Se as condições permitirem, o mesmo desliga o motor logo que o veículo esteja a circular a baixa velocidade ou parado, p. ex. nos semáforos ou num engarrafamento.

Nos veículos com caixa de velocidades manual, o motor é ligado automaticamente assim que se carregar na embraiagem.

Nos veículos com caixa de velocidades manual robotizada, o motor é ligado automaticamente assim que se soltar o pedal do travão.

Um sensor da bateria do veículo garante que um Autostop seja apenas efectuado quando a bateria do veículo estiver suficientemente carregada para um novo arranque.

Activação

O sistema Start/Stop está disponível imediatamente depois de pôr o motor a trabalhar, o veículo iniciar a marcha e as condições indicadas mais abaixo nesta secção terem sido reunidas.

Desactivação

Desactivar manualmente o sistema pára/arranca premindo **eco**. A desactivação é indicada quando o LED no botão se apaga.

Autostop

Veículos com caixa de velocidades manual
Se o veículo estiver a circular a baixa velocidade ou parado, activar o Autostop do seguinte modo:

- Carregar no pedal da embraiagem.
- Colocar a alavanca em ponto morto.
- Soltar o pedal da embraiagem.

O motor será desligado e a ignição permanecerá ligada.

Veículos com caixa de velocidades manual robotizada
Se o veículo estiver parado com o pedal do travão carregado, é activado automaticamente um Autostop.

O motor será desligado e a ignição permanecerá ligada.

O sistema para/arranca é desativado em inclinações iguais ou superiores a 15%.

Indicação

Um Autostop é indicado pela luz de aviso Ⓐ.

Durante um Autostop, o desempenho do aquecimento e dos travões será mantido.

Condições para um Autostop

O sistema Start/Stop verifica se é reunida cada uma das condições seguintes:

- O sistema Start/Stop não foi manualmente desactivado.
- O capô está completamente fechado.
- A porta do condutor está fechada ou o cinto de segurança do condutor está colocado.
- A bateria do veículo está suficientemente carregada e em bom estado.
- O motor está quente.
- A temperatura do líquido de arrefecimento do motor não é demasiado elevada.
- A temperatura dos gases de escape do motor não é demasiado elevada, p. ex. depois de conduzir com um motor em regime elevado.
- A temperatura ambiente está acima de -5 °C.
- O sistema de comando da climatização permite um Autostop.
- O vácuo dos travões é suficiente.
- A função de autolimpeza do filtro de partículas diesel não está activa.
- O veículo foi conduzido pelo menos à velocidade pedonal desde o último Autostop.

Caso contrário será impedido um Autostop.

Determinadas configurações do sistema de controlo da climatização podem impedir um Autostop. Consultar o capítulo "Climatização", para obter mais informações ⇨ 137.

Imediatamente após condução em auto-estrada executar um Autostop pode ser inibido.

Rodagem do veículo ⇨ 144.

Protecção para evitar a descarga da bateria do veículo

Para garantir arranques fiáveis do motor, foram implementadas várias funções de protecção para evitar a descarga da bateria do veículo, como parte do sistema Start/Stop.

Medidas de poupança de energia

Durante um Autostop, várias funções eléctricas, p. ex. o aquecimento do vidro traseiro eléctrico, são desactivadas ou passam para um modo de poupança de energia. A velocidade da ventoinha do sistema de controlo da climatização é reduzida para poupar energia.

Arranque do motor pelo condutor

Veículos com caixa de velocidades manual

Carregar no pedal da embraiagem para ligar novamente o motor.

Ao ligar novamente o motor, a luz de aviso Ⓐ no Centro de Informação do Condutor apaga-se.

Se a alavanca seletora for retirada da posição de ponto morto antes de carregar primeiro no pedal da embraiagem, a luz de aviso acende-se ou é mostrada como um símbolo no Centro de Informação do Condutor.

Indicador de controlo ⇨ 98.

Veículos com caixa de velocidades manual robotizada

Soltar o pedal do travão ou retirar a alavanca selectora da posição **D** para ligar novamente o motor.

Ao ligar novamente o motor, a luz de aviso Ⓐ no Centro de Informação do Condutor apaga-se.

Arranque do motor pelo sistema Start/Stop

A alavanca selectora tem de estar em ponto morto para permitir um arranque automático.

Se se verificar uma das seguintes condições durante um Autostop, o motor será ligado automaticamente pelo sistema Start/Stop:

- O sistema Start/Stop foi manualmente desactivado.
- O capot está aberto.
- O cinto de segurança do condutor não está colocado e a porta do condutor está aberta.
- A temperatura do motor é demasiado baixa.
- O nível de carregamento da bateria do veículo está abaixo de um nível definido.
- O vácuo dos travões não é suficiente.
- O veículo é conduzido pelo menos à velocidade pedonal.
- O sistema de climatização solicita um arranque do motor.
- O ar condicionado é ligado manualmente.

Se o capot não estiver completamente fechado, uma mensagem de aviso é exibida no Centro de Informação do Condutor.

Se um acessório eléctrico, p. ex. um leitor de CD portátil, estiver ligado à tomada de alimentação, poderá sentir-se uma breve perda de potência durante o arranque.

Estacionamento

⚠ Aviso

- Não estacionar o veículo numa superfície facilmente inflamável. A temperatura elevada do sistema de escape pode incendiar a superfície.
- Utilizar sempre o travão de mão. Accionar o travão de mão manual sem premir o botão desengate. Aplicar com a

maior firmeza possível em descidas ou subidas. Carregar no pedal do travão simultaneamente para reduzir a força de accionamento.

- Desligar o motor.
- Se o veículo estiver numa superfície plana ou numa subida, engatar a primeira velocidade ou colocar a alavanca selectora na posição **P** antes de remover a chave da ignição. Numa subida, virar as rodas dianteiras para o lado contrário ao do passeio.

  Se o veículo estiver numa superfície plana ou numa descida, engatar a marcha-atrás ou colocar a alavanca selectora na posição **P** antes de remover a chave da ignição. Virar as rodas dianteiras na direcção do passeio.
- Fechar os vidros e o tecto de abrir.
- Remover a chave de ignição do interruptor da ignição. Rodar o volante até sentir a tranca da direcção engatar.

  Nos veículos com caixa de velocidades automática, só se pode retirar a chave quando a alavanca selectora estiver na posição **P**.

  Nos veículos com caixa de velocidades manual robotizada, só é possível retirar a chave do interruptor da ignição se o travão de mão estiver accionado.
- Trancar o veículo.
- Activar o alarme anti-roubo.
- As ventoinhas de arrefecimento do motor poderão funcionar depois de se desligar o motor ⇨ 207.

Atenção

Depois de conduzir a velocidade de rotação do motor elevada ou com cargas de motor elevadas, deixar o motor trabalhar um pouco com carga reduzida ou deixá-lo em ponto morto durante 30 segundos antes de o desligar, para proteger o turbocompressor.

Advertência

No caso de um acidente com disparo do airbag, o motor desliga automaticamente se o veículo ficar parado dentro de determinado tempo.

Gases de escape

⚠ Perigo

Os gases de escape do motor contêm monóxido de carbono venenoso que não tem cor nem cheiro e que pode ser fatal se inalado.

Se os gases de escape entrarem no interior do veículo, abrir os vidros. Reparar a avaria numa oficina.

Evitar conduzir com a bagageira aberta, caso contrário podem entrar gases de escape no veículo.

Filtro de partículas diesel

O filtro de partículas do diesel filtra partículas de fuligem nocivas retirando-as dos gases de escape. O sistema inclui uma função de auto-limpeza que funciona automaticamente durante a condução sem qualquer notificação. O filtro é limpo procedendo à combustão periódica das partículas de fuligem a elevada temperatura. Esse processo ocorre automaticamente a determinadas condições de condução e pode demorar até 25 minutos. Normalmente necessita de 7 a 12 minutos. Autostop não está disponível e o consumo de combustível pode ser superior durante este período. A emissão de odores e fumo é normal durante esse processo.

Em determinadas condições de condução, p. ex. em pequenos percursos, o sistema não se pode limpar a si próprio automaticamente.

Se a limpeza do filtro for necessária e se as condições de condução anteriores não permitiam a limpeza automática, isso será indicado pela luz de aviso . Simultaneamente, uma mensagem de aviso ou um código de aviso surge no Centro de Informação do Condutor.

 acende quando o filtro de partículas diesel está cheio. Iniciar o processo de limpeza assim que possível.

 fica intermitente quando o filtro de partículas diesel atingiu o nível de filtragem máximo. Iniciar imediatamente o processo de limpeza para evitar danos no motor.

Processo de limpeza

Para accionar o processo de limpeza, continuar a conduzir, manter o motor acima das 2000 rotações por minuto. Efectuar reduções de caixa se necessário. A limpeza do filtro de partículas do diesel tem então início.

Se acender ainda, a limpeza não é possível; deve procurar assistência numa oficina.

Atenção

Se o processo de limpeza for interrompido, existe risco de provocar danos graves no motor.

A limpeza é mais rápida a velocidades e cargas de motor elevadas.

A luz de aviso apaga assim que a operação de auto-limpeza estiver concluída.

Catalisador

O catalisador reduz a quantidade de substâncias nocivas presentes nos gases de escape.

Atenção

Tipos de combustível diferentes dos referidos nas páginas ⇨ 192, ⇨ 263 podem danificar o catalisador ou componentes electrónicos.

A gasolina que não seja queimada sobreaquecerá e causará danos no catalisador. Por isso, evitar a utilização excessiva do motor de arranque, evitar conduzir até esvaziar totalmente o depósito de combustível e evitar colocar o motor a trabalhar por empurrão ou reboque.

Em caso de falha de ignição, motor com funcionamento irregular, redução do desempenho do motor ou outros problemas invulgares, levar o veículo a uma oficina o mais rapidamente possível para que a situação seja rectificada. Numa emergência, o veículo pode ser conduzido por um curto período de tempo a baixa velocidade e com uma velocidade do motor também baixa.

Caixa de velocidades automática

A caixa de velocidades automática permite passagens de caixa automáticas (modo automático) ou passagens de caixa manuais (modo manual).

A passagem de caixa manual é possível no modo manual premindo + ou − na alavanca selectora ⇨ 154.

Visor da caixa de velocidades

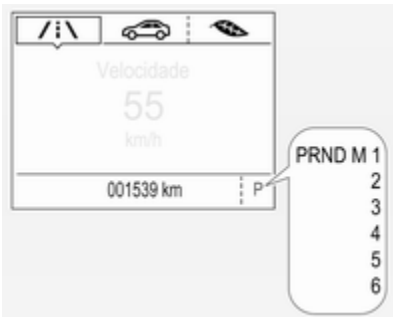

O modo ou mudança seleccionados são apresentados no visor da caixa de velocidades.

No modo automático, o programa de condução é indicado por **D** no Centro de Informação do Condutor.

No modo manual, **M** e o número da velocidade seleccionada são indicados.

R indica a marcha-atrás.

N indica a posição de ponto-morto.

P indica a posição de estacionamento.

Alavanca selectora

P : posição de estacionamento, rodas estão bloqueadas, engatar apenas quando o veículo estiver estacionário e o travão de mão estiver aplicado

R : marcha-atrás, engatar apenas quando o veículo estiver estacionário

N : ponto morto

D : modo de passagem de caixa automática

M : modo de passagem de caixa manual

+ : pressionar para engatar uma mudança superior no modo manual

− : pressionar para engatar uma mudança inferior no modo manual

A alavanca selectora está bloqueada em **P** e só pode ser deslocada quando a ignição estiver ligada e o pedal do travão for accionado.

Sem que o pedal do travão esteja accionado, a luz de aviso ⊘ acende.

Se a alavanca selectora não se encontrar na posição **P** quando a ignição for desligada, a luz de aviso ⊘ fica intermitente.

Para engatar **P**, **R** ou **M**, premir o botão de desengate.

O motor só pode ser ligado com a alavanca na posição **P** ou **N**. Quando a posição **N** estiver seleccionada, pressionar o pedal do travão ou aplicar o travão de mão antes de começar.

Não acelerar ao engatar uma mudança. Nunca pressionar o pedal do acelerador e o pedal do travão ao mesmo tempo.

Quando se engata uma mudança, o veículo começa lentamente a andar quando se tira o pé do pedal do travão.

Travagem com o motor

Para utilizar o efeito de travagem com o motor, seleccionar uma mudança inferior na altura certa numa descida, ver modo manual.

Balançar o veículo

Dar "esticões" com a caixa só é permitido se o veículo estiver preso em areia, lama ou neve. Deslocar a alavanca selectora entre **D** e **R** repetidamente. Não acelerar muito o motor e evitar acelerações repentinas.

Estacionamento

Aplicar o travão de mão e engatar **P**.

A chave de ignição só pode ser retirada quando a alavanca selectora estiver na posição **P**.

Modo manual

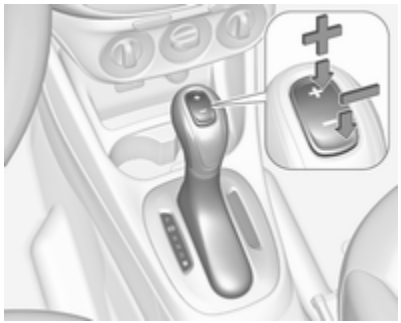

Deslocar a alavanca selectora para a posição **M**.

Premir **+** na alavanca selectora para engatar uma velocidade superior.

Premir **–** na alavanca selectora para engatar uma velocidade inferior.

Se se seleccionar uma mudança superior quando a velocidade do veículo for demasiado baixa, ou uma mudança inferior quando a velocidade do veículo for demasiado alta, a passagem não é efectuada. Isso pode apresentar uma mensagem no Centro de Informação do Condutor.

No modo manual, não há passagem automática para mudança superior com o motor em rotação elevada.

Indicação da mudança de velocidade

O símbolo ▲ com um número ao seu lado é indicado quando a passagem de caixa é recomendada por motivos de economia de combustível.

A indicação da velocidade surge apenas no modo manual.

Programas de condução com comando electrónico

- Depois de um arranque a frio, o programa da temperatura de funcionamento aumenta a velocidade do motor para que o catalisador atinja a temperatura necessária rapidamente.
- A função de passagem automática para ponto morto coloca o motor ao ralenti assim

que o veículo pára com uma mudança de marcha em frente engatada e o pedal do travão está premido.

- Programas especiais adaptam automaticamente os pontos de mudança de velocidades ao conduzir em subidas ou descidas.
- Quando o veículo arranca em condições de neve ou gelo ou sobre outras superfícies escorregadias, o controlo de transmissão electrónico selecciona automaticamente uma mudança mais alta.

Kickdown

Se o pedal do acelerador for pressionado completamente no modo automático, a caixa de velocidades passa para uma velocidade mais baixa conforme a rotação do motor.

Avaria

Em caso de uma avaria, a luz de aviso acende-se. Além disso, é apresentada uma mensagem no Centro de Informação do Condutor. Mensagens do veículo ⇨ 110.

A caixa de velocidades deixa de efectuar passagens de caixa automaticamente. Pode-se prosseguir viagem com passagens de caixa manuais.

Só está disponível a mudança mais elevada. Consoante a avaria, a 2.ª velocidade também pode estar disponível em modo manual. Fazer as passagens de caixa apenas com o veículo parado.

Reparar a avaria numa oficina.

Corte de corrente

No caso de um corte de corrente, a alavanca selectora não pode ser retirada da posição **P**. A chave de ignição não pode ser removida do interruptor da ignição.

Se a bateria do veículo estiver descarregada, ligar o veículo com cabos auxiliares de arranque ⇨ 247.

Se a bateria do veículo não for a causa da avaria, soltar a alavanca selectora.

1. Aplicar o travão de mão.

2. Soltar o forro da alavanca selectora da consola central; introduzir o dedo na base em pele na frente da alavanca selectora e empurrar o forro para cima na borda dianteira a partir de baixo, conforme ilustrado na figura. Rodar o forro para a esquerda.

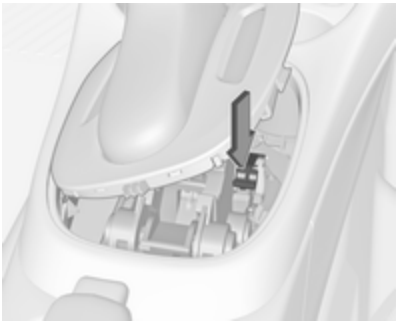

3. Empurrar a alavanca de desengate para baixo e retirar a alavanca selectora da posição **P** ou **N**. Se estas posições forem novamente engatadas, a alavanca selectora ficará novamente bloqueada na posição. Reparar a causa da interrupção de alimentação eléctrica numa oficina.
4. Montar o forro da alavanca selectora na consola central e reinstalar.

Caixa de velocidades manual

Para engatar a marcha-atrás, carregar no pedal da embraiagem e, depois, premir o botão de desengate na alavanca selectora e engatar a velocidade.

Se a mudança não engrenar, colocar a alavanca em ponto morto, tirar o pé do pedal da embraiagem e pressionar de novo; depois seleccionar a mudança novamente.

Não deixar patinar a embraiagem desnecessariamente.

Ao operar, premir o pedal da embraiagem completamente. Não utilizar o pedal como um descanso para o pé.

Atenção
Não aconselhamos a condução com a mão apoiada na alavanca das velocidades.

Indicação da mudança de velocidade ⇨ 99.

Sistema Start/Stop ⇨ 147.

Caixa de velocidades manual de comutação automática

A caixa de velocidades manual robotizada permite a passagem de caixa manual (modo manual) ou a passagem de caixa automática (modo automático), ambas com controlo automático da embraiagem.

A passagem de caixa manual é possível tocando na alavanca selectora no modo manual.

Advertência
Ao destrancar ou abrir uma porta do veículo, poderá ser ouvido um som provocado pelo sistema hidráulico.

Visor da caixa de velocidades

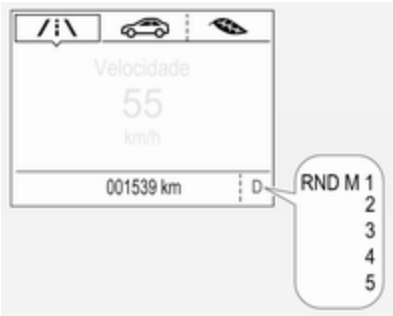

No modo automático, o programa de condução é indicado por **D** no Centro de Informação do Condutor.

No modo manual, **M** e o número da velocidade seleccionada são indicados.

R indica a marcha-atrás.

N indica a posição de ponto-morto.

Ligar o motor

Para ligar o motor, carregar no pedal do travão, se a caixa de velocidades não estiver na posição **N**.

A caixa de velocidades engata automaticamente na posição **N** depois de ligar o motor. Pode haver um pequeno tempo de espera.

Não é possível colocar o motor a trabalhar se todas as luzes dos travões estiverem avariadas.

Sistema Start/Stop

Autostop

Se o veículo estiver parado e o pedal do travão for accionado, é activado automaticamente um Autostop.

O motor será desligado e a ignição permanecerá ligada.

Um Autostop é indicado pela luz de aviso Ⓐ.

Autostart

Soltar o pedal do travão ou retirar a alavanca selectora da posição **D** para ligar novamente o motor.

Ao ligar novamente o motor, a luz de aviso Ⓐ no Centro de Informação do Condutor apaga-se.

O sistema para/arranca é desativado em inclinações de 15% ou mais.

Sistema Start/Stop ⇨ 147.

Alavanca seletora

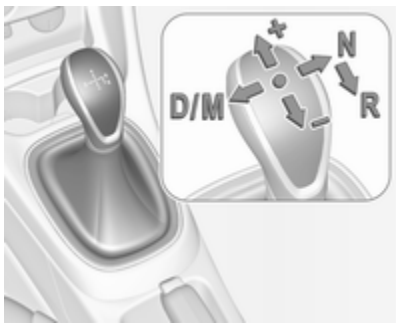

Deslocar sempre a alavanca selectora na direcção apropriada o mais possível. Depois de a largar, volta automaticamente para a posição central.

N : Posição de ponto-morto

D/M : Alternar entre os modos de passagem de caixa automática **(D)** e manual **(M)**. O visor da caixa de velocidades mostra **D** ou **M** com a velocidade seleccionada

+ : Engatar uma mudança superior no modo manual

– : Engatar uma mudança inferior no modo manual

R : Marcha-atrás. Engatar apenas quando o veículo estiver parado

Se a alavanca selectora for deslocada da posição **R** para a esquerda, **D** é engatada imediatamente.

Se a alavanca selectora for deslocada da posição **D** para **+** ou **–**, o modo manual **M** é seleccionado e a caixa de velocidades é engatada.

Iniciar a marcha

Carregar no pedal do travão e mover a alavanca seletora para a posição **D/M** ou **R**. Se for seleccionada a posição **D**, a caixa de velocidades está no modo automático e é engatada a 1.ª velocidade. Se **R** for seleccionada, a marcha-atrás é engatada.

O veículo começa a deslocar-se quando o pedal do travão é solto.

Para arrancar sem carregar no pedal do travão, acelerar imediatamente depois de engatar uma velocidade enquanto **D** ou **R** pisca.

Se não se carregar nem no acelerador nem no travão, não se engatará qualquer mudança e **D** ou **R** pisca no visor por breves instantes.

Parar o veículo

Em **D**, a 1.ª é engatada e a embraiagem é libertada quando o veículo pára. Em **R**, a marcha-atrás permanece engatada.

Travagem com o motor

Modo automático

Ao descer uma encosta, a caixa de velocidades manual automatizada não passa para mudanças superiores enquanto não se atingir uma

velocidade de motor suficientemente elevada. Efectua reduções de caixa na altura própria quando se trava.

Modo manual

Para utilizar o efeito de travagem com o motor, seleccionar uma mudança inferior na altura certa ao descer uma encosta. A mudança para o modo manual só é possível com o motor a trabalhar ou durante um Autostop.

Balançar o veículo

Dar "esticões" com a caixa só é permitido se o veículo estiver preso em areia, lama ou neve. Deslocar a alavanca selectora entre **R** e **D** repetidamente. Não acelerar muito o motor e evitar acelerações repentinas.

Estacionamento

A velocidade engatada por último (ver o visor da caixa de velocidades) permanece engatada ao desligar a ignição. Com **N**, não está engatada qualquer mudança.

Por isso, accionar sempre o travão de mão ao desligar a ignição. Se o travão de mão não for accionado, **P** pisca no visor da caixa de velocidades e a chave não pode ser retirada do interruptor da ignição. **P** deixa de piscar no visor da caixa de velocidades assim que o travão de mão seja ligeiramente accionado.

Quando se desliga a ignição a caixa de velocidades deixa de responder ao movimento da alavanca selectora.

Sistema de monitorização da pressão dos pneus

Para iniciar o processo de correspondência dos sensores do sistema de controlo da pressão dos pneus, a alavanca selectora deve ser deslocada e mantida na posição **N** durante 5 segundos. **P** acende-se no visor da caixa de velocidades para indicar que o processo de correspondência dos sensores pode ser iniciado.

Sistema de controlo da pressão dos pneus ⇨ 230.

Modo manual

Se se seleccionar uma mudança superior quando a velocidade do motor for demasiado baixa, ou uma mudança inferior quando a velocidade do motor for demasiado alta, a passagem não é efectuada. Isso evita que o motor funcione a velocidades de motor muito baixas ou muito altas. É apresentada uma mensagem de aviso no Centro de Informação do Condutor. Mensagens do veículo ⇨ 110.

Se a velocidade do motor for muito baixa, a caixa de velocidades passa automaticamente para uma mudança inferior.

Se a velocidade do motor for demasiado alta, a caixa de velocidades apenas passa para uma mudança superior através de kickdown.

Quando se selecciona **+** ou **-** no modo automático, a caixa de velocidades passa para modo manual e efectua passagens em conformidade.

Indicação da mudança de velocidade

O símbolo ▲ com um número ao seu lado é indicado quando a passagem de caixa é recomendada por motivos de economia de combustível.

A indicação da velocidade surge apenas no modo manual.

Programas de condução com comando electrónico

- Depois de um arranque a frio, o programa da temperatura de funcionamento aumenta a velocidade do motor para que o catalisador atinja a temperatura necessária rapidamente.
- O programa adaptável adapta as passagens de caixa às condições de condução, p. ex. inclinações ou cargas superiores.

Kickdown

Se o pedal do acelerador for pressionado completamente no modo automático, a caixa de velocidades passa para uma velocidade mais baixa conforme a rotação do motor.

Avaria

Para evitar danos na caixa de velocidades automatizada, a embraiagem é engatada automaticamente a temperaturas elevadas da embraiagem.

Em caso de uma avaria, a luz de aviso acende-se. Além disso, é apresentada uma mensagem de aviso no Centro de Informação do Condutor. Mensagens do veículo ⇨ 110.

A condução continuada está limitada ou não é possível, dependendo da avaria.

Reparar a avaria numa oficina.

Travões

O sistema de travões inclui dois circuitos de travões independentes.

Se um circuito de travões falhar, continua a ser possível travar o veículo com o outro circuito dos travões. No entanto, o efeito de travagem é conseguido apenas quando o pedal de travagem é firmemente pressionado. Para isso é necessária consideravelmente mais força. A distância de travagem aumenta. Procurar assistência numa oficina antes de prosseguir viagem.

Quando o motor não está a trabalhar, o suporte da unidade do servofreio desaparece depois de se carregar no pedal do travão uma ou duas vezes. O efeito de travagem não é reduzido mas será preciso mais força para travar. É especialmente importante ter isto em atenção quando o veículo for rebocado.

Indicador de controlo ⇨ 98.

Sistema de travagem antibloqueio

O sistema de travões antibloqueio (ABS) impede que as rodas bloqueiem.

O ABS começa a regular a pressão de travagem assim que uma roda apresente tendência para bloquear. A direcção do veículo continua a poder ser utilizada, mesmo durante travagem a fundo.

O controlo do ABS é sentido através de um impulso no pedal do travão e de um ruído do processo de regulação.

Para travagem óptima, manter o pedal do travão totalmente premido durante o processo de travagem, apesar de o pedal estar a pulsar. Não reduzir a pressão sobre o pedal.

Após o arranque, o sistema executa um autoteste que poderá ser audível.

Indicador de controlo (ABS) ⇨ 99.

Luz de travões adaptável

Durante travagem a fundo, as três luzes dos travões ficam intermitentes enquanto o controlo do ABS estiver a funcionar.

Avaria

⚠Aviso

Se houver uma avaria no ABS, as rodas podem bloquear em caso de travagem superior ao normal. As vantagens do ABS deixam de estar disponíveis. Durante travagem a fundo, a direcção do veículo deixa de poder ser utilizada e o veículo pode guinar.

Reparar a avaria numa oficina.

Travão de mão

Travão de mão manual

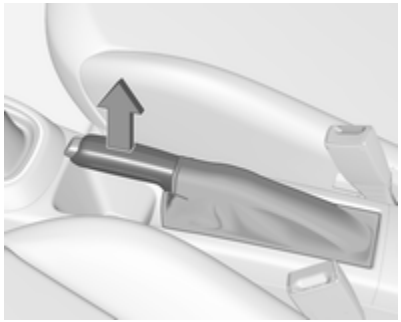

⚠Aviso

Aplicar sempre o travão de mão com firmeza sem accionar o botão de destravagem e aplicar tão firmemente quanto possível numa subida ou descida.

Para destravar o travão de mão, puxar a alavanca ligeiramente para cima, pressionar o botão de destravagem e baixar a alavanca totalmente para baixo.

Para reduzir as forças de accionamento do travão de mão, carregar no pedal do travão ao mesmo tempo.

Indicador de controlo (!) ⇨ 98.

Assistência à travagem

Se o pedal de travagem for accionado rapidamente e com força, é aplicada automaticamente a força de travagem máxima (travagem total).

Manter pressão regular no pedal do travão tanto tempo quanto uma travagem total for necessária. A força de travagem máxima é automaticamente reduzida quando o pedal do travão é solto.

Assistência de arranque em subidas

O sistema ajuda a impedir movimentos involuntários ao conduzir em declives.

Ao soltar o pedal do travão depois de parar numa inclinação, os travões permanecem activos durante cerca de 2 segundos mais. Os travões são libertados automaticamente assim que o veículo começa a acelerar ou quando terminar o período de espera de 2 segundos.

A assistência de arranque em subidas não está activo durante um Autostop.

Sistemas de condução

Sistema de controlo da tração

O Sistema de Controlo de Tracção (TC) é um componente do Programa Electrónico de Estabilidade (ESC).

O TC melhora a condutibilidade quando necessário, independentemente do tipo de estrada ou da aderência dos pneus, evitando que as rodas motrizes patinem.

Assim que as rodas motrizes comecem a patinar, a prestação do motor é reduzida e a roda que patina mais é travada individualmente. Isso melhora consideravelmente a estabilidade de condução do veículo em pisos escorregadios.

O TC fica operacional depois de cada vez que se liga o motor, assim que a luz de aviso se apaga.

Quando o TC funciona, fica intermitente.

⚠ Aviso

Não deixar que esta função de segurança especial o tente a tomar riscos desnecessários durante a condução.

Adaptar a velocidade às condições da estrada.

Desactivação

O TC pode ser desligado quando é necessário que as rodas motrizes patinem: premir brevemente.

Uma mensagem de estado é apresentada no Centro de Informação do Condutor quando TC é desactivado.

O indicador de controlo acende.

Quando o TC está desativado, o ESC permanece ativo, mas com um limiar de comando maior.

O TC é reactivado premindo novamente. É apresentada uma mensagem de estado no Centro de Informação do Condutor quando o TC é reativado.

O TC também é reactivado na próxima vez que a ignição é ligada.

Avaria

Se houver uma avaria no sistema, a luz de aviso acende-se continuamente e surge uma mensagem ou um código de aviso no Centro de Informação do Condutor. O sistema não está operacional.

Reparar a avaria numa oficina.

Controlo eletrónico de estabilidade

O programa electrónico de estabilidade (ESC) melhora a estabilidade da condução quando necessário, independentemente do tipo de piso ou da aderência do pneu.

Assim que o veículo começar a guinar (subvirar/sobrevirar), a potência do motor é reduzida e as rodas são travadas uma a uma.

O ESC funciona em conjunto com o Sistema de Controlo de Tração (TC). Evita que as rodas motrizes patinem.

O ESC fica operacional depois de cada vez que se liga o motor, assim que a luz de aviso se apaga.

Quando o ESC funciona, fica intermitente.

⚠Aviso

Não deixar que esta função de segurança especial o tente a tomar riscos desnecessários durante a condução.

Adaptar a velocidade às condições da estrada.

Indicador de controlo ⇨ 100.

Desactivação

O ESC e o TC podem ser desativados:

- premir continuamente durante pelo menos 5 segundos: o ESC e o TC são ambos desativados. e acendem-se e são apresentadas mensagens de estado no Centro de Informação do Condutor.

- Para desativar apenas o Sistema de Controlo de Tração, premir durante breves instantes: o TC está inativo, mas o ESC permanece ativo com um limiar de comando superior e acende-se. Uma mensagem de estado é apresentada no Centro de Informação do Condutor quando TC é desactivado.

O ESC é reactivado pressionando novamente o botão . Se o sistema TC foi previamente desativado, o TC e o EC são ambos reativados. e apagam-se quando o TC e o ESC são reativados.

O ESC também é reactivado na próxima vez que a ignição é ligada.

Avaria

Se houver uma avaria no sistema, a luz de aviso acende-se continuamente e surge uma

mensagem ou um código de aviso no Centro de Informação do Condutor. O sistema não está operacional.

Reparar a avaria numa oficina.

Modo de cidade

O Modo de cidade é uma funcionalidade que permite aumentar a assistência à direcção durante condições de velocidade reduzida, por exemplo, em trânsito citadino ou estacionamento. A assistência à direcção é aumentada para uma maior comodidade.

Activação

Premir ⊖ quando o motor está em funcionamento. O sistema funciona a partir de uma posição estacionária até uma velocidade de 35 km/h e também em marcha-atrás. Acima desta velocidade, o sistema comuta para o modo normal. Quando activado, o Modo de cidade engata automaticamente a uma velocidade inferior a 35 km/h.

Um LED aceso no botão do Modo de cidade indica que o sistema está activo e surge uma mensagem no Centro de Informação do Condutor.

O Modo de cidade mantém-se activo durante um Autostop, mas apenas fica operacional quando o motor está em funcionamento.

Sistema Start/Stop ⇨ 147.

Desactivação

Premir ⊖; o LED no botão apaga-se e surge uma mensagem no Centro de Informação do Condutor.

Sempre que se ligar o motor, o Modo de cidade é desactivado.

Avaria

No caso de avaria no sistema, a luz de aviso ⊖! acende-se e uma mensagem é apresentada no Centro de Informação do Condutor.

Mensagens do veículo ⇨ 110.

Calibração do sistema

Se as luzes de aviso ⊖! e ⚠ acenderem em simultâneo, é necessária uma calibração do sistema de direcção assistida. Isto pode ocorrer p. ex. quando der uma volta completa com o volante sem a ignição estar ligada. Neste caso, ligar a ignição e rodar o volante uma vez de batente a batente.

Se as luzes de aviso ⊖! e ⚠ não se apagarem depois da calibração, recorrer a uma oficina.

Sistemas de apoio ao condutor

⚠Aviso

Os sistemas de apoio ao condutor são desenvolvidos para ajudar o condutor e não para substituir a sua atenção.

O condutor aceita a responsabilidade total na condução de um veículo.

Ao utilizar sistemas de apoio ao condutor, ter sempre cuidado relativamente à situação de trânsito actual.

Programador de velocidade

O programador de velocidade pode memorizar e manter velocidades desde aproximadamente 30 km/h até à velocidade máxima do veículo. Poderão ocorrer desvios das velocidades guardadas na condução em inclinações ascendentes ou descendentes.

Por razões de segurança, não é possível activar o programador de velocidade enquanto o pedal do travão não for accionado uma vez. Não é possível activá-lo com a primeira velocidade engatada.

Não utilizar o comando da velocidade de cruzeiro se não for aconselhável manter uma velocidade constante.

Nos veículos com caixa de velocidades automática ou caixa de velocidades manual de comutação automática, o programador de velocidade pode ser ativado em modo automático e modo manual.

Indicador de controlo ⇨ 102.

Ligar

Premir ⏲; a luz de aviso ⏲ no conjunto de instrumentos acende-se a branco.

Activação

Acelerar até à velocidade pretendida e rodar a roda de accionamento manual para **SET/-**, a velocidade actual é guardada e mantida. O indicador de controlo ⏲ no conjunto de instrumentos acende-se com luz verde. A velocidade definida é indicada no mostrador. O pedal do acelerador pode ser solto.

A velocidade do veículo pode ser aumentada pressionando o pedal do acelerador. Quando se retira o pé do pedal do acelerador, a velocidade memorizada anteriormente é retomada.

O programador de velocidade permanece activo durante passagens de caixa.

Aumentar velocidade

Com a velocidade de cruzeiro activa, manter a roda de accionamento manual virada para **RES/+** ou rodá-la brevemente para **RES/+** repetidamente: a velocidade aumenta continuamente ou por pequenos aumentos.

Alternativamente acelerar até à velocidade pretendida e guardá-la rodando para **SET/-**.

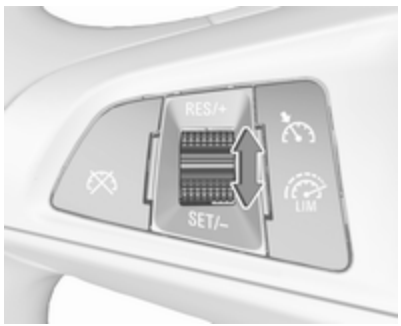

Reduzir velocidade

Com a velocidade de cruzeiro activa, manter a roda de accionamento manual virada para **SET/-** ou rodá-la brevemente para **SET/-** repetidamente: a velocidade diminui continuamente ou por pequenos incrementos.

Desactivação

Premir ; a luz de aviso no conjunto de instrumentos acende-se a branco. Velocidade de cruzeiro está desactivada. A velocidade guardada por último permanece na memória para ser mais tarde retomada.

Desactivação automática:

- A velocidade do veículo é inferior a cerca de 30 km/h.
- A velocidade do veículo desce mais de 25 km/h abaixo da velocidade definida.
- O pedal do travão é carregado.
- O pedal da embraiagem é carregado durante alguns segundos.
- A alavanca selectora está na posição **N**.
- A velocidade do motor está numa gama muito baixa.
- O Sistema de Controlo da Tracção ou Controlo electrónico de estabilidade está a funcionar.
- O travão de mão é aplicado.
- Premir simultaneamente **RES/+** e o pedal do travão desativa o programador de velocidade e elimina a velocidade memorizada.

Continuar com a velocidade guardada

Girar a roda de accionamento manual para **RES/+** a uma velocidade superior a 30 km/h. A velocidade pré-guardada será obtida.

Desligar

Premir ; a luz de aviso no conjunto de instrumentos apaga-se. A velocidade guardada é apagada.

Premir ⏻ para activar o limitador de velocidade ou desligar a ignição também desliga o programador de velocidade e apaga a velocidade guardada.

Limitador de velocidade

O limitador de velocidade impede que o veículo ultrapasse uma velocidade máxima predefinida.

A velocidade máxima pode ser definida a velocidades acima de 25 km/h até 200 km/h.

O condutor só pode acelerar até à velocidade predefinida. Podem ocorrer desvios relativamente à velocidade limitada em descidas.

O limite de velocidade predefinido é apresentado no Centro de Informação do Condutor quando o sistema está activo.

Activação

Premir ⏻. Se o programador de velocidade tiver sido activado anteriormente, o mesmo é desligado quando o limitador de velocidade é activado e a luz de aviso apaga-se.

Definir o limite de velocidade

Acelerar até à velocidade pretendida e rodar brevemente a roda de acionamento manual para **SET/-**: a velocidade atual é memorizada como velocidade máxima. O limite de velocidade é apresentado no Centro de Informação do Condutor.

Alterar o limite de velocidade

Com o limitador de velocidade, rodar a roda de accionamento manual para **RES/+** para aumentar ou para **SET/-** para reduzir a velocidade máxima desejada.

Exceder o limite de velocidade

Ao exceder a velocidade limitada sem intervenção do condutor, a velocidade fica intermitente no Centro de Informação do Condutor e é emitido um sinal sonoro durante este período.

Em caso de emergência, é possível ultrapassar o limite de velocidade carregando firmemente no pedal do acelerador quase até ao ponto final. Neste caso, não é emitido um sinal sonoro.

Soltar o pedal do acelerador e a função do limitador de velocidade é reactivada assim que seja atingida uma velocidade mais baixa do que a velocidade limite.

Desactivação

Pressionar : o limitador de velocidade é desactivado e o veículo pode ser conduzido sem limite de velocidade.

A velocidade limitada é memorizada e indicada entre parênteses no Centro de Informação do Condutor. Além disso, surge uma mensagem correspondente.

Retomar a velocidade limite

Rodar a roda de accionamento manual para **RES/+**. O limite de velocidade guardado será obtido.

Desligar

Premir : a indicação do limite de velocidade apaga-se no Centro de Informação do Condutor. A velocidade guardada é apagada.

Ao premir para activar o programador de velocidade, o limitador de velocidade também é desactivado e a velocidade memorizada apagada.

Ao desligar a ignição, o limitador de velocidade também é desactivado, mas o limite de velocidade é memorizado até à próxima activação do limitador de velocidade.

Aviso de colisão dianteira

O aviso de colisão dianteira pode ajudar a evitar ou reduzir os prejuízos causados por colisões frontais.

O aviso de colisão dianteira utiliza a câmara dianteira no pára-brisas para detectar um veículo directamente à frente, no seu trajecto, a uma distância aprox. de 60 metros.

Um veículo à frente é indicado por uma luz de aviso .

Se ocorrer uma aproximação demasiado rápida de um veículo em frente, é emitido um aviso sonoro e apresentado um aviso no Centro de Informação do Condutor.

Além disso, o condutor é notificado por meio de uma faixa de LED vermelhos intermitentes que é projetada no para-brisas dentro do campo de visão do condutor.

Um pré-requisito é que o aviso de colisão dianteira não seja desactivado premindo .

Activação

O aviso de colisão dianteira funciona automaticamente acima de 40 km/h, se não tiver sido desactivado premindo , ver abaixo.

Seleccionar a sensibilidade de aviso

A sensibilidade de aviso pode ser definida para perto, intermédia ou longe.

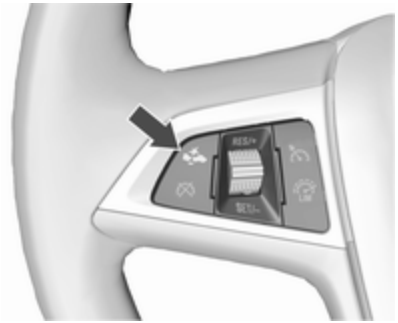

Pressionar ⚠, a definição actual é apresentada no Centro de Informação do Condutor. Premir ⚠ repetidamente para alterar a sensibilidade de aviso. A definição selecionada é igualmente apresentada no Centro de Informação do Condutor.

Avisar o condutor

A luz de aviso de veículo à frente 🚗 acende-se a verde no conjunto de instrumentos quando o sistema deteta um veículo no trajeto de condução.

Atenção

A iluminação colorida desta luz de aviso não corresponde às leis de trânsito locais relativas à distância de seguimento. O condutor é o único responsável por manter uma distância de seguimento segura de acordo com as regras de trânsito em vigor, as condições atmosféricas e da estrada, etc. em todas as ocasiões.

Quando o tempo até uma colisão potencial com um veículo à frente é demasiado pequeno e uma colisão é iminente, o símbolo de aviso de colisão é apresentado no Centro de Informação do Condutor e o condutor é notificado por meio de uma faixa de LED vermelhos intermitentes no para-brisas, dentro campo de visão do condutor.

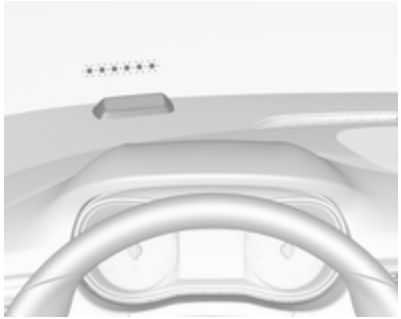

Simultaneamente, é emitido um aviso sonoro. Carregar no pedal do travão e conduzir o veículo, se a situação o obrigar.

Desactivação

O sistema pode ser desactivado. Premir repetidamente até que a mensagem seguinte seja apresentada no Centro de Informação do Condutor.

Se o aviso de colisão dianteira foi desativado, a sensibilidade de aviso é definida para "média" na próxima vez que a ignição for ligada.

As definições "perto", "médio" ou "longe" são memorizadas quando a ignição é desligada.

Informação geral

⚠ Aviso

O aviso de colisão dianteira é apenas um sistema de aviso e não aplica os travões. Se se aproximar a demasiada velocidade de um veículo em frente, pode não haver tempo suficiente para evitar uma colisão.

O condutor assume total responsabilidade por manter a distância de seguimento adequada em relação ao veículo da frente tendo em conta as condições de trânsito, meteorológicas e de visibilidade.

O condutor deve aplicar sempre a máxima atenção e concentração durante a condução. O condutor deve estar sempre a postos para reagir e aplicar os travões.

Limitações do sistema

O sistema está concebido para avisar apenas em relação a veículos, mas também pode reagir a outros objetos.

Nos casos seguintes, o aviso de colisão dianteira pode não detectar um veículo em frente ou o desempenho do sensor ser limitado:

- em estradas sinuosas
- quando as condições atmosféricas limitam a visibilidade, p. ex nevoeiro, chuva ou neve
- quando o sensor está bloqueado por neve, gelo, neve derretida, lama, sujidade, danos no para-brisas ou afetado por objetos estranhos, tais como autocolantes

Indicação de Distância à Frente

A Indicação de Distância à Frente apresenta a distância em relação a um veículo a mover-se em frente. A câmara dianteira no pára-brisas é utilizada para detectar a distância de um veículo imediatamente na frente no percurso do veículo. Está activa a velocidades superiores a 40 km/h.

Quando um veículo é detectado à frente, a distância é indicada em segundos numa página do Centro de Informação do Condutor ⇨ 103. Pressionar **MENU** na alavanca do indicador de mudança de direção para selecionar e rodar a roda de regulação para escolher a página de Indicação de Distância à Frente.

A distância mínima indicada é de 0,5 segundos.

Se não houver um veículo à frente ou este estiver fora de alcance, aparecem dois traços: -.- s.

Sensores de estacionamento

Sensores de estacionamento traseiros

⚠Aviso

É o condutor que assume a total responsabilidade da manobra de estacionamento.

Verificar sempre a área circundante durante a manobra de marcha-atrás e utilização do sistema traseiro de assistência ao estacionamento.

Os sensores de estacionamento traseiros facilitam o estacionamento medindo a distância entre o veículo e os obstáculos localizados na traseira do veículo. Informa e avisa o condutor através de sinais acústicos e uma indicação no mostrador.

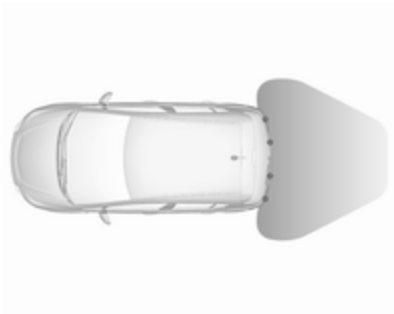

O sistema é composto por quatro sensores de estacionamento ultra--sónicos localizados no pára--choques traseiro.

Activação

Quando a marcha-atrás é engatada, o sistema fica operacional automaticamente.

Um LED aceso no botão de Apoio ao estacionamento P⟫▲ indica que o sistema está pronto para funcionar.

Indicação

O sistema avisa o condutor através de sinais acústicos contra obstáculos potencialmente perigosos localizados na traseira do veículo a uma distância de até 1,5 metros. O intervalo entre os sinais acústicos diminui à medida que o veículo se aproxima desse obstáculo. Quando a distância for inferior a aprox. 30 cm, o sinal acústico torna-se contínuo.

Adicionalmente, a distância a obstáculos traseiros é mostrada através de linhas de distância variáveis no Centro de Informação do Condutor ⇨ 103 ou, em função da versão, no mostrador de informação a cores ⇨ 108.

A indicação de distância pode ser inibida por mensagens do veículo mais prioritárias. Depois de aprovar a mensagem premindo **SET/CLR** na alavanca do indicador de mudança de direcção, a indicação da distância aparece novamente.

Desactivação

O sistema desliga-se automaticamente quando a marcha--atrás é desengrenada.

A desactivação manual também é possível pressionando o botão do Apoio ao estacionamento P⟫▲.

Em ambos os casos, o LED incorporado no botão apaga-se.

Avaria

Em caso de avaria ou se o sistema não funcionar temporariamente, por exemplo porque existe um nível de ruído exterior elevado ou outros fatores de interferência, o LED no

botão pisca durante 3 segundos e em seguida apaga-se. A luz de aviso P⁾⁾⁾▲ acende-se no conjunto de instrumentos ⇨ 99 ou é apresentada uma mensagem no Centro de Informação do Condutor.

Sensores de estacionamento dianteiros e traseiros

⚠Aviso

O condutor assume a total responsabilidade da manobra de estacionamento.

Verificar sempre a área circundante ao realizar manobras de marcha-atrás ou marcha para a frente durante a utilização do sistema de assistência ao estacionamento.

Os sensores de estacionamento dianteiros e traseiros medem a distância entre o veículo e os obstáculos à frente a atrás do veículo. Informa e avisa o condutor através de sinais acústicos e uma indicação no mostrador.

Utiliza dois sinais acústicos diferentes para as áreas dianteiras e traseiras com uma frequência tonal diferente.

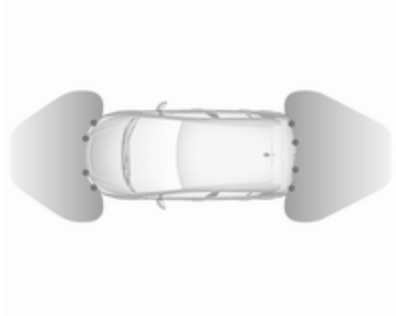

O sistema é composto por quatro sensores de estacionamento ultra--sónicos nos pára-choques traseiro e dianteiro.

Activação

O sistema é ativado automaticamente a uma velocidade de até 11 km/h.

Um LED aceso no botão de Apoio ao estacionamento P⁾⁾⁾▲ indica que o sistema está pronto para funcionar.

Se P⁾⁾⁾▲ for desligado durante um ciclo de ignição, os sensores de estacionamento dianteiros são desativados. Se a velocidade do veículo tiver excedido anteriormente 25 km/h, os sensores de estacionamento dianteiros serão reativados quando a velocidade descer abaixo de 11 km/h.

Quando o sistema é desactivado, o LED incorporado no botão apaga-se e surge **Assistên de estacionament desligada** no Centro de Informação do Condutor.

Indicação

O sistema avisa o condutor através de sinais acústicos contra obstáculos potencialmente perigosos à frente do veículo a uma distância de até 80 cm e contra obstáculos potencialmente perigosos à retaguarda do veículo a uma distância de 1,5 metros.

Consoante o lado do veículo que se encontra mais próximo de um obstáculo, ouvirá sinais acústicos de aviso no interior do veículo do respectivo lado. O intervalo entre os sinais acústicos diminui à medida que o veículo se aproxima desse obstáculo. Quando a distância for inferior a aprox. 30 cm, o sinal acústico torna-se contínuo.

Adicionalmente, a distância a obstáculos traseiros e dianteiros é mostrada através de linhas de distância variáveis no Centro de Informação do Condutor ⇨ 103 ou, em função da versão, no mostrador de informação a cores ⇨ 108.

A indicação de distância pode ser inibida por mensagens do veículo mais prioritárias. Depois de dispensar a mensagem, a indicação da distância é novamente apresentada.

A distância em relação aos obstáculos é mostrada no Visor Cromático de Informação através de zonas coloridas à frente ou atrás do veículo ⇨ 108.

Desactivação

O sistema é desactivado automaticamente se a velocidade do veículo ao exceder os 11 km/h.

A desactivação manual também é possível pressionando o botão do Apoio ao estacionamento P.

Quando o sistema é desativado, o LED no botão apaga-se e, se for desativado manualmente, **Assistên de estacionament desligada** surge no Centro de Informação do Condutor.

Após uma desativação manual, os sensores de estacionamento dianteiros e traseiros são novamente ativados se P for premido.

O sistema completo pode ser desativado manualmente no menu de personalização do veículo no Visor de informação. Permanece ativado durante o ciclo de ignição ou

até à reativação no menu de personalização. Personalização do veículo ⇨ 114.

Ao utilizar o engate do reboque, alterar as definições de configuração no menu de personalização do veículo no Visor de informação. Personalização do veículo ⇨ 114.

Avaria

Em caso de avaria ou se o sistema não funciona temporariamente, por exemplo, porque existe um nível sonoro exterior muito elevado ou outros factores de interferência, surge uma mensagem no Centro de Informação do Condutor.

Mensagens do veículo ⇨ 110.

Apoio Avançado ao Estacionamento

⚠ Aviso

É o condutor que assume a total responsabilidade por aceitar o lugar de estacionamento sugerido pelo sistema e pela manobra de estacionamento.

Verificar sempre a área circundante em todas as direcções durante a utilização do Apoio Avançado ao Estacionamento.

O Apoio avançado ao estacionamento mede um espaço adequado para estacionamento enquanto passa, calcula a trajectória e guia automaticamente o veículo para um lugar de estacionamento em paralelo ou na perpendicular.

São fornecidas instruções no Centro de Informação do Condutor ⇨ 103 ou, em função da versão, no Visor Cromático de Informação ⇨ 108, apoiadas por sinais acústicos.

O condutor deve controlar a aceleração, travagem e mudança de velocidades, enquanto a direcção é feita automaticamente.

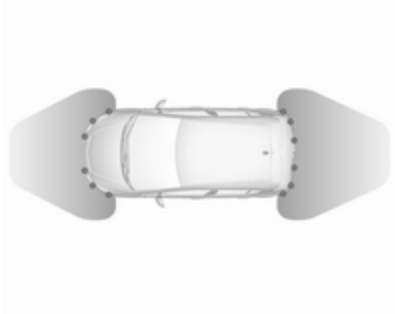

O Apoio Avançado ao Estacionamento é sempre combinado com os sensores de estacionamento dianteiros e traseiros. Ambos os sistemas utilizam os mesmos sensores nos pára-choques dianteiro e traseiro.

Botão dos sensores de estacionamento e lógica de funcionamento

O Apoio avançado ao estacionamento e os sensores de estacionamento dianteiros e traseiros ambos utilizam o mesmo botão para activação e desactivação:

Uma pressão breve em activa ou desactiva os sensores de estacionamento.

Uma pressão longa em (aprox. 1 segundo) activa ou desactiva o Apoio Avançado ao Estacionamento; consultar a descrição em separado abaixo.

A lógica do botão opera os sistemas premindo da seguinte forma:

- Se apenas estiverem activos os sensores de estacionamento dianteiros e traseiros, uma pressão breve desactiva os sensores de estacionamento dianteiros e traseiros.
- Se apenas estiverem activos os sensores de estacionamento dianteiros e traseiros, uma pressão longa activa o apoio avançado ao estacionamento.
- Se apenas estiver activo o apoio avançado ao estacionamento e o sistema estiver no modo de procura de lugar de estacionamento, uma pressão breve activa os sensores de estacionamento dianteiros e traseiros.
- Se apenas estiver activo o apoio avançado ao estacionamento e o sistema estiver no modo de orientação do estacionamento, uma pressão breve desactiva o apoio avançado ao estacionamento.
- Se o Apoio Avançado ao Estacionamento estiver ativo, uma pressão longa desativa o Apoio Avançado ao Estacionamento e os sensores de estacionamento dianteiros e traseiros.
- Se for selecionada uma velocidade de marcha em frente ou a posição de ponto morto, uma pressão breve ativa ou desativa os sensores de estacionamento dianteiros.
- Se for seleccionada a marcha--atrás, uma pressão breve activa ou desactiva os sensores de estacionamento dianteiros e traseiros.

Ativação dos sensores de estacionamento dianteiros e traseiros

O sistema é ativado automaticamente a uma velocidade de até 11 km/h.

Um LED aceso no botão do Apoio ao estacionamento indica que o sistema está pronto a funcionar.

Os sensores de estacionamento dianteiros e traseiros também podem ser ativados a uma velocidade de até 11 km/h através de uma pressão breve do botão dos sensores de estacionamento.

Se ⊡P⚠ for desligado durante um ciclo de ignição, os sensores de estacionamento dianteiros são desativados. Se a velocidade do veículo tiver excedido anteriormente 25 km/h, os sensores de estacionamento dianteiros serão reativados quando a velocidade descer abaixo de 11 km/h.

Quando o sistema é desactivado, o LED incorporado no botão apaga-se e surge **Assistên de estacionament desligada** no Centro de Informação do Condutor.

Indicação

O sistema avisa o condutor através de sinais acústicos contra obstáculos potencialmente perigosos à retaguarda do veículo a uma distância de até 1,5 metros e à frente do veículo até 80 cm. Consoante o lado do veículo que se encontra mais próximo de um obstáculo, ouvirá sinais acústicos de aviso no interior do veículo do respectivo lado. O intervalo entre os sinais acústicos diminui à medida que o veículo se aproxima desse obstáculo. Quando a distância for inferior a aprox. 30 cm, o sinal acústico torna-se contínuo.

Adicionalmente, a distância a obstáculos traseiros e dianteiros é mostrada através de linhas de distância variáveis no Centro de Informação do Condutor ⇨ 103 ou, em função da versão, no mostrador de informação a cores ⇨ 108.

A distância em relação a obstáculos traseiros e dianteiros é apresentada através de linhas de distância variáveis no Centro de Informação do Condutor ⇨ 103.

A indicação de distância pode ser inibida por mensagens do veículo mais prioritárias. Depois de aprovar a mensagem premindo **SET/CLR** na alavanca do indicador de mudança de direcção, a indicação da distância aparece novamente.

A distância em relação aos obstáculos é mostrada no Visor Cromático de Informação através de zonas coloridas à frente ou atrás do veículo ⇨ 108.

Desativação dos sensores de estacionamento dianteiros e traseiros

O sistema é desactivado automaticamente se a velocidade do veículo ao exceder os 11 km/h.

A desactivação manual também é possível pressionando o botão do Apoio ao estacionamento P.

Quando o sistema é desativado, o LED no botão apaga-se e, se for desativado manualmente, **Assistên de estacionament desligada** surge no Centro de Informação do Condutor.

Após uma desativação manual, os sensores de estacionamento dianteiros e traseiros são novamente ativados se P for premido.

O sistema completo pode ser desativado manualmente no menu de personalização do veículo no Visor de informação. Permanece ativado durante o ciclo de ignição ou até à reativação no menu de personalização. Personalização do veículo ⇨ 114.

Ao utilizar o engate do reboque, alterar as definições de configuração no menu de personalização do veículo no Visor de informação. Personalização do veículo ⇨ 114.

Ativação do Apoio Avançado ao Estacionamento

O Apoio avançado ao estacionamento apenas pode ser activado em deslocamento para a frente.

Ao procurar um lugar para estacionar, o sistema fica pronto a funcionar através de uma pressão longa em P.

O sistema reconhece e memoriza (10 metros para lugares de estacionamento paralelos ou 6 metros para lugares de estacionamento perpendiculares) no modo de sensores de estacionamento.

O sistema só pode ser activado a uma velocidade até 30 km/h e procura um lugar de estacionamento a uma velocidade até 30 km/h.

A distância máxima permitida em paralelo entre o veículo e uma fila de automóveis estacionados é de 1,8 metros para estacionamento em paralelo e de 2,5 metros para estacionamento na perpendicular.

Funcionalidade

Modo de procura de lugar de estacionamento

Indicação no Centro de Informação do Condutor

Selecionar um lugar de estacionamento paralelo ou perpendicular no Centro de Informação do Condutor premindo **SET/CLR**.

O sistema está configurado por predefinição para detectar lugares de estacionamento do lado do passageiro. Para detetar lugares de estacionamento no lado de condutor, ligar o indicador do sinal no lado do condutor.

Quando é detetado um lugar, é apresentada uma indicação visual no Centro de Informação do Condutor e emitido um sinal acústico.

Indicação no Mostrador de informação a cores

Selecionar um lugar de estacionamento paralelo ou perpendicular tocando no ícone respetivo no visor.

Selecionar um lugar de estacionamento tocando no ícone respetivo no visor.

Quando for detectado um espaço, é apresentada uma indicação visual no Visor Cromático de Informação e emitido um sinal acústico.

Se o condutor não parar o veículo depois de ser proposto um lugar de estacionamento, o sistema começa a procurar outro lugar de estacionamento adequado.

Modo de orientação do estacionamento

O lugar de estacionamento sugerido pelo sistema é aceite quando o veículo é imobilizado pelo condutor no espaço de 10 metros para estacionamento em paralelo ou 6 metros para lugares de estacionamento na vertical depois de ter sido emitida a mensagem **Parar**. O sistema calcula o melhor caminho para o lugar de estacionamento.

Uma vibração breve no volante depois de engatar a marcha-atrás indica que a direcção é controlada pelo sistema. Então o veículo é conduzido automaticamente até ao lugar dando ao condutor instruções detalhadas quanto a travagem, aceleração e mudança de velocidades. O condutor deve afastar as mãos do volante.

Prestar sempre atenção ao som emitido pelos sensores de estacionamento dianteiros e traseiros. Um som contínuo indica que a distância a um obstáculo é inferior a aprox. 30 cm.

Se, por algum motivo, o condutor tiver de assumir a direcção, segurar o volante apenas na borda exterior. A direcção automática é cancelada nesta situação.

Indicação de amostragem

As instruções no mostrador indicam:

- Sugestões gerais e mensagens de aviso.
- Uma sugestão ao conduzir a uma velocidade acima de 30 km/h durante o modo de procura de lugar de estacionamento, ou 8 km/h no modo director.
- A exigência de parar o veículo quando é detectado um lugar de estacionamento.
- A direcção da condução durante a manobra de estacionamento.
- O pedido para engatar a marcha-atrás ou a primeira velocidade.
- O pedido para acelerar ou travar.
- Para algumas das instruções é apresentada uma barra de progresso no Centro de Informação do Condutor.

- A conclusão com êxito da manobra de estacionamento indicada pelo aparecimento de um símbolo e um sinal sonoro.
- O cancelamento de uma manobra de estacionamento.

Mostrar prioridades

A indicação do Apoio avançado ao estacionamento no Centro de Informação do Condutor pode ser inibida por mensagens do veículo com maior prioridade. Depois de aprovar a mensagem premindo **SET/CLR** na alavanca do indicador de mudança de direcção, aparecem novamente instruções do Apoio Avançado ao Estacionamento e a manobra de estacionamento pode ser retomada.

Desactivação

O sistema é desactivado ao:

- uma pressão longa em
- a manobra de estacionamento é concluída com êxito
- conduzir a velocidade mais elevada do que 30 km/h durante a procura de lugar de estacionamento
- conduzir a velocidade mais elevada do que 8 km/h durante a orientação de estacionamento
- detectada interferência no volante por parte do condutor
- exceder número máximo de passagens de caixa: 8 ciclos para estacionamento paralelo ou 5 ciclos para estacionamento perpendicular
- desligar a ignição

A desactivação pelo condutor ou pelo sistema durante a manobra será indicada por **Estacionament desactivado** no visor. Além disso, é emitido um sinal acústico.

Avaria

Surge uma mensagem quando:

- Existe uma avaria no sistema.
- O condutor não concluiu com êxito a manobra de estacionamento.
- O sistema não está operacional.
- Qualquer um dos motivos de desactivação descritos acima é aplicável.

Se for detectado um objecto durante as instruções de estacionamento, surge a indicação **Parar** no Centro de Informação do Condutor. Retirar o objecto fará continuar a manobra de estacionamento. Se o objecto não for removido, o sistema é desactivado. Uma pressão longa em activa o sistema e a procura de um novo lugar de estacionamento.

Notas básicas sobre os sistemas de Apoio ao estacionamento

⚠Aviso

Em determinadas circunstâncias, objectos, vestuário ou superfícies reflectoras bem como fontes de

ruído exteriores podem fazer com que o sistema não detecte obstáculos.

É necessário prestar atenção especial aos objectos baixos, que podem danificar a parte inferior do pára-choques.

Atenção

O funcionamento do sistema pode ser reduzido quando os sensores estão cobertos, p. ex. com gelo ou neve.

O desempenho do sistema dos sensores de estacionamento pode ser reduzido devido a grandes cargas.

Aplicam-se condições especiais no caso de haver veículos mais altos envolvidos na proximidade (por ex., veículos todo-o-terreno, monovolumes, carrinhas). A identificação de objectos e a indicação correcta da distância na parte superior desses veículos não pode ser garantida.

Objectos com um reflexo muito pequeno na secção transversal, como, por exemplo, objectos estreitos ou materiais suaves, podem não ser detectados pelo sistema.

Os sistemas de sensores de estacionamento não detectam objectos fora do alcance de detecção.

Advertência
É possível que o sensor detecte um objecto que não existe, devido a perturbações por eco de ruídos acústicos exteriores ou desalinhamentos mecânicos (poderão ocorrer avisos falsos esporádicos).

Certificar-se de que a placa da matrícula dianteira está instalada correctamente (não está dobrada e não tem espaços vazios até ao pára-choques no lado direito ou esquerdo) e que os sensores estão firmemente colocados.

O sistema do apoio avançado ao estacionamento pode não responder a mudanças no espaço de estacionamento disponível depois de se iniciar uma manobra de estacionamento. O sistema poderá reconhecer uma entrada, um portão, um pátio ou mesmo uma passadeira como lugar de estacionamento. Depois de engatar a marcha-atrás, o sistema inicia uma manobra de estacionamento. Ter cuidado no que se refere à disponibilidade do lugar de estacionamento sugerido.

Irregularidades na superfície, por exemplo, em zonas de obras, não são detectadas pelo sistema. O condutor aceita a responsabilidade.

Advertência
Se estiver engatada uma velocidade de marcha à frente e for ultrapassada uma determinada velocidade, os sensores de estacionamento traseiros serão desactivados quando o sistema de suporte traseiro for estendido.

Se for engatada a marcha-atrás primeiro, os sensores de estacionamento detectarão o sistema de suporte traseiro e emitirão um aviso sonoro. Premir

P ou durante breves instantes para desactivar os sensores de estacionamento.

Advertência
Depois de produzido, o sistema deve ser calibrado. No sentido de uma melhor orientação para estacionamento, é necessária uma distância de condução de pelo menos 10 km, incluindo algumas curvas.

Aviso de ângulo morto

O sistema de aviso de ângulo morto detecta e indica objectos de ambos os lados do veículo, dentro de uma zona de "ângulo morto" especificada. O sistema alerta visualmente em cada espelho retrovisor exterior, se detectar objectos que possam não estar visíveis nos espelhos retrovisores interior e exteriores.

O Aviso de ângulo morto utiliza alguns dos sensores do Apoio avançado ao estacionamento que estão localizados nos pára-choques dianteiro e traseiro de ambos os lados do veículo.

⚠ Aviso

A função de aviso de ângulo morto não substitui a visão do condutor.

O sistema não detecta:

- veículos fora das zonas de ângulo morto que possam estar a aproximar-se rapidamente
- peões, ciclistas ou animais

Antes de mudar de faixa, olhe sempre para os espelhos retrovisores, por cima do ombro e utilize o indicador de mudança de direcção.

Quando o sistema deteta um veículo na zona de ângulo morto durante a marcha em frente, quer ao ultrapassar, quer ao ser ultrapassado por um veículo, um símbolo de aviso amarelo acende-se no espelho retrovisor exterior relevante. Se, nesse momento, o condutor ativar o indicador de mudança de direção, o símbolo de aviso começa a piscar a amarelo para avisar o condutor de que não deve mudar de faixa.

Advertência
Se a velocidade do veículo a efetuar a ultrapassagem for pelo menos 10 km/h superior à do veículo ultrapassado, o símbolo de aviso no espelho retrovisor exterior relevante poderá não se acender.

O aviso de ângulo morto encontra-se activo a velocidades entre 10 km/h e 140 km/h. Acima dos 140 km/h, o sistema é desactivado, o que é indicado pelos símbolos de aviso com iluminação ténue em ambos os espelhos retrovisores exteriores. Reduzindo a velocidade novamente, os símbolos de aviso serão apagados. Se um veículo for

detectado na zona morta, os símbolos de aviso acendem como normal no lado em questão.

Quando o veículo é colocado em funcionamento, os indicadores de ambos os espelhos retrovisores exteriores acendem-se brevemente para indicar que o sistema está operacional.

O sistema pode ser activado ou desactivado no Mostrador de informação, personalização do veículo ⇨ 114.

A desactivação é indicada por uma mensagem no Centro de Informação do Condutor.

Zonas de detecção

As zonas de detecção começam no pára-choques traseiro e estendem-se aproximadamente até 3 metros para trás e para os lados. A altura da zona situa-se aprox. entre 0,5 metros e 2 metros a partir do chão.

O aviso de ângulo morto foi concebido para ignorar objectos fixos, por exemplo, rails de protecção, postes, lancis, paredes e vigas. Os veículos estacionados e os veículos em sentido contrário não são detectados.

Avaria

Em circunstâncias normais pode acontecer um aviso falhar, isto tem tendência a aumentar com condições de chuva.

O aviso de ângulo morto não funciona quando os cantos esquerdo ou direito do pára-choques estão cobertos de lama, sujidade, neve, gelo, neve derretida ou com chuva intensa. Instruções de limpeza ⇨ 251.

Em caso de falha do sistema ou se o sistema não funcionar devido a condições temporárias, é apresentada uma mensagem no Centro de Informação do Condutor. Recorrer à ajuda de uma oficina.

Câmara traseira

A câmara traseira ajuda o condutor nas manobras de marcha-atrás, apresentando uma vista da área atrás do veículo.

A vista da câmara é apresentada no Mostrador de informação a cores.

⚠ Aviso

A câmara traseira não substitui a visão do condutor. Refira-se que os objectos que estão fora do campo de visão da câmara e do alcance dos sensores do Apoio Avançado ao Estacionamento, por exemplo, sob o pára-choques ou por baixo do veículo, não são apresentados.

Não fazer marcha-atrás com o veículo olhando apenas para o Mostrador de informação e verificar a área à volta do veículo antes de realizar manobras de marcha-atrás.

Activação

A câmara traseira é automaticamente activada quando a marcha-atrás é engatada.

Funcionalidade

A câmara está montada entre as luzes da chapa de matrícula e tem um ângulo de visão de 130°.

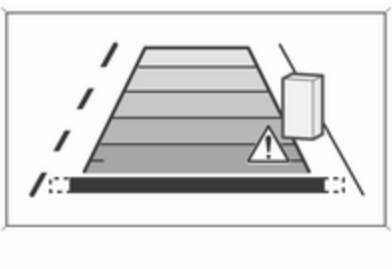

A área mostrada pela câmara é limitada. A distância da imagem que aparece no mostrador é diferente da distância real.

Símbolos de aviso

Os símbolos de aviso são indicados como triângulos ⚠ na imagem, mostrando os obstáculos detectados pelos sensores traseiros do Apoio Avançado ao Estacionamento.

Além disso, ⚠ surge na linha superior do Mostrador de informação com o aviso para verificar o espaço circundante do veículo.

Definições do visor

O brilho e o contraste podem ser definidos tocando no ecrã táctil quando a câmara traseira está activa.

Desactivação

A câmara é desativada quando uma determinada velocidade do veículo em frente é excedida ou se a marcha-atrás não for engatada durante aproximadamente 10 segundos.

A câmara traseira pode ser desativada manualmente no menu de personalização do veículo no visor de informação. Personalização do veículo ⇨ 114.

Desativação das linhas de orientação e dos símbolos de aviso

A ativação ou desativação das linhas de orientação visual e dos símbolos de aviso pode ser alterada através de botões táteis na zona inferior do mostrador.

Avaria

As mensagens de avaria são apresentadas com um ⚠ na linha superior do Mostrador de informação.

A câmara traseira poderá não funcionar correctamente quando:

- O ambiente circundante estiver escuro.
- O sol ou feixe dos faróis incidirem directamente na objectiva da câmara.

- Gelo, neve, lama ou qualquer outra coisa tapar a lente da câmara. Limpar a objectiva, lavar com água e secá-la com um pano macio.
- O veículo está a rebocar um atrelado.
- O veículo tiver sofrido uma colisão traseira.
- Houver alterações extremas da temperatura.

Apoio aos sinais de trânsito

Funcionalidade

O sistema de reconhecimento de sinais de trânsito detecta determinados sinais de trânsito através de uma câmara frontal e apresenta-os no Centro de Informação do Condutor.

Sinais de trânsito, que serão detectados, são:

Sinais de limite e de proibição de ultrapassagem
- limitação de velocidade
- proibição de ultrapassar
- fim da limitação de velocidade
- fim da proibição de ultrapassar

Sinais de trânsito
Início e fim de:
- regiões urbanas (específicas do país)
- auto-estradas
- estradas principais
- áreas com crianças a brincar

Sinais complementares
- informações adicionais sobre sinais de trânsito
- restrição para reboques
- restrições para tractores
- aviso de piso molhado
- aviso de gelo
- setas de direcção

Os sinais de limitação de velocidade e de proibição de ultrapassagem são apresentados no Centro de Informação do Condutor até o sinal de limitação de velocidade seguinte ou o fim da limitação de velocidade ser detectado ou até um certo tempo definido.

É possível a indicação de múltiplos sinais no visor.

Um ponto de exclamação num enquadramento indica que foi detetado um sinal adicional que o sistema não consegue identificar claramente.

O sistema funciona sem perda de desempenho até uma velocidade de 200 km/h, consoante as condições de iluminação. À noite o sistema está activo até uma velocidade de 160 km/h.

Assim que a velocidade do veículo descer abaixo de 55 km/h, o visor é reiniciado e o conteúdo da página de sinais de trânsito apagado, p. ex. ao entrar numa área urbana. Será a presentada a indicação de velocidade reconhecida seguinte.

Indicação de amostragem

As informações sobre os sinais de trânsito válidos atualmente estão disponíveis na página do sistema de reconhecimento de sinais de trânsito designada no Centro de Informação do Condutor.

Além disso, o limite de velocidade válido atualmente é mostrado permanentemente na linha inferior do Centro de Informação do Condutor. No caso de estar disponível um limite de velocidade com suplemento, é apresentado um símbolo **+** nesta zona.

Selecionar via **MENU** e selecionar a página do sistema de reconhecimento de sinais de trânsito com a roda de regulação na alavanca do indicador de mudança de direção ⇨ 103.

Quando outra página no menu do Centro de Informação do Condutor foi selecionada e em seguida a página do sistema de reconhecimento de sinais de trânsito é novamente selecionada, é apresentado o último sinal de trânsito reconhecido.

Função de alerta

A função de alerta pode ser ativada ou desativada no menu das definições da página do sistema de reconhecimento de sinais de trânsito.

Uma vez ativada, e quando a página do sistema de reconhecimento de sinais de trânsito não é apresentada atualmente, os sinais de limite de velocidade e proibição de ultrapassagem recém-detetados são apresentados no Centro de Informação do Condutor.

Quando a página do sistema de reconhecimento de sinais de trânsito for apresentada, premir **SET/CLR** na alavanca do indicador de mudança de direção.

Selecionar **Alertas LIG.** ou **Alertas DESLIG.** rodando o regulador e premir **SET/CLR**.

O alerta instantâneo é apresentado durante cerca de 8 segundos no Centro de Informação do Condutor.

Reiniciação do sistema

O conteúdo da memória de sinais de trânsito pode ser apagado no menu de definições da página do sistema de reconhecimento de sinais de trânsito seleccionando **Redefinir** e confirmar premindo **SET/CLR** na alavanca do indicador de mudança de direcção.

Em alternativa, é possível premir SET/CLR durante 3 segundos para limpar o conteúdo da página.

Após uma reiniciação bem-sucedida, é emitido um aviso sonoro e indicado o "Sinal predefinido" que se segue até ser detetado o próximo sinal de trânsito.

Nalguns casos, o auxiliar de sinais de trânsito é apagado automaticamente pelo sistema.

Limpeza de sinais de trânsito

Existem diferentes cenários que conduzem à limpeza dos sinais de trânsito apresentados atualmente. Após a limpeza, o "Sinal predefinido" é apresentado no Centro de Informação do Condutor.

Motivos para limpar os sinais:

- Foi conduzida uma distância predefinida ou passou tempo (difere para cada tipo de sinal)
- O veículo executa uma curva
- A velocidade fica inferior a 52 km/h (deteção de entrada em localidade)

Avaria

O sistema de reconhecimento de sinais de trânsito pode não funcionar corretamente se:

- A área do para-brisas, onde está situada a câmara dianteira, não estiver limpa ou estiver afetada por elementos estranhos, p. ex. autocolantes.
- Os sinais de trânsito estão total ou parcialmente cobertos ou difíceis de distinguir.
- Existem condições ambientais adversas, por exemplo, chuva forte, neve, luz do sol directa ou sombras.
- Os sinais de trânsito estão incorrectamente montados ou danificados.
- Os sinais de trânsito não estão em conformidade com a Convenção de Viena sobre Sinalização Rodoviária (Wiener Übereinkommen über Straßenverkehrszeichen).

Atenção

O sistema destina-se a auxiliar o condutor numa determinada gama de velocidades a identificar determinados sinais de trânsito. Não ignore os sinais de trânsito que não são apresentados no sistema.

O sistema não identifica qualquer outro sinal de trânsito que possa indicar ou terminar num limite de velocidade.

Não deixe que esta funcionalidade especial o tente a tomar riscos desnecessários durante a condução.

Adaptar sempre a velocidade às condições da estrada.

Os sistemas auxiliares do condutor não isentam o condutor de ter total responsabilidade pela utilização do veículo.

Aviso de desvio de trajetória

O sistema de aviso de saída de faixa tem como referência as marcações de faixa entre as quais o veículo está a avançar, através de uma câmara dianteira. O sistema detecta as mudanças de faixa e avisa o condutor na eventualidade de uma mudança de faixa inadvertida através de sinais acústicos e visuais.

Os critérios para a detecção de mudança de faixa inadvertida são:

- Não operação dos sinais de mudança de direcção.
- Não operação do pedal do travão.
- Nenhum funcionamento de acelerador ou velocidade.
- Nenhuma direcção activa.

Se o condutor estiver a executar estas acções, não será emitido qualquer aviso.

Activação

O sistema de aviso de saída de faixa é activado pressionando . O LED aceso no botão indica que o sistema está activo. Quando a luz de aviso no conjunto de instrumentos se acende a verde, o sistema está pronto a funcionar.

O sistema só está funcional a velocidades do veículo acima de 56 km/h e se existirem marcações da faixa disponíveis.

Quando o sistema reconhece uma mudança de faixa involuntária, a luz de aviso muda para amarelo e começa a piscar. Em simultâneo, é activado um sinal sonoro.

Desactivação

O sistema é desativado premindo ; o LED no botão apaga-se.

A velocidades inferiores a 56 km/h o sistema fica inoperacional.

Avaria

O sistema de saída de faixa poderá não funcionar correctamente quando:

- O pára-brisas não está limpo.
- Existem condições ambientais adversas, p. ex. chuva forte, neve, luz do sol direta ou sombras.

O sistema não pode funcionar quando não é detectada marcação de faixa.

Combustível

Motores a gasolina

Utilize apenas combustível sem chumbo que cumpra a norma europeia EN 228 ou E DIN 51626-1 ou equivalente.

O motor é capaz de funcionar com combustível contendo até 10% de etanol (p. ex. designado E10).

Utilizar combustível com o índice de octanas recomendado . Os requisitos específicos do motor são indicados na secção relativa aos aspetos gerais dos dados do motor ⇨ 263. Uma etiqueta específica do país na portinhola do depósito de combustível pode substituir os requisitos.

Atenção

Não utilizar combustível nem aditivos de combustível que contenham compostos metálicos, tais como aditivos à base de manganês. Isto pode danificar o motor.

Atenção

A utilização de combustível que não cumpra a norma EN 228 ou E DIN 51626-1 ou equivalente pode resultar em depósitos ou danos no motor.

Atenção

Utilizar combustível com um índice de octanas demasiado baixo pode provocar combustão descontrolada e danos no motor.

Motores a diesel

Utilizar apenas combustível diesel que cumpra a EN 590.

Em países fora da União Europeia utilizar combustível Euro-Diesel com uma concentração de enxofre abaixo de 50 ppm.

Atenção

A utilização de combustível que não cumpra a norma EN 590 ou semelhante pode resultar em perda de potência do motor, aumento de desgaste ou danos no motor.

Não utilizar óleos diesel marítimos, óleos de aquecimento, Aquazole e emulsões diesel-água semelhantes. Os combustíveis diesel não devem ser diluídos com combustíveis para motores a gasolina.

Combustível para funcionamento a gás líquido

O gás liquefeito é conhecido por LPG (Liquefied Petroleum Gas) ou sob a designação GPL (Gás de Petróleo Liquefeito). O GPL também é conhecido como Autogas.

O GPL é composto principalmente por propano e butano. O índice de octanas situa-se entre 105 e 115, consoante a proporção de butano. O GPL é armazenado no estado líquido a uma pressão de aproximadamente 5 a 10 bar.

O ponto de ebulição depende da pressão e da composição da mistura. À pressão atmosférica, situa-se entre -42 °C (propano puro) e -0,5 °C (butano puro).

Atenção

O sistema funciona a uma temperatura ambiente de aprox. -8 ºC a 100 ºC.

O funcionamento integral do sistema GPL apenas pode ser garantido com base em gás liquefeito que cumpre os requisitos mínimos da norma DIN EN 589.

Selector de combustível

Premir **LPG** alterna entre o funcionamento a gasolina e a gás liquefeito logo que os parâmetros necessários (temperatura do líquido de arrefecimento, temperatura do gás e velocidade mínima do motor) tenham sido atingidos. Os requisitos são atingidos ao fim de cerca de 60 segundos (consoante a temperatura exterior) e a primeira vez em que o acelerador é pressionado com mais intensidade. O estado do LED mostra o modo de funcionamento actual.

LED apagado	:	funcionamento a gasolina
LED pisca	:	verificar as condições para a transição de combustível para o funcionamento a gás líquido. Acende-se no caso de estarem reunidas as condições.
LED aceso	:	funcionamento a gás liquefeito
O LED pisca cinco vezes e apaga-se	:	o depósito de gás líquido está vazio ou ocorreu uma falha no sistema de gás líquido. É apresentada uma mensagem no Centro de Informação do Condutor.

Se o depósito de combustível estiver vazio, o motor não arranca.

O modo de combustível selecionado é guardado e reativado no ciclo de ignição seguinte se as condições o permitirem.

Assim que os depósitos de gás liquefeito estiverem vazios, o funcionamento passa automaticamente para gasolina até a ignição ser desligada.

Ao mudar automaticamente de funcionamento a gasolina ou gás, poderá ser percebido um ligeiro atraso da potência de tração do motor.

A cada seis meses, esvaziar o depósito de gasolina até a luz de aviso ⛽ se acender, fazendo depois um novo reabastecimento. Isto ajuda a manter a qualidade do combustível e o sistema operacional para o funcionamento a gasolina.

Atestar o depósito frequentemente para impedir a corrosão do depósito.

Avarias e soluções

Se não for possível passar ao modo de gás, verificar o seguinte:

- Existe quantidade suficiente de gás liquefeito?
- Existe gasolina suficiente para o arranque?

Devido a temperaturas extremas em combinação com a composição do gás, pode demorar um pouco mais até que o sistema comute entre o modo de gasolina o e modo de gás.

Em situações extremas, o sistema pode também regressar ao modo de gasolina se os requisitos mínimos não estiverem preenchidos. Se as condições permitirem, poderá ser possível retomar manualmente o funcionamento a gás líquido.

Dirigir-se a uma oficina em caso de todas as outras avarias.

Atenção

Reparações e regulações apenas podem ser feitas por especialistas certificados de modo a manter a segurança e a garantia do sistema GPL.

O gás liquefeito tem um cheiro especial (odorizado) de modo a que quaisquer fugas possam ser detectadas facilmente.

⚠ Aviso

Se cheirar a gás no interior do veículo ou na proximidade imediata deste, comute

imediatamente para o modo de gasolina. Não fumar. Sem chamas vivas ou fontes de ignição.

Se o cheiro a gás persistir, não arrancar com o motor. Reparar a avaria numa oficina.

Quando utilizar parques de estacionamento subterrâneos, seguir as instruções de utilização do parque e a legislação em vigor.

Advertência
Em caso de acidente, desligar a ignição e as luzes.

Abastecer

⚠ Perigo

Antes de reabastecer, desligar a ignição e quaisquer fontes exteriores de calor com câmaras de combustão.

Cumprir as instruções de funcionamento e segurança da estação de serviço quando se estiver a abastecer.

⚠ Perigo

O combustível é inflamável e explosivo. Não fumar. Não produzir chamas nuas ou faíscas.

Se cheirar a combustível no veículo, reparar a causa dessa situação imediatamente numa oficina.

Atenção

No caso de abastecimento com combustível errado, não ligar a ignição.

A portinhola do depósito de combustível encontra-se na parte traseira direita do veículo.

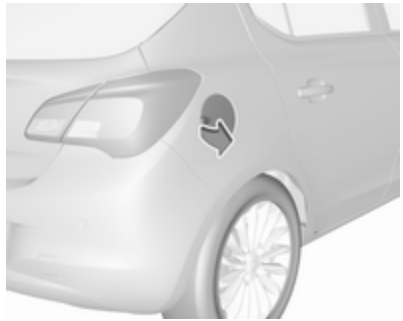

A portinhola do depósito de combustível só pode ser aberta se o veículo estiver destrancado. Soltar a portilhola de enchimento de combustível, carregando na portinhola.

Para abrir, rodar a tampa lentamente para a esquerda (sentido anti--horário).

A tampa do tubo de enchimento de combustível pode ser colocada no suporte, na portinhola do depósito de combustível.

Para reabastecer, introduzir completamente a pistola no bocal e ativá-la.

Após o corte automático, o depósito pode ser atestado ativando a pistola no bocal mais duas vezes, no máximo.

Atenção
Limpe imediatamente qualquer combustível derramado.

Para fechar, rodar a tampa do tubo de enchimento de combustível para a direita até engatar audivelmente.

Fechar a portinhola e deixe que encaixe.

Abastecimento com gás liquefeito

Cumprir as instruções de funcionamento e segurança da estação de serviço quando se estiver a abastecer.

A válvula de enchimento para gás liquefeito situa-se atrás da tampa do bocal de enchimento de gasolina.

Desenroscar a tampa protectora do gargalo de enchimento.

Enrosque o adaptador necessário manualmente no gargalo de enchimento.

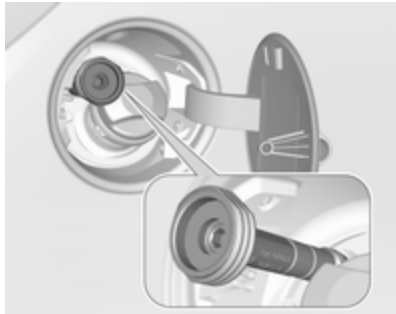

Adaptador ACME: Enroscar a porca da ponteira de enchimento no adaptador. Pressionar para baixo o gatilho de bloqueio na ponteira de enchimento.

Gargalo de enchimento DISH: Colocar o ponteira de enchimento no adaptador. Pressionar para baixo o gatilho de bloqueio na ponteira de enchimento.

Gargalo de enchimento com encaixe de baioneta: Coloque a ponteira de enchimento no adaptador e rode para

a esquerda ou para a direita um quarto de volta. Puxar totalmente para cima o gatilho de bloqueio da ponteira de enchimento.

Gargalo de enchimento EURO: Pressionar a ponteira de enchimento no adaptador até encaixar.

Premir o botão no ponto de abastecimento de gás liquefeito. O sistema de enchimento pára ou funciona mais lentamente quando 80% da capacidade do depósito é atingida (nível máximo de enchimento).

Soltar o botão do sistema de enchimento e o processo de enchimento pára. Soltar o gatilho de bloqueio e retirar a ponteira de enchimento. Poderá escapar uma pequena quantidade de gás liquefeito.

Retire o adaptador e arrume em segurança no veículo.

Encaixar a tampa protectora para evitar a intrusão de corpos estranhos no bocal de enchimento e no sistema.

⚠Aviso

Devido à concepção do sistema, é inevitável uma fuga de gás liquefeito após libertação do gatilho de bloqueio. Evitar inalação.

⚠Aviso

O depósito de gás liquefeito apenas deve ser cheio até 80% da respetiva capacidade por razões de segurança.

A multiválvula existente no depósito de gás liquefeito limita automaticamente a quantidade a encher. Se for adicionada uma quantidade maior, recomendamos não expor o veículo ao sol até que a quantidade em excesso tenha sido consumida.

Adaptador de enchimento

Como os sistemas de enchimento não estão normalizados, são necessários adaptadores diferentes que estão disponíveis nos Distribuidores Autorizado Opel e nos Reparadores Autorizados Opel.

Adaptador ACME: Bélgica, Alemanha, Irlanda, Luxemburgo, Suíça

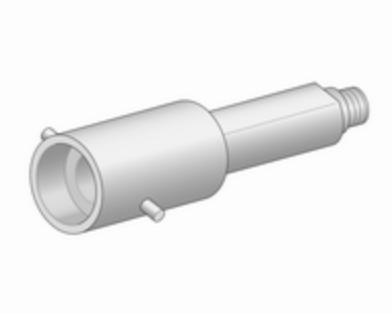

Adaptador de baioneta: Países Baixos, Noruega, Espanha, Reino Unido

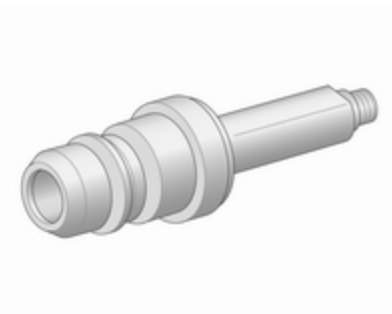

Adaptador Euro: Espanha

Adaptador DISH: Áustria, Bósnia--Herzegovina, Bulgária, Croácia, República Checa, Dinamarca, Estónia, França, Grécia, Hungria, Itália, Letónia, Lituânia, Macedónia, Polónia, Portugal, Roménia, Sérvia, Eslováquia, Eslovénia, Suécia, Suíça, Turquia, Ucrânia

Tampa do tubo de enchimento de combustível

Usar apenas tampas de enchimento de combustível de origem.

Os veículos com motor a diesel têm tampas do tubo de enchimento de combustível especiais.

Consumo de combustível - Emissões de CO_2

O consumo de combustível (circuito combinado) do modelo Opel Corsa é de 7,5 a 3,1 l/100 km.

As emissões de CO_2 (circuito combinado) situam-se no intervalo 174 a 82 g/km.

Consultar os valores específicos do veículo no Certificado CE de Conformidade fornecido com o veículo ou os documentos de matrícula nacionais.

Informação geral

Os valores oficiais citados tanto de consumo de combustível como de emissões de CO_2 estão em conformidade com o modelo base da UE com equipamento normalizado.

Os valores de consumo de combustível e de emissões de CO_2 são calculados de acordo com o regulamento R (CE) N.º 715/2007 (na versão aplicável mais recente), tendo

em consideração o peso do veículo em ordem de marcha, como especificado pelo regulamento.

Os valores são apenas disponibilizados com a finalidade de estabelecer comparações entre veículos diferentes e não devem ser considerados como garantia do consumo real de combustível de uma veículo em particular. Equipamento adicional pode implicar resultados ligeiramente mais elevados que o consumo e as emissões de CO_2 indicadas. Para além disso, o consumo de combustível depende do estilo de condução de cada um e das condições do piso e do trânsito.

Engate do reboque

Informações gerais

Utilizar apenas equipamento de reboque aprovado para o seu veículo. Qualquer equipamento de reboque montado pós-venda deve ser montado numa oficina. Pode ser necessário fazer alterações que afectem o sistema de arrefecimento, resguardos térmicos ou outro equipamento.

A função de deteção de lâmpada fundida das luzes de travagem do reboque não consegue detetar uma indisponibilidade parcial das lâmpadas. Por exemplo, no caso de 4 x lâmpadas de 5 watts, a função apenas deteta a indisponibilidade das lâmpadas quando resta uma única lâmpada de 5 watts funcional ou nenhuma.

A instalação de equipamento para reboque pode tapar a abertura do olhal de reboque. Caso isso aconteça, utilizar a barra da esfera de acoplamento para rebocar. Guardar sempre a barra de acoplamento de esfera no veículo quando não estiver a ser utilizada.

Condições de condução e sugestões para o reboque

Antes de fixar um reboque, lubrificar a esfera de acoplamento. Contudo, não o fazer se se estiver a utilizar um estabilizador na esfera de reboque para reduzir os movimentos de ziguezague.

Para reboques com pouca estabilidade durante a condução e para caravanas com um peso bruto do veículo admissível superior a 1000 kg, não se deve exceder os 80 km/h; recomenda-se utilizar um estabilizador.

Se o reboque começar a andar aos ziguezagues, reduzir a velocidade; não tentar corrigir a direcção e travar a fundo se necessário.

Numa descida, conduzir na mesma mudança que se utilizaria para fazer essa subida e conduzir a uma velocidade semelhante.

Ajustar a pressão dos pneus para o valor especificado para carga completa ⇨ 271.

Rebocar

Cargas de atrelados

As cargas de atrelados permitidas são valores máximos que dependem do veículo e do motor em casa e que não devem ser ultrapassados. A carga de reboque efectiva é a diferença entre o peso bruto efectivo do atrelado e a carga da tomada de acoplamento efectiva com o atrelado ligado.

As cargas de atrelados permitidas são especificadas nos documentos do veículo. De uma maneira geral, são válidas para inclinações de 12%

A carga de reboque permitida aplica--se até à inclinação especificada e até uma altitude de 1000 metros acima do nível do mar. Uma vez que a potência do motor diminui à medida que a altitude aumenta devido à rarefação do ar, havendo assim menor capacidade de subida, o peso bruto permitido do atrelado também diminui 10% por cada 1000 metros de altitude adicional. Não é necessário reduzir o peso bruto do atrelado ao conduzir em estradas com inclinações ligeiras (menos de 8%, p. ex. autoestradas).

O peso bruto do atrelado admissível não deve ser excedido. Esse peso está especificado na placa de identificação ⇨ 259.

Carga de acoplamento vertical

A carga de acoplamento vertical é a carga exercida pelo reboque na esfera de acoplamento. Pode ser alterada alterando a distribuição do peso ao carregar o reboque.

Motores a gasolina e diesel
A carga de acoplamento vertical máxima permitida (55 kg) está especificada na placa de identificação do equipamento de reboque e nos documentos do veículo. Visar sempre atingir a carga máxima, especialmente no caso de reboques pesados. A carga de acoplamento vertical nunca deve ser inferior a 25 kg.

Motor B14XEL LPG
A carga de acoplamento vertical máxima permitida (45 kg) está especificada na placa de identificação do equipamento de reboque e nos documentos do veículo. Visar sempre atingir a carga máxima, especialmente no caso de reboques pesados. A carga de acoplamento vertical nunca deve ser inferior a 25 kg.

Carga do eixo traseiro

Motores a gasolina e diesel
Quando o reboque está ligado e o veículo rebocador está totalmente carregado, a carga do eixo traseiro admissível (ver placa de identificação ou documentos do veículo) para veículos de passageiros pode ser ultrapassada em 70 kg nos veículos de 5 portas e 60 kg nos veículos de 3 portas, e o peso bruto do veículo admissível em 55 kg.

Motor B14XEL LPG
Quando o reboque está ligado e o veículo rebocador está totalmente carregado, a carga admissível do eixo traseiro (ver placa de

identificação ou documentos do veículo) para veículos de passageiros pode ser ultrapassada até 70 kg nos veículos de 5 portas e 3 portas, e o peso bruto nominal do veículo até 45 kg.

Carrinha de entregas
Quando o reboque está ligado e o veículo rebocador está totalmente carregado, a carga do eixo traseiro admissível (ver placa de identificação ou documentos do veículo) para veículos de passageiros pode ser ultrapassada em 60 kg e o peso bruto do veículo admissível em 55 kg.

Informação geral
Se a carga do eixo traseiro permitida for ultrapassada, não se deve exceder a velocidade máxima de 100 km/h. Se forem especificadas velocidades nacionais máximas inferiores para a operação do reboque, estas devem ser cumpridas.

Acoplamento de reboque

Atenção
Quando se utilizar o veículo sem um reboque, desmontar a barra da esfera de acoplamento.

Arrumação da barra da esfera de acoplamento

A barra esférica de engate é arrumada num saco na roda sobresselente e fixo aos olhais de fixação na bagageira.

Quando se introduzir, aplicar o tampão de protecção sobre o botão rotativo com a chave.

Montar a barra da esfera de acoplamento

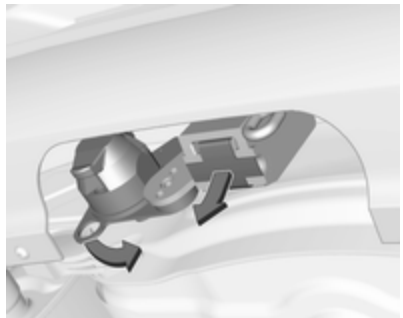

Desengatar e rebater a tomada. Retirar o tampão de vedação da abertura da barra da esfera de acoplamento e arrumar.

Verificar a tensão da barra da esfera de acoplamento

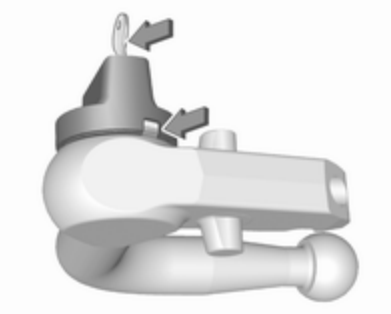

- O botão rotativo descansa sobre a barra esférica de engate.
- A marca verde no botão rotativo não é visível.
- O pino de bloqueio no topo da barra esférica de engate é colocado para dentro.
- A chave está na fechadura.

Caso contrário, a barra esférica de engate deverá ser tencionada antes de ser introduzida na caixa do engate.

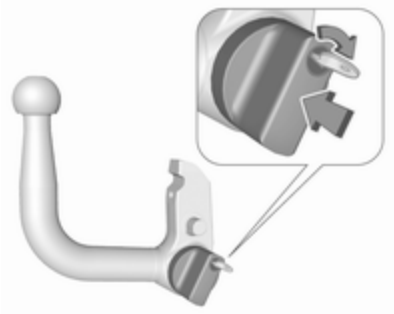

- Colocar a chave na fechadura e desbloquear a barra esférica de engate.
- Empurrar o botão rotativo sobre a barra da esfera de acoplamento e rodar para a direita enquanto se pressiona para baixo até engatar. A chave permanece na fechadura.

Colocar a barra da esfera de acoplamento

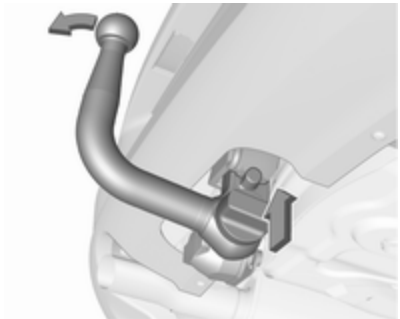

Inserir a barra da esfera de acoplamento sob tensão na abertura e empurrar com firmeza para cima até se ouvir um estalido, sinal de encaixe.

O botão rotativo volta à posição inicial, assentando contra a barra da esfera de acoplamento sem folga.

⚠Aviso

Não tocar no botão rotativo durante a instalação.

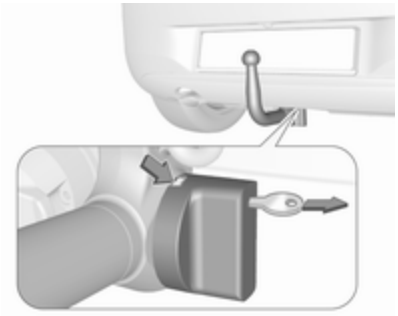

A marca verde no botão rotativo é visível.

Bloquear a barra esférica de engate e remover a tecla.

Olhal para cabo anti-desengate

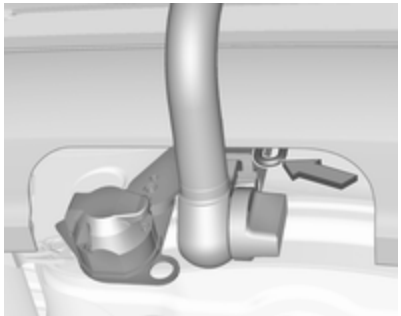

Fixar o cabo anti-desengate ao olhal.

Verificar se a barra da esfera de acoplamento está bem montada

- A marca verde no botão rotativo é visível.
- Não deve haver qualquer folga entre o botão rotativo e a barra da esfera de acoplamento.
- A barra da esfera de acoplamento deve engatar bem na abertura.
- A barra da esfera de acoplamento deve ser bloqueada e a chave deve ser removida.

⚠Aviso

Apenas é permitido rebocar um atrelado quando a barra da esfera de acoplamento está bem montada. Se a barra da esfera de acoplamento não engatar bem, recorrer à ajuda de uma oficina.

Desmontar a barra da esfera de acoplamento

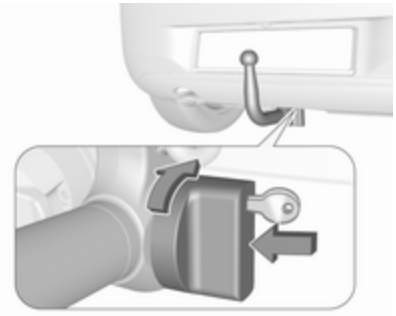

Introduzir a chave na fechadura e desbloquear a barra esférica de acoplamento.

Empurrar o botão rotativo sobre a barra da esfera de acoplamento e rodar para a direita enquanto se pressiona para baixo até engatar. Puxar a barra da esfera para fora e para baixo.

Introduzir o tampão vedante na abertura para a barra esférica de engate. Dobrar e arrumar a tomada.

Programa de estabilidade do reboque

Se o sistema detectar movimentos de ziguezague, a potência do motor diminui e o conjunto veículo/reboque é travado selectivamente até esses movimentos pararem. Enquanto o sistema está a funcionar, manter o volante o mais imóvel possível.

O Programa de estabilidade do reboque é uma função do Controlo Eletrónico de Estabilidade ⇨ 163.

Conservação do veículo

Informação geral **206**
Acessórios e alterações no veículo 206
Imobilizar o veículo a longo prazo 206
Recolha de veículos em fim de vida 207
Verificações no veículo **207**
Execução dos trabalhos 207
Capot 207
Óleo de motor 208
Líquido de arrefecimento do motor 209
Líquido limpa-vidros 210
Travões 211
Líquido dos travões 211
Bateria do veículo 211
Purgar o sistema de combustível diesel 213
Substituição das escovas do limpa pára-brisas 213
Substituir lâmpadas **214**
Faróis de halogéneo 214
Faróis de xénon 217
Faróis de nevoeiro 218
Indicadores de mudança de direcção dianteiros 218
Luzes traseiras 218
Indicadores de mudança de direcção laterais 220
Terceira luz de travagem 221
Luz da chapa de matrícula 221
Luzes do habitáculo 222
Iluminação do painel de instrumentos 222
Instalação elétrica **222**
Fusíveis 222
Caixa de fusíveis no compartimento do motor 223
Caixa de fusíveis no painel de instrumentos 226
Ferramentas do veículo **227**
Ferramentas 227
Rodas **228**
Pneus de Inverno 228
Designação dos pneus 229
Pressão dos pneus 229
Sistema de controlo da pressão dos pneus 230
Profundidade do relevo 235
Mudar para outros pneus 236
Tampões de rodas 236
Correntes de neve 237
Kit de reparação de pneus 237
Substituição de roda 243
Roda sobresselente 245
Auxílio de arranque **247**
Rebocar **249**
Rebocar o veículo 249
Rebocar outro veículo 250
Conservação do veículo **251**
Conservação da carroçaria 251
Conservação do habitáculo 254

Informação geral

Acessórios e alterações no veículo

Recomendamos a utilização de peças e acessórios de origem e peças aprovadas pela fábrica específicas para o seu tipo de veículo. Não podemos avaliar ou garantir a fiabilidade de outros produtos - mesmo que aprovados por legislação ou por qualquer outra forma.

Não efectuar alterações no sistema eléctrico, p. ex., alterações nas unidades electrónicas de controlo (reparametrização electrónica).

Atenção
Ao transportar o veículo num comboio ou num reboque, as palas pára-lama podem ficar danificadas.

Imobilizar o veículo a longo prazo

Imobilização prolongada

Se o veículo tiver de ser imobilizado por vários meses:

- Lavar e encerar o veículo.
- Verificar a protecção de cera do compartimento do motor e da substrutura.
- Limpar e conservar os vedantes de borracha.
- Atestar o depósito de combustível até ao cimo.
- Mudar o óleo de motor.
- Drenar o reservatório do líquido limpa-vidros.
- Verificar a protecção anti--corrosão e o anticongelante do líquido de arrefecimento.
- Ajustar a pressão dos pneus para o valor especificado para carga completa.
- Estacionar o veículo num local seco e bem ventilado. Engatar a primeira ou a marcha atrás ou definir a alavanca selectora para **P**. Evitar que o veículo deslize.
- Não aplicar o travão de mão.
- Abrir o capô, fechar todas as portas e trancar o veículo.
- Desligar o grampo do terminal negativo da bateria do veículo. Não esquecer que nenhum dos sistemas está funcional, p. ex., sistema de alarme anti-roubo.

Colocar em funcionamento

Quando o veículo vai ser colocado novamente em funcionamento:

- Ligar o grampo ao terminal negativo da bateria do veículo. Accionar o sistema electrónico dos vidros eléctricos.
- Verificar a pressão dos pneus.
- Atestar o reservatório do líquido lava-vidros.
- Verificar o nível do óleo de motor.

- Verificar o nível do líquido de arrefecimento.
- Montar a placa da matrícula se necessário.

Recolha de veículos em fim de vida

Informação acerca dos centros de recuperação do veículo em fim de vida e a reciclagem dos veículos em fim de vida está disponível no nosso sítio na rede. Confiar este trabalho apenas a um centro de reciclagem autorizado.

Os veículos a gás devem ser reciclados por um centro autorizado para reciclagem de veículos a gás.

Verificações no veículo

Execução dos trabalhos

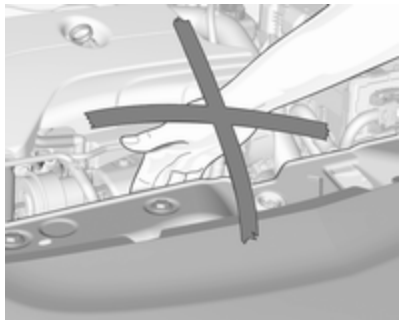

⚠Aviso

Realizar verificações no compartimento do motor apenas quando a ignição estiver desligada.

A ventoinha de arrefecimento pode começar a funcionar mesmo com a ignição desligada.

⚠Perigo

O sistema da ignição e os faróis de xénon utilizam uma tensão muito elevada. Não tocar.

Capot

Abrir

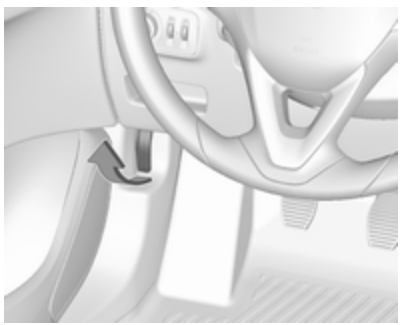

Puxar a alavanca de abertura e colocá-la na posição inicial.

Empurrar o trinco de segurança para cima e abrir o capô.

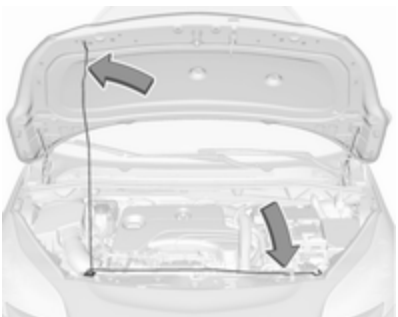

Fixar o suporte do capô.

Se o capot for aberto durante um Autostop, o motor será ligado automaticamente por motivos de segurança.

Fechar

Antes de fechar o capô, empurrar o suporte para o respectivo encaixe de arrumação.

Baixar o capô e deixá-lo cair no trinco a partir de uma altura baixa (20-25 cm). Verificar se o capô está engatado.

Atenção
Não pressionar o capô contra o engate para evitar amolgá-lo.

Óleo de motor

Verificar manualmente o nível do óleo de motor regularmente para evitar danos no motor. Certificar-se que é utilizada a especificação de óleo correcta. Líquidos e lubrificantes recomendados ⇨ 256.

O consumo máximo de óleo de motor é de 0,6 l por 1.000 km.

Verificar com o veículo numa superfície nivelada. O motor deve estar à temperatura de funcionamento e desligado há pelo menos 5 minutos.

Puxar a vareta para fora. Limpá-la, inseri-la até ao batente da pega, puxar para fora e ver qual o nível do óleo do motor.

Inserir a vareta até ao batente da pega e dar meia volta.

As varetas de verificação do óleo variam consoante a versão do motor.

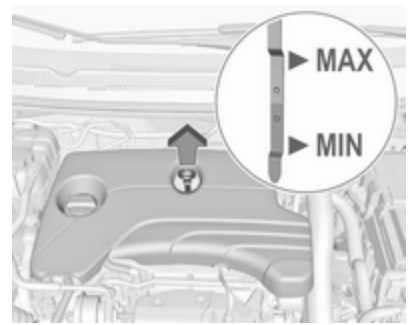

Quando o nível do óleo de motor tiver descido para a marca **MIN**, atestar o óleo de motor.

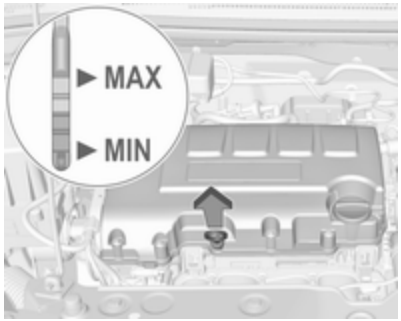

Recomendamos a utilização da mesma graduação de óleo de motor que foi utilizada na última mudança.

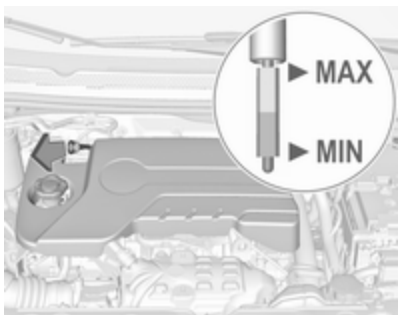

O nível do óleo do motor não deve exceder a marca **MAX** na vareta.

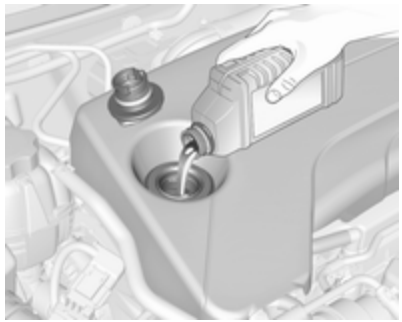

Atenção
Óleo de motor em excesso deverá ser drenado ou retirado por sucção.

Capacidades ⇨ 270, Qualidade/ viscosidade do óleo de motor ⇨ 256.

Colocar o tampão e apertar.

Líquido de arrefecimento do motor

O líquido refrigerante protege do congelamento até aproximadamente -28 °C. Nos países setentrionais, com temperaturas muito baixas, o líquido refrigerante atestado de fábrica protege do congelamento até aproximadamente -37 °C.

Atenção
Utilizar apenas anticongelante aprovado.

Nível do líquido de arrefecimento

Atenção
Um nível demasiado baixo do líquido de arrefecimento poderá causar danos no motor.

São utilizados reservatórios de líquido de arrefecimento diferentes consoante a versão do motor.

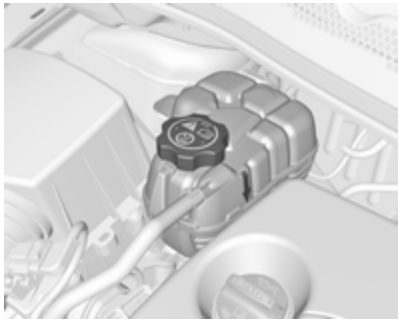

Se o sistema de arrefecimento estiver frio, o nível do líquido de arrefecimento deve estar acima da marca de enchimento.

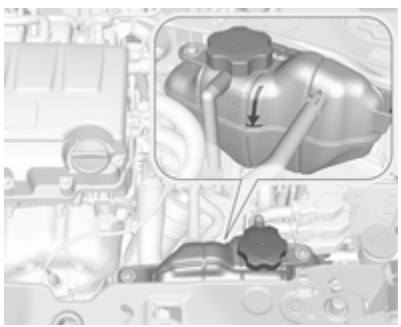

Atestar se o nível estiver baixo.

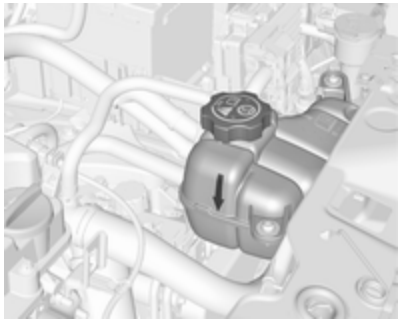

⚠ Aviso

Deixar o motor arrefecer antes de abrir a tampa. Abrir a tampa com cuidado e deixar a pressão sair devagar.

Para atestar, utilizar uma mistura 1:1 de concentrado de líquido de arrefecimento livre misturado com água da torneira limpa. Caso não tenha líquido de arrefecimento disponível, utilizar água da torneira limpa. Colocar o tampão e apertar. Mandar verificar numa oficina a concentração de líquido de arrefecimento e a causa da perda de líquido de arrefecimento.

Líquido limpa-vidros

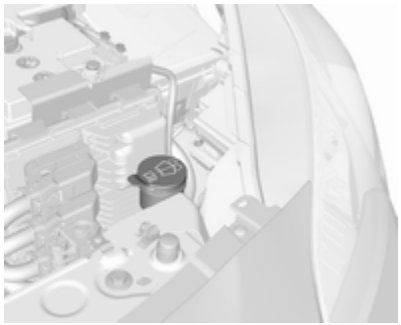

Encher com água limpa misturada com uma quantidade adequada de líquido limpa-vidros aprovado para pára-brisas que contenha anticongelante.

Atenção

Apenas líquido lava-vidros com uma concentração de anticongelante suficiente dá protecção em temperaturas baixas ou uma baixa súbita de temperatura.

Travões

No caso de os calços dos travões estarem já com espessura mínima, pode ser ouvido um som agudo durante a travagem.

Pode-se continuar a conduzir nessa situação mas deve substituir-se os calços dos travões o mais depressa possível.

Depois de montar calços novos, não travar a fundo desnecessariamente nas primeiras viagens.

Líquido dos travões

⚠Aviso

O líquido dos travões é venenoso e corrosivo. Evitar o contacto com olhos, pele, tecidos e superfícies pintadas.

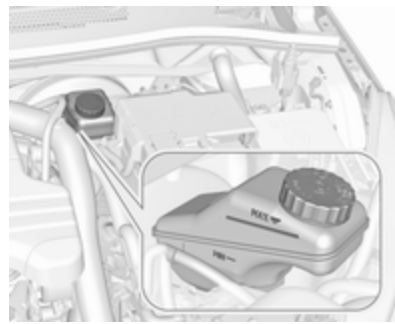

O nível do óleo dos travões deve situar-se entre as marcas **MIN** e **MAX**.

Se o nível do líquido estiver abaixo da marca **MIN**, procurar a assistência de uma oficina.

Líquido dos travões e da embraiagem ⇨ 256.

Bateria do veículo

A bateria do veículo não necessita de manutenção desde que o perfil das deslocações permitam o carregamento suficiente da bateria. Deslocações curtas e arranques frequentes do motor podem descarregar a bateria do veículo. Evitar a utilização de consumidores eléctricos desnecessários.

As pilhas não devem ser eliminadas junto com os resíduos domésticos. Devem ser colocadas em pontos de recolha para reciclagem apropriados (i.e. pilhões).

Deixar o veículo parado durante mais de 4 semanas pode provocar a descarga da bateria do veículo. Desligar o grampo do terminal negativo da bateria do veículo.

Assegurar que a ignição está desligada antes de ligar ou desligar a bateria do veículo.

Protecção contra descarga da bateria ⇨ 132.

Substituir a bateria do veículo

Advertência
Qualquer incumprimento das instruções indicadas nesta secção poderá levar à desactivação temporária do sistema Start/Stop.

Quando a bateria do veículo está a ser substituída, certificar-se de que não existem orifícios de ventilação abertos nas proximidades do terminal positivo. Se um orifício de ventilação estiver aberto nesta área, deve ser fechado com um tampão falso, e a ventilação na proximidade do terminal negativo deve ser aberta.

Usar apenas baterias que permitam que a caixa de fusíveis seja montada em cima da bateria do veículo.

Em veículos com uma bateria AGM (tapete de vidro absorvente), garantir que a mesma é substituída por outra bateria AGM.

Uma bateria AGM pode ser identificada pela etiqueta na bateria. Recomendamos a utilização de uma bateria Opel original.

Advertência
A utilização de uma bateria do veículo AGM diferente da bateria de veículo Opel original poderá resultar num desempenho inferior.

Recomendamos que substitua a bateria do veículo numa oficina.

Sistema Start/Stop ⇨ 147.

Carregar a bateria do veículo

⚠Aviso

Nos veículos com sistema Start/Stop, certificar-se de que o potencial de carga não excede os 14,6 volt quando é utilizado um carregador de baterias. Caso contrário, a bateria do veículo poderá sofrer danos.

Auxílio de arranque ⇨ 247.

Etiqueta de aviso

Significado dos símbolos:

- Não fumar, foguear ou produzir faíscas.
- Proteger sempre os olhos. Os gases explosivos podem causar cegueira ou ferimentos.
- Mantenha a bateria do veículo fora do alcance das crianças.
- A bateria do veículo contém ácido sulfúrico que pode provocar cegueira ou lesões por queimaduras graves.
- Consultar o Manual do Proprietário para mais informações.
- Nas imediações da bateria podem estar presentes gases explosivos.

Purgar o sistema de combustível diesel

Se o depósito ficou vazio, é necessário sangrar o sistema de combustível diesel. Ligar a ignição três vezes durante 15 segundos de cada vez. Depois ligar o motor durante 40 segundos, no máximo. Repetir esse processo após terem decorrido no mínimo 5 segundos. Se o motor não pegar, recorrer à assistência de uma oficina.

Substituição das escovas do limpa pára-brisas

Levantar o braço do limpa-vidros até ficar na posição elevada. Pressionar os trincos de ambos os lados, inclinar a escova do limpa-vidros a um ângulo de 90° em relação ao braço do limpa-vidros e retirar para cima.

Inserir na ordem inversa.

Baixar o braço do limpa-vidros cuidadosamente.

Escova do limpa-vidros no óculo traseiro

Levantar o braço do limpa-vidros. Desengatar a escova do limpa-vidros conforme ilustrado na figura e retirar.

Fixar a escova do limpa-vidros num ângulo ligeiro ao braço do limpa--vidros e empurrar até encaixar.

Baixar o braço do limpa-vidros cuidadosamente.

Substituir lâmpadas

Desligar a ignição e desligar o interruptor relevante ou fechar as portas.

Segurar uma lâmpada nova apenas pela base! Não tocar no vidro da lâmpada sem luvas.

Ao substituir lâmpadas, utilizar apenas lâmpadas do mesmo tipo.

Substituir as lâmpadas dos faróis a partir do interior do compartimento do motor.

Verificação das lâmpadas

Depois da substituição de uma lâmpada, ligar a ignição, fazer funcionar e verificar as luzes.

Faróis de halogéneo

Faróis de halogéneo com lâmpadas separadas para luzes laterais, luzes de médios e de máximos.

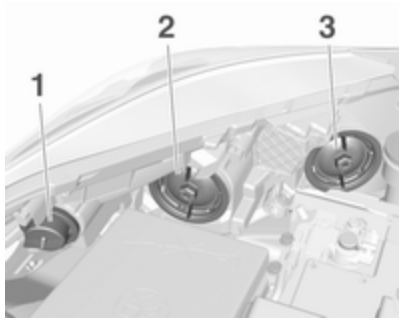

Luzes laterais/luzes de condução diurna (1)

Luzes de médios (2)

Luzes de máximos (3)

Indicadores de mudança de direcção dianteiros ⇨ 218.

Luzes de médios

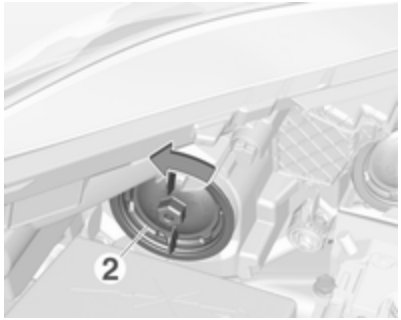

1. Rodar a tampa (2) para a esquerda e retirá-la.

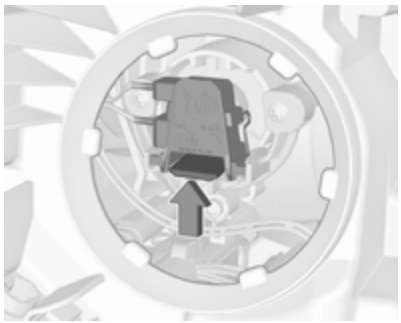

2. Pressionar o grampo para desencaixar o casquilho. Afastar o suporte da lâmpada do reflector.

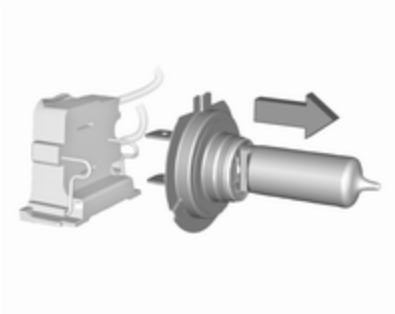

3. Separa a lâmpada do suporte e substituir a lâmpada.
4. Inserir o casquilho com o grampo voltado para baixo e encaixar no reflector até ouvir um estalido.
5. Colocar a tampa.

Luzes de máximos

1. Rodar a tampa (3) para a esquerda e retirá-la.

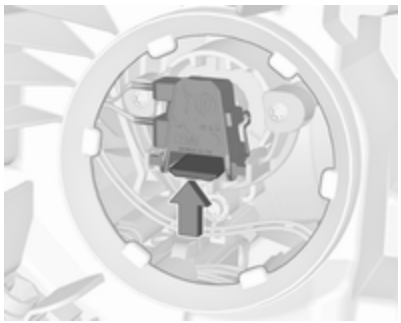

2. Pressionar o grampo para desencaixar o casquilho. Afastar o suporte da lâmpada do reflector.

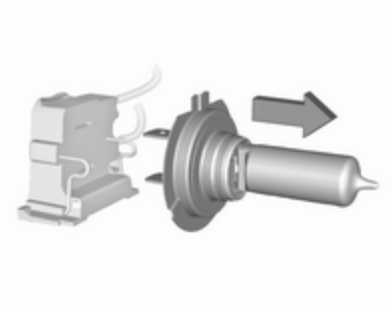

3. Separa a lâmpada do suporte e substituir a lâmpada.
4. Inserir o casquilho com o grampo voltado para baixo e encaixar no reflector até ouvir um estalido.
5. Colocar a tampa.

Luzes laterais/luzes de condução diurna com lâmpadas

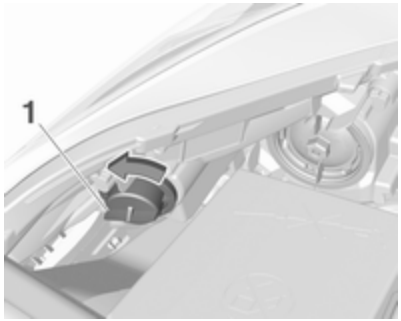

1. Rodar o casquilho da lâmpada (1) para a esquerda para desengatar.

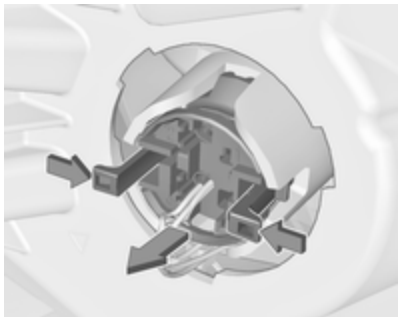

2. Pressionar os dois grampos e retirar o casquilho da lâmpada do alojamento do farol.

3. Remover a lâmpada do casquilho, puxando.
4. Substituir e introduzir a nova lâmpada no casquilho.
5. Inserir o casquilho da lâmpada no alojamento dos faróis e rodar para a direita.

Luzes laterais/luzes de condução diurna com LEDs

As luzes laterais e as luzes de condução diurna foram concebidas como LEDs e não podem ser substituídas. Consultar uma oficina no caso de um LED defeituoso.

Faróis de xénon

⚠ Perigo

Os faróis de xénon funcionam com uma grande tensão eléctrica. Não tocar. Substituir as lâmpadas numa oficina.

As luzes laterais/luzes de condução diurna foram concebidas como LEDs e não podem ser substituídas.

As lâmpadas para a iluminação de canto podem ser alteradas.

Indicadores de mudança de direcção dianteiros ⇨ 218.

Iluminação de cantos

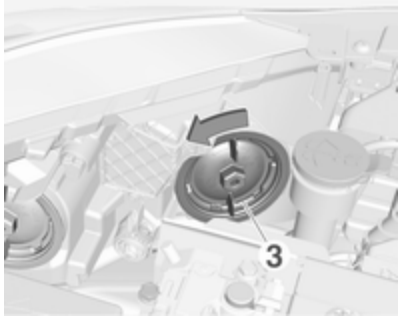

1. Rodar a tampa (3) para a esquerda e retirá-la.

2. Rodar o suporte da lâmpada para a esquerda para desengatar. Afastar o suporte da lâmpada do reflector.

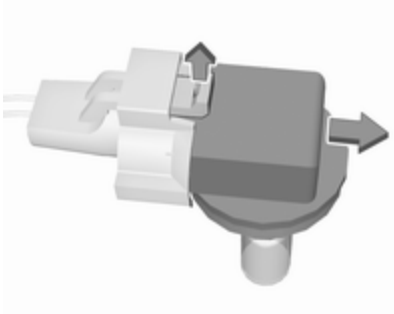

3. Retirar a lâmpada do conector da ficha desengatando e puxando.
4. Substituir a lâmpada. Ligar e engatar o suporte da lâmpada com o conector da ficha.
5. Inserir o suporte da lâmpada no reflector e rodar para a direita para prender.
6. Encaixar a tampa e rodar para a direita.

Faróis de nevoeiro

As lâmpadas estão acessíveis a partir da parte inferior do veículo.

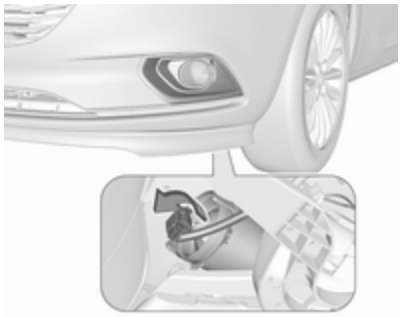

1. Rodar o suporte da lâmpada para a esquerda e retirá-lo do reflector.

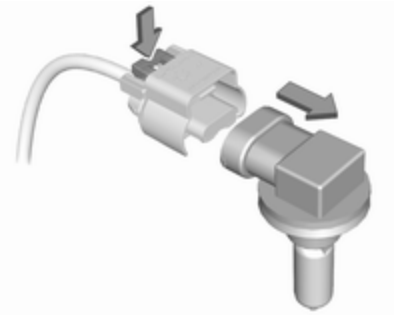

2. Desencaixar o casquilho da lâmpada da ligação da ficha, pressionando a presilha de retenção.
3. Remover e substituir o casquilho com a lâmpada e ligar a ligação da ficha.
4. Inserir o casquilho da lâmpada no reflector, rodando para a direita e encaixar.

Indicadores de mudança de direcção dianteiros

Os indicadores de mudança de direcção dianteiros incluem lâmpadas de longa duração que não podem ser substituídas.

Consultar uma oficina no caso de um lâmpada de longa duração avariada.

Luzes traseiras

1. Soltar a cobertura na bagageira do respectivo lado e removê-la.

2. Desapertar ambas as porcas de fixação de plástico, do lado de dentro e à mão.

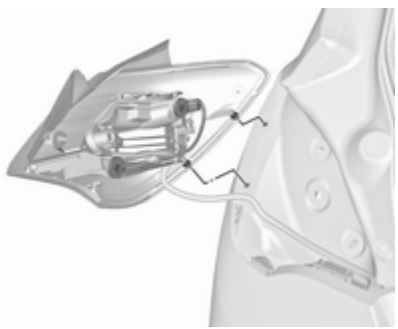

3. Extrair cuidadosamente o grupo óptico das reentrâncias.

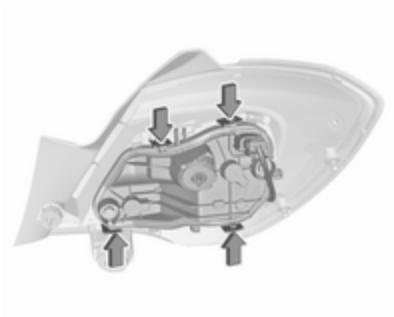

4. Pressionar as presilhas de retenção e retirar o suporte da lâmpada do grupo óptico.

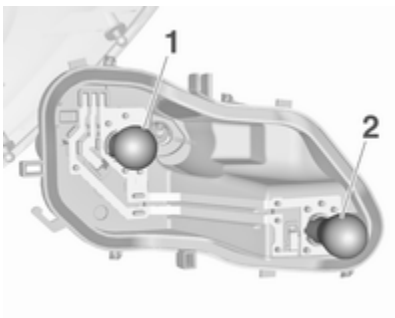

5. Retirar e substituir a lâmpada empurrando a lâmpada ligeiramente para dentro do casquilho e rodando para a esquerda:

   Luz traseira/Luz dos travões (**1**)

   Indicador de mudança de direcção (**2**)

6. Inserir e rodar a lâmpada para a direita no grupo óptico traseiro. Montar o grupo óptico com os pinos de retenção dentro das reentrâncias da carroçaria do veículo e apertar as porca de fixação de plástico pelo lado de dentro da bagageira.

   Fechar a tampa e encaixar.

Luz de marcha-atrás/luz de nevoeiro traseira

A luz de marcha-atrás encontra-se no grupo óptico direito na porta da bagageira e a luz de nevoeiro traseira encontra-se grupo óptico esquerdo na porta da bagageira.

A descrição da substituição de lâmpadas é idêntica para ambas as luzes.

1. Remover o parafuso da porta da bagageira.

2. Afastar o grupo óptico ligeiramente para fora e, depois, extrair da porta da bagageira.

3. Retirar o suporte da lâmpada através de rotação.

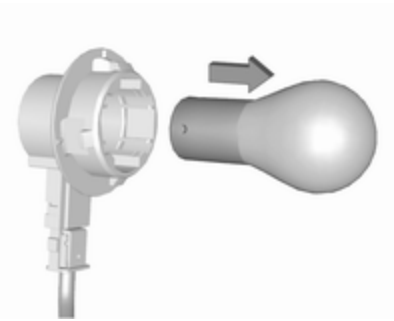

4. Retirar a lâmpada empurrando ligeiramente para dentro do casquilho e rodando para a esquerda. Substituir a lâmpada.
5. Inserir o casquilho da lâmpada no grupo óptico e rodar para fixar.
6. Instalar o grupo óptico na porta da bagageira e fixar com o parafuso.

Indicadores de mudança de direcção laterais

Para substituir uma lâmpada, retirar o alojamento do farolim:

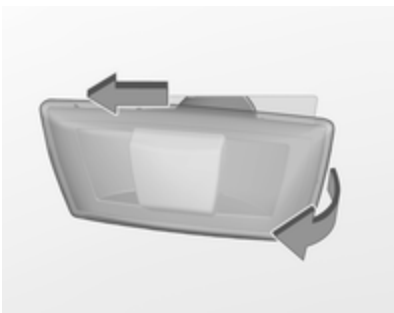

1. Deslizar a lâmpada para o respectivo lado esquerdo e remover com a extremidade direita.

2. Rodar para a esquerda o casquilho da lâmpada e retirá-lo do alojamento.

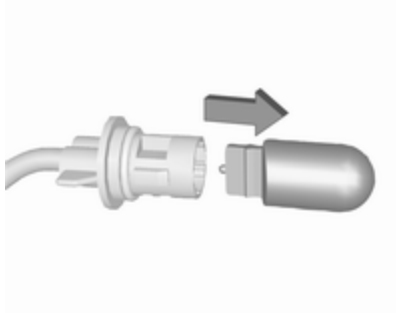

3. Puxar lâmpada para fora do casquilho e substituí-la.
4. Inserir o suporte da lâmpada e rodar para a direita.
5. Inserir a extremidade esquerda da lâmpada, deslizar para a esquerda e inserir a extremidade direita.

Terceira luz de travagem

Substituir os LEDs numa oficina.

Luz da chapa de matrícula

1. Inserir uma chave de parafusos na reentrância da cobertura, pressionar para o lado e soltar a mola.

2. Retirar a lâmpada para baixo, com cuidado para não puxar o cabo.

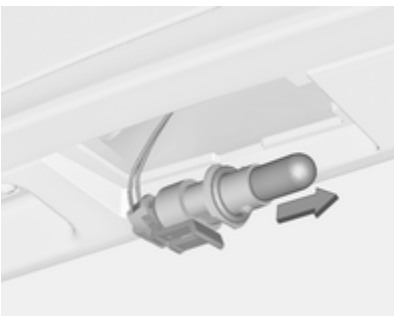

3. Retirar o casquilho do alojamento do farolim rodando para a esquerda.
4. Puxar lâmpada para fora do casquilho e substituí-la.
5. Inserir o casquilho da lâmpada no alojamento do farolim e rodar para a direita.
6. Inserir o farolim no pára-choques e encaixar.

Luzes do habitáculo

Luz de cortesia, luzes de leitura

Substituir as lâmpadas numa oficina.

Luz da bagageira

Substituir as lâmpadas numa oficina.

Luz do habitáculo

Substituir as lâmpadas numa oficina.

Iluminação do painel de instrumentos

Substituir as lâmpadas numa oficina.

Instalação elétrica

Fusíveis

Os dados do fusível de substituição devem coincidir com os dados do fusível avariado.

Existem duas caixas de fusíveis no veículo:

- na frente esquerda do compartimento do motor
- nos veículos de condução à esquerda, atrás do interruptor das luzes, ou, nos veículos de condução à direita, atrás do porta-luvas

Antes de substituir um fusível, desligar o respectivo interruptor e a ignição.

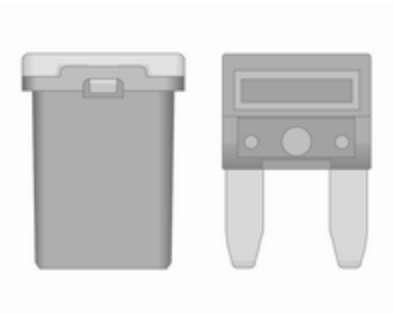

No veículo existem tipos diferentes de fusíveis.

Consoante o tipo de fusível, um fusível queimado pode ser reconhecido pelo filamento derretido. Não substituir o fusível enquanto não se corrigir o que levou a que queimasse.

Algumas funções são protegidas por vários fusíveis.

Podem também existir fusíveis sem função atribuída.

Extractor de fusíveis

Um extractor de fusíveis encontra-se na caixa de fusíveis no compartimento do motor.

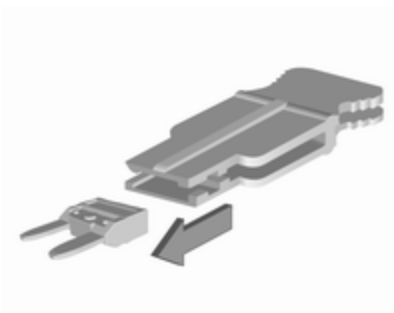

Colocar o extractor de fusíveis nos vários tipos de fusível a partir de cima e retirar o fusível.

Caixa de fusíveis no compartimento do motor

A caixa de fusíveis encontra-se na parte da frente esquerda do compartimento do motor.

Desengatar a cobertura e dobrá-la para cima até que pare. Retirar a cobertura verticalmente para cima.

N.º	Circuito
1	Módulo de interface do reboque, sistema de suporte traseiro
2	–
3	Sensor da bateria
4	Bomba de combustível do módulo de comando do chassis
5	ABS
6	Luzes de médios e luzes de condução diurna esquerdas, obturador de luzes de máximos Xenon esquerda e direita
7	–
8	Módulo de comando da transmissão MTA, módulo de comando de GPL
9	Detecção da tensão do módulo de comando da carroçaria
10	Nivelamento dos faróis
11	Limpa-vidros traseiro
12	Óculo traseiro aquecido

N.º	Circuito
13	Luzes de médios e luzes de condução diurna direitas
14	Espelho retrovisor exterior aquecido
15	–
16	Kit de reforço do travão
17	Ignição, fonte de alimentação externa para arranque do motor
18	Módulo de controlo do motor
19	Bomba de combustível
20	–
21	Solenóides do motor, sensores do motor
22	–
23	Sistema de injecção
24	Sistema de lavagem
25	–
26	Sensores do motor
27	Válvula de corte do aquecedor

N.º	Circuito
28	Módulo de controlo do motor
29	Módulo de controlo do motor
30	Módulo de controlo do motor
31	Luzes de máximos esquerdas, luzes de médios Xenon esquerdas
32	Luzes de máximos direitas, luzes de médios Xenon direitas
33	Módulo de controlo do motor
34	Buzina
35	Embraiagem do compressor do ar condicionado
36	Faróis de nevoeiro

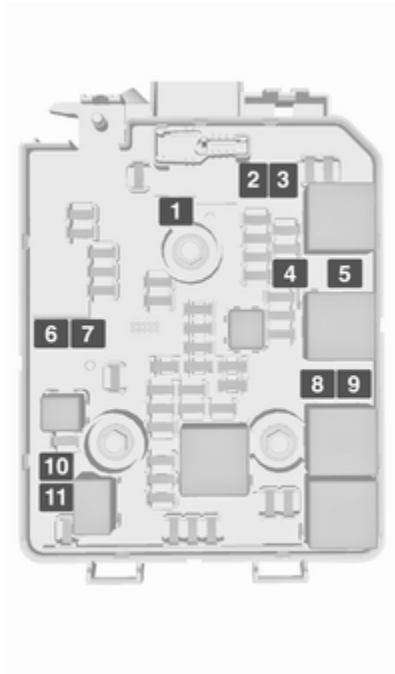

N.º	Circuito
1	Bomba ABS
2	Limpa-vidros dianteiro
3	Ventilador
4	Painel de instrumentos
5	–
6	Aquecedor do combustível diesel
7	Caixa de velocidades
8	Ventoinha de arrefecimento baixa
9	Ventoinha de arrefecimento alta
10	Ventoinha de arrefecimento
11	Motor de arranque

Depois de ter mudado os fusíveis avariados, fechar a tampa da caixa dos fusíveis e pressioná-la até encaixar.

Se a tampa da caixa dos fusíveis não for fechada correctamente, poderão ocorrer avarias.

Caixa de fusíveis no painel de instrumentos

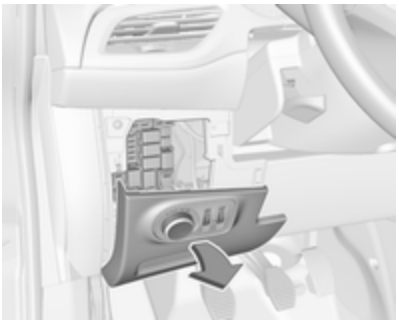

A caixa de fusíveis encontra-se atrás do interruptor das luzes no painel de instrumentos. Segurar o manípulo e, depois, puxar e rebater para baixo o interruptor das luzes.

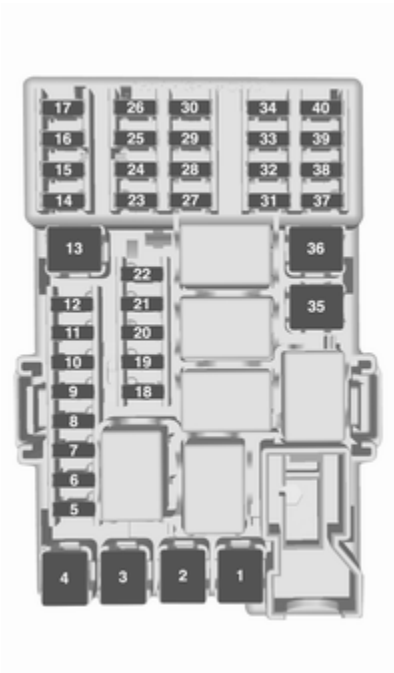

N.º	Circuito
1	–
2	–
3	Vidros eléctricos
4	Transformador de tensão
5	Módulo de controlo da carroçaria 1
6	Módulo de controlo da carroçaria 2
7	Módulo de controlo da carroçaria 3
8	Módulo de controlo da carroçaria 4
9	Módulo de controlo da carroçaria 5
10	Módulo de controlo da carroçaria 6
11	Módulo de controlo da carroçaria 7
12	Módulo de controlo da carroçaria 8

N.º	Circuito
13	–
14	Porta da bagageira
15	Sistema de airbags
16	Conexão da ligação de dados
17	Ignição
18	Sistema de ar condicionado
19	Tecto de abrir
20	Sensores de estacionamento/ sensor de chuva/câmara dianteira
21	Interruptor do travão
22	Sistema áudio
23	Visor
24	–
25	Macaco auxiliar
26	Painel de instrumentos
27	Aquecimento do banco, condutor

N.º	Circuito
28	–
29	–
30	Painel de instrumentos/aquecimento dos bancos/FlexDock
31	Buzina
32	Aquecimento do banco, passageiro
33	Volante aquecido
34	–
35	Kit de reparação dos pneus
36	–
37	Limpa-vidros traseiro
38	Isqueiro
39	Vidros eléctricos/tecto de abrir/ visor da caixa de velocidades automática
40	–

Ferramentas do veículo

Ferramentas

Veículos com kit de reparação de pneus

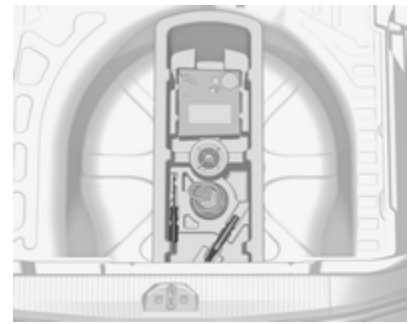

As ferramentas encontram-se junto com o olhal de reboque e o kit de reparação de pneus na bagageira, por baixo da cobertura do piso.

Na versão OPC ou GPL ou nas versões com sistema de suporte traseiro ou piso de posição dupla, as ferramentas, juntamente com o olhal de reboque e o kit de reparação de pneus, encontram-se no lado direito da bagageira, atrás de uma cobertura.

Veículos com roda sobresselente

O macaco, a chave dos parafusos das rodas e algumas ferramentas encontram-se no lado direito da bagageira, por trás de uma cobertura ⇨ 74.

Rodas

Estado de pneus e jantes

Passar pelas beiras da estrada devagar e, se possível, em ângulo recto. Passar por cima de superfícies semelhantes a arestas vivas pode causar danos em pneus e jantes. Não apertar os pneus contra os passeios ao estacionar.

Regularmente, verificar se as jantes apresentam danos. Recorrer à ajuda de uma oficina em caso de danos ou desgaste invulgar.

Recomendamos que não seja feita a troca de pneus dianteiros com pneus traseiros e vice-versa, uma vez que isso pode afectar a estabilidade do veículo. Utilizar sempre pneus menos gastos no eixo traseiro.

Pneus de Inverno

Os pneus de Inverno aumentam a segurança de condução a temperaturas inferiores a 7 ºC e, por conseguinte, deverão ser montados em todas as rodas.

São permitidas todas as medidas de pneus como pneus de Inverno ⇨ 271.

De acordo com a legislação nacional de cada país, colocar a etiqueta de velocidade dentro do campo de visão do condutor.

Designação dos pneus

P. ex. **195/55 R 16 95 H**

195 : largura do pneu, mm
55 : rácio da secção transversal (relação entre altura e largura dos pneus), percentagem
R : tipo de cinta: Radial
RF : tipo: RunFlat
16 : diâmetro da roda, polegadas
95 : o índice de carga, p. ex. 95, é equivalente a 690 kg
H : letra do código de velocidade

Letra do código de velocidade:

Q : até 160 km/h
S : até 180 km/h
T : até 190 km/h
H : até 210 km/h
V : até 240 km/h
W : até 270 km/h

Escolher um pneu adequado para a velocidade máxima do veículo.

É possível alcançar a velocidade máxima na tara com o condutor (75 kg) mais 125 kg de carga. O equipamento opcional pode reduzir a velocidade máxima do veículo.

Desempenho ⇨ 265.

Pneus direccionais

Os pneus direccionais devem ser montados de forma a rodarem na direcção correcta. A direcção de rotação adequada é indicada por um símbolo (p. ex. uma seta) na parede lateral do pneu.

Pressão dos pneus

Verificar a pressão com os pneus frios pelo menos quinzenalmente e antes de uma viagem grande. Não esquecer de verificar também o pneu sobresselente.

Isto também se aplica a veículos com sistema de monitorização da pressão dos pneus.

Desapertar a tampa da válvula.

Pressão dos pneus ⇨ 271.

A etiqueta de informação da pressão dos pneus no quadro da porta direita indica o tipo de pneus de origem e as pressões correspondentes.

Os dados da pressão dos pneus referem-se a pneus frios. Aplica-se a pneus de Verão e de Inverno.

A pressão dos pneus ECO tem por objectivo atingir o menor consumo de combustível possível.

A pressão incorrecta dos pneus prejudica a segurança, a manobrabilidade do veículo, o

conforto e a poupança de combustível e aumenta o desgaste dos pneus.

As pressões dos pneus podem variar em função de várias opções.

Para o valor correcto da pressão dos pneus, seguir o procedimento abaixo:

- Identificar o código de identificação do motor. Dados do motor ⇨ 263.
- Identificar o respectivo pneu.

As tabelas da pressão dos pneus indicam todas as combinações possíveis de pneus ⇨ 271.

Para os pneus aprovados para o seu veículo, consultar o Certificado CE de Conformidade fornecido com o veículo ou os documentos de matrícula nacionais.

O condutor é responsável pelo ajuste correcto da pressão dos pneus.

⚠Aviso

Se a pressão for demasiado baixa, pode causar o sobreaquecimento e danos internos nos pneus, resultando na separação do piso e mesmo no rebentamento do pneu a altas velocidades.

⚠Aviso

Para pneus específicos, a pressão dos pneus recomendada, indicada na tabela da pressão dos pneus, poderá exceder a pressão máxima dos pneus indicada no pneu. Nunca exceder a pressão máxima dos pneus indicada no pneu.

Se a pressão dos pneus tiver de ser reduzida ou aumentada, desligar o motor. Depois de ajustar a pressão dos pneus ligar a ignição e seleccionar a definição relevante na página **Carga dos pneus** no Centro de Informação do Condutor ⇨ 103.

Sujeição à temperatura

A pressão dos pneus depende da temperatura dos pneus. Durante a condução a temperatura e a pressão dos pneus aumentam. Os valores da pressão dos pneus fornecidos na etiqueta de pressão dos pneus e na tabela de pressão dos pneus são válidos para pneus frios, o que significa a 20 °C.

A pressão aumenta quase 10 kPa para um aumento de temperatura de 10 °C. Isto deve ser tido em consideração ao verificar pneus quentes.

O valor da pressão dos pneus apresentado no Centro de Informação do Condutor é a pressão efetiva dos pneus. Um pneu arrefecido mostra um valor diminuído, o que não indica uma fuga de ar.

Sistema de controlo da pressão dos pneus

O sistema de controlo da pressão dos pneus verifica a pressão dos quatro pneus uma vez por minuto quando a velocidade do veículo ultrapassa determinado limite.

Atenção

O sistema de controlo da pressão dos pneus avisa apenas se os pneus estão com pouca pressão e não substitui a manutenção regular dos pneus por parte do condutor.

Todas as rodas devem possuir sensores de pressão e os pneus devem possuir a pressão prescrita.

Advertência
Nos países onde o sistema de controlo da pressão dos pneus é exigido legalmente, a utilização de rodas sem sensores de pressão invalidará a aprovação do tipo de veículo.

As pressões atuais dos pneus podem ser apresentadas no **Veículo informação menu** no Centro de Informação do Condutor.

O menu pode ser seleccionado premindo os botões na alavanca do indicador de mudança de direcção.

Premir **MENU** para seleccionar o **Veículo informação menu**.

Rodar a roda de ajuste para seleccionar o sistema de monitorização da pressão dos pneus.

Mostrador do nível médio:

A pressão de cada pneu é indicada na sua própria página.

Mostrador do nível superior:

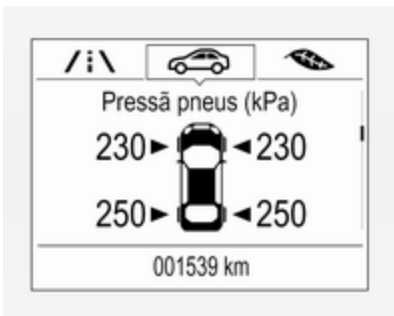

As pressões de todos os pneus são apresentadas numa página.

O estado do sistema e os avisos de pressão são indicados por uma mensagem com o pneu em questão no Centro de Informação do Condutor.

O sistema considera a temperatura dos pneus para os avisos.

Sujeição à temperatura ⇨ 229.

Uma situação de pressão baixa detectada é indicada pela luz de aviso (!) ⇨ 100.

Se a luz de aviso (!) se acender, parar logo que possível e encher os pneus de acordo com o recomendado ⇨ 271.

Se (!) piscar durante 60-90 segundos e em seguida ficar acesa continuamente, existe uma avaria no sistema. Consultar uma oficina.

Após o enchimento, poderá ser necessário conduzir um pouco para actualizar os valores da pressão dos pneus no Centro de Informação do Condutor. Durante esse período de tempo, (!) poderá acender-se.

Se (!) se acender a temperaturas mais baixas e se apagar após a condução, isto pode ser um indicador de aproximação a um estado de pressão baixa dos pneus. Verificar a pressão dos pneus.

Mensagens do veículo ⇨ 110.

Se a pressão dos pneus tiver de ser reduzida ou aumentada, desligar o motor.

Apenas montar rodas com sensores de pressão, de outro modo a pressão dos pneus não será apresentada e (!) acende continuamente.

Uma roda sobresselente ou roda sobresselente temporária não está equipada com sensor de pressão. O sistema de controlo da pressão dos pneus não está operacional para estes pneus. O indicador de controlo (!) acende. Para os outros três pneus, o sistema mantém-se operacional.

A utilização de kits de reparação dos pneus líquido à venda no mercado pode prejudicar o funcionamento do sistema. Podem ser utilizados kits de reparação aprovados pelo fabricante.

Utilizar dispositivos eletrónicos ou estar perto de instalações que utilizam frequências de onda semelhantes pode interferir com o sistema de controlo da pressão dos pneus.

De cada vez que os pneus são substituídos, os sensores do sistema de controlo da pressão dos pneus devem ser desmontados e submetidos a manutenção. No caso do sensor aparafusado, substituir o núcleo da válvula e o anel de vedação. No caso do sensor preso por grampo, substituir a haste completa da válvula.

Estado de carga do veículo

Ajustar a pressão dos pneus ao estado de carga de acordo com a etiqueta de informação dos pneus ou a tabela de pressão dos pneus ⇨ 271 e selecionar a definição adequada no menu **Carga dos pneus** no Centro de Informação do Condutor, **Veículo informação menu** ⇨ 103. Esta definição é a referência para os avisos de pressão dos pneus.

O menu **Carga dos pneus** apenas aparece se o veículo estiver parado e o travão de mão engatado. Nos veículos com caixa de velocidades automática, a alavanca seletora deve estar em **P**.

Mostrador do nível médio:

Seleccionar

- **LO** para pressão de conforto até 3 pessoas.
- **ECO** para pressão de economia até 3 pessoas.
- **Hi** para carga total.

Mostrador do nível superior:

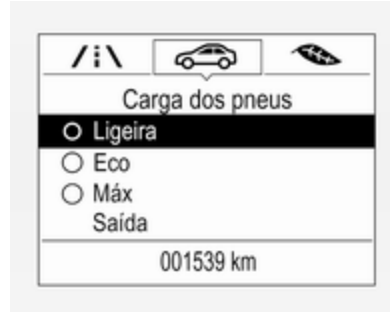

Seleccionar

- **Ligeira** para pressão de conforto até 3 pessoas.
- **Eco** para pressão de economia até 3 pessoas.
- **Máx** para carga total.

Processo de correspondência do sensor de pressão dos pneus

Cada sensor TPMS tem um código de identificação único. É necessário efetuar a correspondência do código de identificação com uma nova posição da roda depois de rodar as rodas ou de substituir o conjunto de rodas completo e se um ou mais

sensores de pressão dos pneus foram substituídos. O processo de correspondência do sensor de pressão dos pneus também deve ser efetuado depois de substituir uma roda sobresselente por uma roda de estrada com sensor de pressão dos pneus.

A luz de anomalia (!) e a mensagem ou código de aviso deverão apagar--se no próximo ciclo de ignição. A correspondência dos sensores com as posições das rodas é efetuada utilizando uma ferramenta de reprogramação, pela seguinte ordem: roda dianteira esquerda, roda dianteira direita, roda traseira direita e roda traseira esquerda. O indicador de mudança de direcção na posição activa actual mantém-se aceso até ocorrer a correspondência do sensor.

Consultar uma oficina para o serviço ou para adquirir uma ferramenta de reprogramação. Tem 2 minutos para fazer corresponder a primeira posição da roda e 5 minutos no total para fazer corresponder as quatro posições das rodas. Caso demore mais tempo, o processo de correspondência pára e tem de ser reiniciado.

O processo de correspondência do sensor de pressão dos pneus é o seguinte:

1. Aplicar o travão de mão.
2. Ligue a ignição.
3. Nos veículos com caixa de velocidades automática: colocar a alavanca selectora na posição **P**.

   Nos veículos com caixa de velocidades manual robotizada: Continuar a carregar no pedal do travão. Mover e manter a alavanca seletora durante 5 segundos na posição **N** até **P** ser apresentado no Centro de Informação do Condutor. **P** indica que o processo de correspondência dos sensores de pressão dos pneus pode ser iniciado.

   Nos veículos com caixa de velocidades manual: seleccionar o ponto-morto.
4. Utilizar **MENU** na alavanca do indicador de mudança de direção para selecionar o **Veículo informação menu** no Centro de Informação do Condutor.
5. Utilizar a roda de regulação para navegar até ao menu de pressão dos pneus.

   Mostrador do nível médio:

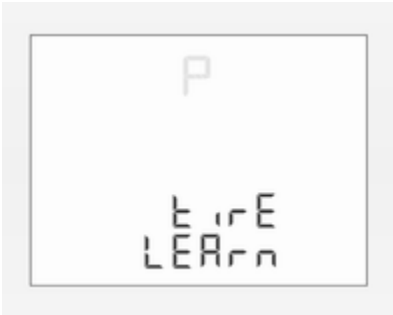

   Mostrador do nível superior:

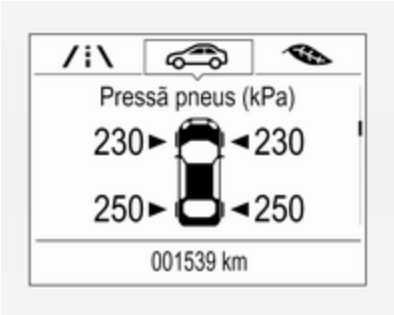

6. Premir **SET/CLR** para iniciar o processo de correspondência do sensor. Deverá ser apresentada uma mensagem a pedir aceitação do processo.
7. Premir novamente **SET/CLR** para confirmar a selecção. A buzina toca duas vezes para indicar que o receptor está em modo de memorização.
8. Começar pela roda dianteira do lado esquerdo.
9. Colocar a ferramenta de reprogramação contra a parede lateral do pneu, junto à haste da válvula. Em seguida, premir o botão para ativar o sensor de pressão dos pneus. Um toque curto da buzina confirma que foi feita a correspondência do código de identificação do sensor com aquela posição da roda.
10. Passar à roda dianteira do lado direito e repetir o procedimento indicado no Passo 9.
11. Passar à roda traseira do lado direito e repetir o procedimento indicado no Passo 9.
12. Passar à roda traseira esquerda e repetir o procedimento indicado no Passo 9. A buzina apita duas vezes para indicar que foi feita a correspondência do código de identificação do sensor com a roda traseira esquerda e que o processo de correspondência dos sensores de pressão dos pneus já não está ativo.
13. Desligar a ignição.
14. Regular os quatro pneus à pressão recomendada conforme indicado na etiqueta de informação da pressão dos pneus.
15. Garantir que o estado de carga dos pneus está de acordo com a pressão seleccionada ⇨ 103.

Profundidade do relevo

Verificar a profundidade do piso a intervalos regulares.

Os pneus devem ser substituídos por razões de segurança quando a profundidade do rasto for de 2 mm - 3 mm (4 mm para pneus de Inverno).

Por razões de segurança é recomendado que a profundidade do piso dos pneus no mesmo eixo não seja diferente em mais do que 2 mm.

A profundidade de rasto mínima permitida por lei (1,6 mm) terá sido atingida quando o rasto tiver sido gasto até um dos indicadores de desgaste do rasto (TWI). A sua posição é indicada pelas marcas na parede lateral.

Os pneus envelhecem mesmo quando não utilizados. Recomendamos que os pneus sejam substituídos a cada 6 anos.

Mudar para outros pneus

Se forem utilizados pneus de tamanho diferente dos montados de fábrica, poderá ser necessário reprogramar o velocímetro, assim como a pressão nominal dos pneus, e fazer outras alterações no veículo.

Depois de mudar para pneus de tamanho diferente, substituir a etiqueta da pressão dos pneus.

Atenção

Ao converter para rodas com 14 polegadas de diâmetro, a distância ao solo irá diminuir. Isto deve ser tomado em consideração ao passar por cima de obstáculos.

⚠Aviso

A utilização de pneus ou jantes desadequados poderá causar acidentes e invalidará a aprovação tipo do veículo.

Tampões de rodas

Deverão utilizar-se tampões das rodas e pneus aprovados para o veículo em questão e que cumpram todos os requisitos de combinação de jantes e pneus aplicáveis.

Se os tampões das rodas e os pneus utilizados não forem aprovados pela fábrica, os pneus não deverão ter rebordo com protecção da jante.

Os tampões das rodas não devem impedir o arrefecimento dos travões.

⚠Aviso

A utilização de pneus ou tampões de rodas inadequados pode causar perda de pressão repentina e, consequentemente, acidentes.

Jantes de aço: Se utilizar porcas das rodas bloqueáveis, não prenda os tampões das rodas.

Correntes de neve

Só são permitidas correntes de neve nas rodas dianteiras.

Utilizar sempre correntes finas que não aumentem mais de 10 mm ao piso e às paredes do pneu (incluindo o fecho das correntes).

⚠Aviso

Danos podem levar os pneus a rebentar.

As correntes de neve são permitidas em pneus de tamanho 175/70 R14, 185/70 R14, 185/65 R15 e 205/45 R17.

As correntes para pneus são permitidas em pneus de tamanho 195/55 R16 com jantes 16 x 6 e 16 x 6,5, as últimas apenas em combinação com ângulo de direcção limitado. Recorrer à ajuda de uma oficina.

As correntes de neve não são permitidas em pneus de tamanho 215/45 R17 e 215/40 R18.

Não é permitida a utilização de correntes de neve na roda sobresselente.

Kit de reparação de pneus

O kit de reparação de pneus pode ser utilizado para reparar pequenos danos no rasto de um pneu.

Não retirar quaisquer objectos estranhos dos pneus.

Danos num pneu que excedam 4 mm ou na face lateral do pneu perto da jante, não podem ser reparados com o kit de reparação de pneus.

⚠Aviso

Não conduzir a mais de 80 km/h.

Não utilizar durante muito tempo.

A direcção e manobrabilidade podem ser afectadas.

Em caso de um pneu furado:

Aplicar o travão de mão e engatar a 1.ª velocidade, a marcha-atrás ou a posição **P**.

O kit de reparação de pneus está guardado na bagageira.

Consoante o equipamento, o kit de reparação de pneus encontra-se num compartimento na parede lateral direita ou num compartimento por baixo da cobertura do piso.

Veículos com o kit de reparação de pneus por baixo do compartimento do piso

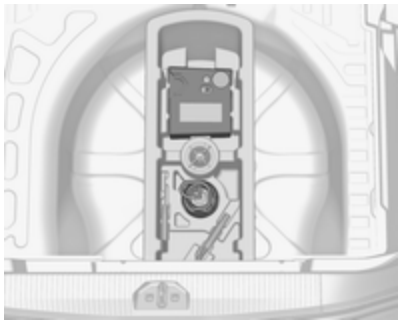

1. Retirar o kit de reparação de pneus do compartimento.
2. Retirar o compressor.

3. Retirar o cabo de ligação eléctrica e o tubo flexível de ar do compartimento de arrumação que se encontram na parte inferior do compressor.

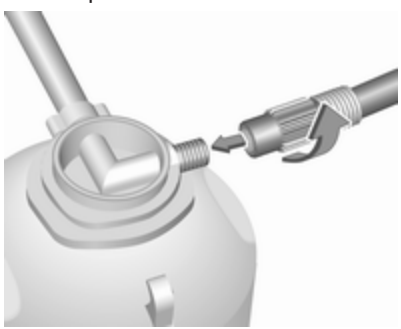

4. Aparafusar o tubo flexível do compressor na ligação na botija do vedante.
5. Encaixar a botija do vedante no retentor do compressor.

   Colocar o compressor perto do pneu de maneira a que a botija do vedante fique na vertical.

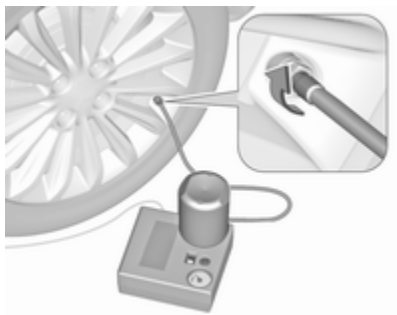

6. Desapertar a tampa da válvula do pneu em questão.
7. Aparafusar o tubo flexível na válvula do pneu.
8. O interruptor no compressor tem de estar na posição O.

9. Ligar a ficha do compressor na saída de alimentação ou do isqueiro.

   Para não descarregar a bateria, recomendamos que se ligue o motor.

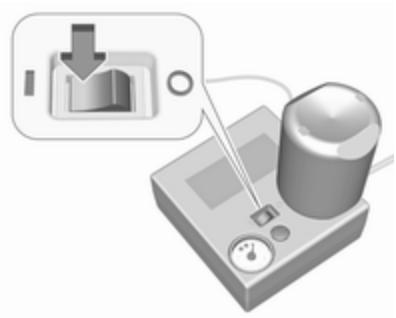

10. Colocar o interruptor de balancim do compressor na posição **I**. O pneu é cheio com vedante.
11. O manómetro da pressão do compressor indica por breves instantes até 6 bar enquanto a garrafa de selante está a esvaziar (cerca de 30 segundos). Então a pressão começa a cair.
12. O vedante é todo bombeado para dentro do pneu. Depois o pneu é insuflado.
13. A pressão do pneu recomendada deve ser atingida dentro de 10 minutos. Pressão dos pneus ⇨ 271. Quando obtiver a pressão correcta, desligar o compressor.

   Se a pressão de pneu recomendada não for atingida no espaço de 10 minutos, retirar o kit de reparação de pneus. Deslocar o veículo de forma a que o pneu dê uma volta completa. Voltar a fixar o kit de reparação de pneus e continuar o procedimento de enchimento durante 10 minutos.

   Se se continuar a não atingir a pressão do pneu prescrita, o pneu está muito danificado. Recorrer à ajuda de uma oficina.

   Retirar do pneu a pressão em excesso accionando o botão acima do indicador de pressão.

   Não utilizar o compressor durante mais de 10 minutos.
14. Retirar o kit de reparação de pneus. Empurrar o trinco no suporte para retirar a garrafa de vedante do suporte. Enroscar o tubo de insuflação do pneu na ligação livre da garrafa de vedante. Isso evita que haja fuga de vedante. Guardar o kit de reparação dos pneus na bagageira.
15. Retirar qualquer excesso de vedante com um pano.
16. Retirar da garrafa de vedante a etiqueta que indica a velocidade máxima permitida e colocá-la dentro do campo de visão do condutor.
17. Prosseguir viagem imediatamente para que o

vedante se distribua pelo pneu uniformemente. Depois de conduzir aproximadamente 10 km (mas não mais de 10 minutos), parar e verificar a pressão dos pneus. Apertar o tubo do ar do compressor directamente na válvula do pneu e no compressor ao fazer isso.

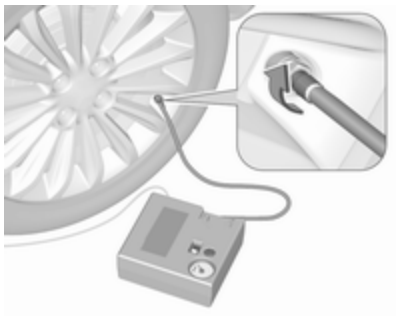

Se a pressão do pneu for superior a 1,3 bar, corrigir para o valor correcto. Repetir o procedimento até deixar de haver perda de pressão.

Se a pressão do pneu baixar para menos de 1,3 bar, não se deve conduzir o veículo. Recorrer à ajuda de uma oficina.

18. Guardar o kit de reparação dos pneus na bagageira.

Veículos com o kit de reparação de pneus na parede lateral

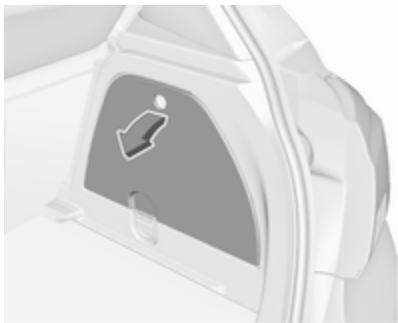

Para abrir o compartimento, solte a cobertura e abra-o.

1. Retirar a garrafa de vedante e o suporte com o tubo de ar do embutido.

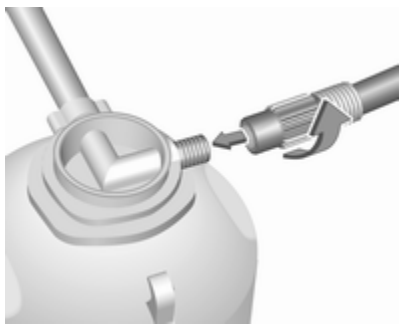

2. Soltar o tubo de ar do suporte e apertar na ligação da garrafa de vedante.

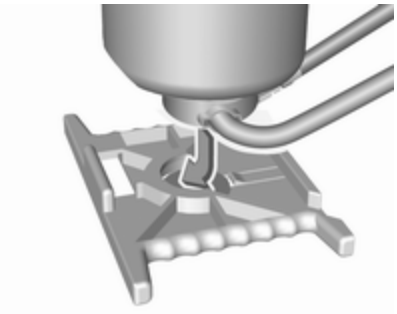

3. Colocar a garrafa de vedante no suporte. Assegurar-se de que a garrafa não cai.

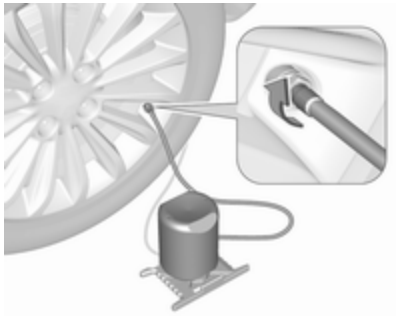

4. Desapertar a tampa da válvula do pneu em questão.
5. Enroscar o tubo de insuflação do pneu na válvula.
6. Enroscar o tubo de ar na ligação do compressor.
7. Ligar a ignição.

   Para não descarregar a bateria, recomendamos que se ligue o motor.

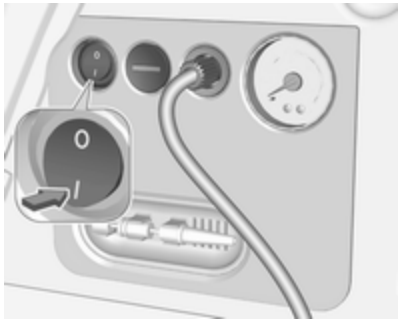

8. Premir o botão de ligar/desligar no compressor. O pneu é cheio com vedante.
9. O manómetro da pressão do compressor indica por breves instantes até 6 bar enquanto a garrafa de selante está a esvaziar (cerca de 30 segundos). Então a pressão começa a cair.
10. O vedante é todo bombeado para dentro do pneu. Depois o pneu é insuflado.
11. A pressão do pneu recomendada deve ser atingida dentro de 10 minutos. Pressão dos pneus ⇨ 271. Quando se atingir a pressão correcta, desligar o

compressor premindo o botão de ligar/desligar novamente.

Se a pressão de pneu recomendada não for atingida no espaço de 10 minutos, retirar o kit de reparação de pneus. Deslocar o veículo de forma a que o pneu dê uma volta completa. Voltar a fixar o kit de reparação de pneus e continuar o procedimento de enchimento durante 10 minutos. Se se continuar a não atingir a pressão do pneu prescrita, o pneu está muito danificado. Recorrer à ajuda de uma oficina.

Libertar o excesso de pressão dos pneus utilizando ▬.

Não utilizar o compressor durante mais de 10 minutos.

12. Empurrar o trinco no suporte para retirar a garrafa de vedante do suporte. Enroscar o tubo de insuflação do pneu na ligação livre da garrafa de vedante. Isso evita que haja fuga de vedante. Guardar o kit de reparação dos pneus na bagageira.
13. Retirar qualquer excesso de vedante com um pano.
14. Retirar da garrafa de vedante a etiqueta que indica a velocidade máxima permitida e colocá-la dentro do campo de visão do condutor.
15. Prosseguir viagem imediatamente para que o vedante se distribua pelo pneu uniformemente. Depois de conduzir aproximadamente 10 km (mas não mais de 10 minutos), parar e verificar a pressão dos pneus. Apertar o tubo do ar do compressor directamente na válvula do pneu e no compressor ao fazer isso.

    Se a pressão do pneu for superior a 1,3 bar, corrigir para o valor correcto. Repetir o procedimento até deixar de haver perda de pressão.

    Se a pressão do pneu baixar para menos de 1,3 bar, não se deve conduzir o veículo. Recorrer à ajuda de uma oficina.
16. Guardar o kit de reparação dos pneus na bagageira.

Informação geral

Advertência
As características de condução proporcionadas pelo pneu reparado são muito afectadas, pelo que o pneu deve ser substituído.

Se se ouvir um ruído anormal ou se o compressor ficar quente, desligar o compressor durante pelo menos 30 minutos.

A válvula de segurança incorporada abre a uma pressão de 7 bar.

Anotar a data de validade do kit. Após essa data a capacidade vedante deixa de ter garantia. Prestar atenção à informação de armazenamento constante da garrafa de vedante.

Substituir a garrafa de vedante utilizada. Eliminar a garrafa conforme indicado na legislação aplicável.

O compressor e o vedante podem ser utilizados a partir de -30 °C aproximadamente.

Os adaptadores fornecidos podem ser utilizados para encher outros itens, por exemplo, bolas de futebol,

colchões de ar, barcos insufláveis, etc. Os mesmos encontram-se no lado inferior do compressor. Para retirar, aparafusar no compressor o tubo flexível e retirar o adaptador.

Substituição de roda

Proceder aos seguintes preparativos e respeitar a informação a seguir:

- Estacionar o veículo numa superfície nivelada, firme e não derrapante. As rodas dianteiras devem estar em posição de condução em linha recta.
- Aplicar o travão de mão e engatar a 1.ª velocidade, a marcha-atrás ou a posição **P**.
- Nunca mudar mais do que uma roda ao mesmo tempo.
- Só utilizar o macaco para mudar pneus no caso de furos, e não para mudança de pneus sazonal (pneus de Inverno/Verão).
- O macaco não necessita de manutenção.
- Se a superfície em que o veículo se encontrar for mole, colocar uma placa sólida (com 1 cm de espessura, no máximo) por baixo do macaco.
- Retirar os objectos pesados do veículo antes de levantá-lo com o macaco.
- Não deverão estar nem pessoas nem animais dentro do veículo quando este for levantado com o macaco.
- Nunca passar por baixo de um veículo apoiado num macaco.
- Não colocar o veículo a trabalhar quando elevado com um macaco.
- Antes de apertar os parafusos da roda, limpá-los e aplicar um pouco de massa à venda no mercado nas roscas de cada um dos parafusos da roda.

⚠Aviso

Não lubrificar a rosca do parafuso da roda.

1. **Jantes de aço:**

   Retirar o tampão da roda.

   Jantes de liga leve com tampas dos parafusos:

   Desencaixar as tampas dos parafusos das rodas com uma chave de parafusos e retirar. Para proteger a roda, colocar um pano macio entre a chave de parafusos e a jante de liga.

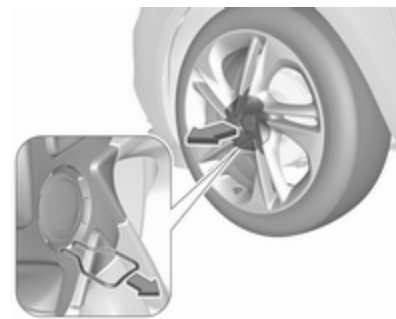

   Jantes de liga leve com tampa central:

   Inserir o extractor na ranhura aberta da tampa central e retirar a tampa da jante. Ferramentas do veículo ⇨ 227.

2. Montar a chave de rodas certificando-se de que fica bem colocada e desaparafusar cada parafuso meia volta.

   As rodas poderão estar protegidas por parafusos de bloqueio das rodas. Para aliviar estes parafusos específicos, primeiro encaixar o adaptador dos parafusos de bloqueio das rodas na cabeça do parafuso antes de instalar a chave de rodas. O adaptador encontra-se no porta-luvas.

3. Certificar-se que o macaco está correctamente posicionado sob o ponto correcto de elevação do veículo.

   Nas versões com painéis de embaladeira ou painéis de embaladeira adaptados, não pode ser utilizado um macaco. O veículo pode estar danificado.

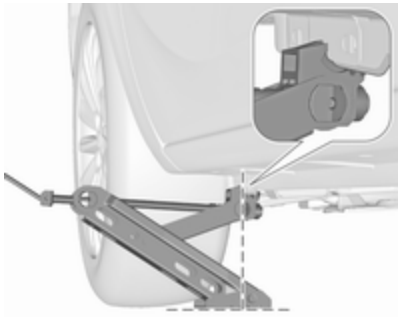

4. Montar o macaco à altura necessária. Posicioná-lo directamente por baixo do ponto de elevação de maneira que não possa escorregar.

Colocar a manivela do macaco e com o macaco bem alinhado rodar a manivela até a roda ficar afastada do solo.

5. Desapertar os parafusos das rodas.
6. Substituir a roda.
7. Apertar os parafusos da roda.
8. Baixar o veículo.
9. Colocar a chave de rodas assegurando que fica bem colocada e apertar cada parafuso em sequência cruzada. Apertar com um binário de 110 Nm.
10. Antes de colocar, alinhar o orifício da válvula no tampão da jante de aço com a válvula do pneu.

    Instalar as tampas dos parafusos da jante ou a tampa central na jante de liga leve.
11. Colocar a cobertura do ponto de elevação do veículo.
12. Guardar e prender a roda substituída, as ferramentas do veículo ⇨ 227 o adaptador dos parafusos de bloqueio das rodas ⇨ 60.
13. Verificar a pressão do pneu montado e o binário de aperto dos parafusos da roda assim que possível.

Substituir ou reparar o pneu danificado o mais depressa possível.

Posição de recepção para plataforma de elevação

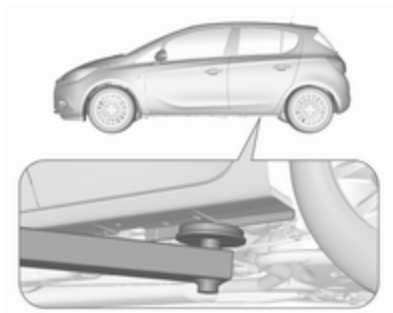

Posição do braço traseiro da plataforma de elevação localizada centralmente sob a reentrância da embaladeira.

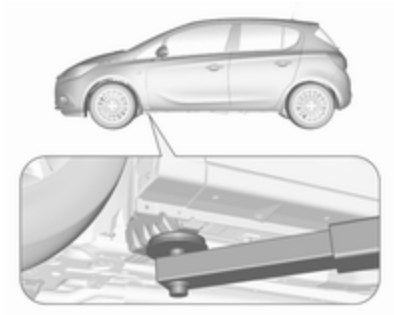

Posição do braço dianteiro da plataforma de elevação na substrutura.

Roda sobresselente

Se for montada uma roda sobresselente que seja diferente das outras rodas, esta roda poderá ser classificada como roda sobresselente temporária e aplicar-se os limites de velocidade correspondentes, apesar de

nenhuma etiqueta o indicar. Procurar a assistência de uma oficina para verificar o limite de velocidade aplicável.

A roda sobresselente tem uma jante em aço.

Atenção
A utilização de uma roda sobresselente mais pequena do que as outras ou com pneus de Inverno pode afectar a condução. Substituir o pneu danificado o mais depressa possível.

Dois volumes de 3 portas/5 portas

A roda sobresselente está na bagageira debaixo do tapete do chão. É fixo com uma porca de borboleta.

Equipado com um piso de carga duplo, neste caso na posição superior ⇨ 74.

Para remover, desaparafusar a porca de borboleta, levantar a roda sobresselente, mover para uma posição vertical e remover por cima.

Ao arrumar a roda sobresselente ou a roda sobresselente temporária na cavidade prevista para a roda sobresselente, prender sempre com uma porca de borboleta.

Carrinha de entregas

Remover piso de carga.

A roda sobresselente está aparafusada à cobertura do piso.

Desaparafusar a porca de orelhas e levantar a cobertura do piso de carga.

Remover o espaçador por cima da roda sobresselente, levantar a roda, mudá-la para uma posição vertical e remover a partir de cima.

Ao voltar a arrumar a roda substituída ou a roda sobresselente temporária na cavidade prevista para a roda sobresselente, inserir o adaptador e prender a cobertura do piso de carga com a porca de orelhas.

Consoante a roda substituída defeituosa, o espaçador pode ser omitido, se necessário, ou a roda pode ser aparafusada em baixo sem a cobertura do piso.

Roda sobresselente temporária

Atenção

A utilização de uma roda sobresselente temporária pode afectar a condução. Substituir ou reparar o pneu danificado o mais depressa possível.

Montar só uma roda sobresselente temporária. A velocidade máxima permitida na etiqueta da roda sobresselente temporária apenas é válida para o tamanho dos pneus montados de fábrica.

Se furar um pneu na parte de trás do veículo enquanto reboca outro veículo, montar a roda sobresselente temporária na frente e um pneu normal na traseira.

Correntes de neve ⇨ 237.

Roda sobresselente com pneu direccional

Se possível, montar pneus direccionais de forma que rodem a rodarem na direcção de condução. A direcção de rodagem é indicada por um símbolo (p. ex. uma seta) na parede lateral do pneu.

O indicado a seguir aplica-se a pneus montados contra a direcção de condução:

- A condução pode ser afectada. Mande substituir ou reparar o pneu com defeito logo que possível e use-o em vez da roda sobresselente.
- Conduzir com redobrada atenção em superfícies molhadas ou com neve.

Auxílio de arranque

Não proceder ao arranque com um carregador de carga rápida.

Um veículo com uma bateria descarregada pode ser posto a trabalhar com cabos auxiliares de arranque e com a bateria de outro veículo.

⚠Aviso

Ter muito cuidado ao proceder ao arranque com cabos auxiliares de arranque. O incumprimento das instruções que se seguem pode causar lesões ou danos devido à explosão da bateria ou danos nos sistemas eléctricos de ambos os veículos.

⚠Aviso

Evitar o contacto da bateria com os olhos, pele, tecidos e superfícies pintadas. O líquido

contém ácido sulfúrico que pode provocar ferimentos e danos no caso de contacto directo.

- Nunca expor a bateria a chamas nuas ou faíscas.
- Uma bateria do veículo descarregada pode congelar a temperaturas de 0 °C. Descongelar a bateria congelada antes de ligar os cabos auxiliares de arranque.
- Quando manusear uma bateria usar óculos e roupa de protecção.
- Utilizar um auxiliar de arranque da bateria com a mesma tensão (12 V). A sua capacidade (Ah) não deve ser inferior à capacidade da bateria do veículo descarregada.
- Utilizar cabos auxiliares de arranque com terminais isolados e uma secção transversal de pelo menos 16 mm^2 (25 mm^2 para motores a diesel).
- Não desligar a bateria descarregada do veículo.
- Desligar todos os consumidores eléctricos desnecessários.
- Não se inclinar sobre a bateria durante o arranque com cabos auxiliares.
- Não permitir que os terminais de um dos cabos entre em contacto com os do outro cabo.
- Os veículos não devem tocar um no outro durante o processo de arranque com cabos auxiliares.
- Aplicar o travão de mão, colocar a caixa de velocidades em ponto morto e a caixa automática e **P**.
- Abrir as tampas de protecção dos terminais positivos de ambas as baterias do veículo.

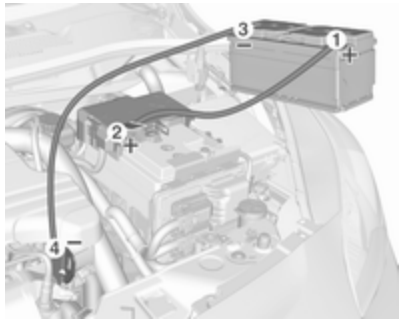

Ordem de ligação dos cabos:

1. Ligar o cabo vermelho ao terminal positivo da bateria auxiliar do veículo.
2. Ligar a outra extremidade do cabo vermelho ao terminal positivo da bateria do veículo descarregada.
3. Ligar o cabo preto ao terminal negativo da bateria auxiliar do veículo.
4. Ligar a outra extremidade do cabo preto ao ponto de massa do veículo, como por exemplo bloco do motor ou parafuso do apoio do motor. Ligar o mais afastado

possível da bateria do veículo descarregada, no entanto pelo menos a 60 cm.

Colocar os cabos de modo a não serem apanhados por peças rotativas no compartimento do motor.

Para colocar o motor a trabalhar:

1. Pôr a trabalhar o motor do veículo auxiliar.
2. Após 5 minutos, ligar o outro motor. Não se deve fazer tentativas de arranque durante mais de 15 segundos com intervalos de 1 minuto.
3. Deixar cada um dos motores ao ralenti durante cerca de 3 minutos com os cabos ligados.
4. Ligar os consumidores eléctricos (p. ex. faróis, óculo traseiro com desembaciador) do veículo que estiver a ser posto a trabalhar com cabos auxiliares de arranque.
5. Para retirar os cabos proceder pela ordem exactamente inversa à acima descrita.

Rebocar

Rebocar o veículo

Inserir uma chave de parafusos na fenda existente na parte inferior da tampa. Soltar a tampa deslocando cuidadosamente a chave de parafusos para baixo.

O olhal de reboque está arrumado com as ferramentas do veículo ⇨ 227.

Enroscar o olhal de reboque o mais possível e até parar na horizontal.

Prender um cabo de reboque - ou, ainda melhor, uma barra de reboque - ao olhal de reboque.

O olhal de reboque deverá ser utilizado apenas para rebocar e não para recuperar o veículo.

Ligar a ignição para destrancar a roda da direcção e se poder utilizar luzes dos travões, buzina e limpa-pára-brisas.

Caixa de velocidades em ponto morto.

Atenção
Conduzir devagar. Não conduzir com movimentos bruscos. Força de tracção em excesso pode danificar o veículo.

Quando o motor está desligado, é necessária mais força para travar e mexer a direcção.

Para evitar a entrada de gases de escape do veículo rebocador, ligar a recirculação do ar e fechar os vidros.

Veículos com caixa de velocidades automática: o veículo deve ser rebocado virado para a frente, a não mais de 80 km/h e em distâncias não superiores a 100 km. Em todos os restantes casos e quando a caixa de velocidades estiver defeituosa, o eixo dianteiro tem de ser elevado do solo.

Veículos com caixa de velocidades manual robotizada: o veículo apenas deve ser rebocado virado para a frente com o eixo dianteiro levantado do chão.

Recorrer à ajuda de uma oficina.

Depois de rebocar, desaparafusar o olhal de reboque.

Inserir a tampa no topo e encaixar para baixo.

Rebocar outro veículo

Inserir uma chave de parafusos na fenda existente na curvatura inferior da tampa. Soltar a tampa deslocando cuidadosamente a chave de parafusos para baixo.

O olhal de reboque está arrumado com as ferramentas do veículo ⇨ 227.

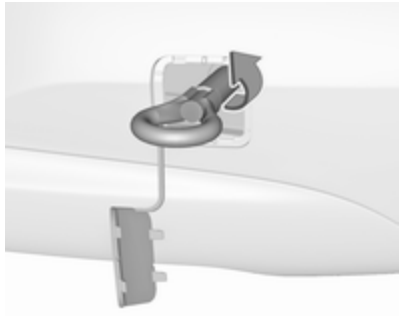

Enroscar o olhal de reboque o mais possível e até parar na horizontal.

O olhal de fixação na traseira, por baixo do veículo, nunca deve ser utilizado como olhal de reboque.

Prender um cabo de reboque - ou, ainda melhor, uma barra de reboque - ao olhal de reboque.

O olhal de reboque deverá ser utilizado apenas para rebocar e não para recuperar o veículo.

Atenção

Conduzir devagar. Não conduzir com movimentos bruscos. Força de tracção em excesso pode danificar o veículo.

Depois de rebocar, desaparafusar o olhal de reboque.

Inserir a tampa no topo e encaixar para baixo.

Conservação do veículo

Conservação da carroçaria

Fechaduras

As fechaduras são lubrificadas na fábrica com uma massa para canhões de fechadura de elevada qualidade. Utilizar agente descongelante apenas quando absolutamente necessário, já que esse remove a lubrificação e dificulta o funcionamento das fechaduras. Depois de utilizar um agente descongelante, proceder à lubrificação das fechaduras numa oficina.

Lavagem

A pintura do veículo é exposta a influências do ambiente. Lavar e encerar o veículo regularmente. Ao utilizar estações de lavagem automática, seleccionar um programa que inclua enceragem. Restrições para peças da carroçaria revestidas com película ou pintadas com tinta mate ou fitas decorativas; consultar "Polimento e enceramento".

Os dejectos de aves, insectos mortos, resinas, pólen e substâncias semelhantes deverão ser limpas imediatamente, uma vez que contêm constituintes agressivos que podem danificar a pintura.

Se se utilizar estações de lavagem, cumprir as instruções do fabricante das mesmas. Os limpa pára-brisas e o limpa-vidros do óculo traseiro devem ser desligados. Remover a antena e os acessórios exteriores, como por exemplos barras de tejadilho, etc.

Se se lavar o veículo à mão, certificar-se de que os interiores das cavas das rodas são também bem lavados.

Limpar as arestas e dobras em portas abertas e capô, bem como as áreas cobertas por estas.

Limpar as molduras metálicas brilhantes com uma solução de limpeza aprovada para alumínio a fim de evitar danos.

Atenção

Usar sempre um produto de limpeza com um pH situado entre 4 e 9.

Não utilizar produtos de limpeza em superfícies quentes.

Fazer com que as dobradiças de todas as portas sejam lubrificadas numa oficina.

Não limpar o compartimento do motor com jacto de vapor ou equipamento de limpeza a jacto a alta pressão.

Passar o veículo bem por água e retirar a água com uma camurça. Passar a camurça por água frequentemente. Utilizar camurças à parte para superfícies pintadas e vidros: resíduos de cera em vidros podem dificultar a visão.

Não utilizar objectos rígidos para remover pedaços de alcatrão. Em superfícies pintadas utilizar produto de remoção de alcatrão.

Luzes exteriores

As coberturas dos faróis e de outras luzes são de plástico. Não utilizar agentes cáusticos ou abrasivos ou raspador de gelo e não os secar.

Polimento e enceragem

Encerar as peças pintadas do veículo regularmente (o mais tardar quando a água já não formar gotas). Caso contrário, a pintura irá secar completamente.

O polimento só é necessário se a pintura estiver baça ou se tiver havido resíduos sólidos agarrados à pintura.

O polimento da pintura com silicone forma uma película protectora, tornando desnecessária a aplicação de cera.

As peças da carroçaria em plástico não pintadas não devem ser tratadas com cera ou agentes de polimento.

As peças da carroçaria revestidas com película mate não devem ser polidas, a fim de evitar reflexos. Não utilizar programas com cera quente em lavagens automáticas de automóveis se o veículo estiver equipado com essas peças.

As peças decorativas pintadas com tinta mate, p. ex. a tampa do compartimento do espelho retrovisor, não devem ser polidas. Caso contrário, estas peças perderão o brilho ou a cor será dissolvida.

Vidros e escovas do limpa pára-brisas

Utilizar um pano macio que não largue pelo ou camurça com líquido limpa-vidros e produto de remoção de insectos.

Ao limpar o óculo traseiro a partir do interior, limpar sempre paralelamente ao elemento de aquecimento para evitar danos.

Para remoção mecânica de gelo, utilizar um rapador de gelo de extremidade afiada. Empurrar o raspador bem contra o vidro para não ficar sujidade por baixo dele e raspar o vidro.

Limpar escovas de limpa-vidros com um pano macio e líquido limpa--vidros.

Remover resíduos de sujidade das escovas do limpa-pára-brisas com um pano macio e um limpa-vidros. Além disso, remova da janela quaisquer resíduos, tais como cera, restos de insectos e afins.

Os resíduos de gelo, a poluição e a utilização contínua do limpa-pára--brisas nas janelas secas danificarão ou inclusive destruirão as escovas do limpa-pára-brisas.

Tecto de abrir

Nunca limpar com solventes ou agentes abrasivos, combustíveis, meios agressivos (p. ex. diluente, soluções com acetona, etc.), meios acídicos ou muito alcalinos ou panos abrasivos. Não aplique cera ou agentes de polimento no tecto de abrir.

Jantes e pneus

Não utilizar dispositivos de limpeza a jacto a alta pressão.

Limpar as jantes com um produto de limpeza de jantes de pH neutro.

As jantes são pintadas e podem ser tratadas com os mesmos produtos utilizados para a carroçaria.

Danos na pintura

Rectificar pequenos danos na pintura com uma caneta de retoque antes que apareça ferrugem. Áreas de maiores danos ou com ferrugem devem ser reparadas por uma oficina.

Substrutura

Algumas áreas da substrutura do veículo têm um revestimento em PVC enquanto outras áreas críticas possuem uma camada de cera de protecção durável.

Depois de a substrutura ser lavada, verificar a substrutura e aplicar cera se necessário.

Materiais de borracha/betume podem danificar a camada de PVC. Os trabalhos na substrutura devem ser realizados numa oficina.

Antes e depois do Inverno, lavar a substrutura e verificar a camada de cera de protecção.

Sistema de gás liquefeito

⚠ Perigo

O gás liquefeito é mais pesado do que o ar e pode juntar-se em pontos de acumulação.

Num fosso, ter cuidado ao executar trabalhos na parte inferior da carroçaria.

Para trabalhos de pintura e quando for utilizada uma estufa de secagem a uma temperatura superior a 60 °C, o depósito de gás liquefeito deve ser retirado.

Não fazer quaisquer modificações ao sistema de gás liquefeito.

Equipamento de reboque

Não limpar a barra da esfera de acoplamento com um jacto de vapor ou equipamento de limpeza a jacto a alta pressão.

Sistema de transporte traseiro

Limpar o sistema de suporte traseiro com um jacto de vapor ou equipamento de limpeza por jacto de alta pressão pelo menos uma vez por ano.

Accionar o sistema de suporte traseiro periodicamente caso não seja regularmente utilizado, em especial durante o Inverno.

Conservação do habitáculo

Interior e assentos

Limpar o interior do veículo, incluindo painel de instrumentos e painéis, apenas com um pano seco ou produto de limpeza de interiores.

Limpar os estofos de pele com água limpa e um pano macio. No caso de forte sujidade, utilizar um produto de limpeza de peles.

O conjunto de instrumentos e mostradores devem ser limpos apenas com um pano macio humedecido. É necessário utilizar uma solução de sabão pouco concentrada.

Limpar estofos de tecido com um aspirador e escova. Eliminar nódoas com produto de limpeza de estofos.

Tecidos em têxtil poderão não ter cores fixas. Isso poderá provocar descoloração, especialmente em estofos com cores claras. Nódoas que se podem tirar e descoloração deverão ser limpas o mais rapidamente possível.

Limpar os cintos de segurança com água tépida ou produto de limpeza de interiores.

Atenção

Feche as fitas Velcro uma vez que se estas estiverem abertas, podem danificar os estofos dos bancos.

O mesmo aplica-se ao vestuário relativamente aos objectos afiados, tais como fechos de correr ou cintos ou calças de ganga com pregos.

Peças de plástico e de borracha

As peças de plástico e de borracha podem ser limpas com o mesmo produto de limpeza utilizado para limpar a carroçaria. Utilizar produto de limpeza de interiores se necessário. Não utilizar qualquer outro agente. Evitar principalmente solventes e gasolina. Não utilizar dispositivos de limpeza a jacto a alta pressão.

Serviço e manutenção

Informações gerais **255**
Informação sobre a assistência 255
Líquidos, lubrificantes e peças recomendados **256**
Líquidos e lubrificantes recomendados 256

Informações gerais

Informação sobre a assistência

Para assegurar uma utilização económica e segura do veículo e manter o valor do mesmo, é vital que todos os trabalhos de manutenção sejam efectuados quando especificado.

A calendarização de serviço pormenorizado e actualizado para o seu veículo está disponível na oficina.

Visor de serviço ⇨ 92.

Revisões na Europa

A manutenção do seu veículo é necessária a cada 30 000 km ou ao fim de 1 ano, conforme o que ocorrer primeiro, excepto se houver alguma indicação em contrário no visor de serviço.

Um intervalo de serviço mais curto pode ser válido para um comportamento de condução intenso, p. ex. no caso de táxis e veículos da polícia.

Os intervalos de serviço Europeus são válidos para os seguintes países:

Alemanha, Andorra, Áustria, Bélgica, Bósnia-Herzegovina, Bulgária, Croácia, Chipre, Dinamarca, Eslováquia, Eslovénia, Espanha, Estónia, Finlândia, França, Grécia, Gronelândia, Hungria, Islândia, Irlanda, Itália, Letónia, Listenstaine, Lituânia, Luxemburgo, Macedónia, Malta, Mónaco, Montenegro, Noruega, Países Baixos, Polónia, Portugal, República Checa, Roménia, São Marino, Sérvia, Suécia, Suíça, Reino Unido.

Visor de serviço ⇨ 92.

Revisões fora da Europa

A manutenção do seu veículo é necessária a cada 15 000 km ou ao fim de 1 ano, conforme o que ocorrer primeiro, excepto se houver alguma indicação em contrário no visor de serviço.

Os intervalos de serviço internacional são válidos para os países não indicados no programa de serviço Europeu.

Visor de serviço ⇨ 92.

Confirmações

A confirmação da revisão é registada no Livro de Assistência e Garantia. A data e a quilometragem são completados com o carimbo e a assinatura da oficina de assistência.

Assegurar que o Livro de Assistência e Garantia está correctamente preenchido, já que uma prova contínua de revisões é essencial em caso de reclamações ao abrigo da garantia ou no âmbito de "Goodwill" e constitui ainda uma vantagem quando chegar a altura de vender o veículo.

Intervalo de serviço com a vida útil restante do óleo de motor

O intervalo de serviço baseia-se em vários parâmetros dependendo da utilização.

O visor de serviço informa-o quando deve mudar o óleo de motor.

Visor de serviço ⇨ 92.

Líquidos, lubrificantes e peças recomendados

Líquidos e lubrificantes recomendados

Utilizar apenas produtos que cumprem as especificações recomendadas.

⚠ Aviso

Os materiais de funcionamento são perigosos e podem ser venenosos. Manusear com cuidado. Prestar atenção à informação presente nos recipientes.

Óleo de motor

O óleo de motor é identificado pela qualidade e pela viscosidade. A qualidade é mais importante que a viscosidade quando se selecciona o óleo do motor a utilizar. A qualidade do óleo garante por exemplo a limpeza do motor, protecção anti--desgaste e controlo do envelhecimento do óleo, enquanto que a graduação da viscosidade dá informação da espessura do óleo numa variedade de temperaturas.

Dexos é a qualidade de óleo de motor mais recente que providencia uma protecção óptima para motores a gasolina e a diesel. Caso não esteja disponível, devem ser utilizados óleos de motor de outras qualidades adequadas. As recomendações para motores a gasolina também são válidas para motores a gás natural comprimido (GNC), gás de petróleo liquefeito (GPL) e etanol (E85).

Seleccionar o óleo do motor apropriado com base na respectiva qualidade e na temperatura mínima ambiente ⇨ 260.

Atestar com óleo do motor

Óleos de motor de fabricantes e marcas diferentes poderão ser misturados desde que cumpram os critérios do óleo de motor em qualidade e viscosidade.

A utilização de óleo de motor apenas com a qualidade ACEA A1/B1 ou A5/B5 é proibida, porque pode provocar

danos no motor a longo prazo em determinadas condições de funcionamento.

Seleccionar o óleo do motor apropriado com base na respectiva qualidade e na temperatura mínima ambiente ⇨ 260.

Aditivos do óleo de motor adicionais

A utilização de aditivos do óleo de motor adicionais pode causar danos e invalidar a garantia.

Graduações da viscosidade do óleo de motor

A graduação de viscosidade SAE dá informação da espessura do óleo.

O óleo multigraduado é indicado por dois números, como p. ex. SAE 5W-30. O primeiro número, seguido por um W, indica a viscosidade a baixas temperaturas e o segundo número indica a viscosidade a altas temperaturas.

Seleccionar o grau de viscosidade adequado conforme a temperatura ambiente mínima ⇨ 260.

Todos os graus de viscosidade recomendados são adequados para temperaturas ambiente elevadas.

Líquido de arrefecimento e anti-congelante

Utilizar apenas anti-congelante de líquido de arrefecimento de longa duração (LLC) sem silicatos. Consultar uma oficina.

O sistema é atestado de fábrica com líquido de arrefecimento concebido para uma protecção excelente contra corrosão e gelo até aprox. -28 ºC. Em países nórdicos, com clima muito frio, o líquido de arrefecimento atestado de fábrica protege de congelamento até aproximadamente -37 ºC. Esta concentração deverá ser mantida ao longo de todo o ano. A utilização de aditivos do líquido de arrefecimento adicionais que pretendem dar uma protecção adicional contra a corrosão ou vedar pequenas fugas podem causar problemas de funcionamento. A responsabilidade pelas consequências resultantes da utilização de aditivos de líquido de arrefecimento adicionais será rejeitada.

Líquido dos travões e da embraiagem

Com o tempo, o óleo dos travões absorve a humidade o que reduzirá a eficiência de travagem. Por isso, o óleo dos travões deveria ser substituído nos intervalos especificados.

Dados técnicos

Identificação do veículo **258**
Número de identificação do veículo 258
Placa de identificação 259
Identificação do motor 259
Dados do veículo **260**
Fluidos e lubrificantes recomendados 260
Dados do motor 263
Desempenho 265
Peso do veículo 267
Dimensões do veículo 269
Capacidades 270
Pressão dos pneus 271

Identificação do veículo

Número de identificação do veículo

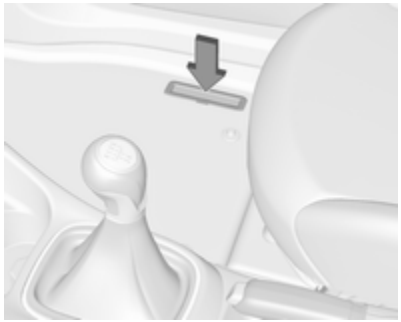

O número de identificação do veículo encontra-se na placa de identificação e no painel do piso, por baixo da cobertura do piso, visível por baixo de uma tampa.

O número de identificação do veículo poderá estar gravado no painel de instrumentos, visível através do pára-brisas ou no compartimento do motor no painel direito da carroçaria.

Placa de identificação

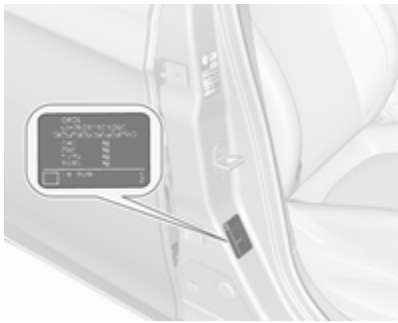

A placa de identificação encontra-se na estrutura da porta esquerda ou direita.

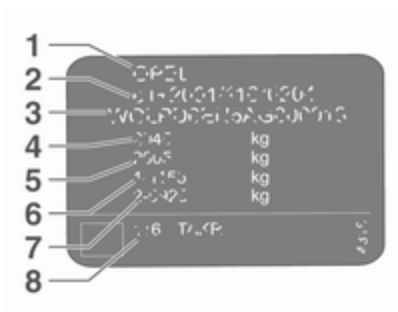

Informações na etiqueta de identificação:

1 : fabricante
2 : número do tipo de aprovação
3 : número de identificação do veículo
4 : classificação do peso bruto admissível do veículo em kg
5 : peso bruto admissível do atrelado em kg
6 : carga máxima admissível do eixo dianteiro em kg
7 : carga máxima admissível do eixo traseiro em kg
8 : dados específicos do veículo ou do país

As cargas do eixo dianteiro e traseiro no seu conjunto não devem ultrapassar o peso bruto do veículo admissível. Por exemplo, se o eixo dianteiro estiver com a carga máxima permitida, o eixo traseiro só pode ter uma carga igual ao peso bruto do veículo menos a carga do eixo dianteiro.

Os dados técnicos são especificados em conformidade com as normas da Comunidade Europeia. Reservamo--nos o direito de proceder a alterações. As especificações constantes da documentação do veículo têm sempre prioridade sobre as especificações dadas neste manual.

Identificação do motor

As tabelas de dados técnicos utilizam o código de identificação do motor. A tabela de dados do motor mostra o código de engenharia. Dados do motor ⇨ 263.

Para identificar o respetivo motor, consultar o Certificado de Conformidade CEE fornecido com o veículo ou outros documentos de matrícula nacionais.

O Certificado de Conformidade mostra o código de identificação do motor; outras publicações nacionais poderão mostrar o código de engenharia. Verificar a cilindrada e a potência do motor para identificar o respetivo motor.

Dados do veículo
Fluidos e lubrificantes recomendados

Programa de serviço europeu

Qualidade requerida do óleo de motor

	Todos os países europeus com intervalo de assistência europeia ⇨ 255	
Qualidade do óleo de motor	Motores a gasolina (incluindo GNC, GPL, E85)	Motores diesel
dexos 1	–	–
dexos 2	✓	✓

No caso de a qualidade dexos não estar disponível, pode ser usado 1 litro, no máximo, de óleo de motor da qualidade ACEA C3 uma vez entre cada mudança de óleo.

Graduações da viscosidade do óleo de motor

	Todos os países europeus com intervalo de assistência europeia ⇨ 255
Temperatura ambiente	Motores a gasolina e diesel
até -25 °C	SAE 5W-30 ou SAE 5W-40
abaixo de -25 °C	SAE 0W-30 ou SAE 0W-40

Programa de serviços internacional

Qualidade requerida do óleo de motor

	Todos os países com intervalo de assistência internacional ⇨ 255	
Qualidade do óleo de motor	Motores a gasolina (incluindo GNC, GPL, E85)	Motores diesel
dexos 1 (se disponível)	✓	–
dexos 2	✓	✓

No caso de a qualidade dexos não estar disponível, é possível utilizar as qualidade de óleo indicadas abaixo:

	Todos os países com intervalo de assistência internacional ⇨ 255	
Qualidade do óleo de motor	Motores a gasolina (incluindo GNC, GPL, E85)	Motores diesel
GM-LL-A-025	✓	–
GM-LL-B-025	–	✓

	Todos os países com intervalo de assistência internacional ⇨ 255	
Qualidade do óleo de motor	Motores a gasolina (incluindo GNC, GPL, E85)	Motores diesel
ACEA A3/B3	✓	–
ACEA A3/B4	✓	✓

	Todos os países com intervalo de assistência internacional ➪ 255	
ACEA C3	✓	✓
API SM	✓	–
API SN com conservação de recursos	✓	–

Graduações da viscosidade do óleo de motor

	Todos os países com intervalo de assistência internacional ➪ 255
Temperatura ambiente	Motores a gasolina e diesel
até -25 °C	SAE 5W-30 ou SAE 5W-40
abaixo de -25 °C	SAE 0W-30 ou SAE 0W-40
até -20 ºC	SAE 10W-30[1)] ou SAE 10W-40

1) Permitido, mas é recomendada a utilização de SAE 5W-30 ou SAE 5W-40 com qualidade dexos.

Dados do motor

Código de identificação do motor	B10XFL	B10XFT	B12XEL	B14XEJ	B14XEL	B14NEJ
Designação de mercado	1.0	1.0	1.2	1.4	1.4	1.4
Código de engenharia	B10XFT	B10XFT	B12XER	B14XER	B14XER	B14NEL
Cilindrada [cm^3]	999	999	1229	1398	1398	1364
Potência do motor [kW]	66	85	51	55	66	74
a rpm	3700 - 6000	5000 - 6000	5600	4200 - 6000	6000	3500 - 6000
Binário [N.m]	170	170	115	130	130	200
a rpm	1800 - 3700	1800 - 4500	4000	4000	4000	1850 - 3500
Tipo de combustível	Gasolina	Gasolina	Gasolina	Gasolina	Gasolina	Gasolina
Índice de octanas RON[2)]						
recomendado	95	95	95	95	95	95
possível	91	91	98	98	98	98
possível	98	98	91	91	91	91
Tipo de combustível adicional	–	–	–	–	–	–

2) Uma etiqueta específica do país na portinhola do depósito de combustível pode substituir os requisitos específicos do motor.

Código de identificação do motor	B14XEL	B14NEH	B16LER
Designação de mercado	1.4 LPG	1.4 Turbo	OPC
Código de engenharia	B14XER	B14NET	B16LER
Cilindrada [cm^3]	1398	1364	1598
Potência do motor [kW]	66	110	152
a rpm	6000	5000	5800
Binário [N.m]	130[3)]	220	245
a rpm	4000	3000-4500	1900-5800
Tipo de combustível	Gás liquefeito/gasolina	Gasolina	Gasolina
Índice de octanas RON[2)]			
recomendado	95	98	100
possível	98	95	98
possível	91	–	–
Tipo de combustível adicional	Gás líquido (GPL)	–	–

2) Uma etiqueta específica do país na portinhola do depósito de combustível pode substituir os requisitos específicos do motor.
3) Funcionamento a GPL: 124.

Código de identificação do motor	B13DTC	B13DTE	B13DTE	B13DTR
Designação de mercado	1.3	1.3	1.3	1.3
Código de engenharia	B13DTC	B13DTE	B13DTE	B13DTR
Cilindrada [cm^3]	1248	1248	1248	1248
Potência do motor [kW]	55	55	70	70
a rpm	3750	3750	3750	3750
Binário [N.m]	190	190	190	210
a rpm	1500 - 2500	1500 - 2500	1500 - 3500	1500 - 3000
Tipo de combustível	Gasóleo	Gasóleo	Gasóleo	Gasóleo
Tipo de combustível adicional	–	–	–	–

Desempenho

Motor	B10XFL	B10XFT	B12XEL	B14XEJ	B14XEL	B14NEJ
Velocidade máxima [km/h]						
Caixa de velocidades manual	180	195	162	167	175	185
Caixa de velocidades manual robotizada	–	–	–	–	175	–
Caixa de velocidades automática	–	–	–	–	170	–

Motor	B14XEL LPG	B14NEH	B16LER
Velocidade máxima [km/h]			
Caixa de velocidades manual	175	207	230
Caixa de velocidades manual robotizada	–	–	–
Caixa de velocidades automática	–	–	–

Motor	B13DTC	B13DTE 55kW	B13DTE 70kW	B13DTR
Velocidade máxima [km/h]				
Caixa de velocidades manual	164	164	182	177
Caixa de velocidades manual robotizada	–	–	182	–
Caixa de velocidades automática	–	–	–	–

Peso do veículo

Tara, veículos de 5 portas, modelo básico sem qualquer equipamento opcional

	Motor	Caixa de velocidades manual	Caixa de velocidades manual robotizada	Caixa de velocidades automática
sem / com ar condicionado [kg]	B10XFL	1199 / 1214	–	–
	B10XFT	1199 / 1214	–	–
	B12XEL	1163 / 1178	–	–
	B14XEJ	1163 / 1178	–	–
	B14XEL	1163 / 1178	1163 / 1178	1199 / 1214
	B14XEL LPG	1237 / 1252	–	–
	B14NEJ	1237 / 1252	–	–
	B14NEH	1259 / 1274	–	–
sem / com ar condicionado [kg]	B13DTC	1237 / 1252	–	–
	B13DTE	1237 / 1331	1237 / 1331	–
	B13DTR	1259 / 1274	–	–

O equipamento opcional e os acessórios aumentam a tara.

Indicações de carregamento ⇨ 78.

Tara, veículo de 3 portas e carrinha, modelo básico sem qualquer equipamento opcional

	Motor	Caixa de velocidades manual	Caixa de velocidades manual robotizada	Caixa de velocidades automática
sem / com ar condicionado [kg]	B10XFL	1163 / 1178	–	–
	B10XFT	1163 / 1178	–	–
	B12XEL	1120 / 1135	–	–
	B14XEJ	1141 / 1156	–	–
	B14XEL	1141 / 1156	1141 / 1156	1163 / 1178
	B14XEL LPG	1199 / 1214	–	–
	B14NEJ	1199 / 1214	–	–
	B14NEH	1199 / 1214	–	–
	B16LER	1278 / 1293	–	–
sem / com ar condicionado [kg]	B13DTC	1199 / 1214	–	–
	B13DTE	1199 / 1214	1199 / 1214	–
	B13DTR	1237 / 1252	–	–

O equipamento opcional e os acessórios aumentam a tara.

Indicações de carregamento ⇨ 78.

Dimensões do veículo

	Veículo de 5 portas	Veículo de 3 portas	OPC
Comprimento [mm]	4021	4036	4036
Largura sem espelhos retrovisores exteriores [mm]	1746	1736	1736
Largura com dois espelhos retrovisores exteriores [mm]	1944	1944	1944
Altura (sem antena) [mm][4)]	1466 - 1516	1466 - 1501	1466 - 1501
Comprimento do piso da carga [mm]	705	705	705
Comprimento do compartimento de carga com os bancos traseiros rebatidos [mm]	1372	1372	1372
Largura da bagageira [mm]	944	944	944
Altura da bagageira com cobertura [mm]	542	542	542
Altura da bagageira sem cobertura [mm]	876	843	843
Distância entre eixos [mm]	2510	2510	2510
Diâmetro do círculo de viragem [m][5)]	11,0 - 11,9	11,0 - 11,9	11,0 - 11,9

4) Consoante as opções.
5) Consoante as variantes de carroçaria e equipamentos.

Capacidades

Óleo de motor

Motor	B10XFL B10XFT	B12XEL B14XEJ B14NEJ	B14XEL B14NEH	B14XEL LPG	B16LER	B13DTC B13DTE B13DTR
incluindo Filtro [l]	4,0	4,0	4,0	4,0	4,0	3,5
entre MIN e MAX [l]	1,0	1,0	1,0	1,0	1,0	1,0

Depósito de combustível

Motor	B10XFL B10XFT	B12XEL B14XEJ B14NEJ	B14XEL B14NEH	B14XEL LPG	B16LER	B13DTC B13DTE B13DTR
Gasolina/gasóleo, quantidade de reabastecimento [l]	45	45	45	45	45	45
GPL, quantidade de reabastecimento [l]	–	–	–	34	–	–

Pressão dos pneus

Motor	Pneus	Conforto com 3 pessoas, no máximo		ECO com 3 pessoas, no máximo		Com carga máxima	
		À frente	Atrás	À frente	Atrás	À frente	Atrás
		[kPa/bar] ([psi])	[kPa/bar] ([psi])	[kPa/bar] ([psi])	[kPa/bar] ([psi])	[kPa/bar] ([psi])	[kPa/bar] ([psi])
B12XEL, B14XEL, B14XEL LPG, B14XEJ	175/70 R14, 185/70 R14, 185/65 R15, 195/55 R16, 215/45 R17	210/2,1 (31)	210/2,1 (31)	270/2,7 (39)	250/2,5 (37)	260/2,6 (38)	320/3,2 (46)
B10XFL, B10XFT, B14NEJ	185/65 R15, 195/55 R16, 215/45 R17	230/2,3 (34)	230/2,3 (34)	270/2,7 (39)	250/2,5 (37)	260/2,6 (38)	320/3,2 (46)
B10XFT SPORT	195/55 R16	230/2,3 (34)	230/2,3 (34)	270/2,7 (39)	250/2,5 (37)	260/2,6 (38)	320/3,2 (46)
	215/45 R17	240/2,4 (35)	240/2,4 (35)	270/2,7 (39)	250/2,5 (37)	260/2,6 (38)	320/3,2 (46)
B13DTC, B13DTE, B13DTR	185/65 R15, 195/55 R16, 215/45 R17	230/2,3 (34)	230/2,3 (34)	270/2,7 (39)	250/2,5 (37)	260/2,6 (38)	320/3,2 (46)
B14NEH	195/55 R16, 215/45 R17	230/2,3 (34)	230/2,3 (34)	270/2,7 (39)	250/2,5 (37)	260/2,6 (38)	320/3,2 (46)

Motor	Pneus	Conforto com 3 pessoas, no máximo		ECO com 3 pessoas, no máximo		Com carga máxima	
		À frente	Atrás	À frente	Atrás	À frente	Atrás
		[kPa/bar] ([psi])	[kPa/bar] ([psi])	[kPa/bar] ([psi])	[kPa/bar] ([psi])	[kPa/bar] ([psi])	[kPa/bar] ([psi])
B14NEH SPORT	195/55 R16	230/2,3 (34)	230/2,3 (34)	270/2,7 (39)	250/2,5 (37)	260/2,6 (38)	320/3,2 (46)
	215/45 R17	240/2,4 (35)	240/2,4 (35)	270/2,7 (39)	250/2,5 (37)	260/2,6 (38)	320/3,2 (46)
B16LER	205/45 R17, 215/45 R17	240/2,4 (35)	240/2,4 (35)	270/2,7 (39)	250/2,5 (37)	260/2,6 (38)	320/3,2 (46)
	215/40 R18	240/2,4 (35)	240/2,4 (35)	270/2,7 (39)	250/2,5 (37)	280/2,8 (41)	320/3,2 (46)

Informação do cliente

Informação do cliente **273**
Declaração de Conformidade .. 273
Reparação de danos de colisão 275
Confirmação do software 275
Registo de dados do veículo e privacidade **279**
Gravação de dados de eventos 279
Identificação por Rádio Frequência (RFID) 280

Informação do cliente

Declaração de Conformidade

Sistemas de radiotransmissão

Este veículo possui sistemas que transmitem e/ou recebem ondas de rádio sujeitas à Directiva 1999/5/CE. Estes sistemas estão em conformidade com os requisitos essenciais e outras disposições relevantes da Directiva 1999/5/CE. Podem ser obtidas cópias das Declarações de Conformidade originais através do nosso site.

Macaco

Wir leben Autos.

Konformitätserklärung

noch EG Richtlinie 2006/42/EG

Hiermit erklären wir, dass das Produkt:

Produktbezeichnung: Wagenheber

Typ/GM-Teilenummern: 13331922

den Bestimmungen der Richtlinie 2006/42/EG entspricht.

Angewendete technische Normen:

GMN9737	Jacking
GM 14337	Standard Equipment Jack - Hardware Tests
GMN5127	Vehicle Integrity-Hoisting and Service Station Jacking
GMW15005	Standard Equipment Jack and Spare Tire, Vehicle Test
ISO TS 16949	Qualitätsmanagementsystem

Der Unterzeichner ist Bevollmächtigter für die Zusammenstellung der technischen Unterlagen.

Rüsselsheim, 31. Januar 2014

Hans-Peter Metzger
Engineering Group Manager Chassis & Structure
Adam Opel AG

Adam Opel AG
Bahnhofplatz
65423 Rüsselsheim
T +49 6142 77 0 F +49 6142 7 78 00
www.opel.de

Vorstand
Dr. Karl-Thomas Neumann (Vorsitzender),
Dr. Dietmar Voggenreiter, Michael J. Anderson, Dr. Thomas Sedran,
Peter Thum, Susanne Wohlfahrt, Johan Willems

Aufsichtsrat
Stephen J. Girsky (Vorsitzender)

Sitz der Gesellschaft: Rüsselsheim
Handelsregister:
Amtsgericht Darmstadt, HRB 89728

Tradução da Declaração de Conformidade original

Declaração de Conformidade de acordo com a Directiva 2006/42/CE

Declaramos que o produto:

Designação do produto: Macaco

Tipo/número de peça GM: 13331922

está em conformidade com as disposições da Directiva 2006/42/CE.

Normas técnicas aplicadas:

GMN9737	:	elevação
GM 14337	:	macaco do equipamento padrão - testes do equipamento
GMN5127	:	integridade do veículo - elevação em estação de serviço
GMW15005	:	macaco e roda sobresselente do equipamento padrão, teste do veículo
ISO TS 16949	:	sistemas de gestão da qualidade

O signatário tem autorização para compilar a documentação técnica.

Rüsselsheim, 31 de Janeiro de 2014

assinado por

Hans-Peter Metzger

Director de Engenharia de Chassis & Estrutura do Grupo

Adam Opel AG

D-65423 Rüsselsheim

Reparação de danos de colisão

Espessura da tinta

Devido às técnicas de produção, a espessura da tinta pode variar entre 50 e 400 µm.

Como tal, uma espessura de tinta diferente não indica uma reparação de danos de colisão.

Confirmação do software

Certos componentes OnStar incluem software libcurl e unzip e outro software de terceiros. Abaixo são fornecidos os avisos e as licenças associados ao software libcurl e unzip e a outro software de terceiros; consultar http://www.lg.com/global/support/opensource/index.

Consulte a tradução a seguir ao texto original.

libcurl

Copyright and permission notice

Copyright (c) 1996 - 2010, Daniel Stenberg, <daniel@haxx.se>.

All rights reserved.

Permission to use, copy, modify, and distribute this software for any purpose with or without fee is hereby granted, provided that the above copyright notice and this permission notice appear in all copies.

The software is provided "as is", without warranty of any kind, express or implied, including but not limited to the warranties of merchantability, fitness for a particular purpose and noninfringement of third party rights. In no event shall the authors or copyright holders be liable for any claim, damages or other liability, whether in an action of contract, tort

or otherwise, arising from, out of or in connection with the software or the use or other dealings in the software.

Except as contained in this notice, the name of a copyright holder shall not be used in advertising or otherwise to promote the sale, use or other dealings in this Software without prior written authorization of the copyright holder.

unzip

This is version 2005-Feb-10 of the Info-ZIP copyright and license. The definitive version of this document should be available at ftp://ftp.info--zip.org/pub/infozip/license.html indefinitely.

Copyright (c) 1990-2005 Info-ZIP. All rights reserved.

For the purposes of this copyright and license, “Info-ZIP” is defined as the following set of individuals:

Mark Adler, John Bush, Karl Davis, Harald Denker, Jean-Michel Dubois, Jean-loup Gailly, Hunter Goatley, Ed Gordon, Ian Gorman, Chris Herborth, Dirk Haase, Greg Hartwig, Robert Heath, Jonathan Hudson, Paul Kienitz, David Kirschbaum, Johnny Lee, Onno van der Linden, Igor Mandrichenko, Steve P. Miller, Sergio Monesi, Keith Owens, George Petrov, Greg Roelofs, Kai Uwe Rommel, Steve Salisbury, Dave Smith, Steven M. Schweda, Christian Spieler, Cosmin Truta, Antoine Verheijen, Paul von Behren, Rich Wales, Mike White.

This software is provided “as is,” without warranty of any kind, express or implied. In no event shall Info-ZIP or its contributors be held liable for any direct, indirect, incidental, special or consequential damages arising out of the use of or inability to use this software.

Permission is granted to anyone to use this software for any purpose, including commercial applications, and to alter it and redistribute it freely, subject to the following restrictions:

1. Redistributions of source code must retain the above copyright notice, definition, disclaimer, and this list of conditions.
2. Redistributions in binary form (compiled executables) must reproduce the above copyright notice, definition, disclaimer, and this list of conditions in documentation and/or other materials provided with the distribution. The sole exception to this condition is redistribution of a standard UnZipSFX binary (including SFXWiz) as part of a self-extracting archive; that is permitted without inclusion of this license, as long as the normal SFX banner has not been removed from the binary or disabled.
3. Altered versions--including, but not limited to, ports to new operating systems, existing ports with new graphical interfaces, and dynamic, shared, or static library versions--must be plainly marked as such and must not be misrepresented as being the original source. Such altered versions also must not be misrepresented as being Info-ZIP releases--including, but not limited to, labeling of the altered

versions with the names “Info--ZIP” (or any variation thereof, including, but not limited to, different capitalizations), “Pocket UnZip,” “WiZ” or “MacZip” without the explicit permission of Info-ZIP. Such altered versions are further prohibited from misrepresentative use of the Zip-Bugs or Info-ZIP e--mail addresses or of the Info-ZIP URL(s).

4. Info-ZIP retains the right to use the names “Info-ZIP,” “Zip,” “UnZip,” “UnZipSFX,” “WiZ,” “Pocket UnZip,” “Pocket Zip,” and “MacZip” for its own source and binary releases.

libcurl

Aviso de direitos de autor e permissões

Copyright (c) 1996 - 2010, Daniel Stenberg, <daniel@haxx.se>.

Todos os direitos reservados.

É por este meio concedida autorização para usar, copiar, modificar e distribuir este software para qualquer objectivo com ou sem pagamento, desde que o aviso de direitos de autor presente acima e este aviso de autorização apareça e todas as cópias.

O software é fornecido "tal e qual", sem qualquer tipo de garantia, expressa ou implícita, incluindo, sem limitação, as garantias de comercialização, adequação a um fim específico e não infração de direitos de terceiros. Em nenhuma circunstância serão os autores ou os titulares dos direitos de autor responsáveis por qualquer reclamação, danos ou outras responsabilidades, seja por ação do contrato, negligência ou outra ação lesiva, resultante de ou relativa ao software ou à utilização ou qualquer outro tipo de gestão no software.

Excepto conforme o texto deste aviso, o nome do proprietário dos direitos de autor não deverá ser usado em publicidade ou semelhante para promover a venda, utilização ou outras acções neste software sem o consentimento prévio por escrito do proprietário dos direitos de autor.

unzip

Esta é a versão de 10 de Fevereiro de 2005 da licença e direitos de autor de Info-ZIP. A versão definitiva deste documento deve estar indefinidamente disponível em ftp://ftp.info-zip.org/pub/infozip/license.html.

Copyright (c) 1990-2005 Info-ZIP. Todos os direitos reservados.

Para os fins destes direitos de autor e licença, "Info-ZIP" refere-se ao seguinte conjunto de indivíduos:

Mark Adler, John Bush, Karl Davis, Harald Denker, Jean-Michel Dubois, Jean-loup Gailly, Hunter Goatley, Ed Gordon, Ian Gorman, Chris Herborth, Dirk Haase, Greg Hartwig, Robert Heath, Jonathan Hudson, Paul Kienitz, David Kirschbaum, Johnny Lee, Onno van der Linden, Igor Mandrichenko, Steve P. Miller, Sergio Monesi, Keith Owens, George Petrov, Greg Roelofs, Kai Uwe Rommel, Steve Salisbury, Dave Smith, Steven M. Schweda, Christian Spieler, Cosmin Truta, Antoine Verheijen, Paul von Behren, Rich Wales, Mike White.

Este software é fornecido "tal qual", sem qualquer tipo de garantia, expressa ou implícita. Em nenhum caso será a Info-ZIP ou seus contribuintes considerada responsável por quaisquer danos directos, indirectos, acidentais, especiais ou consequentes originários da utilização ou incapacidade de utilização deste software.

É por este meio concedida autorização para usar este software para qualquer objectivo, incluindo aplicações comerciais, e para o alterar e redistribuir livremente, sujeito às seguintes restrições:

1. As redistribuições do código de fonte devem reter o aviso de direitos de autor acima apresentado, definição, desresponsabilização e esta lista de condições.
2. As redistribuições em forma de binário (executáveis compilados) devem reproduzir o aviso de direitos de autor acima apresentado, definição, desresponsabilização e esta lista de condições na documentação e/ou outros materiais fornecidos com a distribuição. A única excepção a esta condição é a redistribuição de um binário convencional UnZipSFX (incluindo SFXWiz) como parte de um arquivo de auto-extracção; tal é permitido sem inclusão desta licença, desde que a etiqueta normal SFX não tenha sido retirada do binário ou sido desactivada.
3. As versões alteradas - incluindo, mas não se limitando a portas para novos sistemas operativos, portas existentes com novas interfaces gráficas, e versões de biblioteca dinâmica, partilhada ou estática - têm de ser claramente assinaladas como tal e não podem ser descritas como fonte original. As ditas versões alteradas também não podem ser descritas como publicações Info-ZIP, incluindo, sem limitação, a identificação das versões alteradas com os nomes "Info-ZIP" (ou qualquer variante dos mesmos, incluindo, sem limitação, diferentes capitalizações), "Pocket UnZip", "WiZ" ou "MacZip" sem o consentimento explícito da Info-ZIP. As ditas versões alteradas também não têm permissão para utilizarem indevidamente endereços eletrónicos da Zip-Bugs ou Info-ZIP ou o(s) URL da Info-ZIP.
4. A Info-ZIP retém o direito de utilizar os nomes "Info-ZIP", "Zip", "UnZip", "UnZipSFX", "WiZ", "Pocket UnZip", "Pocket Zip" e "MacZip" para as suas próprias publicações de fonte e binário.

Registo de dados do veículo e privacidade

Gravação de dados de eventos

Módulos de armazenamento de dados no veículo

Um grande número de componentes electrónicos do seu veículo contém módulos de armazenamento de dados que guardam dados técnicos permanente ou temporariamente acerca do estado do veículo, eventos e erros. Em geral, esta informação técnica documenta o estado das peças, módulos, sistemas ou o ambiente:

- Condições de funcionamento dos componentes do sistema (p. ex. níveis de enchimento).
- Mensagens de estado do veículo e respectivos componentes individuais (p. ex. número de rotações das rodas/velocidade de rotação, desaceleração, aceleração lateral).
- Disfunções e defeitos em componentes do sistema importantes.
- Reacções do veículo em situações de condução específicas (p. ex. enchimento de um airbag, activação do sistema de regulação de estabilidade).
- Condições ambientais (p. ex. temperatura).

Estes dados são exclusivamente técnicos e ajudam a identificar e corrigir erros, assim como a optimizar as funções do veículo.

Os perfis de deslocação que indicam as estradas percorridas, não podem ser criados com estes dados.

Se forem utilizados serviços (p. ex., trabalhos de reparação, processos de serviço, casos de garantia, garantia de qualidade), os funcionários da rede de serviço (incluindo o fabricante) têm a possibilidade de ler esta informação técnica a partir dos módulos de armazenagem dos dados do evento e erro, aplicando dispositivos de diagnóstico especiais. Se necessário, receberá mais informações nestas oficinas. Depois de um erro ter sido corrigido, os dados são apagados do módulo de armazenamento de erro ou são substituídos constantemente.

Ao utilizar o veículo, podem ocorrer situações em que estes dados técnicos relacionados com outra informação (relatório de acidente, danos no veículo, declarações de testemunhas, etc.), podem ser associados a uma determinada pessoa - possivelmente com o apoio de um especialista.

Funções adicionais acordadas contratualmente com o cliente (p. ex., localização do veículo em situações de emergência) permitem a transmissão de dados específicos do veículo a partir do mesmo.

Identificação por Rádio Frequência (RFID)

A tecnologia RFID é usada em determinados veículos para funções como monitorização da pressão dos pneus e segurança do sistema de ignição. É também usado em ligação com funcionalidades de conforto, como comandos à distância por rádio para trancagem/destrancagem de portas e arranque, e com transmissores integrados no veículo para abertura de portas de garagem. A tecnologia RFID em veículos Opel não usa nem regista informação pessoal, nem faz ligação com qualquer outro sistema Opel que contenha informação pessoal.

Índice remissivo

A

Abastecer 195
Accionamento electrónico dos vidros 32
Accionamento manual dos vidros 32
Acessórios e alterações no veículo 206
Acoplamento de reboque 201
Airbags e pré-tensores dos cintos 97
Ajuste do alcance dos faróis 124
Ajuste do encosto de cabeça 8
Ajuste dos bancos 7, 40
Ajuste dos espelhos retrovisores . . 8
Ajuste do volante 9, 81
Ajuste eléctrico 30
Alavanca selectora 153
Alavanca seletora 158
Alternador 97
Apoio aos sinais de trânsito..... 187
Aquecimento 42
Aquecimento dos assentos..... 42
Arranque 18
Arranque e funcionamento..... 144
Arrumação..... 60
Arrumação na parte dianteira do veículo..... 62
Assistência à travagem 162
Assistência de arranque em subidas 162
Assistência dos máximos… 102, 125
Autostop..... 101, 147
Auxiliar de estacionamento ultra-sónico..... 172
Auxílio de arranque 247
Avaria 155, 160, 249
Aviso de ângulo morto..... 184
Aviso de colisão dianteira..... 169
Aviso de desvio de trajetória 99, 191
Aviso do cinto de segurança 96

B

Bagageira 27, 71
Bagageira de tejadilho 77
Bancos dianteiros..... 39
Barra de reboque..... 199
Bateria do veículo 211
Buzina 14, 82

C

Caixa de fusíveis no compartimento do motor 223
Caixa de fusíveis no painel de instrumentos 226
Caixa de velocidades 17
Caixa de velocidades automática 152
Caixa de velocidades manual … 156
Caixa de velocidades manual de comutação automática..... 157
Câmara traseira 185
Capacidades 270

Capot 207
Carga no tejadilho..... 78
Car Pass 22
Catalisador 152
Centro de Informação do Condutor..... 103
Chave, definições memorizadas. . 23
Chaves 21
Chaves, fechaduras..... 21
Cinto de segurança 8
Cinto de segurança de três pontos 44
Cintos..... 42
Cintos de segurança 42
Cinzeiros 88
Climatização 16
Climatização automática eletrónica 137
Cobertura da bagageira 73
Cobertura do piso na bagageira . . 74
Coberturas dos faróis embaciadas 129
Código..... 110
Comandos..... 81
Combustível..... 192
Combustível para funcionamento a gás líquido… 193
Compartimento de arrumação por baixo do banco 62
Compartimentos de arrumação.... 60
Condições de condução e sugestões para o reboque 199
Confirmação do software..... 275
Conjunto de instrumentos 89
Conservação da carroçaria 251
Conservação do aspecto..... 251
Conservação do habitáculo 254
Consumo de combustível - Emissões de CO_2..... 198
Conta-quilómetros 89
Conta-quilómetros parcial 89
Conta-rotações 90
Controlo automático da iluminação 123
Controlo da iluminação do painel de instrumentos 129
Controlo electrónico de estabilidade e sistema de controlo da tracção..... 100
Controlo eletrónico de estabilidade..... 163
Controlo sobre o veículo 144
Convexos 30
Correntes de neve 237
Corte de corrente 155

D

Dados do motor 263
Dados do veículo..... 260
Dados específicos do veículo 3
Declaração de Conformidade..... 273
Definições memorizadas..... 23
Desactivação do Airbag 97
Desativação de airbag 51
Desativação diferida da alimentação..... 145
Desempenho 265
Designação dos pneus 229
Desligar por sobrecarga de rotação do motor 147
Destrancar o veículo 6
Dimensões do veículo 269
Direção assistida..... 99
Dispositivo de acoplamento de reboque..... 199
Dispositivo de segurança para crianças 26

E

Encostos de cabeça 37
Entrada de ar 142
Entrada fácil..... 41
Espelhos retrovisores aquecidos 31
Espelhos retrovisores exteriores. . 30
Espelhos retrovisores interiores… 31
Espelhos retrovisores rebatíveis . 30
Estacionamento 20, 149
Estofos..... 254
Etiqueta do airbag..... 46
Execução dos trabalhos 207

F

Faróis..... 122
Faróis de halogéneo 214
Faróis de nevoeiro 102, 128, 218
Faróis de xénon 217
Faróis na condução no estrangeiro 124
Ferramentas 227
Ferramentas do veículo..... 227
Filtro de partículas..... 151
Filtro de partículas diesel. . . 100, 151
Filtro de pólen 142
Fluidos e lubrificantes recomendados..... 260
Função automática de antiencandeamento 32
Função manual de antiencandeamento 31
Funcionamento do ar condicionado 142
Furo..... 243
Fusíveis 222

G

Gases de escape 151
Gravação de dados de eventos. 279
Grelhas de ventilação..... 141
Grelhas de ventilação fixas 142
Grelhas de ventilação reguláveis 141

I

Identificação do motor..... 259
Identificação por Rádio Frequência (RFID)..... 280
Iluminação de cantos..... 125
Iluminação de entrada no veículo 131
Iluminação de saída no veículo . 131
Iluminação do painel de instrumentos 222
Iluminação exterior 12
Iluminação interior..... 129
Imobilizador..... 101
Imobilizador electrónico 30
Imobilizar o veículo a longo prazo 206
Indicação de Distância à Frente. 172
Indicação do próximo serviço 98
Indicações de carregamento 78
Indicador da temperatura do líquido de arrefecimento do motor 92
Indicador de mudança de direcção 96
Indicador do nível de combustível 90
Indicadores..... 89
Indicadores de mudança de direção 127
Indicadores de mudança de direcção dianteiros 218
Indicadores de mudança de direcção laterais 220
Informação sobre a assistência . 255
Informações gerais 199
Interruptor das luzes 122
Introdução 3
Isqueiro 88

J

Janelas..... 32

K

Kit de primeiros socorros 76
Kit de reparação de pneus 237

L

Ligar o motor 145, 157
Limitador de velocidade..... 102, 168
Limpa para-brisas e lava para--brisas 82
Limpa-vidros do óculo traseiro e lava-vidros do óculo traseiro 84
Líquido de arrefecimento do motor 209
Líquido de arrefecimento e anti-congelante..... 256
Líquido dos travões 211
Líquido dos travões e da embraiagem..... 256
Líquido limpa-vidros 210

Líquidos e lubrificantes recomendados 256
Locais de montagem dos sistemas de segurança para crianças 54
Luz da chapa de matrícula 221
Luz de aviso de avaria 98
Luz de nevoeiro traseira..... 128
Luzes de aviso..... 89, 93
Luzes de condução diurna 125
Luzes de emergência 127
Luzes de leitura 131
Luzes de marcha-atrás 129
Luzes de máximos 102, 124
Luzes de nevoeiro traseiras 102
Luzes de presença 128
Luzes do habitáculo 129, 222
Luzes exteriores..... 122
Luzes laterais..... 122
Luzes traseiras 218
Luz exterior 102

M

Macaco..... 227
Manómetros..... 89
Mensagens de falha 110
Modo de cidade..... 165
Modo manual 154, 159
Mostrador de informação a cores 108
Mostrador de informação gráfica 109
Motores a diesel 192
Motores a gasolina 192
Mudança de velocidades..... 99
Mudar para outros pneus 236

N

Nível de combustível baixo 101
Número de identificação do veículo 258

O

Óculo traseiro aquecido 34
Óleo de motor 208, 256, 260
Óleo, motor..... 256, 260
Olhais de fixação 75
OnStar..... 117
Operar o pedal..... 98

P

Palas pára-sol 34
Para-brisas..... 32
Para-brisas aquecido..... 34
Perigo, Aviso e Atenção 4
Personalização do veículo 114
Perspetiva geral do painel de instrumentos 10
Peso do veículo 267
Placa de identificação 259
Pneus de Inverno 228
Porta aberta 102
Porta-luvas 60
Portas..... 27
Posição dos bancos 39
Posições do interruptor da ignição 144
Potência do motor reduzida..... 101
Pré-incandescência 100
Pressão do óleo de motor 101
Pressão dos pneus 229, 271
Primeiros socorros..... 76
Profundidade do relevo 235
Programa de estabilidade do reboque 204
Programador de velocidade 102, 166
Programa electrónico de estabilidade desligado..... 99
Programas de condução com comando electrónico 154, 160
Proteção antirroubo 28
Proteção para evitar a descarga da bateria 132
Purgar o sistema de combustível diesel 213

R

Radiotelecomando 22
Rebater os bancos 41
Rebocar..... 199, 200, 249
Rebocar outro veículo 250
Rebocar o veículo 249

Recolha de veículos em fim de vida 207
Recomendações de condução… 144
Registo de dados do veículo e privacidade..... 279
Relógio 86
Reparação de danos de colisão. 275
Rodagem do veículo 144
Rodas 228
Roda sobresselente 245

S

Segurança do veículo..... 28
Seletor de combustível 91
Sensores de estacionamento …. 172
Sensores de estacionamento ultra-sónico..... 99
Serviço 142
Símbolos 4
Sinais sonoros de aviso 112
Sinal de luzes 124
Sistema de airbag de cortina 50
Sistema de airbag lateral 50
Sistema de airbags 46
Sistema de alarme anti-roubo…… 28
Sistema de aquecimento e ventilação 133
Sistema de ar condicionado …… 134
Sistema de controlo da pressão dos pneus..... 100, 230
Sistema de controlo da tração ... 162
Sistema de controlo da tracção desligado..... 100
Sistema de fecho centralizado …. 24
Sistema de iluminação de xénon 125
Sistema de reconhecimento de sinais de trânsito..... 102
Sistema de segurança para crianças..... 52
Sistema de suporte traseiro..... 62
Sistema de travagem antibloqueio 161
Sistema de travagem antibloqueio (ABS) 99
Sistema de travagem e embraiagem 98
Sistema do airbag frontal 49
Sistema eléctrico..... 222
Sistema Flex-Fix..... 62
Sistema para/arranca..... 147
Sistemas de apoio ao condutor.. 166
Sistemas de controlo da climatização..... 133
Sistemas de controlo de andamento..... 162
Sistemas de detecção de objectos..... 172
Sistemas de limpa pára-brisas e de lava pára-brisas 14
Sistemas de retenção para crianças 52
Sistemas de segurança para crianças ISOFIX 58
Sistemas de segurança para crianças Top-Tether 58
Substituição das escovas do limpa pára-brisas 213
Substituição de roda 243
Substituir lâmpadas 214
Suporte para bebidas 61
Suporte para bicicletas..... 62

T

Tampões de rodas 236
Tejadilho..... 35
Telecomandos no volante 81
Temperatura exterior 85
Tensão da bateria 113
Terceira luz de travagem 221
Teto de abrir 35
Tomadas 88
Trancar automaticamente as portas 26
Travão de mão..... 160, 161
Travões 160, 211
Triângulo de pré-sinalização ……. 76

U

Utilize o Manual de Utilização ……. 3

V

Veículo detectado à frente..... 102
Velocímetro 89
Ventilação..... 133
Verificações do veículo..... 207
Visor da caixa de velocidades ..
..... 152, 157
Visor de serviço 92
Visores de informação..... 103
Volante aquecido 82

www.opel.com

Copyright by ADAM OPEL AG, Rüsselsheim, Germany.

As informações incluídas nesta publicação são válidas a partir da data abaixo indicada. A Adam Opel AG reserva-se o direito de realizar alterações às especificações técnicas, às características e ao design dos veículos abrangidos pelas informações da presente publicação, tal como à própria publicação.

Edição: Janeiro 2016, ADAM OPEL AG, Rüsselsheim.

Impresso em papel branqueado sem cloro.

KTA-2764/4-pt 01/2016