CROSSLAND X

Manual de Instruções

Índice

Introdução 2
Informação breve e concisa 6
Chaves, portas, janelas 22
Bancos, sistemas de segurança .. 44
Arrumação 67
Instrumentos, elementos de manuseamento 77
Iluminação 114
Climatização 123
Condução e funcionamento 136
Conservação do veículo 189
Serviço e manutenção 232
Dados técnicos 236
Informação do cliente 249
Índice remissivo 258

Introdução

Combustível	Designação			
Óleo de motor	Graduação			
	Viscosidade			
Pressão dos pneus		Tamanho dos pneus	À frente	Atrás
	Pneus de Verão			
	Pneus de Inverno			
Pesos				
	Peso bruto autorizado do veículo			
	- Tara, versão base			
	= Carga do veículo			

Dados específicos do veículo

Queira introduzir os dados do veículo na página anterior para os manter em local acessível. Esta informação está disponível nas secções "Serviço e manutenção" e "Dados técnicos" e consta também da placa de identificação do veículo.

Introdução

O seu veículo é composto por tecnologia avançada e segurança e possui características que o tornam económico e amigo do ambiente.

Este Manual de Instruções dá-lhe toda a informação necessária para conduzir o seu veículo de forma segura e eficiente.

Certifique-se que os passageiros estão cientes do possível risco de acidente e ferimentos que poderão resultar da utilização indevida do veículo.

Deve respeitar sempre as leis e regulamentos específicos do país em que se encontra. Essas leis podem ser diferentes da informação contida neste Manual de Instruções.

Se a descrição fornecida neste manual for ignorada, a garantia poderá ser afetada.

Quando este Manual de Instruções fizer referência a uma visita ao concessionário, recomendamos que visite o seu Reparador Autorizado Opel. Para veículos a gás, recomendamos que seja um Reparador Autorizado Opel a executar serviços de assistência a veículos a gás.

Todos os Reparadores Autorizados Opel fornecem uma assistência de primeira a preços razoáveis. Os mecânicos experientes formados pela Opel trabalham segundo instruções específicas da Opel.

O pacote de literatura do cliente deve estar sempre à mão, no veículo.

Utilize o Manual de Utilização

- Este manual descreve todas as opções e características disponíveis neste modelo. **Algumas descrições, incluindo as de funções de visores e menu, poderão não se aplicar ao seu veículo devido à versão do modelo, especificações do país, equipamento especial ou acessórios.**
- O capítulo "Informação breve e concisa" dá-lhe uma ideia geral.
- O índice no início deste manual e em cada capítulo indica a localização da informação.
- O índice permitir-lhe-á procurar informação específica.
- Neste Manual de Utilização as figuras ilustram veículos com volante à esquerda. Nos veículos com volante à direita a operação é semelhante.
- O Manual de Instruções utiliza o código de identificação do motor. A designação de mercado e o

código de engenharia correspondentes constam da secção "Dados Técnicos".

- As direcções indicadas, p. ex., esquerda ou direita ou dianteira ou traseira, referem-se sempre ao sentido de marcha.
- Os visores podem não suportar o idioma específico.
- As mensagens do visor e a etiquetagem interior são escritas a **negrito**.

Perigo, Aviso e Atenção

⚠Perigo

O texto assinalado com ⚠**Perigo** fornece informação sobre risco de lesão fatal. Desrespeitar essa informação pode colocar a vida em perigo.

⚠Aviso

O texto assinalado com ⚠**Aviso** fornece informação sobre risco de acidente ou lesão. Desrespeitar essa informação pode causar lesões.

Atenção

O texto assinalado com **Atenção** fornece informação sobre possíveis danos no veículo. Desrespeitar essa informação pode causar danos no veículo.

Símbolos

As referências às páginas são indicadas por ⇨. ⇨ significa "consultar página".

A ordem cronológica para seleccionar entradas do menu na personalização do veículo é indicada com ➧.

As referências a páginas e as entradas no índice remissivo referem-se a cabeçalhos com avanço indicados na secção Índice.

Desejamos-lhe muitas horas de condução agradável.

Adam Opel AG

Informação breve e concisa

Informação acerca da condução inicial

Destrancar o veículo

Premir 🔓 para destrancar as portas e a bagageira. Abrir as portas puxando os manípulos.

Premir 🚗 para destrancar apenas a porta da bagageira.

Porta da bagageira

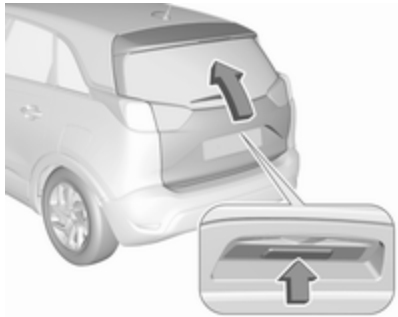

Depois de destrancar, premir o interruptor táctil por cima da chapa de matrícula e abrir a porta da bagageira.

Radiotelecomando ⇨ 23.

Sistema de fecho centralizado ⇨ 26.

Sistema de chave electrónica ⇨ 24.

Bagageira ⇨ 32.

Ajuste dos bancos

Ajuste longitudinal

Puxar o manípulo, deslizar o banco, largar o manípulo. Tentar mover o banco para trás e para a frente para garantir que está travado na posição.

Posição dos bancos ⇨ 45.

Ajuste dos bancos ⇨ 46.

Inclinação dos encostos dos bancos

Rodar roda de ajuste. Não se apoiar no encosto do banco quando se estiver a proceder ao ajuste.

Posição dos bancos ⇨ 45.

Ajuste dos bancos ⇨ 46.

Altura dos bancos

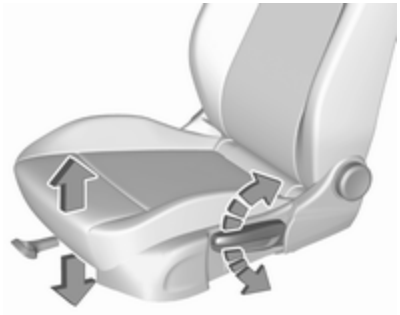

Movimento de bombeio da alavanca

para cima : mais alto
para baixo : mais baixo

Posição dos bancos ⇨ 45.

Ajuste dos bancos ⇨ 46.

Inclinação dos bancos

Premir o interruptor

banco superior : extremidade dianteira mais alta

assento inferior : extremidade dianteira mais baixa

Posição dos bancos ⇨ 45.

Ajuste dos bancos ⇨ 46.

Ajuste do encosto de cabeça

Premir o botão de libertação, ajustar a altura, engatar.

Encostos de cabeça ⇨ 44.

Cinto de segurança

Puxar o cinto de segurança e apertar no fecho do cinto. O cinto de segurança não deve estar torcido e deve ficar justo ao corpo. O encosto do banco não deve ser demasiado inclinado para trás (aproximadamente 25° no máximo).

Para desapertar o cinto de segurança, premir o botão vermelho no fecho do cinto.

Posição dos bancos ⇨ 45.

Cintos de segurança ⇨ 50.

Sistema de airbags ⇨ 53.

Ajuste dos espelhos retrovisores

Espelho retrovisor interior

Para ajustar o espelho retrovisor, mover o respetivo encaixe na direção pretendida.

Espelho retrovisor interior com função manual de antiencandeamento ⇨ 38.

Espelho retrovisor interior com função automática de anti--encandeamento ⇨ 38.

Espelhos retrovisores exteriores

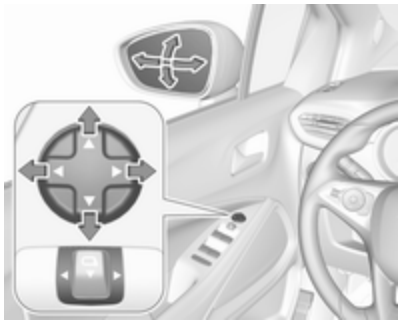

Selecionar o espelho retrovisor exterior relevante empurrando o botão do espelho para a esquerda ou para a direita. Ajustar o espelho retrovisor respetivo através do controlo de quatro vias.

Espelhos convexos ⇨ 36.

Ajuste elétrico ⇨ 36.

Espelhos retrovisores rebatíveis ⇨ 37.

Espelhos aquecidos ⇨ 37.

Ajuste do volante

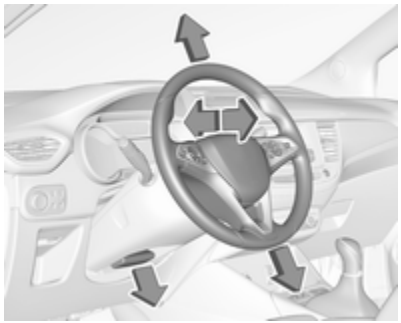

Destrancar a alavanca, ajustar o volante, e depois engatar a alavanca e assegurar que fica totalmente trancada. Ajustar o volante apenas quando o veículo estiver parado e o volante tiver sido destrancado.

Posição dos bancos ⇨ 45.

Posições da ignição ⇨ 137.

Perspetiva geral do painel de instrumentos

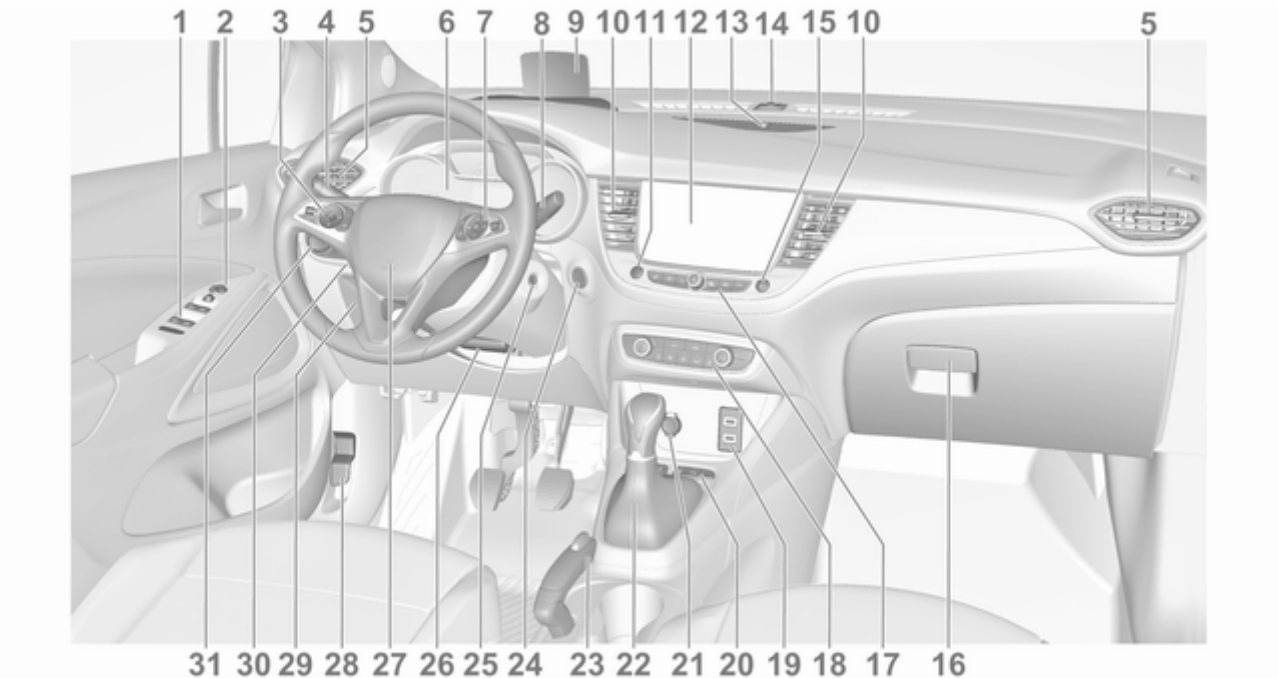

1 Vidros eléctricos 39
2 Espelhos retrovisores exteriores 36
3 Comando da velocidade de cruzeiro 158
Limitador de velocidade 160
4 Indicadores de mudança de direcção, sinal de luzes, médios/máximos, assistência dos máximos 115
Luzes de saída 122
Luzes de presença 119
Botões para o Centro de Informação do Condutor 99
5 Grelhas de ventilação laterais 133
6 Instrumentos 89
Centro de Informação ao Condutor 99
7 Botões para o Centro de Informação do Condutor 99
8 Limpa-vidros e lava-vidros do para-brisas, limpa--vidros e lava-vidros traseiro 79
9 Mostrador Head-up 103
10 Grelhas de ventilação centrais 133
11 Luzes de emergência 118
12 Visor de informação 101
13 Grelha de ventilação central 101
14 Sensor de luz
15 Sistema de fecho centralizado das portas 26
16 Porta-luvas 67
Caixa de fusíveis 208
17 Comandos para a utilização do Visor de informação 101
18 Sistema de controlo da climatização 124
19 Porta de carregamento USB 82
20 Sensores de estacionamento/Apoio Avançado ao Estacionamento 163
Aviso de pista de arranque 178
Botão Eco para sistema pára-arranca 142
Controlo eletrónico de estabilidade e Controlo da tração 156
21 Ponto de saída de energia 82
22 Caixa de velocidades manual 153
Caixa de velocidades automática 150
23 Travão de mão manual 155
24 Botão de accionamento 138
25 Interruptor da ignição 137
26 Ajuste do volante 78
27 Buzina 79
28 Alavanca de abertura do capô 191
29 Arrumação 67
30 Mostrador Head-up 103
31 Interruptor das luzes 114
Regulação do alcance dos faróis 116

Faróis de nevoeiro dianteiros/traseiros 119

Iluminação dos instrumentos 120

Iluminação exterior

AUTO : o controlo automático da iluminação alterna automaticamente entre as luzes de condução diurna e os faróis

: luzes laterais

D : faróis

Comando automático das luzes ⇨ 115.

Luzes de nevoeiro

Premir o botão no interruptor das luzes:

: faróis de nevoeiro

: luz traseira de nevoeiro

Sinal de luzes, luzes de máximos e de médios

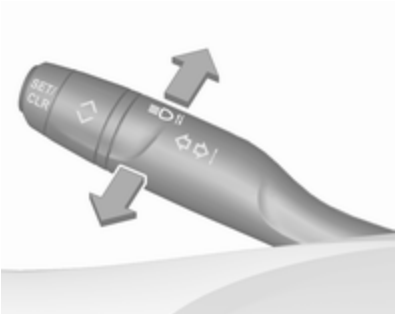

sinal de luzes	:	puxar alavanca
luzes de máximos	:	empurrar alavanca
luzes de médios	:	empurrar ou puxar alavanca

Luzes de máximos ⇨ 115.

Assistência dos máximos ⇨ 116.

Sinal de luzes ⇨ 116.

Iluminação dianteira adaptativa ⇨ 116.

Sinais de mudança de direcção e de faixa

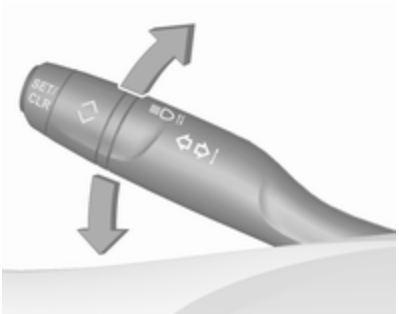

alavanca para cima	:	sinal de virar à direita
alavanca para baixo	:	sinal de virar à esquerda

Sinais de mudança de direcção e de faixa ⇨ 118.

Luzes de presença ⇨ 119.

Luzes de emergência

Premir ⚠ para accionar.

Luzes de emergência ⇨ 118.

Buzina

Premir 🔈.

Sistemas de limpa para-brisas e de lava para-brisas

Limpa pára-brisas

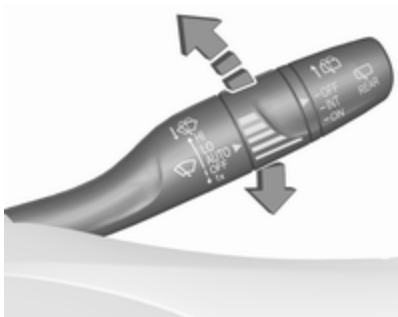

HI	:	rápido
LO	:	lento
INT	:	passagens intermitentes ou
AUTO	:	limpeza automática com sensor de chuva
OFF	:	desligado

Para uma só passagem quando o limpa-vidros está desligado, pressionar a alavanca para baixo para a posição **1x**.

Limpa pára-brisas ⇨ 79.

Lava pára-brisas

Puxar alavanca.

Sistema lava para-brisas ⇨ 79.

Líquido limpa-vidros ⇨ 194.

Substituição das escovas do limpa para-brisas ⇨ 197.

Limpa-vidros traseiro

Rodar a tampa exterior para ativar o limpa-vidros do óculo traseiro:

OFF : desligado
INT : funcionamento intermitente
ON : funcionamento contínuo

Lava-pára-brisas

Empurrar alavanca.

O líquido do limpa-vidros é pulverizado no óculo traseiro e o limpa-vidros faz algumas passagens.

Limpa-vidros do óculo traseiro e lava-vidros do óculo traseiro ⇨ 81.

Climatização

Óculo traseiro aquecido

Sistema de aquecimento e ventilação, sistema de ar condicionado

O aquecimento é accionado premindo REAR.

Sistema de controlo da climatização electrónico

O aquecimento é accionado premindo REAR.

Óculo traseiro com desembaciador ⇨ 40.

Espelhos retrovisores exteriores aquecidos

Premir REAR também activa os espelhos retrovisores exteriores aquecidos.

Espelhos retrovisores exteriores aquecidos ⇨ 37.

Desembaciamento e descongelação dos vidros

Sistema de aquecimento e ventilação, sistema de ar condicionado

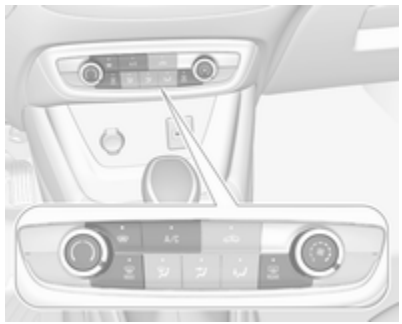

- Premir FRONT: a distribuição de ar é dirigida para o para-brisas.
- Regular a velocidade da ventoinha ⌘ para o nível máximo.
- Sistema de ar condicionado: ligar o ar condicionado **A/C**, se necessário.
- Definir o comando da temperatura para o nível de calor máximo.

- Ligar o aquecimento do óculo traseiro REAR.
- Ligar o aquecimento do para-brisas.
- Abrir as grelhas de ventilação laterais conforme pretendido e direccioná-las para os vidros das portas.

Sistema de aquecimento e ventilação ⇨ 123.

Sistema de ar condicionado ⇨ 124.

Para-brisas aquecido ⇨ 41.

Sistema de controlo da climatização electrónico

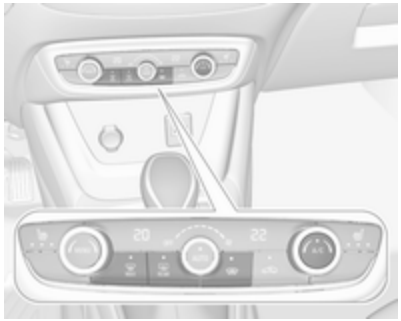

Premir MAX.

A temperatura e a distribuição do ar são definidas automaticamente e a ventoinha funciona a velocidade elevada.

Ligar o ar condicionado premindo **A/C**, se necessário.

Ligar o aquecimento do óculo traseiro REAR.

Ligar o aquecimento do para-brisas.

Sistema de climatização electrónico ⇨ 127.

Caixa de velocidades

Caixa de velocidades manual

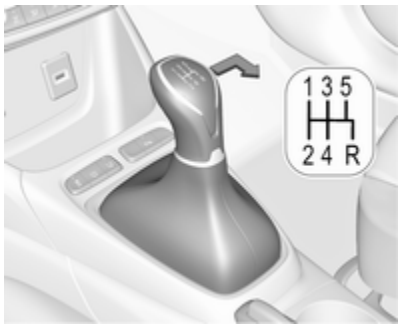

Para engatar a marcha-atrás na caixa de 5 velocidades, carregar no pedal da embraiagem e, depois, pressionar e mover a alavanca seletora para a direita e para trás.

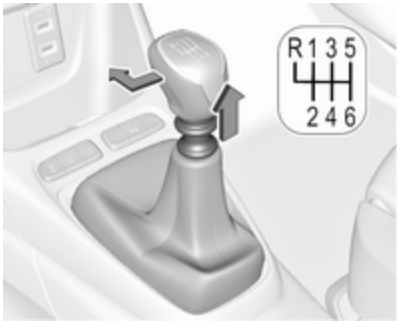

Para engatar a marcha-atrás na caixa de 6 velocidades, carregar no pedal da embraiagem, puxar o anel sob a alavanca seletora e mover a alavanca seletora para a esquerda e para a frente.

Caixa de velocidades manual ⇨ 153.

Caixa de velocidades automática

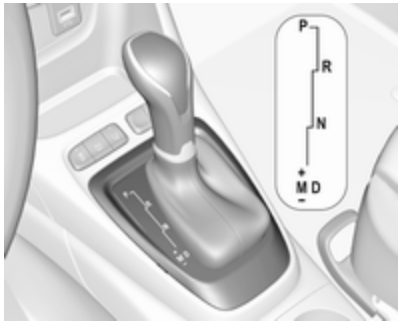

P : posição de estacionamento
R : marcha-atrás
N : modo neutro
D : modo automático
M : modo manual
+ : engrenar uma velocidade superior
− : engrenar uma velocidade inferior

Caixa de velocidades automática ⇨ 150.

Arranque

Antes de iniciar a marcha, verificar

- Pressão e estado dos pneus ⇨ 212, ⇨ 247.
- Nível do óleo do motor e níveis dos fluidos ⇨ 192.
- Se todos os vidros, espelhos retrovisores, luzes exteriores e chapas de matrícula estão limpos, sem neve e sem gelo e a funcionar.
- Posição adequada dos espelhos, assentos e cintos de segurança ⇨ 36, ⇨ 45, ⇨ 51.
- Funcionamento dos travões a baixa velocidade, principalmente se os travões estiverem molhados.

Ligar o motor

Interruptor da ignição

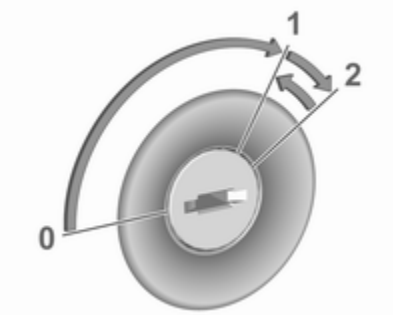

- Rodar a chave para a posição **2**.
- Rode o volante ligeiramente para libertar o bloqueio do volante.
- Caixa de velocidades manual: accionar a embraiagem e o pedal do travão.

  Caixa de velocidades automática: accionar o pedal do travão e mover a alavanca selectora para **P** ou **N**.
- Não accionar o pedal do acelerador.
- Rodar a chave para a posição **2** e libertar após o arranque do motor.

  O motor diesel arranca depois de a luz de aviso ᗜ de pré-incandescência se apagar.

Ligar o motor ⇨ 140.

Botão de arranque

Caixa de velocidades manual: accionar a embraiagem e o pedal do travão.

Caixa de velocidades automática: accionar o pedal do travão e mover a alavanca selectora para **P** ou **N**.

Não accionar o pedal do acelerador.

Premir e libertar o botão **Start/Stop**. O motor diesel arranca depois de a luz de aviso ᗜ de pré-incandescência se apagar.

Sistema Start/Stop

Se o veículo estiver a circular a baixa velocidade ou parado e forem reunidas determinadas condições, é ativado um Autostop.

Um Autostop é indicado pela luz de aviso Ⓐ.

Caixa de velocidades manual: para ligar novamente o motor, carregar de novo no pedal da embraiagem. O indicador de controlo Ⓐ apaga-se.

Caixa de velocidades automática: para ligar novamente o motor, libertar o pedal do travão. O indicador de controlo Ⓐ apaga-se.

Sistema Start/Stop ⇨ 142.

Estacionamento

⚠Aviso

- Não estacionar o veículo numa superfície facilmente inflamável. A temperatura elevada do sistema de escape pode incendiar a superfície.
- Utilizar sempre o travão de mão. Accionar o travão de mão manual sem premir o botão desengate. Aplicar com a maior firmeza possível em descidas ou subidas. Carregar no pedal do travão simultaneamente para reduzir a força de accionamento.
- Desligar o motor.
- Se o veículo estiver numa superfície nivelada ou inclinação ascendente, engrenar a primeira velocidade ou ajustar a alavanca seletora para a posição **P** antes de remover a chave da ignição ou desligar a ignição nos veículos com botão de acionamento.

  Numa subida, virar as rodas dianteiras para o lado contrário ao do passeio.

  Se o veículo estiver numa inclinação descendente, engrenar a marcha-atrás ou ajustar a alavanca seletora para a posição **P** antes de remover a chave da ignição ou desligar a ignição nos veículos com botão de acionamento. Virar as rodas dianteiras na direcção do passeio.
- Fechar as janelas.
- Remover a chave da ignição do interruptor da ignição ou desligar a ignição nos veículos com botão de acionamento. Rodar o volante até sentir a tranca da direcção engatar.

- Trancar o veículo com 🔒 no radiotelecomando.

Activar o sistema de alarme anti--roubo ⇨ 34.

- As ventoinhas de arrefecimento do motor poderão funcionar depois de se desligar o motor ⇨ 191.

Atenção

Depois de conduzir a velocidade de rotação do motor elevada ou com cargas de motor elevadas, deixar o motor trabalhar um pouco com carga reduzida ou deixá-lo em ponto morto durante 30 segundos antes de o desligar, para proteger o turbocompressor.

Chaves, fechaduras ⇨ 22, Não utilizar o veículo durante um longo período de tempo ⇨ 190.

Chaves, portas, janelas

Chaves, fechaduras **22**
Chaves 22
Radiotelecomando 23
Chave eletrónica 24
Sistema de fecho centralizado . . 26
Trancar automaticamente as portas 30
Dispositivo de segurança para crianças 31
Portas **32**
Bagageira 32
Segurança do veículo **33**
Proteção antirroubo 33
Sistema de alarme antirroubo . . 34
Imobilizador eletrónico 36
Espelhos retrovisores exteriores **36**
Convexos 36
Ajuste elétrico 36
Espelhos retrovisores rebatíveis 37
Espelhos retrovisores aquecidos 37
Espelho retrovisor interior **38**
Função manual de antiencandeamento 38
Função automática de antiencandeamento 38
Janelas **38**
Para-brisas 38
Acionamento eletrónico dos vidros 39
Óculo traseiro aquecido 40
Para-brisas aquecido 41
Palas para-sol 42
Tejadilho **42**
Teto de abrir 42

Chaves, fechaduras

Chaves

Atenção
Não prender objetos pesados ou volumosos à chave da ignição.

Chaves de substituição

O número da chave está especificado numa etiqueta separável.

O número da chave deve ser referido sempre que se encomendarem chaves de substituição já que é um componente do imobilizador.

Fechaduras ⇨ 228.

Fecho centralizado das portas ⇨ 26.

Ligar o motor ⇨ 140.

Radiotelecomando ⇨ 23.

Chave eletrónica ⇨ 24.

O código numérico do adaptador das porcas de bloqueio da roda é especificado num cartão. Deve ser referido ao encomendar um adaptador de substituição.

Mudança das rodas ⇨ 219.

Chave com secção retráctil

Premir botão para extrair a chave. Para recolher a chave, premir o botão primeiro.

Radiotelecomando

Activa o funcionamento das seguintes funções através da utilização dos botões do comando à distância:

- sistema de fecho centralizado ⇨ 26
- sistema de trancagem anti-roubo ⇨ 33
- sistema de alarme anti-roubo ⇨ 34
- destrancagem da porta da bagageira ⇨ 26
- vidros eléctricos ⇨ 39
- rebatimento dos espelhos

O comando à distância tem um alcance máximo de 100 metros, mas poderá ser muito inferior devido a influências externas. As luzes de emergência confirmam o accionamento.

Manuseie-o com cuidado, proteja-o da humidade e de temperaturas elevadas e evite utilizações desnecessárias.

Substituir a pilha do radiotelecomando

Substituir a pilha assim que o raio de alcance diminua.

As pilhas não devem ser eliminadas junto com os resíduos domésticos. Devem ser colocadas em pontos de recolha para reciclagem apropriados (i.e. pilhões).

1. Desprender a cobertura com o auxílio de uma chave de parafusos no recorte.
2. Retirar a tampa.
3. Extrair a pilha descarregada da sua localização.
4. Substituir a pilha. Utilizar uma pilha CR 1620 ou equivalente. Prestar atenção à posição de instalação.
5. Prender a cobertura na devida posição.

Avaria

Se não for possível accionar o sistema de fecho centralizado com o radiotelecomando, isso poderá dever-se a uma das seguintes causas:

- Avaria no comando de rádio.
- A distância é excedida.
- A tensão da bateria é demasiado baixa.
- Utilização frequente e repetida do comando do rádio quando fora do raio de alcance, levando a que seja necessário proceder à ressincronização.
- Sobrecarga do sistema de fecho centralizado devido a accionamento repetido num pequeno espaço de tempo, levando a que a alimentação seja interrompida durante um curto período de tempo.
- Interferência de ondas rádio com maior potência provenientes de outras origens.

Destrancagem manual ⇨ 26.

Chave eletrónica

Permite uma operação sem chave das seguintes funções:

- sistema de fecho centralizado ⇨ 26
- ligar a ignição e ligar o motor ⇨ 140

A chave electrónica só tem de estar na posse do condutor.

Além disso, a chave electrónica inclui a funcionalidade do radiotelecomando ⇨ 23.

Manuseie-o com cuidado, proteja-o da humidade e de temperaturas elevadas e evite utilizações desnecessárias.

Substituir a bateria numa chave electrónica

Substituir a bateria assim que o sistema deixe de funcionar correctamente ou quando o raio de alcance diminuir. A necessidade de substituir as pilhas é indicada por uma mensagem no Centro de Informação do Condutor ⇨ 105.

As pilhas não devem ser eliminadas junto com os resíduos domésticos. Devem ser colocadas em pontos de recolha para reciclagem apropriados (i.e. pilhões).

1. Desprender a cobertura com o auxílio de uma chave de parafusos no recorte.
2. Retirar a tampa.
3. Extrair a pilha descarregada da sua localização.
4. Substituir a pilha. Utilizar uma pilha CR 2032 ou equivalente. Prestar atenção à posição de instalação.
5. Prender a cobertura na devida posição.

Avaria

Se não for possível accionar o fecho centralizado das portas ou não se conseguir pôr o motor a trabalhar, isso pode dever-se a uma das seguintes razões:

- Falha na chave electrónica.
- A chave electrónica está fora do alcance de recepção.
- A tensão da bateria é demasiado baixa.
- Sobrecarga do sistema de fecho centralizado devido a accionamento repetido num pequeno espaço de tempo, levando a que a alimentação seja interrompida durante um curto período de tempo.
- Interferência de ondas rádio com maior potência provenientes de outras origens.

Para rectificar a causa da avaria, mudar a posição da chave electrónica.

Destrancagem manual ⇨ 26.

Sistema de fecho centralizado

Destranca e tranca portas, bagageira e portinhola do depósito de combustível.

Puxar um manípulo interior para destrancar e abrir a respetiva porta.

Advertência
No caso de um acidente em que os airbags ou pré-tensores dos cintos tenham sido accionados, o veículo é automaticamente destrancado.

Advertência
Pouco tempo depois de destrancar as portas com o comando, as portas trancam automaticamente se nenhuma porta for aberta.

Utilização do comando à distância

Destrancagem

Premir 🔓.

O modo de destrancagem pode ser definido no menu de personalização do veículo no Visor de informação. Podem ser selecionadas duas definições:

- Todas as portas, a bagageira e a portinhola do depósito de combustível são destrancadas premindo 🔓 uma vez.
- Apenas a porta do condutor e a portinhola do depósito de combustível são destrancadas premindo 🔓 uma vez. Para destrancar todas as portas e a bagageira, premir 🔓 duas vezes.

Selecionar a definição relevante na personalização do veículo.

Personalização do veículo ⇨ 106.

Destrancar a porta da bagageira
Premir 🚗 longamente para destrancar apenas a porta da bagageira.

Destrancar e abrir a porta traseira ⇨ 32.

Trancagem
Fecha portas, bagageira e portinhola do depósito de combustível.

Premir 🔒.

Se uma porta não estiver bem fechada, o sistema de fecho centralizado das portas não funcionará.

Confirmação

O funcionamento do sistema de fecho centralizado é confirmado pelas luzes de emergência.

Utilização da chave electrónica

A chave electrónica deve estar no exterior do veículo, num raio de aproximadamente 1 metro do lado da porta em causa.

Destrancagem

Passar a mão por trás de qualquer manípulo da porta para destrancar o veículo ou pressionar o dispositivo táctil da porta da bagageira.

O modo de destrancagem pode ser definido na personalização do veículo. É possível selecionar três definições:

- Apenas a porta do condutor será destrancada se passar a mão por trás do manípulo da porta do condutor.
- Todas as portas, a bagageira e a portinhola do depósito de combustível serão destrancadas

se passar a mão por trás de qualquer manípulo da porta ou pressionar o dispositivo táctil da porta da bagageira.

- Apenas a porta da bagageira será destrancada se passar a mão por trás do manípulo da porta do condutor.

Personalização do veículo ⇨ 106

Trancagem

Pressionar com um dedo ou o polegar num dos manípulos das portas (nas respetivas marcas) ou pressionar o dispositivo táctil da porta da bagageira.

Todas as portas, a bagageira e a portinhola do depósito de combustível são trancadas.

O sistema tranca se uma das portas tiver sido aberta e todas as portas estiverem agora fechadas.

Se a porta do condutor não estiver fechada corretamente, a chave eletrónica permanecer no veículo ou a ignição não for desligada, a trancagem não será permitida e ouvir-se-á um sinal sonoro de aviso.

Se houve duas ou mais chaves electrónicas no veículo e a ignição foi ligada uma vez, as portas serão trancadas mesmo que apenas uma chave electrónica seja retirada do veículo.

Destrancar e abrir a porta traseira

A porta da bagageira pode ser destrancada e aberta empurrando o dispositivo táctil por baixo do friso da porta da bagageira quando a chave eletrónica estiver dentro do alcance. As portas permanecem trancadas, dependendo da configuração na personalização do veículo.

Bagageira ⇨ 32

Personalização do veículo ⇨ 106

Funcionamento com botões na chave eletrónica

O sistema de fecho centralizado também pode ser acionado com os botões na chave eletrónica.

Premir 🔓 para destrancar a porta do condutor e a portinhola do depósito de combustível ou, então, todas as portas, a portinhola do depósito de combustível e a porta da bagageira.

Premir 🔒 para trancar a porta do condutor e a portinhola do depósito de combustível ou, então, todas as portas, a portinhola do depósito de combustível e a porta da bagageira.

Premir 🚗 longamente para destrancar e abrir apenas a porta da bagageira ou, então, todas as portas, a portinhola do depósito de combustível e a porta da bagageira.

Utilização do comando à distância ⇨ 26.

Confirmação

O funcionamento do sistema de fecho centralizado é confirmada pelas luzes de emergência.

Botões de fecho centralizado

Tranca ou destranca todas as portas, a bagageira e a portinhola do depósito de combustível a partir do habitáculo por meio de um interruptor.

Premir 🔒 para trancar. O LED no botão acende-se.

Premir 🔓 novamente para destrancar. O LED no botão apaga-se.

Funcionamento com a chave no caso de uma avaria do sistema de fecho centralizado

Em caso de avaria, p. ex. a bateria do veículo ou a pilha do controlo à distância/chave eletrónica está descarregada, a porta do condutor pode ser trancada ou destrancada utilizando a chave mecânica.

Destrancagem manual

Chave eletrónica: pressionar longamente o trinco para extrair a chave completa.

Destrancar manualmente a porta do condutor inserindo e rodando a chave no canhão da fechadura.

As outras portas podem ser abertas puxando o manípulo interior. A bagageira e a portinhola do depósito de combustível possivelmente não são destrancadas.

Ligando a ignição, o sistema de trancagem anti-roubo é desactivado.

Trancagem manual

Trancar manualmente a porta do condutor inserindo e rodando a chave no canhão da fechadura.

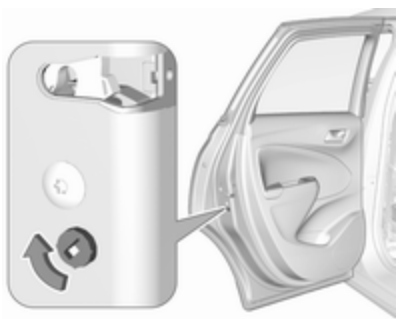

Para trancar as restantes portas, remover primeiro a cobertura preta inserindo a chave e rodar para a direita.

Inserir a chave na reentrância e mover o trinco para o lado.

Remover a chave e fixar a cobertura preta.

A portinhola do depósito de combustível e a porta da bagageira possivelmente não são trancadas.

Trancar automaticamente as portas

Fecho automático no fim da deslocação

Este sistema permite a trancagem automática das portas logo que o veículo atinja uma velocidade superior a 10 km/h.

Se uma das portas ou a bagageira estiverem abertas, o fecho centralizado automático não funcionará. Isso é sinalizado através do som de reação das fechaduras, acompanhado da iluminação do símbolo no painel de instrumentos, um aviso sonoro e uma mensagem de alerta.

Pode ativar e desativar esta função de forma permanente. Com a ignição ligada, prima até ser emitido um aviso sonoro e apresentada uma mensagem correspondente.

O estado do sistema permanece na memória ao desligar a ignição.

Retrancagem automática após destrancagem

Esta funcionalidade tranca automaticamente todas as portas, a bagageira e a portinhola do depósito de combustível breves instantes depois de destrancar com o controlo à distância ou a chave eletrónica, desde que nenhuma porta tenha sido aberta.

Dispositivo de segurança para crianças

⚠ Aviso

Utilizar os fechos de segurança para crianças sempre que estejam crianças nos bancos traseiros.

Dispositivo mecânico de segurança para crianças

Rodar o dispositivo vermelho de segurança para crianças nas portas traseiras para a posição horizontal, com o auxílio de uma chave. A porta não pode ser aberta do interior.

Para desactivar, rodar o dispositivo de segurança para crianças para a posição vertical.

Dispositivo elétrico de segurança para crianças

Sistema acionado remotamente para impedir a abertura das portas traseiras através dos respetivos comandos interiores e o uso dos vidros traseiros elétricos.

Ligar

Premir 🔒. A luz indicadora no botão acende-se, acompanhada de uma mensagem de confirmação. Esta luz avisadora permanece acesa até o dispositivo de segurança para crianças ser desligado.

Desligar

Pressionar novamente o botão 🔒. A luz avisadora no botão apaga-se, acompanhada de uma mensagem de confirmação. Esta luz avisadora permanece acesa enquanto o dispositivo de segurança para crianças estiver ligado.

Portas

Bagageira

Porta da bagageira

Abrir

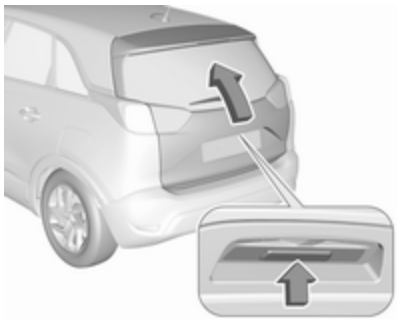

Depois de destrancar, premir o interruptor táctil por cima da chapa de matrícula e abrir a porta da bagageira.

Fechar

Utilizar o manípulo interior.

Não premir o interruptor táctil ao fechar, pois isso destrancará novamente a porta da bagageira.

Sistema de fecho centralizado ⇨ 26.

Dicas gerais para funcionar com a porta da bagageira

⚠ Perigo
Não conduzir com a porta traseira aberta ou mal fechada, por exemplo ao transportar objectos

volumosos, uma vez que os gases de escape tóxicos, que são invisíveis e inodoros, podem entrar no veículo. Isto pode causar perda de consciência ou até mesmo morte.

Atenção

Antes de abrir a porta da bagageira, verificar a existência de obstruções a nível superior, por exemplo, a porta da garagem, para evitar danificar a porta da bagageira. Verifique sempre a área de movimentação acima e por trás da porta traseira.

Advertência
A montagem de determinados acessórios pesados na porta da retaguarda pode afectar a capacidade de a porta se manter aberta.

Advertência
Com temperaturas exteriores baixas, a porta da bagageira poderá não se abrir completamente sozinha. Neste caso, levantar a porta da bagageira manualmente até à respetiva posição final.

Segurança do veículo

Proteção antirroubo

⚠Aviso

Não utilizar o sistema se estiverem pessoas no veículo! Não é possível destrancar as portas a partir do interior.

O sistema tranca todas as portas. As portas têm de estar todas fechadas, caso contrário o sistema não pode ser activado.

Destrancar o veículo desactiva o sistema de trancagem anti-roubo mecânico. Tal não é possível com o botão do fecho centralizado.

Activação

Premir 🔒 duas vezes no comando à distância no radiotelecomando no intervalo de cinco segundos.

Sistema de alarme antirroubo

O sistema de alarme anti-roubo está associado ao sistema de fecho anti--roubo.

Monitoriza:

- portas, porta da bagageira, capô
- habitáculo incluindo bagageira adjacente
- inclinação do veículo, p. ex. se for elevado
- ignição

Activação

Todas as portas devem estar fechadas e a chave eletrónica não deve ficar no veículo. Caso contrário, não é possível activar o sistema.

- Radiotelecomando: activado automaticamente 30 segundos após a trancagem do veículo premindo 🔒 uma vez.
- Chave eletrónica: ativada automaticamente 30 segundos após a trancagem do veículo pressionando com um dedo ou o polegar num dos manípulos das portas dianteiras, nas respetivas marcas.

- Radiotelecomando ou chave eletrónica: diretamente premindo 🔒 duas vezes no espaço de 5 segundos.
- Chave electrónica com trancagem passiva activada: activada brevemente após a trancagem passiva.

Advertência
Alterações no interior do veículo tal como a utilização de protecções para os bancos e a abertura de janelas, podem prefudicar o funcionamento da monitorização do habitáculo.

Activação sem monitorização do habitáculo e inclinação do veículo

Desligar a monitorização do habitáculo e da inclinação do veículo quando são deixados animais no veículo, devido ao grande volume de sinais ultrasónicos ou movimentos que façam disparar o alarme. Desligar também quando o veículo está num transbordador (ferry) ou comboio.

1. Fechar a porta da bagageira, o capot e as janelas.
2. Premir . O LED no botão acende-se durante um período máximo de 10 minutos.
3. Fechar as portas.
4. Activar o sistema de alarme anti--roubo.

Mensagem de estado é visualizada no Centro de Informação do Condutor.

Indicação

O LED no botão do fecho centralizado pisca se o sistema de alarme antirroubo estiver ativado.

Dirigir-se a uma oficina em caso de avarias.

Desactivação

Comando à distância via rádio: Destrancar o veículo premindo desactiva o sistema de alarme anti--roubo.

Sistema de chave electrónica: Destrancar o veículo pressionando um dos manípulos das portas dianteiras, nas respetivas marcas, desativa o sistema de alarme antirroubo.

A chave electrónica deve estar no exterior do veículo, num raio de aproximadamente 1 metro do lado da porta em causa.

O sistema não é desactivado ao destrancar a porta do condutor com a chave ou com o botão do fecho centralizado no habitáculo.

Alarme

Quando accionado, ouve-se a buzina do alarme e as luzes de aviso de perigo ficam intermitentes simultaneamente. O número e duração dos sinais da emissão de alarme estão estipulados por lei.

O sistema de alarme antirroubo pode ser desativado apenas premindo 🔓, premindo o interruptor no manípulo da porta com chave eletrónica ou ligando a ignição.

O sistema de alarme antirroubo pode ser desativado premindo 🔓, premindo um dos manípulos das portas dianteiras, nas respetivas marcas, com chave eletrónica ou ligando a ignição.

Um alarme accionado, que não tenha sido interrompido pelo condutor, será indicado pelas luzes de emergência. Estas piscarão rapidamente três vezes na próxima vez que o veículo for destrancado com o radiotelecomando. Além disso, é apresentada uma mensagem de aviso no Centro de Informação do Condutor após a ligação da ignição. Mensagens do veículo ⇨ 105.

Se for necessário desligar a bateria do veículo (por exemplo para trabalhos de manutenção), a sirene do alarme tem de ser desactivada da seguinte maneira: ligar e desligar a ignição, depois desligar a bateria do veículo dentro de 15 segundos.

Imobilizador eletrónico

O sistema faz parte do interruptor da ignição e verifica se o veículo pode ser ligado com a chave que está a ser usada.

O imobilizador é accionado automaticamente depois de a chave ter sido retirada da ignição.

Advertência
As etiquetas de identificação por radiofrequência (RFID) poderão causar interferência com a chave. Não colocá-la perto da chave ao ligar o veículo.

Advertência
O imobilizador não tranca as portas. Depois de sair do veículo, deve-se trancar sempre o veículo e activar o sistema de alarme ⇨ 26, ⇨ 34.

Espelhos retrovisores exteriores

Convexos

O espelho retrovisor exterior convexo do lado do condutor contém uma zona esférica e reduz os ângulos mortos. A forma do espelho retrovisor faz com que os objectos pareçam mais pequenos, o que afectará a capacidade de calcular as distâncias.

Aviso de ângulo morto ⇨ 172.

Ajuste elétrico

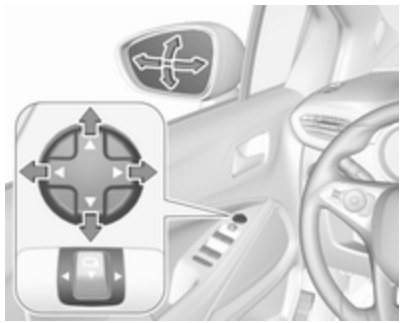

Selecionar o espelho retrovisor exterior relevante empurrando o botão do espelho para a esquerda ou para a direita.

Depois, rodar o comando para regular o espelho retrovisor.

Espelhos retrovisores rebatíveis

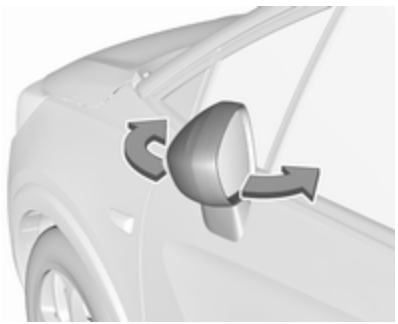

Para segurança de peões, os espelhos retrovisores exteriores serão rebatidos ao sofrerem um embate forte. Reposicionar o espelho retrovisor aplicando uma ligeira pressão na caixa do espelho.

Articulação eléctrica

Puxar o botão do espelho retrovisor para trás. Ambos os retrovisores exteriores recolherão.

Puxar o botão do espelho retrovisor novamente para trás para reverter ambos os espelhos retrovisores exteriores para as respetivas posições originais.

Se um espelho retrovisor exterior com função elétrica for colocado manualmente na posição de condução, puxar o botão do espelho retrovisor para trás só colocará eletricamente o outro espelho na posição de condução.

Espelhos retrovisores aquecidos

Premir REAR para accionar.

O desembaciamento funciona com o motor a trabalhar e é desligado automaticamente após um curto período de tempo.

Óculo traseiro com desembaciador ⇨ 40.

Espelho retrovisor interior

Função manual de antiencandeamento

Para reduzir o encandeamento, ajustar a alavanca na parte inferior da caixa do espelho retrovisor.

Função automática de antiencandeamento

O encandeamento por veículos que se deslocam atrás é automaticamente reduzido.

Janelas

Para-brisas

Auto-colantes no pára-brisas

Não colocar auto-colantes, tal como auto-colantes das auto-estradas ou semelhantes no pára-brisas, na área do espelho retrovisor interior. Caso contrário a zona de detecção do sensor e a área de visão da câmara no encaixe do espelho retrovisor poderia ficar restringida.

Substituição do para-brisas

Atenção

Se o veículo estiver equipado com um sensor da câmara de visão frontal para os sistemas de apoio ao condutor, é muito importante que qualquer substituição do para-brisas seja realizada precisamente de acordo com as especificações da Opel. Caso contrário, estes sistemas poderão não funcionar corretamente e há

um risco de comportamento inesperado e/ou de apresentação de mensagens destes sistemas.

Atenção

Se o veículo estiver equipado com um Mostrador Head-up, é muito importante que qualquer substituição do para-brisas seja realizada precisamente de acordo com as especificações da Opel. Caso contrário, o sistema poderá não funcionar corretamente e a imagem poderá parecer desfocada.

Acionamento eletrónico dos vidros

⚠Aviso

Cuidado ao accionar os vidros eléctricos. Risco de lesão, principalmente para crianças.

Se estiverem crianças nos bancos traseiros, accione o sistema de segurança para crianças nos vidros eléctricos.

Observar os vidros com atenção ao fechá-los. Assegurar-se de que não fica nada preso nos vidros durante o movimento dos mesmos.

Ligar a ignição para accionamento electrónico dos vidros.

Accionar o interruptor para o vidro respectivo empurrando para abrir e puxando para fechar.

Empurrar ou puxar cuidadosamente até ao primeiro batente: o vidro desloca-se para cima ou para baixo enquanto o interruptor é accionado.

Empurrar ou puxar firmemente para o segundo batente e em seguida soltar: a janela sobe ou desce automaticamente com a função de segurança ativada. Para parar o movimento, accionar o interruptor mais uma vez na mesma direcção.

Função de segurança

Se o vidro encontrar resistência acima da linha intermédia da janela durante o fecho automático, o movimento de fecho é interrompido imediatamente e aberto de novo.

Função de segurança de correcção de velocidade

Caso seja difícil fechar o vidro devido a gelo ou outra situação semelhante, ligar a ignição. depois puxar o interruptor até ao primeiro batente e manter. O vidro desloca-se para cima sem a função de segurança activada. Para parar o movimento, soltar o interruptor.

Sistema de segurança para crianças dos vidros traseiros

Premir para desactivar os vidros eléctricos das portas traseiras; o LED acende-se. Para accionar pressionar novamente .

Accionar os vidros a partir do exterior do veículo

As janelas podem ser operadas remotamente do lado de fora do veículo.

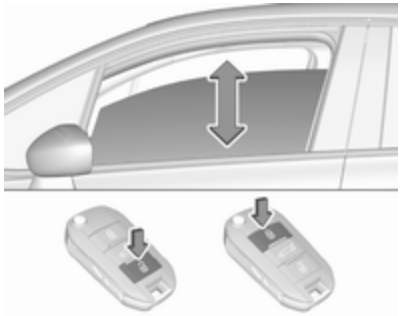

Premir continuamente para abrir as janelas.

Premir continuamente para fechar as janelas.

Solte o botão para parar o movimento do vidro.

Se os vidros estiverem totalmente abertos ou fechados, as luzes de emergência piscam duas vezes.

Sobrecarga

Se os vidros forem accionados repetidamente dentro de um espaço de tempo curto, o funcionamento do vidro é desactivado durante algum tempo.

Inicialização dos vidros eléctricos

Se as janelas não puderem ser fechadas automaticamente (ou seja, depois de desligar a bateria do veículo), é apresentada uma mensagem de aviso no Centro de Informação do Condutor.

Mensagens do veículo ⇨ 105.

Accionar a electrónica dos vidros da seguinte maneira:

1. Fechar as portas.
2. Ligar a ignição.
3. Puxar o interruptor até a janela se fechar e continuar a puxar durante mais 2 segundos.
4. Empurrar o interruptor até a janela se abrir completamente e continuar a empurrar durante mais 2 segundos.
5. Repetir para cada um dos vidros.

Óculo traseiro aquecido

Acionado premindo REAR juntamente com espelhos retrovisores exteriores aquecidos.

O desembaciamento funciona com o motor a trabalhar e é desligado automaticamente após um curto período de tempo.

Dependendo do sistema de climatização, REAR encontra-se numa posição diferente.

Sistemas de climatização ⇨ 123.

Veículos com sistema de aquecimento e ventilação ou sistema de ar condicionado

Veículos com climatização automática eletrónica

Para-brisas aquecido

Acionado premindo . O LED no botão acende-se.

O desembaciamento funciona com o motor a trabalhar e é desligado automaticamente após um curto período de tempo.

Dependendo do sistema de climatização, encontra-se numa posição diferente.

Veículos com climatização automática eletrónica

Veículos com sistema de ar condicionado

Palas para-sol

As palas pára-sol podem ser colocadas para baixo ou rodadas para o lado para impedir o encadeamento.

As coberturas dos espelhos retrovisores devem estar fechadas durante a condução.

Um suporte para cartões encontra-se na parte de trás da pala pára-sol.

Tejadilho

Teto de abrir

Não colar quaisquer autocolantes no tejadilho. Não cobrir o veículo com um encerado.

Persiana

A persiana é accionada electricamente.

Premir ⊡ levemente até ao primeiro batente na parte traseira: a persiana é aberta enquanto o interruptor é acionado.

Premir ⊡ com firmeza até ao segundo batente na parte traseira e, depois, soltar: a persiana é aberta enquanto o interruptor é acionado.

Premir ⊡ levemente até ao primeiro batente na parte dianteira: a persiana é fechada enquanto o interruptor é acionado.

Premir ⊡ com firmeza até ao segundo batente na parte dianteira e, depois, soltar: a persiana é fechada enquanto o interruptor é acionado.

Função de segurança

Se a persiana encontrar resistência durante o fecho automático, pára imediatamente e abre de novo.

Função em standby

Com o interruptor da ignição na posição **1** a persiana fica operacional ⇨ 137.

Inicialização após uma falha de energia

Após uma falha de energia, pode ser possível realizar apenas uma abertura limitada da persiana. Inicializar o sistema da seguinte maneira:

1. Rodar a chave na ignição para a posição 1.
2. Se premir duas vezes levemente até ao primeiro batente na parte traseira, a persiana abre ligeiramente.
3. Se premir de imediato duas vezes levemente até ao primeiro batente na parte dianteira, a persiana fecha ligeiramente.

   Depois do passo 3, a persiana fica no modo de inicialização sem a função de segurança.
4. Se premir levemente até ao primeiro batente na parte traseira, a persiana é totalmente aberta.
5. Se premir levemente até ao primeiro batente na parte dianteira, a persiana é totalmente fechada.

Depois deste procedimento a persiana fica inicializada com a função de segurança activada.

Se for premido com firmeza até ao segundo batente durante a inicialização, o procedimento é cancelado.

Bancos, sistemas de segurança

Encostos de cabeça **44**
Bancos dianteiros **45**
Posição dos bancos 45
Ajuste dos bancos 46
Apoio de braços 48
Aquecimento 48
Bancos traseiros **49**
Apoio de braços 50
Cintos de segurança **50**
Cinto de segurança de três pontos 51
Sistema de airbags **53**
Sistema do airbag frontal 57
Sistema de airbag lateral 57
Sistema de airbag de cortina 58
Desativação de airbag 58
Sistemas de segurança para crianças **60**
Sistemas de retenção para crianças 60
Locais de montagem dos sistemas de segurança para crianças 63

Encostos de cabeça

Posição

⚠ Aviso

Conduzir apenas com o encosto de cabeça na posição correcta.

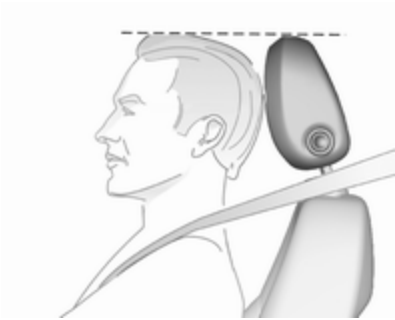

A face superior do encosto de cabeça deverá encontrar-se ao nível superior da cabeça. Se tal não for possível, no caso de passageiros muito altos, colocar o encosto na posição mais alta possível e no caso de passageiros baixos, colocar na posição mais baixa.

Encostos de cabeça nos bancos dianteiros

Regulação da altura

Premir o botão de libertação, ajustar a altura, engatar.

Encostos de cabeça dos bancos traseiros

Regulação da altura

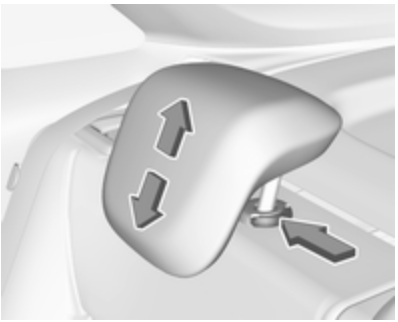

Puxar o encosto de cabeça para cima ou pressionar o trinco para libertar e empurrar o encosto de cabeça para baixo.

Bancos dianteiros

Posição dos bancos

⚠ Aviso

Conduzir apenas com o banco bem ajustado.

⚠ Perigo

Não se sentar a menos de 25 cm do volante, a fim de permitir a ativação segura do airbag.

⚠ Aviso

Nunca ajuste os bancos ao conduzir, uma vez que poderão mover-se de forma incontrolável.

- Encoste o traseiro o mais possível ao encosto do banco. Ajustar a distância entre o banco e os pedais de forma que as pernas fiquem ligeiramente em ângulo ao carregar completamente nos pedais. Deslizar o banco dianteiro do passageiro o mais para trás possível.
- Colocar o assento suficientemente alto para ter uma boa visão a toda a volta e para conseguir ver todos os instrumentos. Deve haver pelo menos um palmo entre a cabeça e o chassis do tejadilho. As

pernas devem ficar assentes ligeiramente sobre o banco sem exercerem pressão no banco.

- Sentar-se com os ombros o mais possível encostados para trás. Definir a inclinação do encosto do banco traseiro para que seja possível alcançar facilmente o volante com os braços ligeiramente dobrados. Manter os ombros em contacto com o encosto do banco ao rodar o volante. Não colocar o encosto do banco demasiado para trás. Aconselhamos uma inclinação máxima de aproximadamente 25°.
- Ajustar o banco e o volante de forma que o pulso assente no cimo do volante, enquanto o braço fica completamente estendido e os ombros assentam no encosto do banco.
- Ajustar o volante ⇨ 78.
- Ajustar o encosto de cabeça ⇨ 44.
- Ajustar o apoio das pernas de forma a existir um espaço de cerca de dois dedos entre a extremidade do banco e curva do joelho.
- Ajustar o apoio lombar de modo que suporte a forma natural da coluna vertebral.

Ajuste dos bancos

Conduzir sempre com os bancos e encostos engatados.

Ajuste longitudinal

Puxar o manípulo, deslizar o banco, largar o manípulo. Tentar mover o banco para trás e para a frente para garantir que está travado na posição.

Inclinação do encosto do banco

Rodar roda de ajuste. Não se apoiar no encosto do banco quando se estiver a proceder ao ajuste.

Altura dos bancos

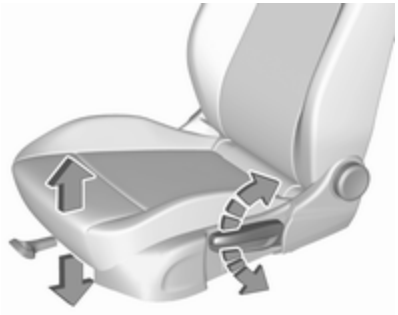

Movimento de bombeio da alavanca

para cima : mais alto
para baixo : mais baixo

Inclinação dos bancos

Premir o interruptor

banco superior : extremidade dianteira mais alta
assento inferior : extremidade dianteira mais baixa

Apoio lombar

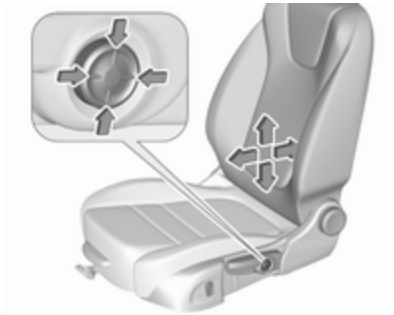

Ajustar o apoio lombar usando o interruptor de quatro vias para o adaptar às necessidades pessoais.

Deslocar o apoio para cima e para baixo: pressionar interruptor para cima ou para baixo.

Aumentar e diminuir o apoio: pressionar o interruptor para a frente ou para trás.

Suporte para as pernas ajustável

Puxar a alavanca e deslizar o apoio para as pernas.

Apoio de braços

O apoio de braços pode ser levantado.

Aquecimento

Ajustar o aquecimento para a regulação pretendida premindo ⸙ do banco respectivo uma ou mais vezes. O indicador de controlo no botão indica a regulação.

Não se recomenda a utilização prolongada da definição mais elevada para pessoas com pele sensível.

O aquecimento do banco está operacional quando o motor está a trabalhar.

Durante um Autostop, o aquecimento dos assentos também está operacional.

Sistema Start/Stop ⇨ 142.

Bancos traseiros

Ajuste longitudinal

Nos veículos com bancos traseiros deslizantes, as duas partes do banco traseiro podem ser deslocadas individualmente para a frente ou para trás.

⚠Aviso

Os encostos dos bancos devem estar completamente levantados ou rebatidos para poderem ser encaixados nas calhas de guia.

Conduzir apenas com os bancos encaixados nas calhas de guia.

Encostos rebatíveis ⇨ 68.

⚠Aviso

Nunca ajuste os bancos ao conduzir, uma vez que poderão mover-se de forma incontrolável.

Puxar o manípulo, deslizar o banco, soltar o manípulo e deixar que o banco encaixe.

Os bancos podem ser encaixados em posições intermédias.

Apoio de braços

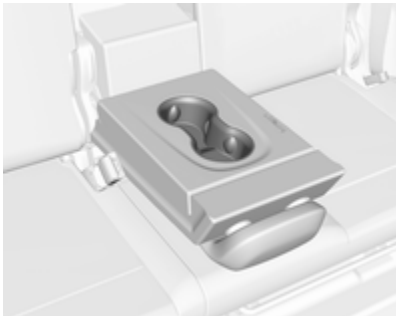

O apoio de braços contém suportes para bebidas.

Apoio de braços rebatível ⇨ 68.

Cintos de segurança

Os cintos bloqueiam durante acelerações ou desacelerações bruscas do veículo, mantendo os ocupantes na posição sentada. Assim, o risco de ferimento é consideravelmente reduzido.

⚠Aviso

Apertar o cinto de segurança antes de cada viagem.

Na eventualidade de um acidente, os ocupantes que não usem cintos de segurança põem em perigo a vida dos restantes ocupantes e a sua própria integridade física.

Os cintos de segurança estão concebidos para serem utilizados apenas por uma pessoa de cada vez. Sistema de segurança para crianças ⇨ 60.

Periodicamente, verificar todos os componentes do cinto de segurança para ver se funcionam bem, não apresentam danos nem sujidade.

Os componentes danificados devem ser substituídos. Após um acidente, os cintos de segurança e os pré--tensores devem ser substituídos por uma oficina.

Advertência
Certificar-se de que os cintos não são danificados por sapatos ou objectos com arestas vivas, nem ficam presos. Evitar sujar os carretos de inércia dos cintos.

Aviso do cinto de segurança

Cada banco está equipado com um aviso do cinto de segurança, indicado por uma luz de aviso para o respetivo banco na consola do tejadilho ⇨ 92.

Limitadores de força nos cintos

A pressão sobre o corpo é reduzida por uma libertação gradual do cinto durante uma colisão.

Pré-tensores dos cintos

Em caso de colisão frontal, traseira ou lateral de uma certa gravidade, os cintos de segurança dianteiros e traseiros são apertados. Os cintos de segurança dianteiros são apertados por dois pré-tensores por banco. Os cintos de segurança traseiros exteriores são apertados por um pré--tensor por banco.

⚠Aviso

O manuseamento incorrecto (por exp. desmontagem ou instalação de cintos) pode fazer accionar os pré-tensores dos cintos.

O disparo dos os pré-tensores é indicado pelo acendimento permanente do indicador de controlo ⇨ 93.

Os pré-tensores accionados têm de ser substituídos por uma oficina. Os pré-tensores dos cintos só podem ser accionados uma vez.

Advertência
Não colar ou montar acessórios ou outros objectos que possam interferir com o funcionamento dos pré-tensores dos cintos de segurança. Não fazer quaisquer alterações nos componentes dos pré-tensores dos cintos de segurança, uma vez que isto invalida a autorização de utilização do respetivo veículo.

Cinto de segurança de três pontos

Apertar

Puxar o cinto do enrolador, colocá-lo na diagonal sobre o corpo, sem torcer e inserir a lingueta no fecho. Apertar a faixa do cinto que passa pelo abdómen regularmente enquanto conduz, puxando a faixa que passa pelo ombro.

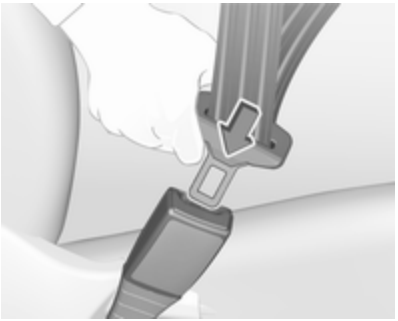

Vestuário largo ou volumoso impede que o cinto fique bem ajustado ao corpo. Não colocar objectos, como por exemplo, malas de mão ou telemóveis, entre o cinto e o corpo.

⚠ Aviso

O cinto não deve ficar assente sobre objectos rígidos ou frágeis que estejam em bolsos do vestuário.

Aviso do cinto de segurança ⇨ 92.

Desapertar

Para desapertar o cinto de segurança, pressionar o botão vermelho no fecho do cinto.

Cinto de segurança do banco central da segunda fila de bancos

O banco central está equipado com um cinto de segurança de três pontos especial.

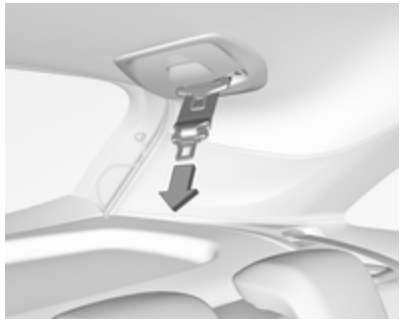

Retirar e puxar as linguetas de fecho junto com o cinto do suporte do cinto no tecto.

Inserir a lingueta de fecho inferior no fecho do lado esquerdo (**1**) no banco central. Encaminhar a lingueta de fecho superior com o cinto sobre a área abdominal e o ombro (sem torcer) e inseri-la no fecho do lado direito (**2**) no banco central.

Para desapertar o cinto de segurança, primeiro pressionar o botão no fecho do lado direito (**2**) e retirar a placa de engate superior. Depois, pressionar o botão no fecho do lado esquerdo (**1**) e retirar a lingueta de fecho inferior. O cinto de segurança enrola automaticamente.

Utilização do cinto de segurança durante a gravidez

⚠Aviso

A faixa que passa pelo abdómen deve ser colocada o mais abaixo possível, por cima da pélvis para evitar pressão sobre o abdómen.

Sistema de airbags

O sistema de airbag é composto por uma variedade de sistemas individuais, conforme a abrangência do equipamento.

Quando accionados, os airbags são insuflados em milésimas de segundo. São também rapidamente desinsuflados, o que faz com que muitas vezes nem sejam notados durante uma colisão.

⚠Aviso

Se forem manuseados incorretamente, os sistemas de airbags podem ser acionados de forma explosiva.

Advertência
Os sistemas electrónicos dos airbags e dos pré-tensores dos cintos encontram-se na área da consola central. Não colocar objectos magnéticos nessa área.

Não colar nada nas tampas dos airbags nem tapá-las com outros materiais. Mandar substituir as coberturas danificadas numa oficina.

Cada airbag é accionado uma só vez. Os airbags accionados devem ser substituídos por uma oficina. Além disso, poderá ser necessário mandar substituir o volante, o painel de instrumentos, partes do apainelamento, as borrachas das portas, manípulos e bancos.

Não fazer alterações no sistema de airbags, pois isso invalida a autorização de utilização.

Quando os airbags enchem, os gases quentes que saem podem provocar queimaduras.

Indicador de controlo do sistema de airbags ⇨ 93.

Sistemas de retenção para crianças no banco de passageiro dianteiro com sistemas de airbags

Aviso de acordo com ECE R94.02:

EN: NEVER use a rearward-facing child restraint on a seat protected by an ACTIVE AIRBAG in front of it; DEATH or SERIOUS INJURY to the CHILD can occur.

DE: Nach hinten gerichtete Kindersitze NIEMALS auf einem Sitz verwenden, der durch einen davor befindlichen AKTIVEN AIRBAG geschützt ist, da dies den TOD oder SCHWERE VERLETZUNGEN DES KINDES zur Folge haben kann.

FR: NE JAMAIS utiliser un siège d'enfant orienté vers l'arrière sur un siège protégé par un COUSSIN GONFLABLE ACTIF placé devant lui, sous peine d'infliger des BLESSURES GRAVES, voire MORTELLES à l'ENFANT.

ES: NUNCA utilice un sistema de retención infantil orientado hacia atrás en un asiento protegido por un AIRBAG FRONTAL ACTIVO. Peligro de MUERTE o LESIONES GRAVES para el NIÑO.

RU: ЗАПРЕЩАЕТСЯ устанавливать детское удерживающее устройство лицом назад на сиденье автомобиля, оборудованном фронтальной подушкой безопасности, если ПОДУШКА НЕ ОТКЛЮЧЕНА! Это может привести к СМЕРТИ или СЕРЬЕЗНЫМ ТРАВМАМ РЕБЕНКА.

NL: Gebruik NOOIT een achterwaarts gericht kinderzitje op een stoel met een ACTIEVE AIRBAG ervoor, om DODELIJK of ERNSTIG LETSEL van het KIND te voorkomen.

DA: Brug ALDRIG en bagudvendt autostol på et forsæde med AKTIV AIRBAG, BARNET kan komme i LIVSFARE eller komme ALVORLIGT TIL SKADE.

SV: Använd ALDRIG en bakåtvänd barnstol på ett säte som skyddas med en framförvarande AKTIV AIRBAG. DÖDSFALL eller ALLVARLIGA SKADOR kan drabba BARNET.

FI: ÄLÄ KOSKAAN sijoita taaksepäin suunnattua lasten turvaistuinta istuimelle, jonka edessä on AKTIIVINEN TURVATYYNY, LAPSI VOI KUOLLA tai VAMMAUTUA VAKAVASTI.

NO: Bakovervendt barnesikringsutstyr må ALDRI brukes på et sete med AKTIV KOLLISJONSPUTE foran, da det kan føre til at BARNET utsettes for LIVSFARE og fare for ALVORLIGE SKADER.

PT: NUNCA use um sistema de retenção para crianças voltado para trás num banco protegido com um AIRBAG ACTIVO na frente do mesmo, poderá ocorrer a PERDA DE VIDA ou FERIMENTOS GRAVES na CRIANÇA.

IT: Non usare mai un sistema di sicurezza per bambini rivolto all'indietro su un sedile protetto da AIRBAG ATTIVO di fronte ad esso: pericolo di MORTE o LESIONI GRAVI per il BAMBINO!

EL: ΠΟΤΕ μη χρησιμοποιείτε παιδικό κάθισμα ασφαλείας με φορά προς τα πίσω σε κάθισμα που προστατεύεται από μετωπικό ΕΝΕΡΓΟ ΑΕΡΟΣΑΚΟ, διότι το παιδί μπορεί να υποστεί ΘΑΝΑΣΙΜΟ ή ΣΟΒΑΡΟ ΤΡΑΥΜΑΤΙΣΜΟ.

PL: NIE WOLNO montować fotelika dziecięcego zwróconego tyłem do kierunku jazdy na fotelu, przed którym znajduje się WŁĄCZONA PODUSZKA POWIETRZNA. Niezastosowanie się do tego zalecenia może być przyczyną ŚMIERCI lub POWAŻNYCH OBRAŻEŃ u DZIECKA.

TR: Arkaya bakan bir çocuk emniyet sistemini KESİNLİKLE önünde bir AKTİF HAVA YASTIĞI ile korunmakta olan bir koltukta kullanmayınız. ÇOCUK ÖLEBİLİR veya AĞIR ŞEKİLDE YARALANABİLİR.

UK: НІКОЛИ не використовуйте систему безпеки для дітей, що встановлюється обличчям назад, на сидінні з УВІМКНЕНОЮ ПОДУШКОЮ БЕЗПЕКИ, інакше це може призвести до СМЕРТІ чи СЕРЙОЗНОГО ТРАВМУВАННЯ ДИТИНИ.

HU: SOHA ne használjon hátrafelé néző biztonsági gyerekülést előlről AKTÍV LÉGZSÁKKAL védett ülésen, mert a GYERMEK HALÁLÁT vagy KOMOLY SÉRÜLÉSÉT okozhatja.

HR: NIKADA nemojte koristiti sustav zadržavanja za djecu okrenut prema natrag na sjedalu s AKTIVNIM ZRAČNIM JASTUKOM ispred njega, to bi moglo dovesti do SMRTI ili OZBILJNJIH OZLJEDA za DIJETE.

SL: NIKOLI ne nameščajte otroškega varnostnega sedeža, obrnjenega v nasprotni smeri vožnje, na sedež z

AKTIVNO ČELNO ZRAČNO BLAZINO, saj pri tem obstaja nevarnost RESNIH ali SMRTNIH POŠKODB za OTROKA.

SR: NIKADA ne koristiti bezbednosni sistem za decu u kome su deca okrenuta unazad na sedištu sa AKTIVNIM VAZDUŠNIM JASTUKOM ispred sedišta zato što DETE može da NASTRADA ili da se TEŠKO POVREDI.

MK: НИКОГАШ не користете детско седиште свртено наназад на седиште заштитено со АКТИВНО ВОЗДУШНО ПЕРНИЧЕ пред него, затоа што детето може ДА ЗАГИНЕ или да биде ТЕШКО ПОВРЕДЕНО.

BG: НИКОГА не използвайте детска седалка, гледаща назад, върху седалка, която е защитена чрез АКТИВНА ВЪЗДУШНА ВЪЗГЛАВНИЦА пред нея - може да се стигне до СМЪРТ или СЕРИОЗНО НАРАНЯВАНЕ на ДЕТЕТО.

RO: Nu utilizați NICIODATĂ un scaun pentru copil îndreptat spre partea din spate a mașinii pe un scaun protejat de un AIRBAG ACTIV în fața sa; acest lucru poate duce la DECESUL sau VĂTĂMAREA GRAVĂ a COPILULUI.

CS: NIKDY nepoužívejte dětský zádržný systém instalovaný proti směru jízdy na sedadle, které je chráněno před sedadlem AKTIVNÍM AIRBAGEM. Mohlo by dojít k VÁŽNÉMU PORANĚNÍ nebo ÚMRTÍ DÍTĚTE.

SK: NIKDY nepoužívajte detskú sedačku otočenú vzad na sedadle chránenom AKTÍVNYM AIRBAGOM, pretože môže dôjsť k SMRTI alebo VÁŽNYM ZRANENIAM DIEŤAŤA.

LT: JOKIU BŪDU nemontuokite atgal atgręžtos vaiko tvirtinimo sistemos sėdynėje, prieš kurią įrengta AKTYVI ORO PAGALVĖ, nes VAIKAS GALI ŽŪTI arba RIMTAI SUSIŽALOTI.

LV: NEKĀDĀ GADĪJUMĀ neizmantojiet uz aizmuguri vērstu bērnu sēdeklīti sēdvietā, kas tiek aizsargāta ar tās priekšā uzstādītu AKTĪVU DROŠĪBAS SPILVENU, jo pretējā gadījumā BĒRNS var gūt SMAGAS TRAUMAS vai IET BOJĀ.

ET: ÄRGE kasutage tahapoole suunatud lapseturvaistet istmel, mille ees on AKTIIVSE TURVAPADJAGA kaitstud iste, sest see võib põhjustada LAPSE SURMA või TÕSISE VIGASTUSE.

MT: QATT tuża trażżin għat-tfal li jħares lejn in-naħa ta' wara fuq sit protett b'AIRBAG ATTIV quddiemu; dan jista' jikkawża l-MEWT jew ĠRIEĦI SERJI lit-TFAL.

GA: Ná húsáid srian sábháilteachta linbh cúil RIAMH ar shuíochán a bhfuil mála aeir ag feidhmiú os a chomhair. Tá baol BÁIS nó GORTÚ DONA don PHÁISTE ag baint leis.

Além do aviso exigido pela norma ECE R94.02, por razões de segurança um sistema de retenção para crianças virado para a frente apenas deve ser utilizado de acordo com as instruções e restrições indicadas na tabela ⇨ 63.

A etiqueta do airbag está situada de ambos os lados da pala pára-sol do passageiro dianteiro.

Desactivação de airbag ⇨ 58.

Sistema do airbag frontal

O sistema de airbags dianteiros é composto por um airbag no volante e um no painel de instrumentos no lado do passageiro dianteiro. Esses airbags podem ser identificados pela palavra **AIRBAG**.

O sistema de airbag dianteiro dispara no caso de impacto frontal de determinada gravidade. A ignição tem de estar ligada.

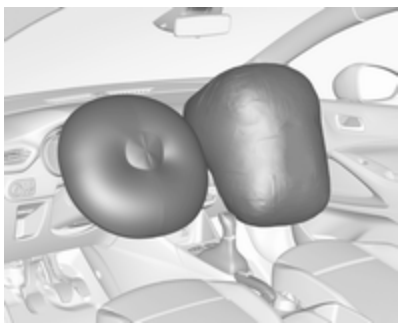

Os airbags cheios amortecem o impacto, reduzindo consideravelmente o risco de ferimentos na parte superior do corpo e cabeça dos passageiros da frente.

⚠Aviso

A protecção só é a ideal se o banco estiver na posição correcta.

Posição do banco ⇨ 45.

Manter a área de insuflação do airbag sem obstruções.

Colocar o cinto de segurança correctamente e apertá-lo bem. Só então os airbags estão aptos a disponibilizar protecção.

Sistema de airbag lateral

O sistema de airbag lateral consiste num airbag em cada encosto dos bancos dianteiros. Esses airbags podem ser identificados pela palavra **AIRBAG**.

O sistema de airbag lateral dispara no caso de impacto lateral de determinada gravidade. A ignição tem de estar ligada.

Os airbags cheios amortecem o impacto, reduzindo consideravelmente o risco de ferimentos na parte superior do corpo e da pélvis, no caso de colisão lateral.

⚠Aviso

Manter a área de insuflação do airbag sem obstruções.

Advertência
Utilizar apenas capas de bancos aprovadas para o veículo em questão. Ter cuidado para não tapar os airbags.

Sistema de airbag de cortina

O sistema de airbags de cortina é composto por um airbag montado na estrutura do tejadilho, um de cada lado. Esses airbags podem ser identificados pela palavra **AIRBAG** nos pilares do tejadilho.

O sistema de airbag de cortina dispara no caso de impacto lateral de determinada gravidade. A ignição tem de estar ligada.

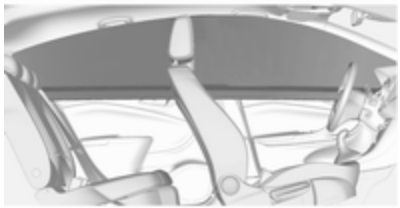

Os airbags cheios amortecem o impacto, reduzindo consideravelmente o risco de ferimentos na cabeça, no caso de impacto lateral.

⚠Aviso

Manter a área de insuflação do airbag sem obstruções.

Os ganchos existentes nas pegas da estrutura do tejadilho são apenas adequados para pendurar peças de roupa leves, sem cabides. Não ter itens nessas peças de vestuário.

Desativação de airbag

O sistema de airbags do passageiro dianteiro deve ser desactivado para o sistema de retenção para crianças no banco do passageiro de acordo com as instruções fornecidas na tabela ⇨ 63. O sistema de airbag lateral e os sistemas de airbag de cortina, os pré-tensores do cinto e todos os sistemas de airbag do condutor permanecerão activos.

O sistema de airbag do passageiro da frente pode ser desativado através de um interruptor acionado por chave no painel de instrumentos, do lado do passageiro.

Utilizar a chave de ignição para seleccionar a posição:

OFF : o airbag do passageiro da frente é desactivado e não se encherá no caso de colisão. A luz de aviso OFF fica acesa continuamente na consola central

ON : airbag para passageiro da frente está activo

⚠Perigo

Desactivar o airbag do passageiro apenas em caso de utilização de um sistema de retenção para crianças sujeito às instruções e restrições indicadas na tabela ⇨ 63.

Caso contrário, há o risco de ferimentos fatais para uma pessoa sentada no banco do passageiro dianteiro com o airbag desactivado.

Se a luz de aviso **ON** se acender durante aprox. 60 segundos depois de a ignição ser ligada, o sistema de airbags do passageiro dianteiro disparará em caso de colisão.

Se a luz de aviso **OFF** se acender depois de a ignição ser ligada, o sistema de airbags do passageiro dianteiro está desativado. Permanece acesa enquanto o airbag estiver desativado.

Se ambas as luzes de aviso acenderem simultaneamente, existe uma avaria no sistema. O estado do sistema não é visível, pelo que ninguém deve ocupar o banco do passageiro da frente. Contactar uma oficina imediatamente.

Consultar uma oficina imediatamente, caso nenhuma das luzes de aviso acenda.

Alterar estado apenas quando o veículo está parado com a ignição desligada.

Estado permanece até à próxima mudança.

Indicador de controlo para desactivação de airbag ⇨ 93.

Sistemas de segurança para crianças

Sistemas de retenção para crianças

⚠ Perigo

Em caso de utilização de um sistema de retenção para crianças virado pata trás no banco do passageiro dianteiro, o sistema de airbags do passageiro dianteiro deve ser desactivado. Isto aplica-se igualmente a determinados sistemas de retenção para crianças conforme indicados nas tabelas ⇨ 63.

Desactivação de airbag ⇨ 58.

Etiqueta do airbag ⇨ 53.

Recomendamos um sistema de retenção para crianças que esteja concebido especificamente para o veículo. Para mais informações, contactar a oficina.

Quando está a ser utilizado um sistema de segurança para crianças, é favor ter atenção às instruções de montagem e utilização que se seguem, assim como às fornecidas com o sistema de segurança para crianças.

Cumprir sempre a legislação local ou nacional. Em alguns países, é proibido utilizar sistemas de segurança para crianças em alguns bancos.

O sistema de retenção para crianças pode ser apertado com:

- Cinto de segurança de três pontos
- Suportes ISOFIX
- Ponto de fixação do tirante superior

Cinto de segurança de três pontos

Os sistemas de retenção para crianças podem ser apertados utilizando um cinto de segurança de três pontos.

Suportes ISOFIX

Fixar sistemas de retenção para crianças ISOFIX aprovados para o veículo aos suportes ISOFIX. As posições específicas do veículo para o sistema de retenção para crianças ISOFIX são assinaladas na tabela ISOFIX ⇨ 63.

Os suportes ISOFIX são indicados por uma etiqueta no encosto do banco.

Um sistema de retenção para crianças i-Size é um sistema de retenção para crianças ISOFIX

universal de acordo com o Regulamento N.º 129 das Nações Unidas.

Podem ser utilizados todos os sistemas de retenção para crianças i-Size em qualquer banco de veículo adequado para i-Size, tabela i-Size ⇨ 63.

Deve ser utilizada uma cinta Top--tether ou uma perna de apoio em complemento dos suportes ISOFIX.

Os bancos para crianças i-Size e os bancos de veículo com aprovação i-Size estão marcados com o símbolo i-Size; ver ilustração.

Pontos de fixação do tirante superior

Os pontos de fixação do tirante superior estão identificados com o símbolo para cadeirinha de criança.

Além dos suportes ISOFIX, fixar a precinta do tirante superior nos pontos de fixação do tirante superior.

Os sistemas de retenção para crianças ISOFIX com posições de categoria universal são assinalados na tabela por IUF ⇨ 63.

Seleccionar o sistema correcto

Os bancos traseiros são os mais práticos para instalar um sistema de segurança para crianças.

A criança deve viajar virada para trás até o mais tarde possível. Assim, garante-se que a espinha dorsal da criança, que ainda é muito frágil, fica sujeita a menos pressão no caso de um acidente.

Os sistemas de retenção para crianças adequados cumprem os regulamentos UN/ECE válidos. Verifique a legislação e regulamentação local quanto ao uso obrigatório de sistemas de retenção para crianças.

Os sistemas de retenção para crianças indicados a seguir são recomendados para as seguintes classes de peso:

- Maxi Cosi Cabriofix para grupo 0, grupo 0+
- Duo Plus para grupo I
- Kidfix XP para grupo II/III
- Graco Junior para grupo III

Certificar-se que o sistema de segurança para crianças que vai ser montado é compatível com o tipo de veículo.

Certificar-se de que o local da montagem do sistema de retenção para crianças no veículo é correcto; consultar as tabelas seguintes.

Só permitir que as crianças entrem ou saiam do veículo pelo lado oposto ao trânsito.

Quando o sistema de segurança para crianças não está a ser utilizado, fixar a cadeirinha com um cinto de segurança ou retirá-la do veículo.

Advertência

Não colar nada nos sistemas de segurança para crianças nem tapá--los com outros materiais.

Um sistema de segurança para crianças que tenha sido sujeito a tensão num acidente deve ser substituído.

Locais de montagem dos sistemas de segurança para crianças

Opções previstas para a fixação de um sistema de retenção para crianças com cinto de segurança de três pontos

	No banco do passageiro da frente			
Classe por peso	airbag activado	airbag desactivado	Nos bancos exteriores traseiros	No banco traseiro central
Grupo 0: até 10 kg	X	U[1,2]	U/L[3]	X
Grupo 0+: até 13 kg	X	U[1,2]	U/L[3]	X
Grupo I: de 9 a 18 kg	X	U[1,2]	U/L[3,4]	X
Grupo II: de 15 a 25 kg	U[1,2]	X	U/L[3,4]	X
Grupo III: de 22 a 36 kg	U[1,2]	X	U/L[3,4]	X

U : adequabilidade universal em conjunto com o cinto de segurança de três pontos
L : próprio para sistemas especiais de retenção para crianças das categorias "veículo específico", "restrito" ou "semi--universal". O sistema de retenção para crianças deve ser aprovado para o tipo de veículo específico (consulte a lista de tipos de veículos do sistema de retenção para crianças)
X : nenhum sistema de retenção para crianças autorizado para este grupo de peso
[1] : deslocar o banco para a frente o necessário e regular a inclinação do encosto do banco o necessário para uma posição vertical, no sentido de garantir que o cinto possa correr para a frente a partir do ponto de fixação superior
[2] : deslocar o ajuste da altura do banco para cima o necessário e regular a inclinação do encosto do banco o necessário para uma posição vertical, no sentido de garantir que o cinto fica bem apertado do lado do fecho
[3] : deslocar o respetivo banco dianteiro, situado à frente do sistema de retenção para crianças, para a frente e o banco traseiro deslizante para trás o necessário
[4] : ajustar o encosto de cabeça respetivo conforme pretendido ou remover, se necessário

Opções de montagem permitidas para equipar um sistema de retenção para crianças ISOFIX com suportes ISOFIX

Classe por peso	Classe por altura	Caracterís-tica	No banco do passageiro da frente airbag activado	No banco do passageiro da frente airbag desactivado	Nos bancos exteriores traseiros	No banco traseiro central
Grupo 0: até 10 kg	G	ISO/L2	X	X	X	X
	F	ISO/L1	X	X	X	X
	E	ISO/R1	X	X	IL[1]	X
Grupo 0+: até 13 kg	E	ISO/R1	X	X	IL[1]	X
	D	ISO/R2	X	X	IL[1]	X
	C	ISO/R3	X	X	IL[1]	X
Grupo I: de 9 a 18 kg	D	ISO/R2	X	X	IL[1,2]	X
	C	ISO/R3	X	X	IL[1,2]	X
	B	ISO/F2	X	X	IL, IUF[1,2]	X
	B1	ISO/F2X	X	X	IL, IUF[1,2]	X
	A	ISO/F3	X	X	IL, IUF[1,2]	X
Grupo II: de 15 a 25 kg			X	X	IL[1,2]	X
Grupo III: de 22 a 36 kg			X	X	IL[1,2]	X

IL : adequado para sistemas de retenção especiais ISOFIX das categorias "veículo específico", "restrito" ou "semiuniversal". O sistema de retenção ISOFIX deve estar aprovado para o tipo de veículo específico (consultar a lista de tipos de veículos do sistema de retenção para crianças)

IUF : adequado para sistemas de retenção para crianças virados para a frente ISOFIX de categoria universal aprovados para utilização nesta classe de peso

X : nenhum sistema de retenção para crianças ISOFIX aprovado nesta classe de peso

[1] : deslocar o respetivo banco dianteiro, situado à frente do sistema de retenção para crianças, para a frente e o banco traseiro deslizante para trás o necessário

[2] : ajustar o encosto de cabeça respetivo conforme pretendido ou remover, se necessário

Classe por altura e dispositivo de cadeirinha ISOFIX

A - ISO/F3 : sistema de retenção para crianças virado para a frente para crianças de tamanho máximo na classe de peso dos 9 aos 18 kg

B - ISO/F2 : sistema de retenção para crianças virado para a frente para crianças mais pequenas na classe de peso dos 9 aos 18 kg

B1 - ISO/F2X : sistema de retenção para crianças virado para a frente para crianças mais pequenas na classe de peso dos 9 aos 18 kg

C - ISO/R3 : sistema de retenção para crianças virado para trás para crianças de tamanho máximo na classe de peso até aos 18 kg

D - ISO/R2 : sistema de retenção para crianças virado para trás para crianças mais pequenas na classe de peso até aos 18 kg

E - ISO/R1 : sistema de retenção para crianças virado para trás para crianças pequenas na classe de peso até aos 13 kg

F- ISO/L1 : sistema de retenção para crianças virado para o lado esquerdo (alcofa)

G - ISO/L2 : sistema de retenção para crianças virado para o lado direito (alcofa)

Opções de montagem permitidas para equipar um sistema de retenção para crianças i-Size com suportes ISOFIX

	No banco do passageiro da frente			
	airbag activado	airbag desactivado	Nos bancos exteriores traseiros	No banco traseiro central
sistemas de retenção para crianças i-Size	X	X	i - U	X

i - U : adequado para sistemas de retenção para crianças "universais" i-Size virados para a frente e para trás
X : posição de instalação não adequada para sistemas de retenção para crianças "universais" i-Size

Arrumação

Compartimentos de arrumação ... **67**
Porta-luvas 67
Suporte para bebidas 68
Compartimento de arrumação na consola central 68
Bagageira **68**
Cobertura da bagageira 71
Cobertura do piso na bagageira 72
Olhais de fixação 73
Triângulo de pré-sinalização 73
Kit de primeiros socorros 73
Sistema de bagageira de tejadilho **74**
Bagageira de tejadilho 74
Indicações de carregamento **75**

Compartimentos de arrumação

⚠Aviso

Não arrumar objectos pesados ou objectos afiados nos compartimentos de arrumação. Se isso acontecer, a tampa do compartimento de arrumação pode abrir e os ocupantes do veículo podem ficar feridos devido a os objectos serem projectados no caso de uma travagem a fundo, uma mudança de direcção súbita ou um acidente.

Porta-luvas

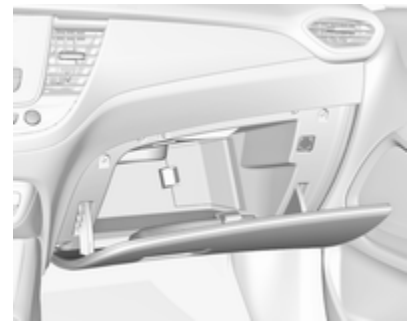

Nalgumas versões, o porta-luvas é ventilado. A ventilação e a temperatura do ar dependem das definições do sistema de climatização. A grelha de ventilação no porta-luvas pode ser fechada ⇨ 133.

Outras versões podem ter um leitor de CD no porta-luvas.

O porta-luvas deve estar fechado durante a condução.

Suporte para bebidas

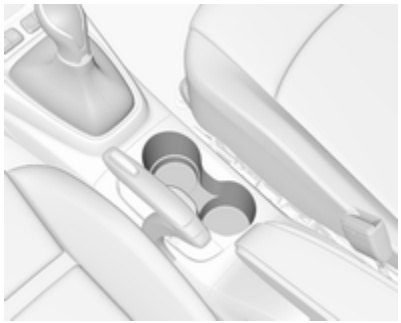

Os suportes para copos encontram-se na consola central.

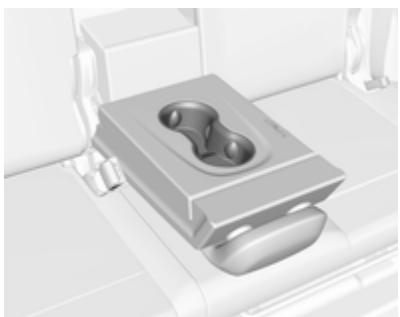

Suportes para bebidas adicionais encontram-se no apoio de braços traseiro. Rebater o apoio de braços.

Compartimento de arrumação na consola central

O recipiente da arrumação também pode ser utilizado para arrumar outros artigos.

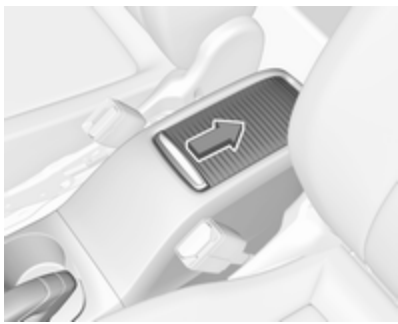

Consoante a versão, o compartimento de arrumação está situado por baixo de uma cobertura.

Bagageira

Os encostos traseiros do banco estão divididos em duas partes. Ambas podem ser rebatidas.

Antes de rebater os encostos de cabeça dos bancos traseiros, executar o seguinte procedimento, se necessário:

- Retirar a cobertura da bagageira ⇨ 71.
- Manter a patilha premida para empurrar os encostos de cabeça para abaixo ⇨ 44.

Extensão da bagageira (versão com bancos traseiros fixos)

- Puxar a alavanca de desengate num ou nos dois lados exteriores e rebater os encostos do banco sobre os assentos.

Ao rebater os encostos, inserir os cintos de segurança nos fechos de guia e puxar os cintos de segurança juntamente com os mesmos.

- Para levantar, levantar os encostos e levá-los à posição vertical até ouvir um som de encaixe.

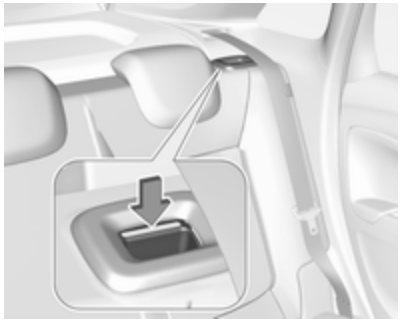

Os encostos estão corretamente encaixados quando a marca vermelha perto da alavanca de desengate deixa de se ver.

⚠ Aviso

Ao levantar os encostos, certificar-se de que os mesmos estão bem fixos na devida posição antes de iniciar a condução. A incorrecta fixação dos encostos poderá provocar ferimentos ou danos na carga ou no veículo no caso de uma travagem brusca ou colisão.

Extensão da bagageira (versão com bancos traseiros deslizáveis)

Sem encostos rebatíveis

Deslocar os dois bancos traseiros para a posição mais à frente ⇨ 49.

Com encostos rebatíveis

- Deslocar os dois bancos traseiros para a posição mais à retaguarda ⇨ 49.

- Puxar a laçada e rebater o encosto sobre o assento do banco.

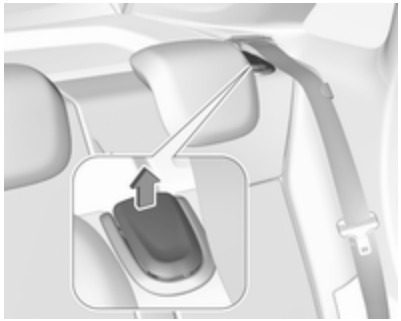

Para rebater o encosto a partir da bagageira, levantar a alavanca de desengate.

Advertência

Levantar o apoio de braços antes de rebater a parte relevante do encosto. Caso contrário, esta parte do encosto não pode ser rebatida.

Ao rebater os encostos, inserir os cintos de segurança nos fechos de guia e puxar os cintos de segurança juntamente com os mesmos.

- Para levantar, levantar os encostos e levá-los à posição vertical até ouvir um som de encaixe.

  Os encostos estão corretamente encaixados quando a marca vermelha na laçada deixa de se ver.

Rebater o apoio de braços no encosto central traseiro

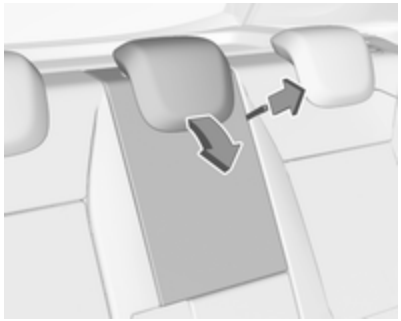

Puxar a laçada para rebater o apoio de braços traseiro.

O apoio de braços também pode ser rebatido a partir da retaguarda puxando a laçada.

Adequado para transportar objectos compridos e estreitos.

Certificar-se de que o apoio de braços encaixa depois de o levantar.

Cobertura da bagageira

Não colocar quaisquer objectos sobre a tampa.

Retirar a cobertura

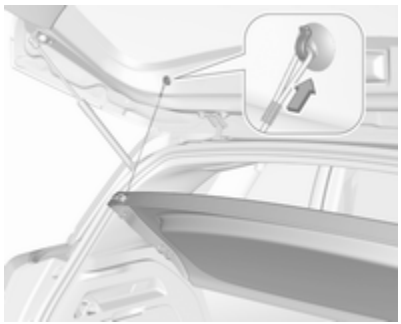

Desengatar as correias de segurança da porta da bagageira.

Levantar a cobertura na traseira e puxá-la para cima na frente.

Retirar a tampa.

Arrumação

A cobertura da bagageira pode ser arrumada atrás dos encostos dos bancos traseiros.

Desprender as cintas de retenção e levantar a cobertura para trás até desencaixar. Em seguida, empurrá-la para baixo nas guias atrás dos encostos dos bancos.

Colocação da cobertura

Encaixar a tampa nas calhas e rebater para baixo. Fixar as cintas de retenção à porta traseira.

Cobertura do piso na bagageira

A cobertura do piso traseiro pode ser removida. Levantar a cobertura pela reentrância e remover.

A cobertura também pode ser arrumada atrás dos bancos traseiros.

Piso de posição dupla

O piso de posição dupla pode ser inserido na bagageira em duas posições:

- a posição inferior sobre a cobertura da cavidade da roda sobresselente
- a posição superior interligada com a pega ao forro do painel traseiro

Para remover, pressionar a pega para desengatar o piso de carga e levantá-lo com a ajuda da pega.

Caso esteja montado na posição superior, o espaço entre o piso de carga e a cavidade da roda sobresselente pode ser utilizado como compartimento de arrumação.

Nesta posição, se os encostos dos bancos traseiros estiverem rebatidos, é criado um compartimento de carga praticamente plano.

Na posição superior, o piso de posição dupla pode suportar uma carga máxima de 100 kg. Na posição inferior, o piso de posição dupla pode suportar a carga máxima admissível.

Olhais de fixação

Os olhais de fixação estão concebidos para prender itens e evitar que deslizem, p. ex. cintas de fixação ou rede de bagagem.

Triângulo de pré--sinalização

Arrumar o triângulo de pré--sinalização no espaço na parte traseira da bagageira e fixá-lo com o fecho de velcro.

Kit de primeiros socorros

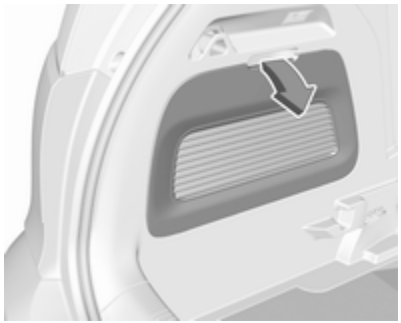

Rebater a cobertura à esquerda da bagageira.

Arrumar o kit de primeiros socorros no compartimento de arrumação.

Sistema de bagageira de tejadilho

Bagageira de tejadilho

Por razões de segurança e para evitar danos no tejadilho, recomenda-se a utilização do sistema de barras de tejadilho aprovado para o veículo.

Seguir as instruções de instalação e remover as barras de tejadilho quando não estiverem a ser utilizadas.

Instalação das barras de tejadilho

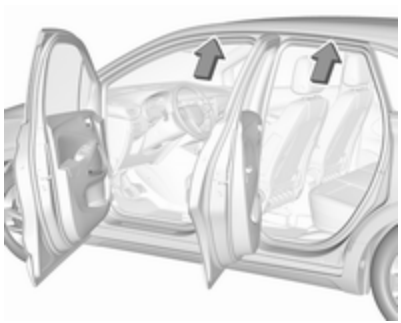

Abrir todas as portas.

Os pontos de montagem encontram-se em cada estrutura das portas na carroçaria do veículo.

Separar a tampa de cada ponto de montagem e fixar as barras de tejadilho com os parafusos juntos.

Indicações de carregamento

- Os objectos pesados colocados na bagageira devem ser empurrados contra os encostos do banco. Certificar-se de que os encostos estão bem encaixados, ou seja, de maneira que as marcas vermelhas não estejam visíveis na lateral perto da alavanca de desengate ou na laçada. Se se puder empilhar objectos, os objectos mais pesados devem ficar por baixo.
- Prender os objectos com cintas fixadas aos olhais de fixação ⇨ 73.
- Prender objectos soltos na bagageira para evitar que deslizem.
- Ao transportar objectos na bagageira, os encostos dos bancos traseiros não devem estar inclinados para a frente.
- Não deixar que a carga passe para além da extremidade superior dos encostos dos bancos.
- Não colocar quaisquer objectos na tampa da bagageira ou no painel de instrumentos, e não cobrir o sensor que se encontra na parte de cima do painel de instrumentos.
- A carga não deve dificultar o funcionamento dos pedais, do travão de mão e do selector das mudanças nem deve restringir a liberdade de movimentos do condutor. Não colocar no interior objectos que não sejam presos.
- Não conduzir com a bagageira aberta.

⚠Aviso

Certificar-se sempre que a carga no veículo está arrumada em segurança. Caso contrário, os objectos podem deslocar-se no interior do veículo e provocar ferimentos pessoais ou danos na carga ou veículo.

- A carga útil é a diferença entre o peso bruto do veículo admissível (ver placa de identificação do veículo ⇨ 236) e a tara CE.

  Para calcular a carga, introduzir os dados para o seu veículo na tabela de pesos no início deste manual.

  A tara CE inclui o peso do condutor (68 kg), bagagem (7 kg) e todos os fluidos (depósito de combustível 90% cheio).

  O equipamento opcional e os acessórios aumentam a tara.
- Conduzir com carga no tejadilho aumenta a sensibilidade do

veículo a ventos cruzados e afecta negativamente a manobrabilidade do veículo por aumentar o centro de gravidade do veículo. Distribuir a carga uniformemente e prendê-la bem com cintas de fixação. Ajustar a pressão dos pneus e a velocidade do veículo em conformidade com as condições de carga. Verificar e apertar as cintas frequentemente.

Não conduzir a mais de 120 km/h.

A carga autorizada no tejadilho é de 60 kg. A carga no tejadilho é o peso combinado das barras de tejadilho e da carga.

Instrumentos, elementos de manuseamento

Comandos **78**
Ajuste do volante 78
Telecomandos no volante 78
Volante aquecido 79
Buzina 79
Limpa para-brisas e lava para--brisas 79
Limpa-vidros do óculo traseiro e lava-vidros do óculo traseiro 81
Temperatura exterior 82
Relógio 82
Tomadas 82
Carregamento indutivo 83
Cinzeiros 84

Luzes de aviso, indicadores de nível e indicadores **85**
Conjunto de instrumentos 85
Velocímetro 89
Conta-quilómetros 89
Conta-quilómetros parcial 89
Conta-rotações 90
Indicador do nível de combustível 90
Indicador da temperatura do líquido de arrefecimento do motor 90
Visor de serviço 91
Luzes de aviso 92
Indicador de mudança de direção 92
Aviso do cinto de segurança 92
Airbags e pré-tensores dos cintos 93
Desativação do Airbag 93
Alternador 93
Luz de aviso de avaria 94
Indicação do próximo serviço 94
Parar o motor 94
Verificação do sistema 94
Sistema de travagem e embraiagem 94
Sistema de travagem antibloqueio (ABS) 95
Mudança de velocidades 95
Aviso de desvio de trajetória 95
Controlo eletrónico de estabilidade e sistema de controlo da tração 95
Controlo eletrónico de estabilidade e Sistema de controlo da tração desligado 96
Temperatura do líquido de arrefecimento do motor 96
Pré-incandescência 96
Filtro de partículas diesel 96
AdBlue 96
Sistema de controlo da perda de pressão dos pneus 96
Pressão do óleo de motor 97
Nível de combustível baixo 97
Autostop 97
Luz exterior 97
Luzes de máximos 97
Assistência dos máximos 98
Luzes de médios 98
Faróis de nevoeiro 98
Luzes de nevoeiro traseiras 98
Sensor de chuva 98
Programador de velocidade 98
Limitador de velocidade 98
Sistema de reconhecimento de sinais de trânsito 98
Porta aberta 98

Mostradores de informação **99**
Centro de Informação do Condutor 99
Visor de informação 101
Mostrador Head-up 103

Mensagens de falha **105**
Sinais sonoros de aviso 105
Tensão da bateria 106

Personalização do veículo **106**
Serviços de telemática **110**
OnStar 110

Comandos

Ajuste do volante

Destrancar a alavanca, ajustar o volante, e depois engatar a alavanca e assegurar que fica totalmente trancada.

Ajustar o volante apenas quando o veículo estiver parado e o volante tiver sido destrancado.

Telecomandos no volante

Alguns sistemas de apoio ao condutor, o sistema de informação e lazer e um telemóvel ligado podem ser controlados através dos comandos no volante.

Sistemas de apoio ao condutor ⇨ 158.

Para mais informações consultar o manual do Sistema de informação e lazer.

Volante aquecido

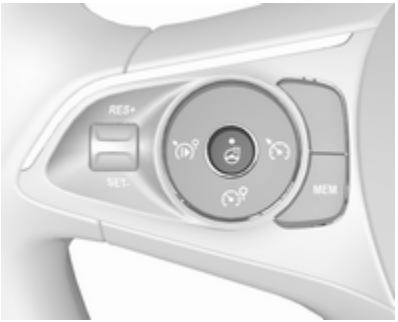

Activar o aquecimento premindo ♨. A activação é indicada pelo LED no botão.

As áreas recomendadas para segurar no volante são aquecidas mais depressa e a uma temperatura superior do que as outras áreas.

O aquecimento está operacional quando o motor está a trabalhar e durante Autostop.

Sistema Start/Stop ⇨ 142.

Buzina

Premir 📯.

Limpa para-brisas e lava para-brisas

Limpa-para-brisas com intervalo de passagem ajustável

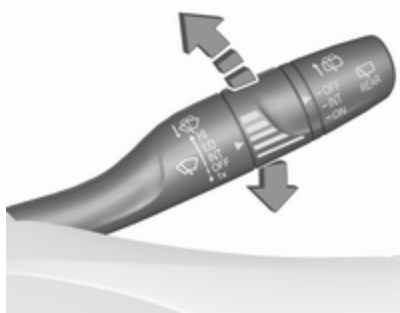

HI : rápido
LO : lento
INT : passagens intermitentes
OFF : desligado

Para uma única passagem quando o limpa-para-brisas está desligado, pressionar a alavanca para baixo para a posição **1x**.

Não utilizar se o pára-brisas estiver congelado.

Desligar em estações de lavagem automática.

Intervalo regulável do limpa pára-brisas

Alavanca do limpa-vidros na posição **INT**.

Rodar a roda de regulação para ajustar a frequência de limpeza.

Limpa-para-brisas com sensor de chuva

HI : rápido
LO : lento
AUTO : limpeza automática com sensor de chuva
OFF : desligado

Na posição **AUTO**, o sensor de chuva deteta a quantidade de água no para-brisas e regula automaticamente a frequência do limpa-para-brisas.

Para uma única passagem quando o limpa-para-brisas está desligado, pressionar a alavanca para baixo para a posição **1x**.

Não utilizar se o pára-brisas estiver congelado.

Desligar em estações de lavagem automática.

O sensor de chuva detecta a quantidade de água no pára-brisas e regula automaticamente a frequência das passagens do limpa pára-brisas

Alavanca do limpa-vidros na posição **AUTO**.

Rodar a roda de regulação para ajustar a sensibilidade do sensor de chuva.

Manter o sensor sem pó, sujidade e gelo.

Luz de aviso ⌂ ⇨ 79.

Lava pára-brisas

Puxar alavanca. O líquido do limpa--vidros é pulverizado no pára-brisas e o limpa-vidros faz algumas passagens.

Líquido limpa-vidros ⇨ 194.

Limpa-vidros do óculo traseiro e lava-vidros do óculo traseiro

Limpa-vidros traseiro

Rodar a tampa exterior para ativar o limpa-vidros do óculo traseiro:

OFF : desligado
INT : funcionamento intermitente
ON : funcionamento contínuo

Não utilizar se o óculo traseiro estiver congelado.

Desligar em estações de lavagem automática.

O limpa-vidros do óculo traseiro é ligado automaticamente quando o limpa-pára-brisas estiver ligado e se engatar a marcha-atrás.

A ativação ou desativação desta função pode ser alterada no menu Personalização do veículo ⇨ 106.

Lava-pára-brisas

Empurrar alavanca.

O líquido do limpa-vidros é pulverizado no óculo traseiro e o limpa-vidros faz algumas passagens.

O sistema do lava-vidros do óculo traseiro é desactivado quando o nível do líquido está baixo.

Líquido limpa-vidros ⇨ 194.

Temperatura exterior

Uma descida de temperatura será indicada de imediato e uma subida de temperatura será comunicada após um curto espaço de tempo.

A ilustração mostra um exemplo.

Se a temperatura exterior descer abaixo dos 3 °C, é apresentada uma mensagem de aviso no Centro de Informação do Condutor.

⚠ Aviso
Pode já haver gelo na estrada, apesar de o visor indicar alguns graus acima dos 0 °C.

Relógio

A data e a hora são apresentados no Visor de informação ⇨ 101.

Para acertar a data e a hora, ver o manual de Informação e Lazer.

Tomadas

Uma tomada de 12 V encontra-se na consola central.

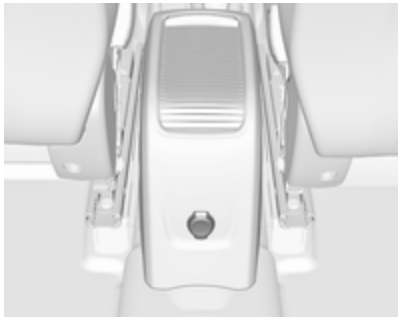

Outra tomada encontra-se na consola entre os bancos dianteiros.

Não exceder o consumo máximo de 120 watts.

Com a ignição desligada as tomadas de alimentação são desactivadas. Além disso, a tomada de alimentação é desactivada no caso de uma tensão baixa da bateria do veículo.

Os acessórios eléctricos ligados devem respeitar os requisitos de compatibilidade electromagnética da DIN VDE 40 839.

Não ligar quaisquer equipamentos acessórios de fornecimento de corrente, por exemplo aparelhos de carregamento eléctrico ou baterias.

Não danificar as saídas utilizando fichas incorrectas.

Sistema Start/Stop ⇨ 142.

Porta de carregamento USB

Uma ou duas entradas USB encontram-se na consola central. Ambas as entradas USB estão preparadas para o carregamento de dispositivos.

Se estiverem disponíveis duas entradas USB, a entrada USB superior pode ser utilizada para ligar um telemóvel para a projeção do telemóvel.

Advertência
As tomadas têm de ser sempre mantidas limpas e secas.

Carregamento indutivo

⚠ Aviso

O carregamento indutivo pode afetar o funcionamento de estimuladores cardíacos implantados ou outros dispositivos médicos. Se aplicável, consultar um médico antes de utilizar o dispositivo de carregamento indutivo.

⚠ Aviso

Remover eventuais objetos metálicos do dispositivo de carga antes de carregar um telemóvel, uma vez que esses objetos podem ficar muito quentes.

Para carregar um dispositivo, a ignição deve estar ligada.

A área de carregamento encontra-se no compartimento de arrumação por baixo dos comandos da climatização.

Para carregar um telemóvel:

1. Remova todos os objetos do dispositivo de carga.
2. Coloque o telemóvel com o ecrã voltado para cima no dispositivo de carga no compartimento de arrumação.

O estado do carregamento é indicado no LED: acende-se a verde quando o telemóvel está a carregar.

Os telemóveis compatíveis com PMA ou QI podem ser carregados de forma indutiva.

Uma tampa traseira com uma bobina integrada (por exemplo, Samsung 4 e 5) ou uma capa (por exemplo, alguns modelos iPhone) poderão ser necessárias para carregar um telemóvel.

O telemóvel deve ter menos de 8 cm de largura e 15 cm de comprimento para encaixar no dispositivo de carga.

Cinzeiros

Atenção
A utilizar apenas para cinza e não para lixos combustíveis.

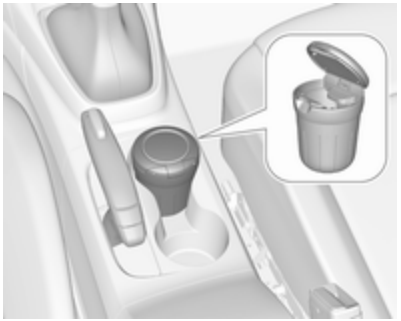

É possível colocar um cinzeiro portátil no suporte para bebidas.

Luzes de aviso, indicadores de nível e indicadores

Conjunto de instrumentos

Consoante a versão, estão disponíveis dois conjuntos de instrumentos:

Conjunto de instrumentos do nível inferior

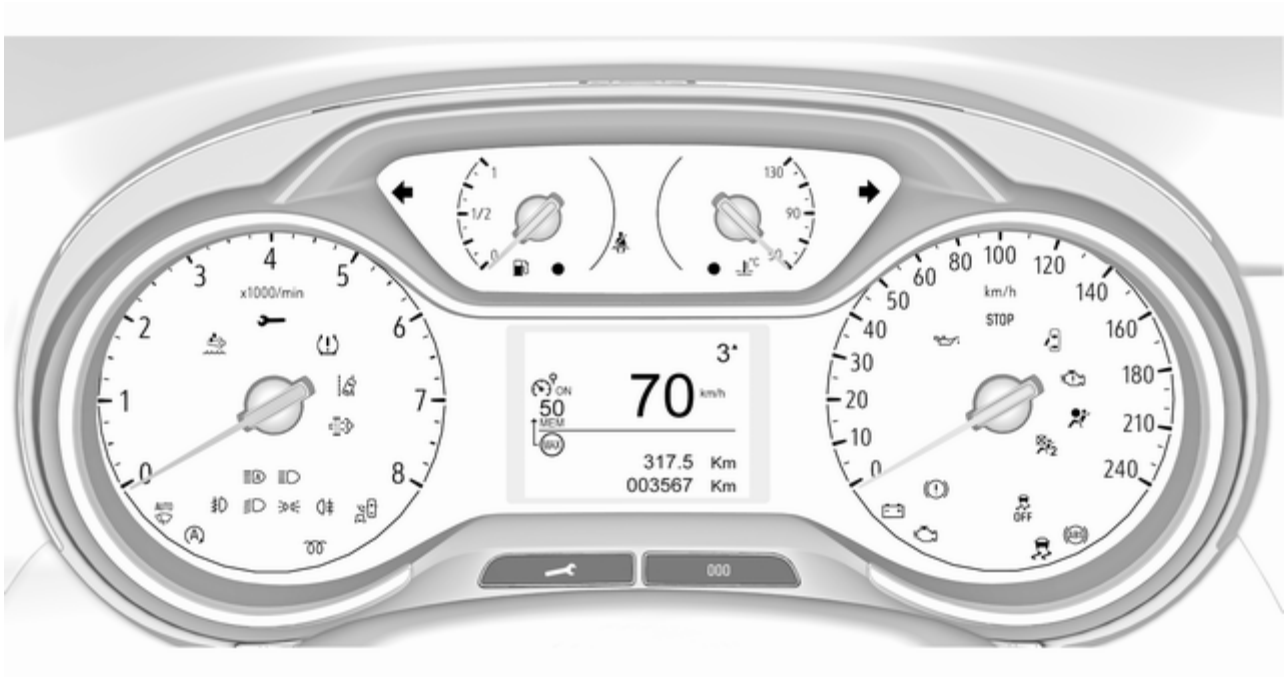

Conjunto de instrumentos do nível médio

Aspectos gerais

Indicador de mudança de direcção ⇨ 92

Aviso do cinto de segurança ⇨ 92

Airbag e pré-tensores dos cintos ⇨ 93

Desactivação de airbag ⇨ 93

Sistema de carga ⇨ 93

Luz indicadora de avaria ⇨ 94

Indicação do próximo serviço ⇨ 94

PARAR Parar o motor ⇨ 94

Verificação do sistema ⇨ 94

Sistema de travões e embraiagem ⇨ 94

Sistema de travões antibloqueio (ABS) ⇨ 95

Mudança de velocidades ⇨ 95

Aviso de desvio de trajectória ⇨ 95

Controlo eletrónico de estabilidade e Sistema de Controlo da Tração ⇨ 95

Controlo eletrónico de estabilidade e Sistema de Controlo da Tração desligado ⇨ 96

Pré-incandescência ⇨ 96

Filtro de partículas diesel ⇨ 96

AdBlue ⇨ 96

Sistema de controlo da perda de pressão dos pneus ⇨ 96

Pressão do óleo do motor ⇨ 97

Nível de combustível baixo ⇨ 97

Temperatura elevada do líquido de arrefecimento do motor ⇨ 96

Autostop ⇨ 97

Luz exterior ⇨ 97

Luzes de médios ⇨ 98

Luzes de máximos ⇨ 97

Assistência dos máximos ⇨ 98

Faróis de nevoeiro ⇨ 98

Luz de nevoeiro traseira ⇨ 98

Sensor de chuva ⇨ 98

Aviso de ângulo morto ⇨ 172

Comando da velocidade de cruzeiro ⇨ 98

Limitador de velocidade ⇨ 98

Sistema de reconhecimento de sinais de trânsito ⇨ 98

Porta aberta ⇨ 98

Velocímetro

Indica a velocidade do veículo.

Conta-quilómetros

A distância registada total é apresentada em quilómetros.

Conta-quilómetros parcial

A distância registada desde a última reposição é apresentada no Centro de Informação do Condutor.

O conta-quilómetros parcial conta até 9 999 km e, depois, reinicia no 0.

Premir **000** durante 2 segundos para repor o conta-quilómetros parcial.

Podem ser selecionadas duas páginas do conta-quilómetros parcial no menu Informação do percurso/combustível para diferentes percursos ⇨ 99.

Conta-rotações

Apresenta a velocidade do motor.

Conduzir de forma que as rotações do motor sejam sempre as mais baixas possível.

Atenção
Se o ponteiro estiver na zona vermelha de perigo é porque se excedeu as rotações máximas permitidas do motor. Motor em risco.

Indicador do nível de combustível

Mostra o nível de combustível no depósito.

O indicador de controlo ● acende-se se o nível de combustível no depósito estiver muito baixo.

Nunca deixar o depósito de combustível ficar totalmente vazio.

Consoante a quantidade de combustível ainda existente no depósito, a quantidade necessária para atestar o veículo poderá ser inferior à capacidade especificada do depósito de combustível.

Indicador da temperatura do líquido de arrefecimento do motor

Apresenta a temperatura do líquido de arrefecimento.

50 : temperatura de funcionamento do motor ainda não foi atingida

90 : temperatura normal de funcionamento

130 : temperatura demasiado elevada

A luz de aviso ● acende-se se a temperatura do líquido de arrefecimento do motor for demasiado elevada.

Atenção
Se a temperatura do líquido de arrefecimento estiver demasiado alta, parar o veículo, desligar o motor. Perigo para o motor. Verificar o nível do líquido de arrefecimento.

Visor de serviço

O sistema de serviço informa quando deve ser mudado o óleo do motor e filtro ou quando é necessária uma revisão do veículo. Com base nas condições de condução, o intervalo a que o óleo do motor e filtro devem ser mudados pode variar consideravelmente.

Uma revisão programada necessária é indicada no Centro de Informação do Condutor durante 7 segundos depois de ligar a ignição.

Se não for necessária uma revisão nos próximos 3000 km ou mais, não surge nenhuma informação de serviço no visor.

Se uma revisão programada for necessária durante os próximos 3000 km, a distância ou a duração restante são indicadas durante vários segundos. Em simultâneo, o símbolo 🔧 acende-se continuamente como lembrete.

Se a revisão programada for necessária no espaço de menos de 1000 km, 🔧 pisca e, depois, acende-se continuamente. A distância ou a duração restante são indicadas durante vários segundos.

Uma revisão programada vencida é indicada por uma mensagem no Centro de Informação do Condutor, sendo também apresentada a distância vencida. 🔧 pisca e, depois, acende-se continuamente até ser realizada a revisão.

Reposição do intervalo entre revisões

Após cada serviço, o indicador de serviço deve ser reposto para garantir um funcionamento correto. Recomenda-se o recurso a uma oficina.

Se a revisão for executada pelo proprietário, proceder do seguinte modo:

- desligar a ignição
- premir e manter premido o botão 🔧 ou CHECK

- ligar a ignição; a indicação da distância inicia a contagem decrescente
- quando o visor indicar **=0**, libertar o botão. O símbolo 🔧 desaparece

Obtenção de informação de serviço

Para obter o estado da informação de serviço em qualquer momento, premir o botão 🔧 ou **CHECK**. A informação de serviço é apresentada durante alguns segundos.

Informação de Serviço ⇨ 232.

Luzes de aviso

Os indicadores de controlo descritos não fazem parte de todos os veículos. A descrição aplica-se a todas as versões de instrumentos. Conforme o equipamento, a posição das luzes de aviso pode variar. Quando se liga a ignição, a maior parte dos indicadores de controlo acendem-se por breves instantes para efeitos de teste de funcionalidade.

As cores dos indicadores de controlo têm o seguinte significado:

vermelho	:	perigo, aviso importante
amarelo	:	aviso, informação, avaria
verde	:	confirmação de activação
azul	:	confirmação de activação
branco	:	confirmação de activação

Consultar todas as luzes de aviso nos diferentes conjuntos de instrumentos ⇨ 85.

Indicador de mudança de direção

⇦⇨ acende-se ou pisca a verde.

Acende brevemente

As luzes de presença estão acesas.

Pisca

Um sinal de mudança de direcção ou de aviso de perigo está activado.

Luzes intermitentes rápidas: avaria do indicador de mudança de direcção ou fusível que lhe está associado, avaria do indicador de mudança de direcção no reboque.

Substituição de lâmpada ⇨ 197, Fusíveis ⇨ 205.

Indicadores de mudança de direcção ⇨ 118.

Aviso do cinto de segurança

Aviso do cinto de segurança em todos os bancos

🔔 acende-se ou pisca na cor vermelha no conjunto de instrumentos juntamente com a indicação na consola do tejadilho relativamente a cada cinto de segurança.

- Quando a ignição é ligada, no conjunto de instrumentos e o símbolo do respetivo banco na consola do tejadilho acendem--se, se o cinto de segurança de um dos bancos ocupados não tiver sido colocado.
- Após o arranque, no conjunto de instrumentos e o símbolo do respetivo banco na consola do tejadilho piscam durante um determinado tempo em simultâneo com um sinal sonoro. Após um determinado tempo de condução, acende-se constantemente até o cinto de segurança do respetivo banco ter sido colocado ou se um dos passageiros tiver desapertado o cinto de segurança.

Airbags e pré-tensores dos cintos

acende-se a vermelho.

Quando se liga a ignição, a luz de aviso acende-se durante cerca de 4 segundos. Caso não se acenda ou não se apague ao fim de 4 segundos ou se acenda durante a condução, é sinal de avaria no sistema de airbag. Recorrer a uma oficina. Os airbags e pré-tensores dos cintos podem não se accionar no caso de acidente.

O accionamento dos pré-tensores ou dos airbags é indicado pelo acendimento contínuo de .

⚠Aviso
Reparar a avaria imediatamente numa oficina.

Pré-tensores dos cintos, sistema de airbag ⇨ 50, ⇨ 53.

Desativação do Airbag

ON acende-se a amarelo.

O airbag do passageiro da frente está activado.

OFF acende-se a amarelo.

O airbag do passageiro da frente está desactivado.

Desactivação de airbag ⇨ 58.

Alternador

acende-se a vermelho.

Acende-se quando se liga a ignição e apaga-se pouco depois de o motor entrar em funcionamento.

Acende-se quando o motor está a trabalhar

Parar, desligar o motor. A bateria do veículo não está a carregar. O arrefecimento do motor pode ser interrompido. A unidade de assistência dos travões pode deixar de ser eficaz. Recorrer a uma oficina.

Luz de aviso de avaria

acende-se ou pisca a amarelo.

Acende-se quando se liga a ignição e apaga-se pouco depois de o motor entrar em funcionamento.

Acende-se quando o motor está a trabalhar

Avaria no sistema de controlo de emissões. Os limites de emissões permitidos poderão ser excedidos.

Recorrer imediatamente a uma oficina.

Pisca quando o motor está a trabalhar

O sistema de gestão do motor tem uma avaria que pode dar origem a danos no catalisador. Reduzir a aceleração até a luz deixar de piscar. Recorrer imediatamente a uma oficina.

Indicação do próximo serviço

acende-se a amarelo.

Acende momentaneamente quando a ignição é ligada.

Poderá acender-se juntamente com outras luzes de aviso e ser acompanhada da mensagem correspondente no Centro de Informação do Condutor.

Recorrer imediatamente a uma oficina.

Parar o motor

STOP acende-se a vermelho.

Acende momentaneamente quando a ignição é ligada.

Acende-se juntamente com outras luzes de aviso, sendo acompanhada de um sinal sonoro de aviso e de uma mensagem correspondente no Centro de Informação do Condutor.

Parar o motor imediatamente e procurar a assistência de uma oficina.

Verificação do sistema

acende-se a amarelo ou vermelho.

Acende-se a amarelo

Foi detetada uma avaria ligeira no motor.

Acende-se a vermelho

Foi detetada uma avaria grave no motor.

Parar o motor o mais rápido possível e procurar assistência numa oficina.

Sistema de travagem e embraiagem

acende-se a vermelho.

O nível do fluido do travão e da embraiagem está demasiado baixo, quando o travão de mão não é aplicado ⇨ 194.

⚠Aviso
Parar. Não prosseguir viagem. Consultar uma oficina.

Acende-se quando o travão de mão é aplicado e a ignição ligada ⇨ 155.

Sistema de travagem antibloqueio (ABS)

(ABS) acende-se a amarelo.

Acende-se durante alguns segundos depois de ligar a ignição. O sistema está pronto a funcionar quando a luz de aviso se apagar.

Se a luz de aviso não se apagar após alguns segundos, ou se se acender durante a condução, existe uma avaria no ABS. O sistema de travões mantém-se operacional mas sem ABS.

Sistema de travagem anti-bloqueio ⇨ 154.

Mudança de velocidades

É indicado ▲ com o número de uma velocidade superior quando se recomenda engrenar numa velocidade superior por motivos de economia de combustível.

Aviso de desvio de trajetória

pisca a amarelo quando o sistema identifica uma mudança involuntária de via de trânsito.

Aviso de desvio de trajectória ⇨ 178.

Controlo eletrónico de estabilidade e sistema de controlo da tração

acende-se ou pisca a amarelo.

Acende

Há uma avaria no sistema. É possível continuar a conduzir. A estabilidade da condução pode, no entanto, deteriorar-se consoante as condições da superfície da estrada.

Reparar a avaria numa oficina.

Pisca

O sistema está engrenado activamente. A potência do motor pode diminuir e o veículo pode ser travado um pouco automaticamente.

Controlo eletrónico de estabilidade e Sistema de Controlo da tração ⇨ 156.

Controlo eletrónico de estabilidade e Sistema de controlo da tração desligado

acende-se a amarelo.

Os sistemas são desativados.

Temperatura do líquido de arrefecimento do motor

● acende-se a vermelho.

Acende-se quando o motor está a trabalhar

Parar, desligar o motor.

Atenção
Temperatura do líquido de arrefecimento demasiado elevada.

Verificar imediatamente o nível do líquido de arrefecimento ⇨ 193.

Se existir líquido de arrefecimento suficiente, consultar uma oficina.

Pré-incandescência

acende-se a amarelo.

O pré-aquecimento do motor diesel é ativado. Só é activado quando a temperatura exterior for baixa. Ligar o motor quando a luz de aviso se apagar.

Filtro de partículas diesel

pisca ou acende-se a amarelo.

O filtro de partículas diesel necessita de ser limpo.

Continuar a condução até a luz de aviso se apagar.

Acende-se temporariamente

Início da saturação do filtro de partículas. Iniciar o processo de limpeza o mais rápido possível conduzindo o veículo a uma velocidade mínima de 60 km/h.

Acende-se continuamente

Indicação de um nível baixo de aditivo. Recorrer a uma oficina.

Filtro de partículas diesel ⇨ 146.

AdBlue

pisca ou acende-se a amarelo.

Acende-se a amarelo

A autonomia restante está compreendida entre 600 km e 2400 km.

Mandar atestar AdBlue® o mais rápido possível numa oficina qualificada. Pode adicionar até 10 litros de AdBlue® no respetivo depósito.

Intermitente em amarelo

A autonomia restante está compreendida entre 0 km e 600 km.

Atestar AdBlue® o mais rápido possível numa oficina qualificada, no sentido de evitar uma avaria. Pode adicionar até 10 litros de AdBlue® no respetivo depósito.

Sistema de controlo da perda de pressão dos pneus

acende-se ou pisca a amarelo.

Acende

Perda de pressão dos pneus numa ou mais rodas. Parar imediatamente e verificar a pressão dos pneus.

Pisca

Avaria no sistema. Consultar uma oficina.

Pressão do óleo de motor

acende-se a vermelho.

Acende-se quando se liga a ignição e apaga-se pouco depois de o motor entrar em funcionamento.

Acende-se quando o motor está a trabalhar

Atenção

A lubrificação do motor pode ser interrompida. Isso pode resultar em danos no motor e/ou em bloqueio das rodas motrizes.

1. Pressione a embraiagem.
2. Seleccionar a ponto-morto.
3. Saia da circulação normal o mais rapidamente possível sem impedir a circulação de outros veículos.
4. Desligar a ignição.

⚠Aviso

Quando o motor está desligado, é necessária mais força para travar e mexer a direcção.

Durante um Autostop, a unidade de servofreio continua operacional.

Não retirar a chave enquanto o veículo não estiver parado, caso contrário a tranca da direcção poderá engatar inesperadamente.

Verificar o nível do óleo antes de procurar assistência numa oficina ⇨ 192.

Nível de combustível baixo

● acende-se a amarelo.

O nível do combustível no depósito está demasiado baixo.

Reabastecer ⇨ 182.

Sangrar o sistema de combustível diesel ⇨ 196.

Autostop

Ⓐ acende-se ou pisca a verde.

Acende-se a verde

O motor está em Autostop.

Pisca a verde

O Autostop está temporariamente indisponível ou o modo Autostop foi executado automaticamente.

Sistema Start/Stop ⇨ 142.

Luz exterior

acende-se a verde.

As luzes exteriores estão acesas ⇨ 114.

Luzes de máximos

acende-se a azul.

Acende-se quando as luzes de máximos estão acesas ou quando se faz sinal de luzes ⇨ 115.

Assistência dos máximos

acende-se a verde.

A assistência dos máximos está ativa, consultar Iluminação dianteira adaptativa ⇨ 116.

Luzes de médios

D acende-se a verde.

Aceso quando as luzes de médios estão ligadas.

Faróis de nevoeiro

D acende-se a verde.

Os faróis de nevoeiro dianteiros estão acesos ⇨ 119.

Luzes de nevoeiro traseiras

acende-se a amarelo.

O farol de nevoeiro traseiro está aceso ⇨ 119.

Sensor de chuva

AUTO acende-se a verde.

Acende-se se for selecionada a posição do sensor de chuva no haste do limpa-vidros.

Aviso de ângulo morto

acende-se a verde.

O sistema está ativo.

Programador de velocidade

ilumina-se no Centro de Informação do Condutor.

Programador de velocidade ⇨ 158.

Limitador de velocidade

ilumina-se no Centro de Informação do Condutor.

Limitador de velocidade ⇨ 160.

Sistema de reconhecimento de sinais de trânsito

60 apresenta sinais de trânsito detetados pela câmara frontal no Centro de Informação do Condutor.

Sistema de reconhecimento de sinais de trânsito ⇨ 158.

Porta aberta

acende-se a vermelho.

Abre uma porta ou a porta da bagageira.

Mostradores de informação

Centro de Informação do Condutor

O Centro de Informação do Condutor está situado no conjunto de instrumentos.

Consoante a versão e o conjunto de instrumentos, o Centro de Informação do Condutor está disponível como Visor base ou Visor médio.

O Centro de Informação ao Condutor apresenta:

- conta-quilómetros total e parcial
- indicação digital da velocidade
- menu Informação do percurso/ combustível
- indicação da mudança de velocidade
- informação de serviço
- mensagens do veículo e de aviso
- mensagens de apoio ao condutor
- mensagens instantâneas

Seleccionar menus e funções

Os menus e funções podem ser seleccionadas pelos botões na alavanca de mudança de direcção.

Rodar a roda de regulação para selecionar uma página no menu Informação do percurso/combustível.

Premir **SET/CLR** para confirmar ou repor uma função.

As mensagens do veículo e de serviço são apresentadas no Centro de Informação do Condutor, se necessário. Percorrer as mensagens rodando a roda de regulação.

Confirmar as mensagens premindo **SET/CLR**. Mensagens do veículo ⇨ 105.

Menu Informação do percurso/ combustível, visor base

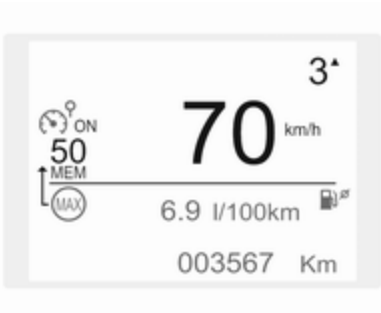

Rodar a roda de regulação para seleccionar uma página:

Conta-quilómetros parcial
A distância registada desde a reposição.

Premir **000** durante 2 segundos para repor o conta-quilómetros parcial.

Consumo médio de combustível
Indicação do consumo médio. A medição pode ser reiniciada a qualquer momento e inicia-se com um valor predefinido. Para reiniciar, premir **SET/CLR** durante alguns segundos.

Velocidade média
Indicação da velocidade média. A medição pode ser colocada a zero em qualquer altura.

Para reiniciar, premir **SET/CLR** durante alguns segundos.

Autonomia do combustível
O alcance é calculado com base no nível de combustível e no consumo atuais. O visor apresenta valores médios.

Depois de reabastecer, a quilometragem possível com o actual combustível é actualizada automaticamente após um curto espaço de tempo.

Quando o nível no depósito é baixo, é apresentada uma mensagem no visor e a luz de aviso ● no indicador do nível de combustível acende-se ⇨ 97.

Consumo instantâneo
Indicação do consumo instantâneo.

Velocidade em modo digital
Visor digital da velocidade momentânea.

Menu Informação do percurso/ combustível, visor médio

Podem ser selecionadas diferentes páginas com informação combinada.

Rodar a roda de regulação para seleccionar uma página.

Página de informação: Autonomia do combustível

O alcance é calculado com base no nível de combustível e no consumo atuais. O visor apresenta valores médios.

Depois de reabastecer, a quilometragem possível com o actual combustível é actualizada automaticamente após um curto espaço de tempo.

Quando o nível no depósito é baixo, é apresentada uma mensagem no visor e a luz de aviso ● no indicador do nível de combustível acende-se ⇨ 97.

Consumo instantâneo de combustível

Indicação do consumo instantâneo.

Página do percurso 1: Velocidade média

Indicação da velocidade média. A medição pode ser colocada a zero em qualquer altura.

Consumo médio de combustível

Indicação do consumo médio. A medição pode ser reiniciada a qualquer momento e inicia-se com um valor predefinido.

Distância percorrida

Apresenta a distância atual do percurso 1 desde a reposição.

Os valores da página do percurso 1 podem ser repostos premindo **SET/CLR** durante alguns segundos.

Página do percurso 2: Velocidade média

Indicação da velocidade média. A medição pode ser colocada a zero em qualquer altura.

Consumo médio de combustível

Indicação do consumo médio. A medição pode ser reiniciada a qualquer momento e inicia-se com um valor predefinido.

Distância percorrida

Apresenta a distância atual do percurso 2 desde uma determinada reposição.

Os valores da página do percurso 2 podem ser repostos premindo **SET/CLR** durante alguns segundos.

Página da velocidade em modo digital

Visor digital da velocidade momentânea.

Contador de ações Stop e Start

Um contador calcula o tempo utilizado no modo STOP durante uma viagem. Repõe a zero sempre que a ignição é ligada.

Página da bússola

Apresenta a direção geográfica da condução.

Página em branco

Não é apresentada informação do percurso/combustível.

Visor de informação

O Visor de informação está situado no painel de instrumentos, perto do conjunto de instrumentos.

Consoante a configuração do veículo, este tem um

- **Mostrador de informação gráfica**

  ou

- **Mostrador de informação a cores de 7"** com funcionalidade de ecrã táctil

  ou

- **Mostrador de informação a cores de 8"** com funcionalidade de ecrã táctil

Os visores de informação podem indicar:

- hora ⇨ 82
- temperatura exterior ⇨ 82
- data ⇨ 82
- Sistema de informação e lazer, consultar descrição no Manual de informação e lazer
- indicação da câmara traseira ⇨ 176
- indicação do sistema de visão panorâmica ⇨ 173
- indicação de instruções dos sensores de estacionamento ⇨ 163

- navegação, consultar descrição no Manual de informação e lazer
- mensagens do veículo e de serviço ⇨ 105
- configurações para personalização do veículo ⇨ 106

Mostrador de informação gráfica

Premir ⏻ para ligar o mostrador.

Premir **MENU** para selecionar a página do menu principal.

Premir ◁△▽▷ para selecionar uma página do menu.

Premir **OK** para confirmar uma selecção.

Premir **BACK** para sair de um menu sem alterar uma definição.

Mostrador de informação a cores de 7"

Seleccionar menus e definições

O acesso aos menus e configurações é feito através do visor.

Premir ⏻ para ligar o mostrador.

Premir ⌂ para visualizar a página inicial.

Tocar com o dedo no ícone de visualização do menu pretendido.

Tocar no ícone respetivo para confirmar uma seleção.

Tocar em ↩ para voltar ao nível do menu imediatamente acima.

Premir ⌂ para regressar à página inicial.

Para mais informações, consultar o Manual de Informação e Lazer.

Personalização do veículo ⇨ 106.

Mostrador de informação a cores de 8"

Seleccionar menus e definições

Existem três opções de utilização o mostrador:

- através dos botões por baixo do mostrador
- tocando no ecrã táctil com o dedo
- através do reconhecimento de fala

Funcionamento por botões e toque

Premir ⏻ para ligar o mostrador.

Premir **SET** para selecionar definições do sistema (unidades, idioma, hora e data).

Premir 🚗 para selecionar definições do veículo ou funções de condução.

Tocar com o dedo no ícone de visualização do menu pretendido ou numa função.

Confirmar uma função ou seleção pretendida tocando.

Tocar em ← no visor para sair de um menu sem alterar uma definição.

Para mais informações, consultar o Manual de Informação e Lazer.

Reconhecimento de voz
Consultar a descrição no Manual de Informação e Lazer.

Personalização do veículo ⇨ 106.

Mostrador Head-up

O Mostrador Head-up (HUD) apresenta num plano de projeção dobrável do lado do condutor informações relativas ao conjunto de instrumentos.

As informações são apresentadas como uma imagem projetada a partir de uma lente no painel de instrumentos diretamente no plano de projeção em frente ao campo de visão do condutor. A imagem é apresentada focada em direção à parte dianteira do veículo.

Vistas do Mostrador Head-up:

- velocidade do veículo
- limites de velocidade pelo sistema de reconhecimento de sinais de trânsito
- velocidade definida do limitador de velocidade
- velocidade definida do programador de velocidade
- informações de navegação.

Ajustar a posição da imagem do mostrador Head-up

1. Ajustar o banco do condutor.
2. Ligar o motor.
3. Premir ∆ ou ∇ para centrar a imagem. Apenas pode ser ajustada para cima e para baixo, não lateralmente.

⚠Aviso

Se a imagem do mostrador Head--up estiver demasiado brilhante no seu campo de visão, pode obstruir a visão quando estiver escuro no exterior. Certifique-se que mantém a imagem do mostrador Head-up escurecida e baixa no seu campo de visão.

Ajustar o brilho

A imagem do mostrador Head-up será escurecida e iluminada automaticamente para compensar a iluminação exterior. O brilho também pode ser ajustado manualmente conforme necessário:

Premir ☼ para aumentar a luminosidade do visor. Premir ☾ para reduzir a luminosidade do visor.

A imagem pode ser iluminada temporariamente em função do ângulo e da posição da luz solar.

Desligar

Premir ☾ longamente para desligar o Mostrador Head-up.

Idioma

O idioma predefinido pode ser definido no menu de personalização do veículo ⇨ 106.

Unidades

As unidades podem ser alteradas no menu Personalização do veículo ⇨ 106.

Cuidados com o Mostrador Head--up

Limpar o ecrã do Mostrador Head-up com um pano macio pulverizado com líquido limpa-vidros. Limpar a lente lentamente e em seguida secá-la.

Limitações do sistema

O Mostrador Head-up poderá não funcionar corretamente quando:

- A lente no painel de instrumentos está tapada por objetos ou não está limpa.
- O brilho do visor é demasiado escuro ou demasiado brilhante.
- A imagem não está ajustada para a altura adequada.
- O condutor usa óculos de sol polarizados.

Se a imagem do Mostrador head-up não estiver correta por outros motivos, contactar uma oficina.

Mensagens de falha

As mensagens são indicadas no Centro de Informação do Condutor, em alguns casos juntamente com um aviso e um sinal sonoro.

Premir **SET/CLR** na alavanca do indicador de mudança de direção para confirmar uma mensagem.

Mensagens do veículo e de serviço

As mensagens do veículo são visualizadas como texto. Seguir as instruções dadas nas mensagens.

Mensagens no Mostrador de informação a cores

Algumas mensagens importantes podem aparecer adicionalmente no visor de informação. Algumas mensagens apenas surgem durante alguns segundos.

Sinais sonoros de aviso

Ao pôr o motor a trabalhar ou durante a condução

Apenas um sinal sonoro de aviso será emitido de cada vez.

O sinal sonoro de aviso de cintos não colocados tem prioridade sobre qualquer outro sinal sonoro de aviso.

- Se um cinto de segurança não estiver apertado.
- Se uma das portas ou a porta da bagageira não estiver bem fechada aquando do início da marcha.
- Se se exceder determinada velocidade com o travão de mão accionado.
- Se o programador de velocidade for automaticamente desativado.
- Se uma velocidade ou limite de velocidade programados forem excedidos.
- Se uma mensagem de aviso surgir no Centro de Informação do Condutor.
- Se a chave electrónica não estiver no habitáculo.
- Se os sensores de estacionamento detectarem um objecto.
- Se ocorrer uma mudança de faixa involuntária.
- Se o filtro de partículas diesel tiver atingido o nível de filtragem máximo.

Quando o veículo está estacionado e/ou a porta do condutor for aberta

- Com as luzes exteriores acesas.

Durante um Autostop

- Se a porta do condutor estiver aberta.
- Se qualquer condição para um arranque automático não for cumprida.

Tensão da bateria

Quando a tensão da bateria do veículo for baixa, surgirá uma mensagem de aviso no Centro de Informação do Condutor.

Durante a condução do veículo, a função de redução de carga desativa temporariamente determinadas funções, como o ar condicionado, o óculo traseiro aquecido, o volante aquecido etc.

As funções desativadas são reativadas automaticamente assim que as condições o permitam.

Personalização do veículo

O comportamento do veículo pode ser personalizado alterando as definições no Visor de informação.

Dependendo do equipamento do veículo e das regulamentações específicas de cada país algumas das funções descritas abaixo poderão não estar disponíveis.

Algumas funções só são visualizadas ou estão activas quando o motor está a trabalhar.

Mostrador de informação gráfica

Premir **MENU** para abrir a página do menu.

Utilizar o botão de quatro vias para controlar o visor:

Selecionar **Configuração de personalização**, ➧ **OK**.

Definições de unidades

Selecionar **Configuração do visor**, ➧ **OK**.

Selecionar **Seleção de unidades**, ➧ **OK**.

Selecionar as definições pretendidas, ➧ **OK**.

Definição de idiomas

Selecionar **Configuração do visor**, ➧ **OK**.

Selecionar **Seleção de idioma**, ➧ **OK**.

Selecionar o idioma pretendido, ➧ **OK**.

Definições do veículo

Selecionar **Definir parâmetros do veículo**, ➧ **OK**.

Nos sub menus correspondentes, as configurações que se seguem podem ser alteradas:

- **Iluminação**.

  Luzes "Follow Me Home": Ativação e definição da duração.

  Iluminação de boas-vindas: Ativação e definição da duração.

- **Conforto**

  Iluminação ambiente: Ativação/desativação.

  Limpa-vidros traseiro em marcha-atrás: Ativação/desativação.

- **Veículo**

  Destrancar apenas o porta--bagagens: Ativação/desativação.

  Ação do comando à distância: Porta do condutor/todas as portas.

- **Assistência ao condutor**

  Sistema de deteção de fadiga: Ativação/desativação.

  Recomendação de velocidade: Ativação/desativação.

7" Mostrador de informação a cores

Premir ⌂ para abrir a página inicial.

Utilizar os botões tácteis para controlar o visor:

Seleccionar **Definições**.

Definições de unidades

Seleccionar **Unidades**

Alterar as unidades de **Consumo e distância** e **Temperatura**.

Tocar em ⮌ repetidamente para voltar à página inicial.

Definição de idiomas

Seleccionar **Idioma(Language)**.

Alterar o idioma tocando na respetiva entrada.

Tocar em ⮌ repetidamente para voltar à página inicial.

Definições do veículo

Seleccionar **Veículo**.

Nos sub menus correspondentes, as configurações que se seguem podem ser alteradas:

- **Sistemas de colisão / detecção**

  Aviso de ângulo morto: Ativa ou desativa o aviso de ângulo morto.

  Alerta de condutor sonolento: Ativa ou desativa o sistema de alerta de sonolência do condutor.

  Informações do limite de velocidade: Ativa ou desativa a informação de limites de velocidade através do reconhecimento de sinais de trânsito.

  Diretrizes da câmara traseira: Ativa ou desativa as linhas de orientação da câmara traseira no visor de informação.

- **Conforto e Conveniência**

  Limpeza autom. em m.-atrás: Activa ou desactiva o accionamento automático do limpa-vidros do óculo traseiro quando a marcha-atrás é engatada.

- **Iluminação**

  Iluminação ambiente: Ativa ou desativa a iluminação ambiente e ajusta a sua luminosidade.

  Iluminação de acolhimento: Ativa ou desativa e altera a duração da iluminação de boas-vindas.

  Iluminação de saída: Activa ou desactiva e altera a duração da iluminação de saída.

- **Tranc remota, desbloq, iniciar**

  Destrancagem remota das portas: Altera a configuração para destrancar apenas a porta do condutor ou todas as portas premindo 🔒 no controlo à distância.

  Destrancamento apenas da mala: Ativa ou desativa a destrancagem apenas da porta da bagageira premindo 🚗 no controlo à distância.

Tocar em ↩ repetidamente para voltar à página inicial.

8" Mostrador de informação a cores

Premir **SET** para abrir o menu Definições.

Utilizar os botões tácteis para controlar o visor.

Definições de unidades

Selecionar **Definições do sistema**.

Alterar as unidades de **Consumo e distância** e **Temperatura**.

Confirmar com ✓

Tocar em ← repetidamente para sair do menu.

Definição de idiomas

Seleccionar **Idiomas**.

Alterar o idioma tocando na respetiva entrada.

Confirmar com ✓

Tocar em ← repetidamente para sair do menu.

Definições do veículo

Premir 🚗.

Selecionar **Definições do veículo**.

Nos sub menus correspondentes, as configurações que se seguem podem ser alteradas:

- **Faróis**

  Iluminação de boas-vindas: Ativa ou desativa a função e ajusta a sua duração.

  Luzes Guide Me Home: Ativa ou desativa a função e ajusta a sua duração.

- **Conforto**

  Iluminação ambiente: Ajusta o brilho da iluminação ambiente.

  Limpa-vidros traseiro em marcha-atrás: Activa ou desactiva o accionamento automático do limpa-vidros do óculo traseiro quando a marcha--atrás é engatada.

- **Acesso ao veículo**

  Destrancagem das portas: apenas o porta-bagagens: Ativa ou desativa a destrancagem apenas da porta da bagageira premindo no controlo à distância.

  Destrancagem das portas: apenas a porta do condutor: Altera a configuração para destrancar a porta do condutor ou todas as portas premindo no controlo à distância.

- **Segurança**

  Aviso de atenção do condutor: Ativa ou desativa o sistema de alerta de sonolência do condutor.

Funções de condução

Premir .

Selecionar **Funções de condução**.

Nos sub menus correspondentes, as configurações que se seguem podem ser alteradas:

- **Assistência ao estacionamento**: Ativa o apoio avançado ao estacionamento, pode ser selecionada uma manobra de estacionamento.
- **Sensores de ângulo morto**: Ativa ou desativa o aviso de ângulo morto.
- **Sistema de visão panorâmica**: Ativação/desativação da função.

Serviços de telemática

OnStar

O serviço OnStar é um assistente pessoal de conectividade e serviço com hotspot Wi-Fi integrado. O serviço OnStar está disponível 24 horas por dia, 7 dias por semana.

Advertência
O serviço OnStar não está disponível para todos os mercados. Para mais informações, contactar a oficina.

Advertência
A fim de estar disponível e operacional, o serviço OnStar requer uma subscrição OnStar válida, sistemas elétricos funcionais no veículo, ignição ligada, um serviço móvel e ligação por satélite GPS.

Para ativar os serviços OnStar e configurar uma conta, prima ⓞⓝ e fale com um Assistente.

Consoante o equipamento do veículo, estão disponíveis os seguintes serviços:

- Serviços de emergência e apoio em caso de avaria do veículo
- Hotspot Wi-Fi
- Aplicação para smartphone
- Controlo à distância, p. ex. localização do veículo, ativação da buzina e luzes, comando do sistema de fecho centralizado
- Assistência em caso de furto do veículo
- Diagnóstico do veículo

Advertência
O módulo OnStar do veículo é desativado após um período de 10 dias sem um ciclo de ignição. As funções que requerem uma ligação de dados estarão novamente disponíveis após ligar a ignição.

Botões OnStar

Botão de privacidade
Prima continuamente ⊘ até ouvir uma mensagem para ativar ou desativar a transmissão da localização do veículo.

Prima ⊘ para atender ou terminar uma chamada com um Assistente.

Premir ⊘ para aceder às definições de Wi-Fi.

Botão de assistência
Prima ⓞⓝ para estabelecer ligação a um Assistente.

Botão SOS

Premir SOS para estabelecer uma ligação de emergência a um assistente de emergência com treino especial.

LED de estado

Verde: O sistema está pronto a funcionar com a transmissão ativada da localização do veículo.

Verde intermitente: O sistema está numa chamada.

Vermelho: Ocorreu um problema.

Apagada: O sistema está pronto a funcionar com a transmissão desativada da localização do veículo ou o sistema está no modo de espera.

Vermelho/verde intermitente durante um curto período de tempo: A transmissão da localização do veículo foi desativada.

Serviços OnStar

Serviços gerais

Se necessitar de informação, por exemplo, sobre horários de funcionamento, pontos de interesse e destinos, ou se necessitar de apoio, por exemplo, em caso de avaria do veículo, pneu furado e depósito de combustível vazio, prima Ok para estabelecer ligação a um Assistente.

Serviços de emergência

No caso de uma situação de emergência, prima SOS e fale com um Assistente. O assistente contacta em seguida fornecedores de serviços de emergência ou assistência e encaminha-os para o seu veículo.

No caso de um acidente com ativação de airbags ou tensores dos cintos, é estabelecida uma chamada de emergência automática. É estabelecida automaticamente uma ligação do assistente com o seu veículo para determinar se é necessária ajuda.

Advertência
Poderá não ser possível fazer uma chamada de emergência em áreas onde não haja uma disponibilidade de rede suficiente ou devido a danos no equipamento em caso de acidente.

Hotspot Wi-Fi

O hotspot Wi-Fi do veículo permite o acesso à Internet com uma velocidade máxima de 4G/LTE.

Advertência
A funcionalidade de hotspot Wi-Fi não está disponível para todos os mercados.

Podem ser ligados até sete dispositivos.

Para ligar um dispositivo móvel ao hotspot Wi-Fi:

1. Premir e em seguida selecionar as definições de Wi-Fi no Visor de informação. As definições apresentadas incluem o nome (SSID), a palavra-passe e o tipo de ligação do hotspot Wi-Fi.
2. Iniciar uma procura de redes Wi--Fi no dispositivo móvel.
3. Selecionar o hotspot (SSID) do veículo quando for visível.
4. Quando for pedido, introduzir a palavra-passe no dispositivo móvel.

Advertência
Para alterar o SSID ou a palavra--passe, premir ⓞ e falar com um Assistente ou iniciar sessão na própria conta.

Para desligar a funcionalidade de hotspot Wi-Fi, prima ⓞ para ligar a um Assistente.

Aplicação para smartphone

Com a aplicação para smartphone myOpel, algumas funções do veículo podem ser controladas à distância.

Estão disponíveis as seguintes funções:

- Trancar ou destrancar o veículo.
- Buzinar ou fazer sinais de luzes.
- Verificar o nível de combustível.
- Localizar o veículo num mapa.
- Gerir as definições de Wi-Fi.

Para acionar estas funções, descarregue a aplicação a partir da App Store® ou da Google Play™ Store.

Comando à distância

Caso seja pretendido, utilize qualquer telemóvel para ligar a um Assistente, que pode acionar remotamente funções específicas do veículo. Localizar o número de telefone OnStar respetivo no nosso sítio Web específico do país.

Estão disponíveis as seguintes funções:

- Trancar ou destrancar o veículo.
- Fornecer informações sobre a localização do veículo.
- Buzinar ou fazer sinais de luzes.

Assistência em caso de furto do veículo

Se o veículo for roubado, denuncie o roubo às autoridades e solicite a assistência em caso de furto de veículo OnStar. Utilize qualquer telemóvel para ligar a um Assistente. Localizar o número de telefone OnStar respetivo no nosso sítio Web específico do país.

A OnStar pode auxiliar na localização e recuperação do veículo.

Alerta de furto

Quando o sistema de alarme antirroubo é acionado, é enviada uma notificação à OnStar. Em seguida, você é informado deste evento por SMS ou correio eletrónico.

Impedimento de novo arranque

Através do envio de sinais remotos, a OnStar pode impedir que o veículo seja novamente ligado depois de ter sido desligado.

Solicitação de diagnóstico

Em qualquer altura, p. ex. se o veículo apresentar uma mensagem de falha, prima ⓞ para contactar um Assistente e pedir para que seja realizada uma verificação de diagnóstico em tempo real a fim de determinar diretamente a causa. Consoante os resultados, o assistente fornecerá apoio adicional.

Relatório de diagnóstico

O veículo transmite automaticamente dados de diagnóstico à OnStar, que envia um relatório mensal por correio eletrónico para si e para a sua oficina preferida.

Advertência
A função de notificação de oficina pode ser desativada na própria conta.

O relatório contém o estado dos principais sistemas operacionais do veículo, tais como motor, transmissão, airbags, ABS e outros sistemas importantes. Também fornece informações sobre possíveis problemas de manutenção e a pressão dos pneus (apenas com o sistema de controlo da pressão dos pneus).

Para analisar as informações mais detalhadamente, selecionar a ligação fornecida no e-mail e iniciar sessão na própria conta.

Definições OnStar

PIN OnStar

Para ter acesso total a todos os serviços OnStar, é necessário um PIN de quatro dígitos. O PIN tem de ser personalizado ao falar pela primeira vez com um Assistente.

Para alterar o PIN, prima ⓞⓝ para ligar a um Assistente.

Dados da conta

Um subscritor OnStar tem uma conta onde são guardados todos os dados. Para solicitar uma alteração das informações da conta, prima ⓞⓝ e fale com um Assistente ou inicie sessão na própria conta.

Se o serviço OnStar for utilizado noutro veículo, premir ⓞⓝ e pedir para transferir a conta para o novo veículo.

Advertência
De qualquer forma, se o veículo for abatido, vendido ou transferido, informar imediatamente a OnStar das alterações e terminar o serviço OnStar neste veículo.

Localização do veículo

A localização do veículo é transmitida à OnStar quando o serviço é pedido ou acionado. Uma mensagem no Visor de informação informa acerca desta transmissão.

Para ativar ou desativar a transmissão da localização do veículo, premir continuamente ⓝ até ouvir uma mensagem de áudio.

A desativação é indicada pela luz de estado intermitente vermelha e verde durante um curto período de tempo e cada vez que o veículo é ligado.

Advertência
Se a transmissão da localização do veículo for desativada, alguns serviços deixarão de estar disponíveis.

Advertência
A localização do veículo está permanentemente acessível para a OnStar em caso de emergência.

Localizar a Política de Privacidade na própria conta.

Atualizações do software

A OnStar poderá realizar atualizações de software remotamente sem aviso ou permissão. Estas atualizações destinam-se a melhorar ou manter a segurança ou o funcionamento do veículo.

Estas atualizações poderão implicar questões de privacidade. Localizar a Política de Privacidade na própria conta.

Iluminação

Iluminação exterior **114**
Interruptor das luzes 114
Controlo automático da iluminação 115
Luzes de máximos 115
Sinal de luzes 116
Ajuste do alcance dos faróis . . . 116
Luzes de condução diurna 116
Iluminação dianteira adaptativa 116
Luzes de emergência 118
Indicadores de mudança de direção 118
Faróis de nevoeiro 119
Luz de nevoeiro traseira 119
Luzes de presença 119
Luzes de marcha-atrás 120
Coberturas dos faróis embaciadas 120
Iluminação do habitáculo **120**
Controlo da iluminação do painel de instrumentos 120
Luzes do habitáculo 120
Luzes de leitura 121
Luzes da pala para-sol 121
Características de iluminação . . . **121**
Iluminação da consola central . 121
Iluminação de entrada no veículo 121
Iluminação de saída no veículo 122
Proteção para evitar a descarga da bateria 122

Iluminação exterior

Interruptor das luzes

Rodar o interruptor das luzes:

AUTO : o controlo automático da iluminação alterna automaticamente entre as luzes de condução diurna e os faróis

⇛⇚ : luzes laterais

≡D : faróis

Luz de aviso ⇛⇚ ⇨ 97.

Luzes traseiras

As luzes traseiras acendem em conjunto com as luzes de médios/ máximos e as luzes laterais.

Controlo automático da iluminação

Quando a função de controlo automático da iluminação e o motor estão ligados, o sistema alterna automaticamente entre as luzes de circulação diurna e os faróis, consoante as condições de iluminação exterior e as informações fornecidas pelo sistema do sensor de chuva.

Luz de condução diurna ⇨ 116.

Activação automática dos faróis

Em más condições de iluminação, os faróis são ligados.

Além disso, os faróis são ligados se os limpa-para-brisas foram ativados durante várias passagens.

Iluminação dianteira adaptativa ⇨ 116.

Detecção de túnel

Ao entrar num túnel, os faróis acendem-se imediatamente.

Luzes de máximos

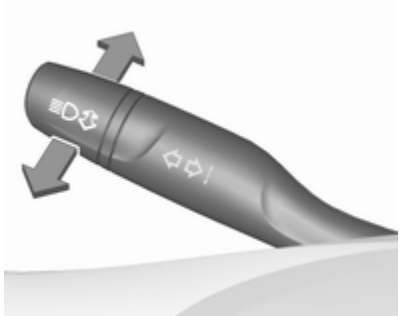

Empurrar a alavanca de médios para máximos.

Puxar a alavanca para desativar os máximos.

Assistência dos máximos ⇨ 116.

Sinal de luzes

Para fazer sinal de luzes, puxar a alavanca.

Puxar a alavanca desativa os máximos.

Ajuste do alcance dos faróis

Ajuste do alcance dos faróis manual

Para adaptar o alcance dos faróis à carga do veículo, para evitar encandeamento: rodar o botão de accionamento manual para a posição necessária.

0 : bancos dianteiros ocupados
1 : todos os bancos ocupados
2 : todos os bancos ocupados e carga na bagageira
3 : banco do condutor ocupado e bagageira carregada

Luzes de condução diurna

As luzes de condução diurna aumentam a visibilidade do veículo durante a luz do dia.

São ligadas automaticamente durante o dia quando o motor está a funcionar.

O sistema alterna automaticamente entre as luzes de condução diurna e as luzes de médios, consoante as condições de iluminação.

Iluminação dianteira adaptativa

As funções de iluminação dianteira adaptativa só estão disponíveis com os faróis Full LED.

Os faróis de LED para luzes de médios e máximos garantem uma melhor visibilidade em todas as condições.

O funcionamento é idêntico ao dos faróis de halogéneo.

As funções de iluminação dianteira adaptativa são ativadas automaticamente com o interruptor

das luzes na posição **AUTO**. A iluminação dianteira adaptativa inclui as seguintes funções:

- luzes de viragem
- assistência dos máximos
- nivelamento automático dos faróis

Luz de viragem

Ao desligar, consoante o ângulo de direção e a luz do indicador de mudança de direção, são acionados LED específicos que iluminam a direção de deslocação. É accionado até uma velocidade de 40 km/h.

Assistência das Luzes de Máximos

Esta funcionalidade permite que os máximos funcionem como a iluminação principal de condução noturna e quando a velocidade do veículo excede 25 km/h.

Passa automaticamente para médios quando:

- A câmara ou um sensor no para-brisas deteta os faróis de veículos no sentido contrário ou que vêm à frente.
- A velocidade do veículo desce para menos de 15 km/h.
- Há nevoeiro ou neve.
- Conduzir em áreas urbanas.

Caso não sejam detectadas restrições, o sistema passa novamente a máximos.

Activação

Ativar esta função premindo o botão na alavanca dos indicadores de mudança de direção e de via de trânsito. O LED no botão acende-se se a assistência dos máximos for ativada. As luzes de máximos são ligadas automaticamente a uma velocidade acima de 25 km/h.

O indicador luminoso verde acende continuamente quando a assistência é accionada, o azul acende quando os máximos estão ligados.

Luz de aviso ⇨ 97.

Desactivação

Desativar esta função premindo o botão na alavanca dos indicadores de mudança de direção e de via de trânsito.

Se um sinal de luzes for acionado quando a assistência dos máximos estiver ativada e as luzes de médios estiverem ligadas, a assistência dos máximos será desativada. O sistema muda para luzes de máximos.

Se um sinal de luzes for acionado quando a assistência dos máximos estiver ativada e as luzes de máximos estiverem ligadas, a assistência dos máximos será desativada. O sistema muda para luzes de médios.

Para reativar a assistência dos máximos, acionar um sinal de luzes novamente.

Nivelamento automático dos faróis

No sentido de impedir o encandeamento do tráfego em sentido contrário, o nivelamento dos faróis é ajustado automaticamente com base na carga do veículo.

Avaria no sistema de iluminação dianteira adaptativa LED

Se o sistema detetar uma avaria no sistema de iluminação dianteira adaptativa LED, um aviso é apresentado no Centro de Informação do Condutor.

Luzes de emergência

Premir ⚠ para accionar.

Ao travar numa emergência, as luzes de emergência são ligadas automaticamente, consoante a força de desaceleração. São desligadas automaticamente após a primeira aceleração.

Indicadores de mudança de direção

alavanca para cima	:	sinal de virar à direita
alavanca para baixo	:	sinal de virar à esquerda

Se a alavanca for deslocada para lá do ponto de resistência, o sinal de mudança de direcção fica ligado continuamente. Quando o volante

voltar à posição inicial, o sinal de mudança de direcção apaga-se automaticamente.

Para três piscadelas, p. ex. ao mudar de faixa, premir a alavanca até sentir resistência e depois largar.

Se se esquecer de cancelar os sinais de mudança de direção e de via de trânsito durante mais de 20 segundos, o volume do sinal sonoro aumentará se a velocidade for superior a 60 km/h.

Faróis de nevoeiro

Premir para accionar.

Interruptor dos faróis na posição **AUTO**: ligar os faróis de nevoeiro dianteiros, também liga automaticamente os faróis.

Luz de nevoeiro traseira

Premir para accionar.

Interruptor dos faróis na posição **AUTO**: ligar os faróis de nevoeiro traseiros, também liga automaticamente os faróis.

Interruptor dos faróis na posição : farol traseiro de nevoeiro só pode ser ligado com os faróis dianteiros de nevoeiro.

A luz de nevoeiro traseira do veículo é desativada ao rebocar um atrelado ou ao ligar uma ficha à tomada, p. ex. quando é utilizado um suporte para bicicletas.

Luzes de presença

Quando o veículo estiver estacionado, podem ser acesas as luzes de presença de um dos lados:

1. Desligar a ignição.
2. Deslocar a alavanca do indicador de mudança de direcção totalmente para cima (luzes de presença direitas) ou para baixo (luzes de presença esquerdas).

Confirmado por um sinal e pela luz de aviso do indicador de mudança de direcção correspondente.

Luzes de marcha-atrás

A luz de marcha-atrás acende-se quando a ignição está ligada e a marcha atrás está seleccionada.

Coberturas dos faróis embaciadas

O interior do alojamento das luzes pode embaciar-se por breves instantes em condições de tempo frio e húmido, com chuva forte ou depois da lavagem. O embaciamento desaparece rapidamente por si só; para ajudar a desembaciar, ligar os faróis.

Iluminação do habitáculo

Controlo da iluminação do painel de instrumentos

O brilho das seguintes luzes pode ser ajustado na posição **AUTO** quando o sensor de luz deteta condições noturnas, ou na posição ou :

- iluminação do painel de instrumentos
- Visor de informação
- interruptores e elementos de funcionamento acesos

Rodar o botão de accionamento manual e manter até obter o brilho pretendido.

Luzes do habitáculo

Durante a entrada e saída do veículo, as luzes de cortesia dianteiras e traseiras acendem automaticamente e depois apagam passado algum tempo.

Advertência
No caso de um acidente com accionamento do airbag, as luzes de cortesia acendem automaticamente.

Luz de cortesia dianteira

Trabalhar com o interruptor de balancim:

	: comutar automaticamente de ligar para desligado
pressionar	: ligado
pressionar	: desligado

Luzes traseiras de cortesia

Acendem em conjunto com a luz dianteira de cortesia dependendo da posição do interruptor de balancim.

Luzes de leitura

Acionadas premindo e nas luzes de cortesia.

A figura ilustra as luzes de cortesia traseiras.

Luzes da pala para-sol

Acende quando a cobertura é aberta.

Características de iluminação

Iluminação da consola central

Um refletor integrado no compartimento de arrumação no teto ilumina a consola central quando os faróis estão desligados.

Iluminação de entrada no veículo

Iluminação de boas-vindas

Algumas ou todas as luzes seguintes acendem-se durante um curto período de tempo ao destrancar o veículo com o radiotelecomando:

- faróis
- luzes traseiras
- luz da chapa de matrícula
- iluminação do painel de instrumentos
- luzes interiores

O número luzes ativadas depende das condições de iluminação do ambiente circundante.

A iluminação apaga-se imediatamente ao ligar a ignição. Arranque ⇨ 18.

Esta função pode ser ativada ou desativada na personalização do veículo.

Personalização do veículo ⇨ 106.

As luzes que se seguem também se acenderão quando a porta do condutor é aberta:

- iluminação de alguns interruptores
- centro de Informação ao Condutor
- luzes dos compartimentos das portas

Iluminação de saída no veículo

As luzes que se seguem acendem-se se a chave for retirada do interruptor da ignição:

- luzes interiores
- iluminação do painel de instrumentos

Apagar-se-ão automaticamente ao fim de algum tempo. Esta função funciona apenas no escuro. A iluminação direccional é activada se a porta do condutor for aberta neste espaço de tempo.

Proteção para evitar a descarga da bateria

Função de estado de carga da bateria do veículo

A função garante uma vida útil da bateria do veículo o mais longa possível, com um gerador com ponto de saída de energia controlável e distribuição de energia optimizada.

A fim de evitar a descarga da bateria do veículo ao conduzir, os seguintes sistemas são reduzidos automaticamente em duas fases e finalmente desligados:

- aquecimento auxiliar
- óculo traseiro e retrovisores aquecidos
- bancos aquecidos
- ventoinha

Na segunda fase, uma mensagem a confirmar a activação da protecção para evitar a descarga da bateria do veículo será visualizada no Centro de Informação do Condutor.

Desligar as luzes eléctricas

Para evitar descarregar a bateria do veículo quando a ignição é desligada, algumas luzes interiores são desligadas automaticamente ao fim de algum tempo.

Climatização

Sistemas de climatização **123**
Sistema de aquecimento e ventilação 123
Sistema de ar condicionado 124
Climatização automática eletrónica 127
Aquecimento auxiliar 132
Grelhas de ventilação **133**
Grelhas de ventilação reguláveis 133
Grelhas de ventilação fixas 134
Manutenção **134**
Entrada de ar 134
Funcionamento do ar condicionado 135
Serviço 135

Sistemas de climatização

Sistema de aquecimento e ventilação

Comandos para:

- temperatura
- distribuição de ar , e
- velocidade da ventoinha
- desembaciamento e descongelação MAX
- óculo traseiro e espelhos retrovisores exteriores aquecidos REAR
- bancos aquecidos

Temperatura

Ajustar a temperatura rodando para a temperatura pretendida.

área vermelha : mais quente
área azul : mais frio

O aquecimento só será totalmente eficaz quando o motor tiver atingido a temperatura normal de funcionamento.

Distribuição do ar

Premir:

- : para pára-brisas e vidros das portas dianteiras
- : para a área da cabeça e bancos traseiros através das grelhas de ventilação dianteiras ajustáveis
- : para os espaços para os pés dianteiros e traseiros e para-brisas

São possíveis combinações.

Velocidade da ventoinha ⌘

Ajustar o fluxo de ar rodando ⌘ para a velocidade pretendida.

para a direita	: aumentar
para a esquerda	: diminuir

Desembaciamento e descongelação dos vidros FRONT

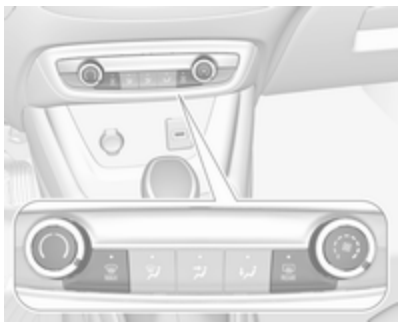

- Premir FRONT: a distribuição de ar é dirigida para o para-brisas.
- Regular o controlador da temperatura ( ) para o nível de calor máximo.
- Regular a velocidade da ventoinha ⌘ para o nível máximo.
- Ligar o aquecimento do óculo traseiro REAR.
- Abrir as grelhas de ventilação laterais conforme pretendido e direccioná-las para os vidros das portas.

Óculo traseiro e espelhos retrovisores exteriores aquecidos REAR

⇨ 40

Bancos aquecidos

⇨ 48.

Sistema de ar condicionado

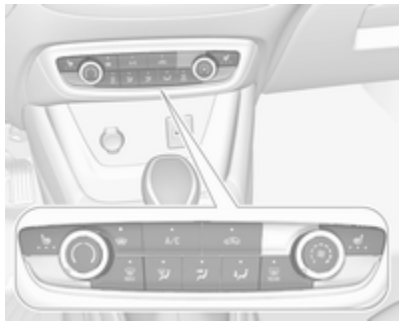

A ilustração mostra funções que poderão não estar disponíveis no respetivo veículo.

Comandos para:

- temperatura ( )
- distribuição de ar , e
- velocidade da ventoinha⌘
- desembaciamento e descongelação MAX
- ar condicionado **A/C**
- recirculação de ar

- óculo traseiro e espelhos retrovisores exteriores aquecidos
- para-brisas aquecido
- bancos aquecidos

Algumas alterações das definições são indicadas durante breves instantes no Visor de informação. As funções ativadas são indicadas pelo LED no botão respetivo.

Temperatura

Ajustar a temperatura rodando para a temperatura pretendida.

área vermelha : mais quente
área azul : mais frio

O aquecimento só será totalmente eficaz quando o motor tiver atingido a temperatura normal de funcionamento.

Distribuição do ar

Premir:

: para pára-brisas e vidros das portas dianteiras
: para a área da cabeça e bancos traseiros através das grelhas de ventilação dianteiras ajustáveis
: para os espaços para os pés dianteiros e traseiros e para-brisas

São possíveis combinações.

Velocidade da ventoinha

Ajustar o fluxo de ar rodando para a velocidade pretendida.

para a direita : aumentar
para a esquerda : diminuir

Ar condicionado A/C

Pressionar **A/C** para ligar o arrefecimento. A activação é indicada pelo LED no botão. A refrigeração apenas funciona quando o motor está em funcionamento e com a climatização ligada.

Premir novamente **A/C** para desligar o arrefecimento.

O sistema do ar condicionado arrefece e desumidifica (seca) assim que a temperatura exterior está ligeiramente acima do ponto de congelação. Por isso pode haver condensação e pingos por baixo do veículo.

Se não for necessário qualquer arrefecimento ou desumidificação, desligar o sistema de arrefecimento para poupar combustível.

O arrefecimento activado poderá impedir os Autostops. Sistema Start/Stop ⇨ 142.

Desembaciamento e descongelação dos vidros

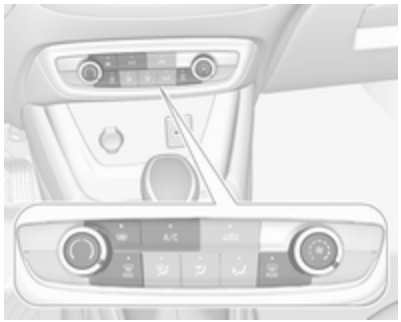

- Premir : a distribuição de ar é dirigida para o para-brisas.
- Regular o controlador da temperatura para o nível de calor máximo.
- Ligar o ar condicionado **A/C**, se necessário.
- Regular a velocidade da ventoinha para o nível máximo.
- Ligar o aquecimento do óculo traseiro .
- Ligar o aquecimento do para-brisas .
- Abrir as grelhas de ventilação laterais conforme pretendido e direccioná-las para os vidros das portas.

Advertência

Se for premido com o motor a trabalhar, um Autostop será impedido até ser novamente premido.

Se for premido com o motor em Autostop, o motor será ligado automaticamente.

Sistema Start/Stop ⇨ 142.

Sistema de recirculação do ar

Premir para ativar o modo de recirculação do ar; a indicação é fornecida via LED.

Selecionar a recirculação de ar para ajudar a arrefecer o habitáculo ou a bloquear odores exteriores ou gases de escape.

Premir novamente para desactivar o modo de recirculação do ar.

⚠Aviso

O movimento de ar fresco é reduzido no modo de recirculação. No funcionamento sem refrigeração, a humidade do ar aumenta, pelo que as janelas poderão ficar embaciadas a partir do interior. A qualidade do ar do habitáculo deteriora-se e os ocupantes podem sentir sonolência.

Em condições de ar ambiente quente e muito húmido, o para-brisas poderá ficar embaciado no exterior quando ar frio é dirigido para o mesmo. Se o pára-brisas se embaciar pelo exterior, active o limpa-pára-brisas e desactive *i*.

Arrefecimento máximo

Abrir os vidros por breves instantes para que o ar quente se disperse rapidamente.

- Ligar o ar condicionado **A/C**.
- Premir para ligar o sistema de recirculação do ar.
- Premir *i* para a distribuição do ar.
- Regular o comando da temperatura para o nível de frio máximo.
- Regular a velocidade da ventoinha para o nível máximo.
- Abrir todas as grelhas de ventilação.

Óculo traseiro, para-brisas e espelhos retrovisores exteriores aquecidos REAR

⇨ 40

Bancos aquecidos

⇨ 48.

Climatização automática eletrónica

A climatização de zona dupla permite temperaturas diferentes para o lado do condutor e o lado do passageiro dianteiro.

No modo automático, a temperatura, a velocidade da ventoinha e a distribuição do ar são reguladas automaticamente.

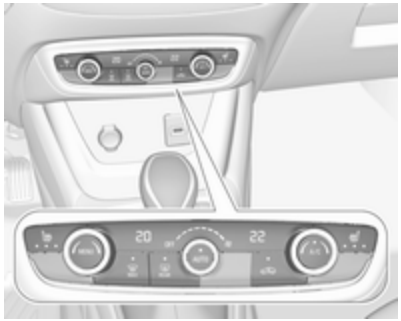

A ilustração mostra funções que poderão não estar disponíveis no respetivo veículo.

Comandos para:

- temperatura no lado do condutor
- **MENU** permite aceder ao menu das definições de Climatização no Visor de informação
- velocidade da ventoinha
- modo automático **AUTO**
- temperatura no lado do passageiro dianteiro
- arrefecimento **A/C**
- recirculação de ar manual
- desembaciamento e descongelação
- óculo traseiro e espelhos retrovisores exteriores aquecidos
- para-brisas aquecido
- bancos aquecidos

As funções ativadas são indicadas pelo LED no comando respetivo.

O sistema electrónico de controlo da climatização só está totalmente operacional quando o motor está a trabalhar.

Menu das definições de climatização (botão MENU)

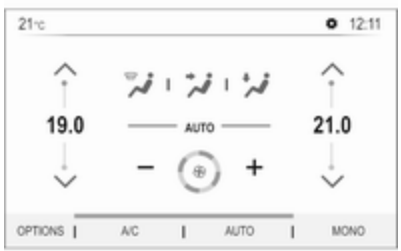

Definições para

- distribuição do ar
- velocidade da ventoinha
- temperatura do lado do condutor e do passageiro **19°/21°**
- sincronização das temperaturas de zona dupla **MONO**
- ar condicionado **ON/OFF**
- modo automático **AUTO**

pode ser acionado manualmente no menu das definições de Climatização. Premir **MENU** para aceder ao menu e seguir os botões táctis.

O menu das definições de Climatização também pode ser apresentado

- selecionando **Climatiz.** no mostrador de informação a cores de 7" ou
- premindo e, depois, selecionando **Climatização** no menu do mostrador de informação a cores de 8".

Modo automático AUTO

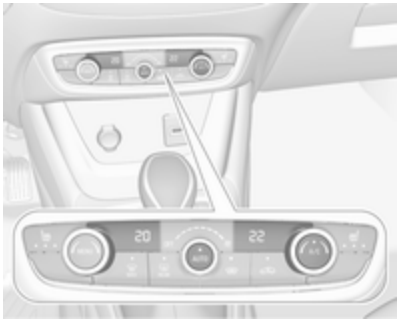

Definições básicas do comando automático com máximo conforto:

- Premir **AUTO**: a distribuição do ar e a velocidade da ventoinha são reguladas automaticamente.
- Abrir todas as grelhas de ventilação para permitir uma distribuição optimizada do ar no modo automático.
- O ar condicionado deve estar ativado para um arrefecimento e desembaciamento otimizado. Premir **A/C** para ligar o ar condicionado. O LED no botão indica a activação.
- Definir as temperaturas pré--selecionadas para o condutor e o passageiro dianteiro utilizando o seletor da esquerda e da direita. A temperatura recomendada é 22 °C. A temperatura é indicada nos visores ao lado dos seletores e no menu das definições de climatização.
- O modo de recirculação do ar deve estar desativado. Quando desativado, o LED no botão não está aceso.

Definições manuais

As definições do sistema de climatização podem ser alteradas ativando as funções a seguir.

Velocidade da ventoinha ⌘

Ajustar o fluxo de ar rodando o seletor ⌘ para a velocidade pretendida. Rodar para a esquerda para diminuir ou rodar para a direita para aumentar. A velocidade da ventoinha também pode ser alterada através dos botões tácteis no visor das definições de climatização. Premir **MENU** para aceder ao menu.

Rotação do seletor ⌘ para a esquerda: a ventoinha e o arrefecimento são desligados.

Para voltar ao modo automático, premir **AUTO**.

Distribuição do ar

Premir **MENU** para aceder ao menu.

Toque em:

- : para pára-brisas e vidros das portas dianteiras
- : para a área da cabeça e bancos traseiros via grelhas de ventilação ajustáveis
- : para os espaços para os pés dianteiros e traseiros e para-brisas

Para retomar a distribuição automática do ar, premir **AUTO**.

Pré-selecção da temperatura

Definir as temperaturas pré-selecionadas separadamente para o condutor e o passageiro dianteiro para os valores pretendidos utilizando os mostradores de comando da esquerda e da direita. O seletor no lado do passageiro altera a temperatura para o lado do passageiro. O seletor no lado do condutor altera a temperatura para o lado do condutor ou para ambos os lados, consoante a ativação da sincronização **MONO** no menu das definições de climatização. Premir **MENU** para aceder ao menu.

A temperatura recomendada é 22 °C. A temperatura é indicada nos visores ao lado dos seletores e no menu das definições de climatização.

Se a temperatura mínima **Lo** estiver definida, o sistema de climatização funciona no arrefecimento máximo, se o arrefecimento **A/C** estiver ligado.

Se for definida a temperatura máxima **Hi**, o sistema de controlo de climatização funciona em aquecimento máximo.

Advertência
Se **A/C** estiver ligado, reduzir a temperatura definida da cabina poderá fazer com que o motor arranque a partir de um Autostop ou impedir um Autostop.

Sistema Start/Stop ⇨ 142.

Sincronização das temperaturas de zona dupla MONO ou SYNC

Premir **MENU** para aceder ao menu. Tocar em MONO ou SYNC para associar a definição da temperatura do lado do passageiro ao lado do condutor.

Ao ajustar o mostrador de comando do lado do passageiro, a sincronização é desativada.

Ar condicionado A/C

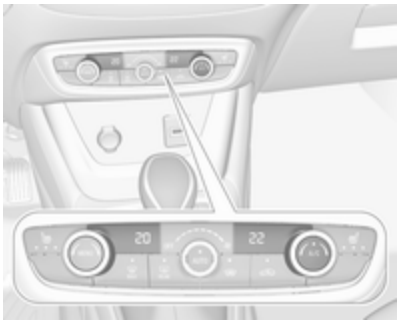

Pressionar **A/C** para ligar o arrefecimento. O LED no botão acende-se para indicar a ativação. A refrigeração apenas funciona quando o motor está em funcionamento e com a climatização ligada.

Premir novamente **A/C** para desligar o arrefecimento.

O sistema de ar condicionado arrefece e desumidifica (seca) quando a temperatura exterior está acima de um determinado nível. Por isso pode haver condensação e pingos por baixo do veículo.

Se não for necessário qualquer arrefecimento ou desumidificação, desligar o sistema de arrefecimento para poupar combustível.

Recirculação de ar manual

Premir para activar o modo de recirculação do ar. O LED no botão acende-se para indicar a ativação.

Premir novamente para desactivar o modo de recirculação.

⚠Aviso

O movimento de ar fresco é reduzido no modo de recirculação. No funcionamento sem refrigeração, a humidade do ar aumenta, pelo que as janelas poderão ficar embaciadas a partir do interior. A qualidade do ar do habitáculo deteriora-se e os ocupantes podem sentir sonolência.

Em condições ambientais de tempo quente e muito húmido, o pára-brisas pode ficar embaciado no exterior quando ar frio lhe é dirigido. Se o pára-brisas se embaciar pelo exterior, active o limpa-pára-brisas e desactive .

Desembaciamento e descongelação dos vidros MAX

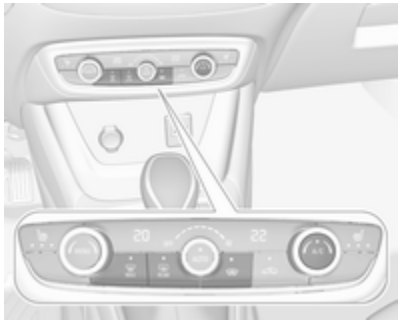

- Prima MAX. O LED no botão acende-se para indicar a ativação.
- A temperatura e a distribuição do ar são definidas automaticamente e a ventoinha funciona a velocidade elevada.
- Ligar o ar condicionado premindo **A/C**, se necessário.
- Ligar o aquecimento do óculo traseiro REAR.
- Ligar o aquecimento do para-brisas.
- Para voltar ao modo anterior, premir MAX novamente; para voltar ao modo automático, premir **AUTO**.

Advertência
Se MAX for premido com o motor a trabalhar, um Autostop será impedido até MAX ser novamente premido.

Se MAX for premido com o motor em Autostop, o motor será ligado automaticamente.

Sistema Start/Stop ⇨ 142.

Desativação da climatização automática eletrónica

O arrefecimento, a ventoinha e o modo automático podem ser desligados rodando o seletor para a esquerda.

Ativação ligando a ventoinha ou premindo **AUTO**.

Óculo traseiro, para-brisas e espelhos retrovisores exteriores aquecidos REAR

⇨ 40

Bancos aquecidos

⇨ 48.

Aquecimento auxiliar

Aquecedor de ar

O Quickheat é um aquecedor de ar eléctrico auxiliar que aquece automaticamente o habitáculo mais rapidamente.

Grelhas de ventilação

Grelhas de ventilação reguláveis

Grelhas de ventilação centrais no painel de instrumentos

Direccionar o fluxo de ar inclinando e girando as palhetas.

Para fechar a grelha, girar as palhetas para dentro.

Grelhas de ventilação exteriores no painel de instrumentos

Direccionar o fluxo de ar inclinando e girando as palhetas.

Para fechar a grelha, girar as palhetas para fora.

Grelha de ventilação central sobre o painel de instrumentos

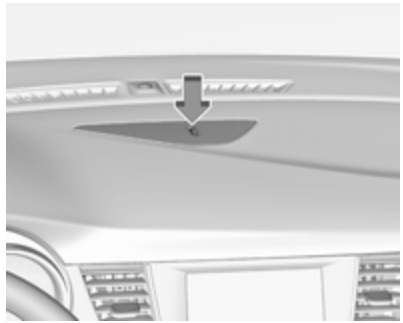

Fechar o fluxo de ar rodando o botão rotativo seletor para a frente.

Grelha de ventilação no porta-luvas

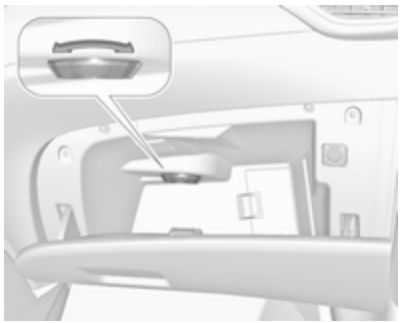

A grelha de ventilação pode ser aberta ou fechada por meio de rotação.

Deve haver pelo menos duas grelhas de ventilação abertas quando o arrefecimento está ligado.

⚠Aviso

Não fixar quaisquer objectos às alhetas das saídas de ar. Em caso de acidente corre o risco de danos e ferimentos.

Grelhas de ventilação fixas

Por trás do pára-brisas, dos vidros das portas e nos espaços para os pés há grelhas de ventilação adicionais.

Manutenção

Entrada de ar

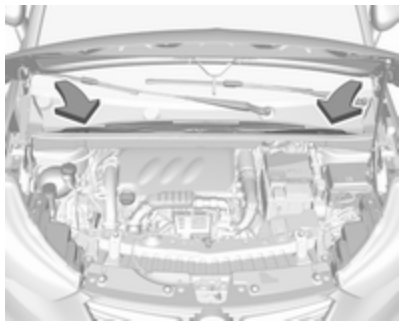

As entradas de ar à frente do pára-brisas no compartimento do motor deverão permanecer desobstruídas de modo a permitir a entrada de ar. Retirar quaisquer folhas, sujidade ou neve.

Filtro de ar do habitáculo

Substituir o filtro regularmente para obter o máximo efeito.

Poderá ser necessária uma substituição mais frequente do filtro de ar do habitáculo, no caso de

condução em áreas de tráfego intenso, fraca qualidade do ar, áreas com elevados níveis de poeira ou sensíveis a alérgenos ambientais.

Também poderá ser necessária a substituição do filtro de ar do habitáculo se houver um fluxo de ar reduzido, vidros embaciados ou odores.

O concessionário pode ajudar a determinar se está na altura de substituir o filtro.

Funcionamento do ar condicionado

Para assegurar que o desempenho é continuamente eficiente, o arrefecimento deve ser accionado durante alguns minutos uma vez por mês, independentemente do clima e da época do ano. Não é possível ligar o arrefecimento quando a temperatura exterior é demasiado baixa.

Serviço

Para um desempenho de arrefecimento óptimo, recomenda-se a verificação manual do sistema de controlo da climatização, com início três anos após o primeiro registo do veículo, incluindo:

- teste de pressão e funcionalidade
- funcionalidade de aquecimento
- verificação de fugas
- verificar correias de transmissão
- limpeza do condensador e drenagem do evaporador
- verificação do desempenho
- verificação do filtro de ar do habitáculo

Condução e funcionamento

Sugestões para condução **137**
Controlo sobre o veículo 137
Direção 137
Arranque e manuseamento **137**
Rodagem do veículo 137
Posições do interruptor da ignição 137
Botão de acionamento 138
Modo de poupança de energia 139
Ligar o motor 140
Desligar por sobrecarga de rotação do motor 142
Sistema para/arranca 142
Estacionamento 144
Gases de escape **146**
Filtro de partículas diesel 146
Catalisador 146
AdBlue 147
Caixa de velocidades automática **150**
Visor da caixa de velocidades . 150
Alavanca seletora 150
Modo manual 151
Programas de condução com comando eletrónico 152
Avaria 152
Corte de corrente 152
Caixa de velocidades manual **153**
Travões **154**
Sistema de travagem antibloqueio 154
Travão de mão 155
Assistência à travagem 155
Assistência de arranque em subidas 156
Sistemas de condução **156**
Controlo eletrónico de estabilidade e Sistema de controlo da tração 156
Sistemas de apoio ao condutor . **158**
Programador de velocidade 158
Limitador de velocidade 160
Sensores de estacionamento .. 163
Apoio Avançado ao Estacionamento 166
Aviso de ângulo morto 172
Sistema de visão panorâmica . 173
Câmara traseira 176
Aviso de desvio de trajetória ... 178
Alerta do condutor 179
Combustível **180**
Motores a gasolina 180
Motores a diesel 181
Abastecer 182
Consumo de combustível - Emissões de CO_2 183
Engate do reboque **184**
Informações gerais 184
Condições de condução e sugestões para o reboque 184
Rebocar 185
Acoplamento de reboque 186

Sugestões para condução

Controlo sobre o veículo

Nunca aproveitar o movimento do veículo com o motor desligado

Muitos sistemas não funcionam nesta situação (por exemplo, unidade de servofreio, direcção assistida). Conduzir desta forma é perigoso para si e para os outros.

Todos os sistemas funcionam durante um Autostop.

Sistema Start/Stop ⇨ 142.

Reforço do ralenti

Se for necessário carregar a bateria do veículo devido ao estado da bateria, a potência de saída do gerador deve ser aumentada. Isso é conseguido com o reforço do ralenti que poderá ser audível.

Surge uma mensagem no Centro de Informação do Condutor.

Pedais

Para assegurar que o curso do pedal está desimpedido, não deverão existir tapetes na área dos pedais.

Utilizar apenas tapetes com as medidas adequadas e que sejam fixados pelos retentores do lado do condutor.

Direção

Se a direcção assistida for desactivada devido à paragem do motor ou a uma avaria do sistema, é possível conduzir o veículo, embora isso possa exigir um maior esforço.

Arranque e manuseamento

Rodagem do veículo

Não travar com força desnecessária nas primeiras viagens.

No primeiro percurso, poderá haver fumo devido à evaporação de ceras e óleo do sistema de escape. Estacionar o veículo ao ar livre durante algum tempo depois do primeiro percurso e evitar inalar os fumos.

Durante o período de rodagem, o consumo de combustível e de óleo do motor pode ser mais elevado.

Além disso, o processo de limpeza do filtro de partículas diesel pode ocorrer com mais frequência.

Filtro de partículas diesel ⇨ 146.

Um Autostop pode ser impedido para permitir carregar a bateria do veículo.

Posições do interruptor da ignição

Rodar a chave:

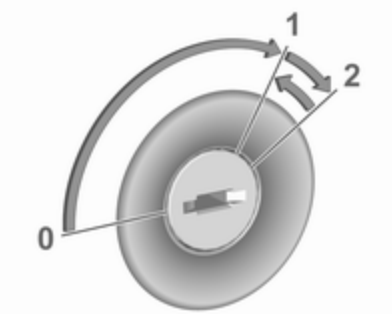

0 : ignição desligada: Algumas funções permanecem activas até a chave ser removida ou a porta do condutor aberta, desde que a ignição estivesse ligada anteriormente

1 : modo de ligação da ignição: A ignição está ligada, o motor a gasóleo está a pré-aquecer. As luzes de aviso acendem-se e a maior parte das funções eléctricas está operacional

2 : arranque do motor: Libertar a chave após o arranque do motor

Bloqueio do volante

Remover a chave do interruptor da ignição e rodar o volante até engatar.

⚠ Perigo

Nunca retirar a chave do interruptor da ignição durante a condução, porque isso levará ao bloqueio do volante.

Botão de acionamento

A chave electrónica deve estar no interior do veículo.

Ligar o motor
Acionar o pedal da embraiagem (caixa de velocidades manual) ou o pedal do travão (caixa de velocidades automática) e premir **Start/Stop**. Libertar o botão depois de iniciar o procedimento de arranque. O motor diesel arranca após a pré-incandescência.

Modo de ligação da ignição sem ligar o motor
Premir **Start/Stop** sem acionar o pedal da embraiagem ou do travão. As luzes de aviso acendem-se e a maior parte das funções eléctricas está operacional.

Motor e ignição desligada
Premir **Start/Stop** brevemente em cada modo ou quando o motor está a trabalhar e o veículo parado. Algumas funções permanecem activas até a porta do condutor ser aberta, desde que a ignição estivesse ligada anteriormente.

Paragem de emergência do motor durante a condução
Premir **Start/Stop** durante 5 segundos ⇨ 140. O volante bloqueia logo depois de o veículo parar.

Bloqueio do volante

O bloqueio do volante é activado automaticamente quando:

- O veículo está parado.
- A ignição foi desligada.

Para desengatar o bloqueio do volante, abri e fechar a porta do condutor e ligar o modo auxiliar ou ligar o motor directamente.

⚠Aviso

Se a bateria do veículo estiver descarregada, o veículo não deve ser rebocado nem posto a trabalhar por reboque ou através de cabos de bateria, pois o bloqueio da direcção não pode ser destrancado.

Funcionamento em veículos com chave electrónica em caso de falha

Se a chave electrónica falhar ou se a pilha da chave electrónica tiver pouca carga, o Centro de Informação do Condutor poderá apresentar **Nenhum remoto detectado** ou **Substituir pilha na chave à distância** ao tentar ligar o veículo.

Segurar a chave eletrónica com os botões virados para fora na marca na cobertura da coluna da direção conforme ilustrado na figura.

Carregar no pedal da embraiagem (caixa de velocidades manual) ou no pedal do travão (caixa de velocidades manual de comutação automática) e premir o botão **Start/Stop** para ligar o motor.

Esta opção destina-se apenas a emergências. Substituir a pilha da chave electrónica o mais rapidamente possível ⇨ 24.

Para destrancar ou trancar as portas, consultar Avaria na unidade do radiotelecomando ou na chave eletrónica ⇨ 26.

Modo de poupança de energia

Esta função gere a duração de utilização de determinados sistemas para evitar a descarga da bateria do veículo. Depois de o motor parar, alguns sistemas podem continuar a ser utilizados, tais como o sistema telemático e de áudio, os limpa-para-brisas, os faróis de médios, as luzes de cortesia etc. durante um período máximo de cerca de quarenta minutos.

Mudança para o modo de poupança de energia

Se for alcançado um determinado estado de descarga da bateria do veículo, as funções ativas são comutadas para o modo de espera. Uma mensagem aparece no Centro de Informação do Condutor a indicar **Modo de poupança de energia**.

Uma chamada realizada neste momento será mantida durante cerca de 10 minutos com o sistema mãos--livres Bluetooth do sistema de informação e lazer.

Desativação do modo de poupança de energia

O modo de espera é reativado automaticamente na próxima vez que conduzir o veículo. Para utilizar as funções de imediato, ligar o motor:

- durante menos de dez minutos para utilizar os sistemas durante cerca de cinco minutos
- durante mais de dez minutos para utilizar os sistemas durante cerca de trinta minutos.

Deixar o motor trabalhar durante o tempo especificado para garantir que a carga da bateria é suficiente. Não ligar o motor de forma repetida e contínua para carregar a bateria.

Ligar o motor

Veículos com interruptor da ignição

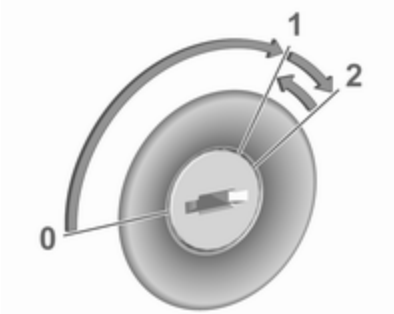

Rodar a chave para a posição **1** para libertar o bloqueio do volante.

Caixa de velocidades manual: accionar a embraiagem e o pedal do travão.

Caixa de velocidades automática: accionar o pedal do travão e mover a alavanca selectora para **P** ou **N**.

Não accionar o pedal do acelerador.

Motores diesel: aguardar que a luz de aviso ᗰ se apague.

Rodar a chave brevemente para a posição **2** e libertar após o arranque do motor.

Caixa de velocidades manual: durante um Autostop, o motor pode ser ligado carregando no pedal da embraiagem ⇨ 142.

Caixa de velocidades automática: durante um Autostop, o motor pode ser ligado soltando o pedal do travão ⇨ 142.

Veículos com botão de ligação

Caixa de velocidades manual: accionar a embraiagem e o pedal do travão.

Caixa de velocidades automática: accionar o pedal do travão e mover a alavanca selectora para **P** ou **N**.

Não accionar o pedal do acelerador.

Premir e libertar **Start/Stop**: um procedimento automático aciona o motor de arranque com um curto intervalo até o motor estar ligado.

Antes de ligar novamente ou de desligar o motor com o veículo parado, premir **Start/Stop** mais uma vez durante breves instantes.

Caixa de velocidades manual: durante um Autostop, o motor pode ser ligado carregando no pedal da embraiagem ⇨ 142.

Caixa de velocidades automática: durante um Autostop, o motor pode ser ligado soltando o pedal do travão ⇨ 142.

Paragem de emergência do motor durante a condução

Se for necessário desligar o motor durante a condução numa situação de emergência, premir **Start/Stop** durante 5 segundos.

⚠ Perigo

Desligar o motor durante a condução poderá causar a perda de suporte de alimentação para os sistemas de travagem e direção. Os sistemas de assistência e de airbags são desactivados. A iluminação e as luzes dos travões apagam-se. Como tal, desligar o motor e a ignição durante a condução apenas em caso de emergência.

Arranque do veículo a baixas temperaturas

É possível ligar o motor sem aquecedores adicionais até -25 °C no caso dos motores diesel e -30 ºC no caso dos motores a gasolina. É necessário um óleo de motor com a viscosidade correcta, o combustível correcto, o fornecimento de assistência e uma bateria do veículo com carga suficiente. Em temperaturas abaixo de -30 °C, a caixa de velocidades automática requer um período de aquecimento de aproximadamente 5 minutos. A alavanca selectora tem de estar na posição **P**.

Aquecimento do motor turbo

No arranque, o binário disponível do motor poderá ser limitado por um curto período de tempo, especialmente quando a temperatura do motor é fria. Esta limitação serve para permitir que o sistema de lubrificação proteja totalmente o motor.

Desligar por sobrecarga de rotação do motor

A alimentação de combustível é automaticamente interrompida durante uma desaceleração, ou seja, quando o veículo é conduzido com uma mudança engatada mas sem carregar no pedal do acelerador.

Consoante as condições de condução, a desligação por sobrecarga de rotação do motor poderá estar desativada.

Sistema para/arranca

O sistema start/stop ajuda a poupar combustível e a reduzir as emissões de gases de escape. Se as condições permitirem, o mesmo desliga o motor assim que o veículo esteja a circular a baixa velocidade ou parado, p. ex. nos semáforos ou num engarrafamento.

Activação

O sistema Start/Stop está disponível imediatamente depois de pôr o motor a trabalhar, o veículo iniciar a marcha e as condições indicadas mais abaixo nesta secção terem sido reunidas.

Desactivação

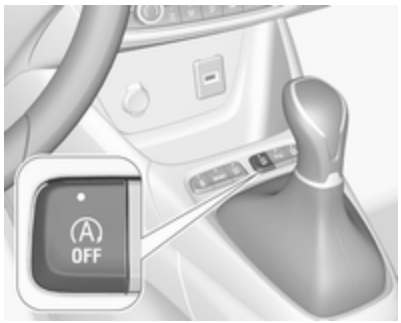

Desactivar manualmente o sistema pára/arranca premindo Ⓐ OFF. A desativação é indicada quando o LED no botão se acende.

Autostop

Veículos com caixa de velocidades manual
Um Autostop pode ser ativado com o veículo parado ou a baixa velocidade até 14 km/h.

Ativar um Autostop como se segue:

- Carregar no pedal da embraiagem.
- Colocar a alavanca em ponto--morto.
- Soltar o pedal da embraiagem.

O motor será desligado e a ignição permanecerá ligada.

Veículos com caixa de velocidades automática
Se o veículo estiver parado com o pedal do travão carregado, é activado automaticamente um Autostop.

O motor será desligado e a ignição permanecerá ligada.

O sistema para/arranca é desativado em inclinações iguais ou superiores a 15%.

Indicação

Um Autostop é indicado pela luz de aviso Ⓐ.

Durante um Autostop, o desempenho do aquecimento e dos travões será mantido.

Condições para um Autostop

O sistema Start/Stop verifica se é reunida cada uma das condições seguintes.

- O sistema Start/Stop não foi manualmente desactivado.
- O capô está completamente fechado.
- A porta do condutor está fechada ou o cinto de segurança do condutor está colocado.
- A bateria do veículo está suficientemente carregada e em bom estado.
- O motor está quente.
- A temperatura do líquido de arrefecimento do motor não é demasiado elevada.
- A temperatura dos gases de escape do motor não é demasiado elevada, p. ex. depois de conduzir com um motor em regime elevado.
- A temperatura ambiente está acima de -5 °C.
- O sistema de comando da climatização permite um Autostop.
- O vácuo dos travões é suficiente.
- A função de autolimpeza do filtro de partículas diesel não está activa.
- O veículo foi conduzido pelo menos à velocidade pedonal desde o último Autostop.

Caso contrário será impedido um Autostop.

Determinadas configurações do sistema de controlo da climatização podem impedir um Autostop. Para mais informações, consultar o capítulo relativo à climatização ⇨ 124.

Se um Autostop estiver temporariamente indisponível, Ⓐ pisca a verde ⇨ 97.

Rodagem do veículo ⇨ 137.

Protecção para evitar a descarga da bateria do veículo

Para garantir arranques fiáveis do motor, foram implementadas várias funções de protecção para evitar a descarga da bateria do veículo, como parte do sistema Start/Stop.

Medidas de poupança de energia

Durante um Autostop, várias funções eléctricas, tais como o aquecedor eléctrico auxiliar ou o aquecimento do óculo traseiro, são desactivadas ou passam para um modo de poupança de energia. A velocidade da ventoinha do sistema de controlo da climatização é reduzida para poupar energia.

Arranque do motor pelo condutor

Veículos com caixa de velocidades manual

Rearranque convencional
Todos os motores dispõem de rearranque convencional.

Carregar no pedal da embraiagem sem carregar no pedal do travão para voltar a arrancar o motor.

No motores com rearranque retardado, o rearranque convencional apenas é possível sem carregar no pedal do travão.

Rearranque retardado
Todos os motores poderão ter o rearranque retardado além do rearranque convencional. O rearranque retardado apenas está ativo com inclinações superiores a 5%.

- Carregar no pedal do travão.
- Carregar no pedal da embraiagem.
- Selecionar a primeira velocidade.
- Soltar o pedal do travão para ligar novamente o motor.

Veículos com caixa de velocidades automática

Soltar o pedal do travão ou mover a alavanca seletora de **D** para **N** ou **P** para ligar novamente o motor.

Arranque do motor pelo sistema Start/Stop

A alavanca selectora tem de estar em ponto morto para permitir um arranque automático.

Se se verificar uma das seguintes condições durante um Autostop, o motor será ligado automaticamente pelo sistema Start/Stop:

- O sistema Start/Stop foi manualmente desactivado.
- O capot está aberto.
- O cinto de segurança do condutor não está colocado e a porta do condutor está aberta.
- A temperatura do motor é demasiado baixa.
- O nível de carregamento da bateria do veículo está abaixo de um nível definido.
- O vácuo dos travões não é suficiente.
- O veículo é conduzido pelo menos à velocidade pedonal.
- O sistema de climatização solicita um arranque do motor.
- O ar condicionado é ligado manualmente.

Se o capot não estiver completamente fechado, uma mensagem de aviso é exibida no Centro de Informação do Condutor.

Se um acessório eléctrico, por exemplo, um leitor de CD portátil, estiver ligado à tomada de energia, poderá sentir-se uma breve perda de potência durante o arranque.

Estacionamento

⚠Aviso

- Não estacionar o veículo numa superfície facilmente inflamável. A temperatura elevada do sistema de escape pode incendiar a superfície.

- Utilizar sempre o travão de mão. Accionar o travão de mão manual sem premir o botão desengate. Aplicar com a maior firmeza possível em descidas ou subidas. Carregar no pedal do travão simultaneamente para reduzir a força de accionamento.
- Desligar o motor.
- Se o veículo estiver numa superfície nivelada ou inclinação ascendente, engrenar a primeira velocidade ou ajustar a alavanca seletora para a posição **P** antes de remover a chave da ignição ou desligar a ignição nos veículos com botão de acionamento. Numa subida, virar as rodas dianteiras para o lado contrário ao do passeio.

  Se o veículo estiver numa inclinação descendente, engrenar a marcha-atrás ou ajustar a alavanca seletora para a posição **P** antes de remover a chave da ignição ou desligar a ignição nos veículos com botão de acionamento. Virar as rodas dianteiras na direcção do passeio.
- Fechar as janelas.
- Remover a chave da ignição do interruptor da ignição ou desligar a ignição nos veículos com botão de acionamento. Rodar o volante até sentir a tranca da direcção engatar.

- Trancar o veículo.
- Activar o sistema de alarme anti-roubo.
- As ventoinhas de arrefecimento do motor poderão funcionar depois de se desligar o motor ⇨ 191.

Atenção

Depois de conduzir a velocidade de rotação do motor elevada ou com cargas de motor elevadas, deixar o motor trabalhar um pouco com carga reduzida ou deixá-lo em ponto morto durante 30 segundos antes de o desligar, para proteger o turbocompressor.

Advertência

No caso de um acidente com disparo do airbag, o motor desliga automaticamente se o veículo ficar parado dentro de determinado tempo.

Funcionamento de emergência sob temperaturas frias extremas

⚠Aviso

Esta utilização de emergência apenas poderá ser realizada em caso de temperaturas extremamente frias e se o veículo estiver estacionado numa superfície nivelada.

Nos países com temperaturas frias extremas poderá ser necessário estacionar o veículo sem o travão de mão aplicado.

Isto é um funcionamento de emergência para evitar o congelamento do travão de mão.

Gases de escape

⚠Perigo

Os gases de escape do motor contêm monóxido de carbono venenoso que não tem cor nem cheiro e que pode ser fatal se inalado.

Se os gases de escape entrarem no interior do veículo, abrir os vidros. Reparar a avaria numa oficina.

Evitar conduzir com a bagageira aberta, caso contrário podem entrar gases de escape no veículo.

Filtro de partículas diesel

Processo de limpeza automática

O filtro de partículas diesel filtra partículas de fuligem nocivas retirando-as dos gases de escape.

O início da saturação do filtro de partículas é indicado através da iluminação temporária de ⛽ ou 🔧, acompanhado de uma mensagem no Centro de Informação do Condutor.

Logo que as condições de tráfego o permitam, regenerar o filtro conduzindo o veículo a uma velocidade mínima de 60 km/h até a luz de aviso se apagar.

Advertência
Num veículo novo, as primeiras operações de regeneração do filtro de partículas podem ser acompanhadas de um cheiro de queimado, o que é normal. Após uma utilização prolongada do veículo a velocidade muito baixa ou no ralenti, poderá, em casos excecionais, verificar a emissão de vapor de água pelo escape ao acelerar. Isto não afeta o comportamento do veículo ou o ambiente.

O processo de limpeza não é possível

Se ⛽ ou 🔧 permanecer aceso, acompanhado de um sinal sonoro e uma mensagem, isso indica que o nível de aditivo no filtro de partículas é demasiado baixo.

O reservatório deve ser atestado o mais rápido possível. Recorrer a uma oficina.

Catalisador

O catalisador reduz a quantidade de substâncias nocivas presentes nos gases de escape.

Atenção

Tipos de combustível diferentes dos referidos nas páginas ⇨ 180, ⇨ 241 podem danificar o catalisador ou componentes electrónicos.

A gasolina que não seja queimada sobreaquecerá e causará danos no catalisador. Por isso, evitar a utilização excessiva do motor de

arranque, deixar esvaziar o depósito de combustível e ligar o motor ao empurrão ou reboque.

Em caso de falha de ignição, motor com funcionamento irregular, redução do desempenho do motor ou outros problemas invulgares, levar o veículo a uma oficina o mais rapidamente possível para que a situação seja rectificada. Numa emergência, o veículo pode ser conduzido por um curto período de tempo a baixa velocidade e com uma velocidade do motor também baixa.

AdBlue

Informação geral

A redução catalítica selectiva (BlueInjection) é um método para reduzir substancialmente os óxidos de azoto nas emissões de escape. Isso é conseguido injetando um Fluido de escape diesel no sistema de escape. A amónia libertada pelo fluido reage com os gases nitrosos (NO_x) do escape e converte-o em azoto e água.

A designação deste fluido é AdBlue®. Trata-se de um fluido não tóxico, não inflamável, incolor e inodoro constituído por 32% de ureia e 68% de água.

⚠ Aviso

Evitar o contacto de AdBlue com os olhos ou a pele.

No caso de contacto com os olhos ou a pele, enxaguar com água.

Atenção

Evitar o contacto de AdBlue com a pintura.

No caso de contacto, enxaguar com água.

O AdBlue congela a uma temperatura de aprox. -11 °C. Uma vez que o veículo está equipado com um pré--aquecedor de AdBlue, é garantida a redução das emissões a baixas temperaturas. O pré-aquecedor de AdBlue funciona automaticamente.

Avisos de nível

O consumo de AdBlue é de aproximadamente 0,7 litros por 1000 km. O consumo pode ser superior, consoante o comportamento de condução (por exemplo, carga elevada ou reboque).

Em função da autonomia estimada de AdBlue, diferentes mensagens são apresentadas no Centro de Informação do Condutor. As mensagens e as restrições constituem um requisito legal.

A primeira mensagem de aviso possível aparece com uma autonomia do AdBlue inferior a 2400 km, sendo apresentada a cada arranque e a cada redução de 300 km da autonomia:

Atestar AdBlue: Arranque impossível daqui a 2400 km

Além disso, a luz de aviso acende--se continuamente e ouve-se um sinal sonoro sempre que é apresentada uma mensagem.

Com uma autonomia do AdBlue inferior a 600 km, aparece a mensagem de aviso a seguir, sendo

apresentada a cada arranque e a cada redução de 20 km da autonomia:

Atestar AdBlue: Arranque impossível daqui a 600 km

Além disso, a luz de aviso pisca continuamente e ouve-se um sinal sonoro sempre que é apresentada uma mensagem.

Advertência
No caso de elevado consumo de AdBlue, o Centro de Informação do Condutor poderá apresentar este aviso sem as fases de aviso anteriores.

O último nível de aviso é iniciado quando o depósito de AdBlue está vazio. Não é possível o rearranque do motor. A mensagem de aviso a seguir está a ser apresentada e não pode ser cancelada:

Atestar AdBlue: Arranque impossível

Além disso, a luz de aviso pisca continuamente e não é possível voltar a ligar o motor até serem acrescentados pelo menos 5 litros de AdBlue ao respetivo depósito.

Avisos de emissões elevadas

Se as emissões de escape excederem um determinado valor, são apresentados no Centro de Informação do Condutor avisos semelhantes aos avisos de autonomia.

São apresentados pedidos para mandar verificar o sistema de escape e, por último, o anúncio de impedimento do rearranque do motor. Estas restrições são um requisito legal.

Consulte uma oficina para assistência.

Reabastecer o AdBlue

Atenção

Utilizar apenas AdBlue que cumpra as normas europeias DIN 70 070 e ISO 22241-1.

Não utilizar aditivos.

Não diluir o AdBlue.

Caso contrário, o sistema de redução catalítica selectiva poderá ficar danificado.

Advertência
Sempre que não esteja disponível uma bomba de abastecimento com uma pistola para automóveis numa estação de serviço, utilizar apenas garrafas ou recipientes de AdBlue com um adaptador selado para o reabastecimento, no sentido de evitar um derrame ou extravasamento e para se certificar de que os gases do depósito ficam retidos e não saem. O AdBlue em garrafas ou recipientes está disponível em muitas estações de serviço e pode ser adquirido, por exemplo, em concessionários Opel e outros estabelecimentos retalhistas.

Uma vez que o AdBlue tem uma vida útil limitada, verificar a data de expiração antes de reabastecer.

Advertência
Se o depósito de AdBlue estiver vazio, reabastecer pelo menos 5 litrospara garantir a deteção do novo nível de AdBlue.

No caso de o reabastecimento de AdBlue não ser detetado com êxito:

1. Conduzir continuamente o veículo durante dez minutos a uma velocidade nunca inferior a 20 km/h.
2. Se o reabastecimento de AdBlue for detetado com êxito, os avisos ou as limitações relativas ao fornecimento de AdBlue desaparecerão.

Se mesmo assim não for detetado o reabastecimento de AdBlue, procurar assistência numa oficina.

Se for necessário reabastecer AdBlue a temperaturas abaixo de -11 ºC, o sistema poderá não detectar o reabastecimento de AdBlue. Neste caso, estacionar o veículo num local com uma temperatura ambiente mais elevada até o AdBlue ficar liquefeito.

Advertência
Ao desenroscar a tampa de protecção do bocal de enchimento, poderão libertar-se vapores de amoníaco. Não inalar, uma vez que os vapores têm um odor pungente. Os vapores não são nocivos por inalação.

Recomenda-se o abastecimento completo do depósito de AdBlue.

O veículo deve estar estacionado numa superfície plana.

O bocal de enchimento de AdBlue encontra-se por trás da portinhola do depósito de combustível, que se situa no lado traseiro esquerdo do veículo.

A portinhola do depósito de combustível só pode ser aberta se o veículo estiver destrancado.

1. Retirar a chave do interruptor da ignição.
2. Fechar todas as portas para evitar que os fumos com amoníaco entrem no veículo.
3. Soltar a portinhola de enchimento de combustível pressionando na portinhola ⇨ 182.

4. Desenroscar a tampa protectora do gargalo de enchimento.
5. Abrir o reservatório de AdBlue.
6. Instalar uma extremidade do tubo flexível no reservatório e enroscar a outra extremidade no bocal de enchimento.
7. Levantar o reservatório até ficar vazio ou até parar o fluxo do reservatório. Isto pode demorar até cinco minutos.
8. Colocar o reservatório no chão para esvaziar o tubo flexível e aguardar 15 segundos.

9. Desenroscar o tubo flexível do bocal de enchimento.
10. Instalar a tampa protectora e rodar para a direita até engatar.

Advertência
Eliminar o recipiente de AdBlue de acordo com os requisitos ambientais. O tubo flexível pode ser reutilizado depois de enxaguado com água limpa antes de o AdBlue secar.

Caixa de velocidades automática

A caixa de velocidades automática permite passagens de caixa automáticas (modo automático) ou passagens de caixa manuais (modo manual).

É possível engrenar uma velocidade no modo manual tocando na alavanca seletora para **+** ou **-** ⇨ 151.

Visor da caixa de velocidades

O modo ou a velocidade selecionada são apresentados no Centro de Informação do Condutor.

No modo automático, o programa de condução é indicado por **D**.

No modo manual, **M** e o número da velocidade seleccionada são indicados.

R indica a marcha-atrás.

N indica a posição de ponto-morto.

P indica a posição de estacionamento.

Alavanca seletora

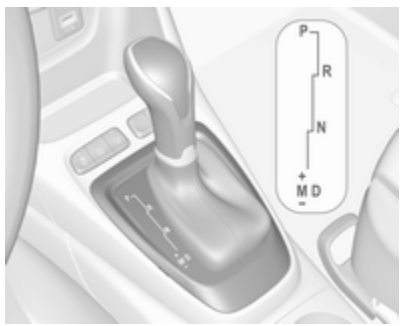

Deslocar a alavanca seletora na passagem de caixa, conforme ilustrado na figura acima.

P : posição de estacionamento, as rodas estão bloqueadas, engatar apenas quando o veículo estiver estacionário e o travão de mão estiver aplicado
R : marcha-atrás, engatar apenas quando o veículo estiver parado
N : ponto morto
D : modo automático
M : modo manual
+ : engatar uma mudança superior no modo manual
− : engatar uma mudança inferior no modo manual

A alavanca selectora está bloqueada em **P** e só pode ser deslocada quando a ignição estiver ligada e o pedal do travão for accionado.

O motor só pode ser ligado com a alavanca na posição **P** ou **N**. Quando a posição **N** estiver seleccionada, pressionar o pedal do travão ou aplicar o travão de mão antes de ligar.

Não acelerar ao engatar uma mudança. Nunca pressionar o pedal do acelerador e o pedal do travão ao mesmo tempo.

Quando se engata uma mudança, o veículo começa lentamente a andar quando se tira o pé do pedal do travão.

Travagem com o motor

Para utilizar o efeito de travagem com o motor, seleccionar uma mudança inferior na altura certa numa descida, ver modo manual.

Balançar o veículo

Dar "esticões" com a caixa só é permitido se o veículo estiver preso em areia, lama ou neve. Deslocar a alavanca selectora entre **D** e **R** repetidamente. Não acelerar muito o motor e evitar acelerações repentinas.

Estacionamento

Aplicar o travão de mão e engatar **P**.

Modo manual

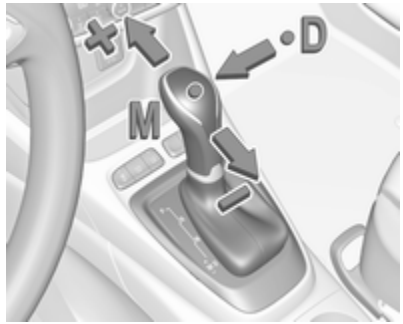

Mover a alavanca seletora da posição **D** para a esquerda na posição **M**.

Tocar na alavanca seletora para cima em direção a **+** para engrenar uma velocidade mais alta.

Tocar na alavanca seletora para baixo em direção a **-** para engrenar uma velocidade mais baixa.

Se se seleccionar uma mudança superior quando a velocidade do veículo for demasiado baixa, ou uma mudança inferior quando a velocidade do veículo for demasiado alta, a passagem não é efectuada.

Isso pode apresentar uma mensagem no Centro de Informação do Condutor.

No modo manual, não há passagem automática para mudança superior com o motor em rotação elevada.

Indicação da mudança de velocidade

É indicado ▲ com o número de uma velocidade superior quando se recomenda engrenar numa velocidade superior por motivos de economia de combustível.

A indicação da velocidade surge apenas no modo manual.

Programas de condução com comando eletrónico

- Depois de um arranque a frio, o programa da temperatura de funcionamento aumenta a velocidade do motor para que o catalisador atinja a temperatura necessária rapidamente.
- Programas especiais adaptam automaticamente os pontos de mudança de velocidades ao conduzir em subidas ou descidas.
- Em condições de neve ou gelo ou noutras superfícies escorregadias, o comando da transmissão eletrónica permite ao condutor selecionar manualmente a primeira, segunda ou terceira velocidade para arrancar.

Kickdown

Carregar no pedal do acelerador para além do batente de kickdown dará lugar a uma aceleração máxima independente do modo de condução selecionado. A caixa de velocidades passa para uma mudança inferior dependendo da rotação do motor.

Avaria

Em caso de avaria, é apresentada uma mensagem no Centro de Informação do Condutor. Mensagens do veículo ⇨ 105.

O comando da transmissão eletrónica permite apenas a terceira velocidade. A caixa de velocidades deixa de efectuar passagens de caixa automaticamente.

Não conduzir a mais de 100 km/h.

Reparar a avaria numa oficina.

Corte de corrente

No caso de um corte de corrente, a alavanca selectora não pode ser retirada da posição **P**. A chave de ignição não pode ser removida do interruptor da ignição.

Se a bateria do veículo estiver descarregada, ligar o veículo com cabos auxiliares de arranque ⇨ 224.

Se a bateria do veículo não for a causa da avaria, soltar a alavanca selectora.

1. Aplicar o travão de mão.
2. Soltar o forro da alavanca seletora da consola central. Empurrar com um dedo para dentro da tomada de pele, por baixo da alavanca seletora, e empurrar o forro para cima.

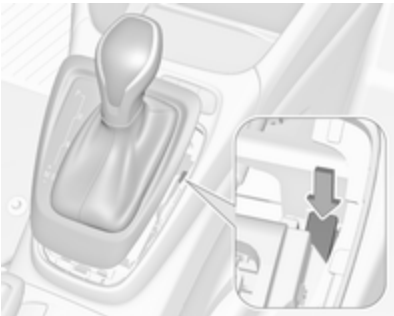

3. Pressionar o botão e remover a alavanca seletora de **P**. Reparar a causa da interrupção de alimentação eléctrica numa oficina.
4. Montar o forro da alavanca selectora na consola central e reinstalar.

Caixa de velocidades manual

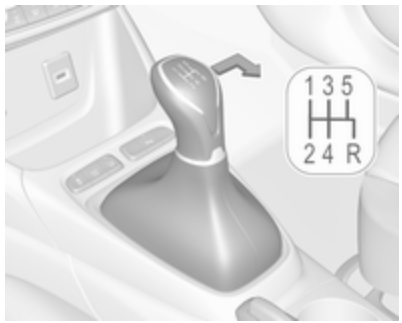

Para engatar a marcha-atrás na caixa de 5 velocidades, carregar no pedal da embraiagem e mover a alavanca seletora para a direita e para trás.

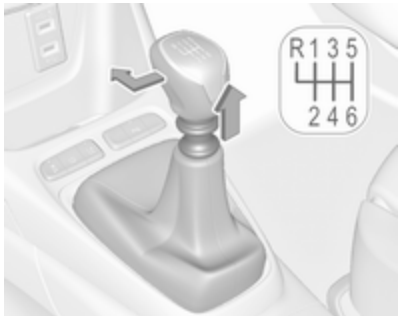

Para engatar a marcha-atrás na caixa de 6 velocidades, carregar no pedal da embraiagem, puxar o anel sob a alavanca seletora e mover a alavanca seletora completamente para a esquerda e para a frente.

Se a mudança não engatar, colocar a alavanca em ponto morto, tirar o pé do pedal da embraiagem e pressionar de novo; depois seleccionar a mudança novamente.

Não deixar patinar a embraiagem desnecessariamente.

Ao operar, premir o pedal da embraiagem completamente. Não utilizar o pedal como um descanso para o pé.

Se for detetada a patinagem da embraiagem durante um determinado tempo, a potência do motor será reduzida. Um aviso é apresentado no Centro de Informação do Condutor. Soltar a embraiagem.

Atenção
Não aconselhamos a condução com a mão apoiada na alavanca das velocidades.

Indicação da mudança de velocidade ⇨ 95.

Sistema Start/Stop ⇨ 142.

Travões

O sistema de travões inclui dois circuitos de travões independentes.

Se um circuito de travões falhar, continua a ser possível travar o veículo com o outro circuito dos travões. No entanto, o efeito de travagem é conseguido apenas quando o pedal de travagem é firmemente pressionado. Para isso é necessária consideravelmente mais força. A distância de travagem aumenta. Procurar assistência numa oficina antes de prosseguir viagem.

Quando o motor não está a trabalhar, o suporte da unidade do servofreio desaparece depois de se carregar no pedal do travão uma ou duas vezes. O efeito de travagem não é reduzido mas será preciso mais força para travar. É especialmente importante ter isto em atenção quando o veículo for rebocado.

Luz de aviso (!) ⇨ 94.

Sistema de travagem antibloqueio

O sistema de travões antibloqueio (ABS) impede que as rodas bloqueiem.

O ABS começa a regular a pressão de travagem assim que uma roda apresente tendência para bloquear. A direcção do veículo continua a poder ser utilizada, mesmo durante travagem a fundo.

O controlo do ABS é sentido através de um impulso no pedal do travão e de um ruído do processo de regulação.

Para travagem óptima, manter o pedal do travão totalmente premido durante o processo de travagem, apesar de o pedal estar a pulsar. Não reduzir a pressão sobre o pedal.

Depois de iniciar a marcha, o sistema efectua um auto-diagnóstico que pode ser audível.

Indicador de controlo (ABS) ⇨ 95.

Luz de travões adaptável

Durante travagem a fundo, as três luzes dos travões ficam intermitentes enquanto o controlo do ABS estiver a funcionar.

Avaria

⚠Aviso

Se houver uma avaria no ABS, as rodas podem bloquear em caso de travagem superior ao normal. As vantagens do ABS deixam de estar disponíveis. Durante travagem a fundo, a direcção do veículo deixa de poder ser utilizada e o veículo pode guinar.

Reparar a avaria numa oficina.

Travão de mão

⚠Aviso

Antes de sair do veículo, verificar o estado do travão de mão. A luz de aviso (!) deve ficar acesa continuamente.

Travão de mão manual

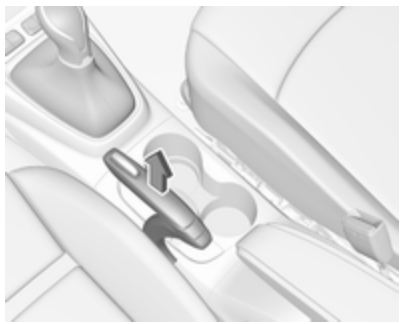

⚠Aviso

Aplicar sempre o travão de mão com firmeza sem accionar o botão de destravagem e aplicar tão firmemente quanto possível numa subida ou descida.

Para destravar o travão de mão, puxar a alavanca ligeiramente para cima, pressionar o botão de destravagem e baixar a alavanca totalmente para baixo.

Para reduzir as forças de accionamento do travão de mão, pressionar o pedal do travão ao mesmo tempo.

Luz de aviso (!) ⇨ 94.

Assistência à travagem

Se o pedal do travão for for accionado rapidamente e com força, é aplicada automaticamente a força de travagem máxima.

O funcionamento da assistência à travagem poderá tornar-se aparente com uma pressão rápida no pedal do travão e uma maior resistência ao carregar no pedal do travão.

Manter uma pressão regular no pedal do travão durante tanto tempo quanto for necessário para uma travagem total. A força de travagem máxima é reduzida automaticamente quando o pedal do travão é solto.

Assistência de arranque em subidas

O sistema ajuda a impedir movimentos involuntários ao conduzir em declives.

Ao soltar o pedal do travão depois de parar num declive, os travões permanecem ativos durante aproximadamente mais 2 segundos. Os travões libertam-se automaticamente quando o veículo começa a acelerar.

Sistemas de condução

Controlo eletrónico de estabilidade e Sistema de controlo da tração

O controlo eletrónico de estabilidade melhora a estabilidade da condução quando necessário, independentemente do tipo de piso ou da aderência do pneu.

Assim que o veículo começar a guinar (subvirar/sobrevirar), a potência do motor é reduzida e as rodas são travadas uma a uma.

O controlo eletrónico de estabilidade funciona em combinação com o sistema de controlo da tração. Evita que as rodas motrizes patinem.

O sistema de controlo da tração é um componente do programa eletrónico de estabilidade.

O controlo da tração melhora a condutibilidade quando necessário, independentemente do tipo de estrada ou da aderência dos pneus, evitando que as rodas motrizes patinem.

Assim que as rodas motrizes comecem a patinar, a prestação do motor é reduzida e a roda que patina mais é travada individualmente. Isso melhora consideravelmente a estabilidade de condução do veículo em pisos escorregadios.

O controlo eletrónico de estabilidade e o controlo da tração ficam operacionais a seguir a cada arranque do motor, assim que a luz de aviso se apaga.

Quando o Controlo eletrónico de estabilidade e o Controlo da tração funcionam, pisca.

⚠Aviso

Não deixar que esta função de segurança especial o tente a tomar riscos desnecessários durante a condução.

Adaptar a velocidade às condições da estrada.

Luz de aviso ⇨ 95.

Desactivação

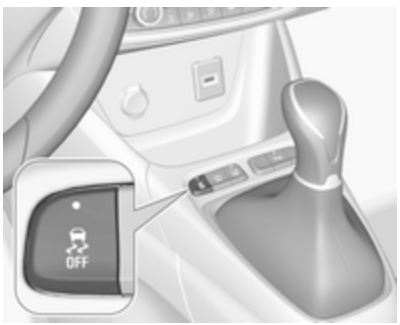

O controlo eletrónico de estabilidade e o controlo da tração podem ser desativados, sempre que for necessário: premir .

A luz de aviso acende-se.

Luz de aviso ⇨ 96.

Uma mensagem de estado é apresentada no Centro de Informação do Condutor quando o controlo eletrónico de estabilidade e o controlo da tração são desativados.

O controlo eletrónico de estabilidade e o controlo da tração são reativados premindo o botão novamente, aplicando o travão ou se o veículo for conduzido a uma velocidade superior a 50 km/h.

apaga-se se o controlo eletrónico de estabilidade e o controlo da tração forem reativados.

O controlo eletrónico de estabilidade e o controlo da tração também são reativados na próxima vez que a ignição é ligada.

Avaria

Se houver uma avaria no sistema, a luz de aviso fica acesa continuamente e surge uma mensagem no Centro de Informação do Condutor. O sistema não está operacional.

Reparar a avaria numa oficina.

Sistemas de apoio ao condutor

⚠Aviso

Os sistemas de apoio ao condutor são desenvolvidos para ajudar o condutor e não para substituir a sua atenção.

O condutor conserva o controlo absoluto do veículo e aceita a responsabilidade total ao conduzir o veículo.

Ao utilizar sistemas de apoio ao condutor, prestar sempre atenção à situação de trânsito atual e seguir as regras de trânsito aplicáveis.

Programador de velocidade

O programador de velocidade pode guardar e manter velocidades superiores a 40 km/h. Além disso, pelo menos a terceira velocidade deve ser engatada na caixa de velocidades manual; na caixa de velocidades automática, deve ser selecionada a posição **D** ou a segunda velocidade ou superior na posição **M**.

Poderão ocorrer desvios das velocidades guardadas na condução em inclinações ascendentes ou descendentes.

O sistema mantém a velocidade do veículo de acordo com a velocidade predefinida pelo condutor, sem qualquer ação no pedal do acelerador.

A velocidade predefinida pode ser excedida temporariamente pressionando o pedal do acelerador.

O estado e a velocidade predefinida são indicados no Centro de Informação do Condutor.

Não utilizar o comando da velocidade de cruzeiro se não for aconselhável manter uma velocidade constante.

Ligar

Premir ⏲ no volante: o símbolo ⏲ e Pause são indicados no Centro de Informação do Condutor. O sistema ainda não está ativo.

Activação

Definição da velocidade pelo condutor

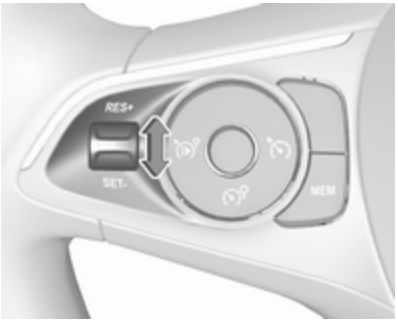

Acelerar até à velocidade pretendida e pressionar o comutador uma vez durante breves instantes para **RES/+** ou **SET/-**. A velocidade actual é memorizada e mantida. O pedal do acelerador pode ser solto.

Em seguida, a velocidade predefinida pode ser alterada pressionando o comutador para **RES/+** para aumentar ou para **SET/-** para diminuir a velocidade. Uma pressão curta altera a velocidade em intervalos curtos, uma pressão longa em intervalos longos.

O valor de velocidade é indicado no Centro de Informação do Condutor.

Adoção da velocidade pelo sistema de reconhecimento de sinais de trânsito

A adaptação inteligente da velocidade informa o condutor se for detetado um limite de velocidade pelo sistema de reconhecimento de sinais de trânsito. Se o programador de velocidade estiver ativo, o limite de velocidade detetado será apresentado no Centro de Informação do Condutor e "MEM" acende-se.

Premir **MEM** no volante para solicitar a memorização da velocidade proposta.

Premir **MEM** no volante novamente para confirmar e guardar a nova definição de velocidade.

Esta velocidade constitui o novo valor para o programador de velocidade.

Esta função pode ser desativada ou ativada no menu de personalização, ⇨ 106.

Exceder a velocidade definida

A velocidade do veículo pode ser aumentada pressionando o pedal do acelerador. Quando se retira o pé do pedal do acelerador, a velocidade memorizada anteriormente é retomada.

Desactivação

Premir : o programador de velocidade está no modo de pausa, Pause é indicado. O veículo é conduzido sem programador de velocidade.

O programador de velocidade é desativado, mas não desligado. A última velocidade memorizada permanece na memória para ser retomada mais tarde.

O programador de velocidade é desativado automaticamente:

- O pedal do travão é carregado.
- O pedal da embraiagem é pressionado.
- A velocidade do veículo é inferior a 40 km/h.
- O Sistema de Controlo da Tracção ou Controlo electrónico de estabilidade está a funcionar.
- A alavanca selectora está na posição **N**.

Continuar com a velocidade guardada

Premir o comutador para **RES/+** ou a uma velocidade superior a 40 km/h. A velocidade guardada será obtida.

Desligar

Premir : o modo de programador de velocidade é cancelado e a indicação do programador de velocidade apaga-se no Centro de Informação do Condutor.

Premindo para ativar o limitador de velocidade desativa o programador de velocidade.

Desligar a ignição cancela qualquer valor de velocidade programado.

Avaria

Em caso de avaria do programador de velocidade, a velocidade é apagada, sendo apresentados traços de forma intermitente.

Limitador de velocidade

O limitador de velocidade impede que o veículo ultrapasse uma velocidade máxima predefinida.

A velocidade máxima pode ser definida em velocidades acima de 30 km/h.

O condutor pode acelerar o veículo até à velocidade predefinida. Podem ocorrer desvios relativamente à velocidade limitada em descidas.

A velocidade predefinida pode ser excedida temporariamente pressionando o pedal do acelerador com firmeza.

O estado e o limite de velocidade predefinida são indicados no Centro de Informação do Condutor.

Ligar

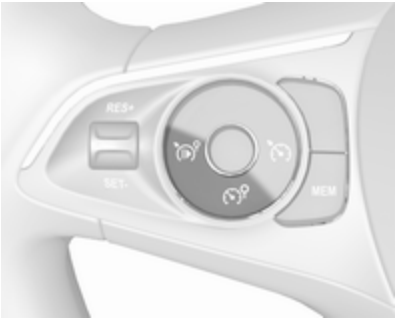

Premir , símbolo e Pause são apresentados no Centro de Informação do Condutor. O sistema ainda não está ativo.

Activação

Definição da velocidade pelo condutor

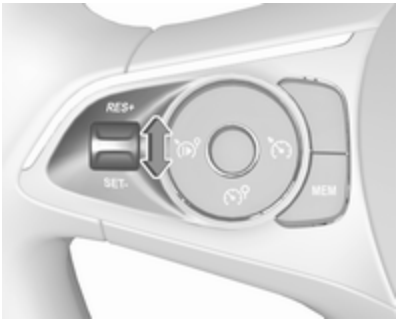

Pressionar o comutador uma vez durante breves instantes para **RES/+** ou **SET/-**.

Em seguida, a velocidade predefinida pode ser definida pressionando o comutador para **RES/+** para aumentar ou para **SET/-** para diminuir a velocidade máxima pretendida. Uma pressão curta altera a velocidade predefinida em intervalos curtos, uma pressão longa em intervalos longos. O valor de velocidade é indicado no Centro de Informação do Condutor.

Premir para ativar o limitador de velocidade.

Adoção da velocidade pelo sistema de reconhecimento de sinais de trânsito

A adaptação inteligente da velocidade informa o condutor se for detetado um limite de velocidade pelo sistema de reconhecimento de sinais de trânsito. Se o limitador de velocidade estiver ativo, o limite de velocidade detetado será apresentado no Centro de Informação do Condutor e "MEM" acende-se.

Premir **MEM** no volante para solicitar a memorização da velocidade proposta.

Premir **MEM** no volante novamente para confirmar e guardar a nova definição de velocidade.

Esta velocidade constitui o novo valor para o limitador de velocidade.

Esta função pode ser desativada ou ativada no menu de personalização, ⇨ 106.

Exceder o limite de velocidade

Em caso de emergência, é possível exceder o limite de velocidade através de uma aceleração a fundo (kickdown). Neste caso, o valor de velocidade predefinida pisca.

Libertar o pedal do acelerador e a função do limitador de velocidade é reactivada assim que uma velocidade inferior à velocidade limite seja obtida.

Desactivação

Premir : o limitador de velocidade está no modo de pausa, Pause é indicado. O veículo é conduzido sem limite de velocidade.

O limitador de velocidade é desativado, mas não desligado. A última velocidade memorizada permanece na memória para ser retomada mais tarde.

Retomar a velocidade limite

Premir . O limite de velocidade guardado será obtido.

Desligar

Premir , o modo de limitador de velocidade é cancelado e a indicação do limite de velocidade apaga-se no Centro de Informação do Condutor.

Premindo para ativar o programador de velocidade desativa o limitador de velocidade.

A velocidade predefinida permanece na memória quando a ignição é desligada.

Avaria

Em caso de avaria do limitador de velocidade, a velocidade é apagada, sendo apresentados traços de forma intermitente.

O limitador de velocidade poderá não funcionar corretamente se os sinais de trânsito não cumprirem o disposto na Convenção de Viena sobre a Sinalização Rodoviária (Wiener Übereinkommen über Straßenverkehrszeichen).

Sensores de estacionamento

Informação geral

Ao engatar um reboque ou suporte de bicicletas ao engate do reboque, os sensores de estacionamento são desativados.

⚠ Aviso

O condutor assume a total responsabilidade da manobra de estacionamento.

Verificar sempre a área circundante ao realizar manobras de marcha-atrás ou marcha para a frente durante a utilização do sistema de assistência ao estacionamento.

Sensores de estacionamento traseiros

Os sensores de estacionamento traseiros facilitam o estacionamento medindo a distância entre o veículo e os obstáculos localizados na traseira do veículo. Informa e avisa o condutor através de sinais acústicos e uma indicação no mostrador.

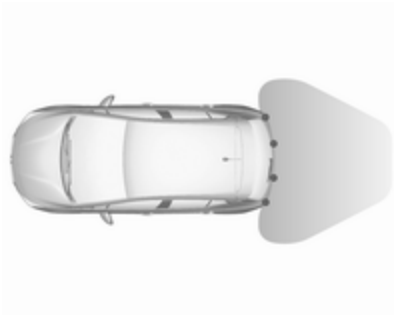

O sistema funciona com sensores de estacionamento ultrassónicos localizados no para-choques traseiro.

Activação

Os sensores de estacionamento traseiros se a marcha-atrás for engatada e a ignição estiver ligada.

O sistema está pronto a funcionar se o LED no botão dos sensores de estacionamento **P OFF** não se acender.

Indicação

O sistema avisa o condutor através de sinais acústicos contra obstáculos potencialmente perigosos localizados na retaguarda do veículo até uma distância de 50 cm, enquanto a marcha-atrás estiver engatada.

Consoante o lado do veículo que se encontra mais próximo de um obstáculo, ouvirá sinais acústicos de aviso no interior do veículo do respectivo lado. O intervalo entre os sinais acústicos diminui à medida que o veículo se aproxima desse obstáculo. Quando a distância for inferior a aprox. 30 cm, o sinal acústico torna-se contínuo.

Além disso, a distância a obstáculos na retaguarda é mostrada através de linhas de distância variáveis no Visor de informação ⇨ 101. Quando o obstáculo está muito próximo, o símbolo de Perigo ⚠ é apresentado no ecrã.

Desactivação

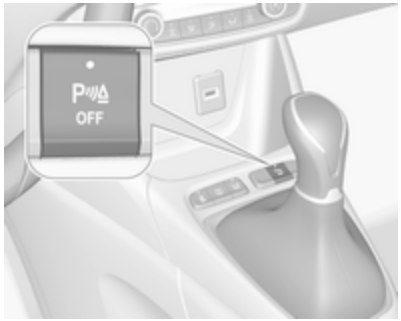

O sistema é desligado quando a marcha-atrás é desengrenada. Premir **P DESLIGAR** para desativar o sistema manualmente. O LED no botão acende-se quando o sistema é desativado.

Sensores de estacionamento dianteiros e traseiros

Os sensores de estacionamento dianteiros e traseiros medem a distância entre o veículo e os obstáculos à frente a atrás do veículo.

Informa e avisa o condutor através de sinais acústicos e uma indicação no mostrador.

Utiliza dois sinais acústicos diferentes para as áreas dianteiras e traseiras com uma frequência tonal diferente.

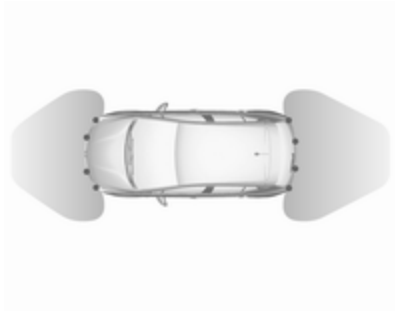

O sistema funciona com sensores de estacionamento ultrassónicos localizados nos para-choques traseiro e dianteiro.

Activação

Além dos sensores de estacionamento traseiros, os sensores de estacionamento dianteiros são acionados se for

detetado um obstáculo na dianteira e a velocidade do veículo for inferior a 10 km/h.

O sistema está pronto a funcionar se o LED no botão dos sensores de estacionamento P⁾⁾⁾▲ não se acender.

Quando o sistema está desativado, o LED no botão acende-se.

Indicação
O sistema avisa o condutor através de avisos sonoros contra obstáculos potencialmente perigosos à frente do veículo e atrás do veículo.

Consoante o lado do veículo que se encontra mais próximo de um obstáculo, ouvirá sinais acústicos de aviso no interior do veículo do respectivo lado. O intervalo entre os sinais acústicos diminui à medida que o veículo se aproxima desse obstáculo. Quando a distância for inferior a aprox. 30 cm, o sinal acústico torna-se contínuo.

Além disso, a distância a obstáculos na retaguarda e na dianteira é mostrada através de linhas de distância variáveis no Visor de informação ⇨ 101.

Desactivação
O sistema é desativado automaticamente quando a velocidade do veículo excede os 10 km/h ou se o veículo parar durante mais de 3 segundos engatado numa velocidade para a frente ou se não forem detetados outros obstáculos.

A desactivação manual também é possível pressionando o botão do Apoio ao estacionamento P⁾⁾⁾▲.

Quando o sistema é desativado manualmente, o LED no botão apaga-se e surge uma mensagem no Centro de Informação do Condutor.

Após uma desativação manual, os sensores de estacionamento dianteiros e traseiros são reativados se P⁾⁾⁾▲ for premido ou se for engrenada a marcha-atrás.

Limitações do sistema

Em caso de avaria ou se o sistema não funciona temporariamente, por exemplo, porque existe um nível sonoro exterior muito elevado ou outros fatores de interferência, a indicação **Serviço** acende-se no

conjunto de instrumentos. É apresentada uma mensagem no Centro de Informação do Condutor.

⚠Aviso

Em determinadas circunstâncias, objectos, vestuário ou superfícies reflectoras bem como fontes de ruído exteriores podem fazer com que o sistema não detecte obstáculos.

É necessário prestar atenção especial aos objectos baixos, que podem danificar a parte inferior do pára-choques.

Atenção

O funcionamento do sistema pode ser reduzido quando os sensores estão cobertos, p. ex. com gelo ou neve.

O desempenho do sistema dos sensores de estacionamento pode ser reduzido devido a grandes cargas.

Aplicam-se condições especiais no caso de haver veículos mais altos envolvidos na proximidade (por ex., veículos todo-o-terreno, monovolumes, carrinhas). A identificação de objectos e a indicação correcta da distância na parte superior desses veículos não pode ser garantida.

Objectos com um reflexo muito pequeno na secção transversal, como, por exemplo, objectos estreitos ou materiais suaves, podem não ser detectados pelo sistema.

Os sistemas de sensores de estacionamento não detectam objectos fora do alcance de detecção.

Apoio Avançado ao Estacionamento

⚠Aviso

É o condutor que assume a total responsabilidade por aceitar o lugar de estacionamento sugerido pelo sistema e pela manobra de estacionamento.

Verificar sempre a área circundante em todas as direcções durante a utilização do Apoio Avançado ao Estacionamento.

O apoio avançado ao estacionamento mede um espaço adequado para estacionamento enquanto passa, calcula a trajetória e guia automaticamente o veículo durante o estacionamento.

O apoio avançado ao estacionamento ajuda nas seguintes manobras:

- Entrada num lugar de estacionamento paralelo.
- Entrada num lugar de estacionamento perpendicular.
- Saída de um lugar de estacionamento paralelo.

O condutor deve controlar a aceleração, travagem e mudança de velocidades, enquanto a direcção é feita automaticamente. O condutor pode assumir o comando em qualquer momento agarrando o volante.

Poderá ser necessário avançar e recuar mais de uma vez.

As instruções são indicadas no Visor de informação ⇨ 101.

O Apoio avançado ao estacionamento apenas pode ser activado em deslocamento para a frente.

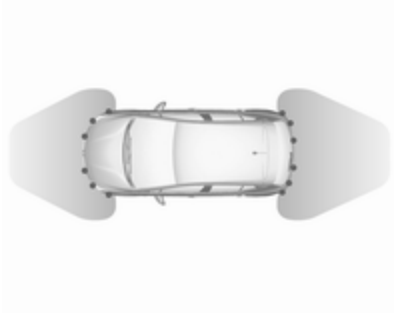

O Apoio Avançado ao Estacionamento é sempre combinado com os sensores de estacionamento dianteiros e traseiros.

O sistema é composto por seis sensores de estacionamento ultrassónicos nos para-choques traseiro e dianteiro.

Entrada num lugar de estacionamento paralelo

Activação

Mostrador de informação a cores de 7": para procurar um lugar de estacionamento, ativar o sistema selecionando **Assistência ao estacionamento** na página inicial do ecrã táctil. Em seguida, selecionar **Introduzir estacionamento paralelo**.

Mostrador de informação a cores de 8": para procurar um lugar de estacionamento, ativar o sistema premindo 🚗. Selecionar Funções de condução no ecrã táctil e, depois, **Sensores de estacionamento**. Selecionar **Entrar no lugar de estacionamento paralelo**.

P acende-se no conjunto de instrumentos para confirmar a função.

Reduzir a velocidade do veículo para menos de 20 km/h.

Selecionar o lado de estacionamento acionando o indicador de mudança de direção do respetivo lado.

A distância paralela permitida entre o veículo e uma fila de carros estacionados está compreendida entre 0,5 m e 1,5 m.

O sistema não identificará os lugares que sejam nitidamente mais pequenos ou maiores do que o veículo.

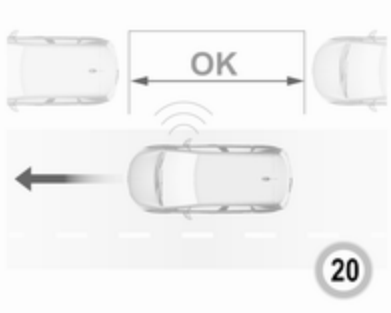

Quando for detetado um lugar vago, é apresentada uma indicação visual no Visor de informação e emitido um primeiro sinal acústico. Avançar lentamente para a frente. Quando for emitido o segundo sinal acústico, parar o veículo, selecionar a marcha-atrás, libertar o volante e iniciar o movimento sem ultrapassar os 7 km/h.

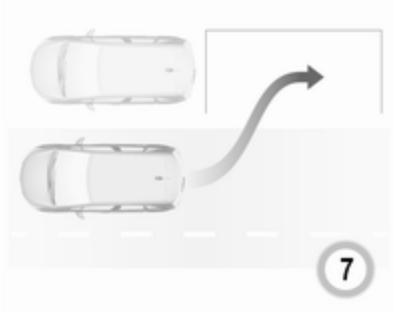

Avançar e recuar respeitando os avisos nos sensores de estacionamento até ser indicado o fim da manobra. Depois de concluir, P apaga-se no conjunto de instrumentos.

Entrada num lugar de estacionamento perpendicular

Activação

Mostrador de informação a cores de 7": para procurar um lugar de estacionamento, ativar o sistema selecionando **Assistência ao estacionamento** na página inicial do ecrã táctil. Em seguida, selecionar **Introduzir estacionamento perpendicular**.

Mostrador de informação a cores de 8": ao procurar um lugar de estacionamento, ativar o sistema premindo 🚗. Selecionar Funções de condução no ecrã táctil e, depois, **Sensores de estacionamento**. Selecionar **Entrar no lugar de estacionamento**.

P acende-se no conjunto de instrumentos para confirmar a função.

Reduzir a velocidade do veículo para menos de 20 km/h.

Selecionar o lado de estacionamento acionando o indicador de mudança de direção do respetivo lado.

A distância paralela permitida entre o veículo e uma fila de carros estacionados está compreendida entre 0,5 m e 1,5 m.

Se forem encontrados vários lugares de estacionamento seguidos, o veículo será encaminhado para o último.

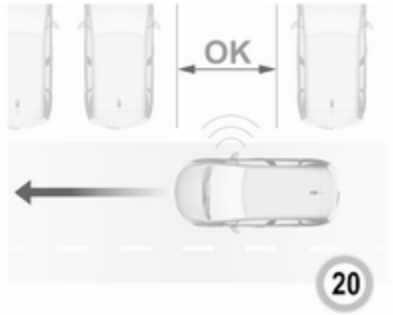

Quando for detetado um lugar vago, é apresentada uma indicação visual no Visor de informação e emitido um sinal acústico. Parar o veículo, selecionar a marcha-atrás, libertar o volante e iniciar o movimento sem ultrapassar os 7 km/h.

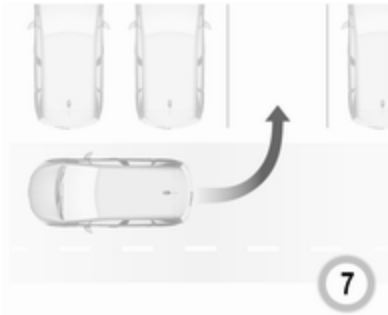

Avançar e recuar conforme solicitado, respeitando os avisos nos sensores de estacionamento e prestando atenção aos sinais acústicos até ser indicado o fim da manobra. Depois de concluir, apaga-se no conjunto de instrumentos.

Durante a manobra de estacionamento, o sistema é desativado automaticamente quando o veículo se situar a 50 cm de um obstáculo.

Saída de um lugar de estacionamento paralelo

Activação

Mostrador de informação a cores de 7": ao sair de um lugar de estacionamento paralelo, ativar o sistema selecionando **Assistência ao estacionamento** na página inicial do ecrã táctil. Em seguida, selecionar **Sair do lugar de estacionamento paralelo**.

Mostrador de informação a cores de 8": ao sair de um lugar de estacionamento paralelo, ativar o sistema premindo . Selecionar Funções de condução no ecrã táctil e, depois, **Sensores de estacionamento**. Selecionar **Sair do lugar de estacionamento paralelo**.

Selecionar o lado de saída acionando o respetivo indicador de mudança de direção.

Engatar a marcha-atrás ou uma velocidade para a frente, libertar o volante e iniciar o movimento sem ultrapassar os 5 km/h.

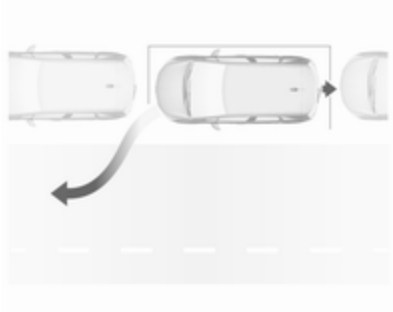

Avançar e recuar respeitando os avisos nos sensores de estacionamento até ser indicado o fim da manobra. A manobra está concluída quando das rodas dianteiras do veículo estão fora do lugar de estacionamento e P apaga-se no conjunto de instrumentos.

Após a desativação, verificar o controlo do veículo.

Indicação de amostragem

As instruções no mostrador indicam:

- Sugestões gerais e mensagens de aviso.
- A exigência de parar o veículo quando é detectado um lugar de estacionamento.
- A direcção da condução durante a manobra de estacionamento.
- O pedido para engatar a marcha-atrás ou a primeira velocidade.
- O pedido para parar ou conduzir lentamente.
- A conclusão com êxito da manobra de estacionamento indicada pelo aparecimento de um símbolo e um sinal sonoro.
- O cancelamento de uma manobra de estacionamento.

Desactivação

A manobra atual de assistência ao estacionamento é cancelada através do botão para voltar ao ecrã anterior no Mostrador de informação a cores.

Para desativar o sistema totalmente, premir P **Desligar** na consola central.

O sistema é desativado automaticamente:

- se a ignição for desligada
- se parar o motor
- se não for iniciada nenhuma manobra no espaço de 5 minutos após a seleção do tipo de manobra
- após uma paragem prolongada do veículo durante uma manobra
- se o controlo eletrónico de estabilidade (ESC) for acionado
- se a velocidade do veículo ultrapassar o limite indicado
- se o condutor interromper o movimento do volante
- após 4 ciclos de manobras
- ao abrir a porta do condutor
- se uma das rodas dianteiras encontrar um obstáculo
- a manobra de estacionamento é concluída com êxito

A desativação pelo condutor ou pelo sistema durante a manobra será indicada no visor. Além disso, é emitido um sinal acústico.

O sistema é desligado automaticamente ao rebocar um atrelado ligado eletricamente.

Contactar o concessionário para desligar o sistema durante um período de tempo prolongado.

Avaria

Em caso de avaria, P⊖ pisca durante alguns segundos, acompanhado de um sinal acústico. Se a avaria ocorrer durante a utilização do sistema, P⊖ apaga-se.

Em caso de avaria na direção assistida, ⊖! pisca no painel de instrumentos, acompanhado de uma mensagem.

⚠Aviso

Em determinadas circunstâncias, objectos, vestuário ou superfícies reflectoras bem como fontes de ruído exteriores podem fazer com que o sistema não detecte obstáculos.

É necessário prestar atenção especial aos objectos baixos, que podem danificar a parte inferior do pára-choques.

Atenção

O funcionamento do sistema pode ser reduzido quando os sensores estão cobertos, p.ex. por gelo ou neve.

O desempenho do sistema dos sensores de estacionamento pode ser reduzido devido a grandes cargas.

Aplicam-se condições especiais no caso de haver veículos mais altos envolvidos na proximidade (por ex., veículos todo-o-terreno, monovolumes, carrinhas). A identificação de objectos e a indicação correcta da distância na parte superior desses veículos não pode ser garantida.

Objectos com um reflexo muito pequeno na secção transversal, como, por exemplo, objectos estreitos ou materiais suaves, podem não ser detectados pelo sistema.

Os sistemas de sensores de estacionamento não detectam objectos fora do alcance de detecção.

Advertência
É possível que o sensor detecte um objecto que não existe, devido a perturbações por eco de ruídos acústicos exteriores ou desalinhamentos mecânicos (poderão ocorrer avisos falsos esporádicos).

Certificar-se de que a placa da matrícula dianteira está instalada correctamente (não está dobrada e não tem espaços vazios até ao pára--choques no lado direito ou esquerdo) e que os sensores estão firmemente colocados.

O sistema do apoio avançado ao estacionamento pode não responder a mudanças no espaço

de estacionamento disponível depois de se iniciar uma manobra de estacionamento. O sistema poderá reconhecer uma entrada, um portão, um pátio ou mesmo uma passadeira como lugar de estacionamento. Depois de engatar a marcha-atrás, o sistema inicia uma manobra de estacionamento. Ter cuidado no que se refere à disponibilidade do lugar de estacionamento sugerido.

Irregularidades na superfície, por exemplo, em zonas de obras, não são detectadas pelo sistema. O condutor aceita a responsabilidade.

Aviso de ângulo morto

O sistema de aviso de ângulo morto detecta e indica objectos de ambos os lados do veículo, dentro de uma zona de "ângulo morto" especificada. O sistema apresenta um alerta visual em cada espelho retrovisor exterior, se detetar objetos que possam não estar visíveis nos espelhos retrovisores interior e exteriores.

O Aviso de ângulo morto utiliza alguns dos sensores do Apoio avançado ao estacionamento que estão localizados nos pára-choques dianteiro e traseiro de ambos os lados do veículo.

⚠ Aviso

A função de aviso de ângulo morto não substitui a visão do condutor.

O sistema não detecta:

- veículos fora das zonas de ângulo morto que possam estar a aproximar-se rapidamente
- peões, ciclistas ou animais

Antes de mudar de faixa, olhe sempre para os espelhos retrovisores, por cima do ombro e utilize o indicador de mudança de direcção.

Activação

Mostrador de informação a cores de 7": selecionar **Controlo dos ângulos mortos** na página inicial do ecrã táctil. O sistema é ativado com a visualização de ▮.

Mostrador de informação a cores de 8": premir 🚗. Selecionar Funções de condução no ecrã táctil e, depois, **Monitorização do ângulo morto**. O sistema é ativado com a visualização de **Ligar**.

acende-se continuamente a verde no conjunto de instrumentos para confirmar a função.

Funcionalidade

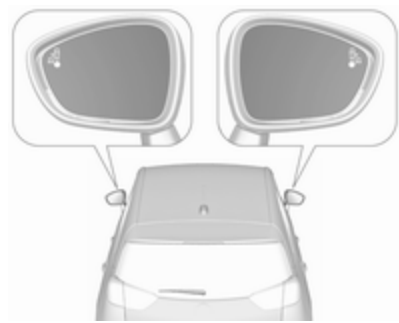

Se o sistema detetar um veículo na zona de ângulo morto durante a condução em sentido normal, um LED redondo acende-se no respetivo espelho retrovisor exterior.

O LED acende-se imediatamente ao ser ultrapassado.

O LED acende-se após um atraso ao ultrapassar lentamente outro veículo.

Condições de funcionamento

As condições a seguir devem estar reunidas para um funcionamento correto:

- Todos os veículos circulam no mesmo sentido e em vias de trânsito adjacentes.
- A velocidade do veículo está compreendida entre 12 km/h e 140 km/h.
- Ultrapassagem de um veículo com uma diferença de velocidade inferior a 10 km/h.
- Outro veículo está a fazer a ultrapassagem com uma diferença de velocidade inferior a 25 km/h.
- O fluxo de tráfego é normal.
- Condução numa estrada reta ou ligeiramente curva.
- O veículo não está a rebocar um atrelado.

Não será emitido nenhum alerta nas seguintes condições:

- Na presença de objetos imóveis (veículos estacionados, barreiras, candeeiros da iluminação pública, sinais de trânsito...).
- Com veículos a circular em sentido contrário.
- Condução numa estrada sinuosa ou numa curva apertada.
- Ao ultrapassar (ou ao ser ultrapassado por) um veículo multo comprido (camião, autocarro...) que é detetado na retaguarda no ângulo morto e, em simultâneo, aparece no campo de visão para a frente do condutor.
- Com tráfego muito intenso: os veículos detetados à frente e atrás são confundidos com um camião ou um objeto parado.
- Ao fazer uma ultrapassagem demasiado rápida.

Desactivação

O sistema é desativado na personalização do veículo ⇨ 106. apaga-se no conjunto de instrumentos. Além disso, é emitido um sinal acústico

O estado do sistema é guardado na memória ao desligar a ignição.

O sistema é desativado automaticamente ao rebocar um atrelado ligado eletricamente.

Avaria

Em caso de avaria, pisca durante alguns momentos no painel de instrumentos, acompanhado de **SERVICE** e uma mensagem do visor. Contactar um concessionário ou uma oficina qualificada para mandar verificar o sistema.

Sistema de visão panorâmica

Este sistema permite apresentar as vistas do ambiente à volta do veículo como uma imagem de praticamente

180° no Visor de informação, à semelhança da vista obtida através do olho de uma ave.

O sistema utiliza:

- câmara traseira, instalada na porta da bagageira
- sensores de estacionamento ultrassónicos localizados no para-choques traseiro

O ecrã no Visor de informação está dividido em duas partes: à direita existe uma vista aérea do veículo, enquanto à esquerda é apresentada a vista da traseira. Os sensores de estacionamento complementam a informação na vista área do veículo.

Activação

O sistema de visão panorâmica é ativado do seguinte modo:

- engrenando a marcha-atrás
- conduzindo a uma velocidade até 10 km/h

Funcionalidade

Podem ser selecionadas diferentes vistas na parte esquerda do visor. Alterar o tipo de vista em qualquer momento durante uma manobra premindo o campo táctil na zona inferior esquerda do visor:

- Vista traseira
- Modo Auto
- Vista de zoom
- Vista de 180º

O visor é atualizado imediatamente com o tipo de vista selecionado.

O modo AUTO está ativado por predefinição. Neste modo, o sistema seleciona a melhor vista, padrão ou zoom, para a visualização de acordo com a informação dos sensores de estacionamento.

O estado do sistema não é guardado na memória quando a ignição é desligada.

Vista traseira

A área na retaguarda do veículo é apresentada no ecrã. As linhas verticais representam a largura do veículo com os espelhos na posição normal. A direção das linhas muda com a posição do volante.

A primeira linha horizontal representa a distância de cerca de 30 cm para além da extremidade do para--choques traseiro do veículo. As linhas horizontais superiores representam distâncias de cerca de um e dois metros para além da extremidade do para-choques traseiro do veículo.

Esta vista está disponível no modo AUTO ou no menu de seleção da vista.

Modo Auto

Este modo AUTO está ativado por predefinição. Utilizando os sensores no para-choques traseiro, a vista automática muda da vista traseira para a vista aérea à medida que um obstáculo fica mais próximo durante uma manobra.

Vista de zoom

A câmara regista o ambiente à volta do veículo durante a manobra, no sentido de reconstruir uma vista aérea da retaguarda do veículo com o ambiente circundante, permitindo a manobra do veículo à volta de obstáculos próximos. Esta vista está disponível com o modo AUTO ou no menu de seleção da vista.

Vista de 180º

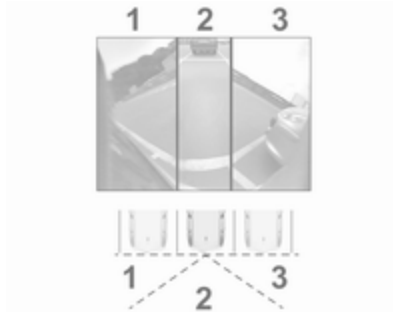

A vista de 180º facilita a saída de um lugar de estacionamento em marcha--atrás, permitindo ver a aproximação de veículos, peões e ciclistas. Esta vista não é recomendada para a realização de uma manobra completa. É composta por três áreas: esquerda 1, centro 2 e direita 3. Esta vista está disponível apenas a partir do menu de seleção da vista.

Desactivação

O sistema de visão panorâmica é desativado se:

- conduzir a mais de 10 km/h
- sete segundos depois de desengatar a marcha-atrás
- premir o ícone ⊗ no canto superior esquerdo do ecrã táctil
- abrir a porta da bagageira

Informação geral

⚠Aviso

O sistema de visão panorâmica não substitui a visão do condutor. Não mostra crianças, peões, ciclistas, trânsito, animais ou quaisquer outros objetos fora da área de visão das câmaras, por exemplo, por baixo do para-choques ou do veículo.

Não conduzir nem estacionar o veículo utilizando apenas o sistema de visão panorâmica.

Verificar sempre o ambiente à volta do veículo antes de conduzir.

As imagens apresentadas poderão estar mais afastadas ou mais próximas do que aparentam. A área apresentada é limitada e os objetos que estão próximo de uma das extremidades do para-choques ou por baixo do mesmo não são apresentados no ecrã.

Limitações do sistema

Atenção

Para um funcionamento otimizado do sistema, é importante manter sempre limpa a lente da câmara na bagageira, entre as luzes da chapa de matrícula. Lavar a lente com água e secar com um pano macio.

Não limpar a lente com jato de vapor ou equipamento de limpeza por jato de alta pressão.

O sistema de visão panorâmica poderá não funcionar corretamente:

- O ambiente circundante estiver escuro.
- O sol ou o feixe dos faróis incidem diretamente nas lentes da câmara.
- Durante a condução à noite.
- As condições atmosféricas limitam a visibilidade, tais como nevoeiro, chuva ou neve.
- As lentes da câmara estão tapadas por neve, gelo, neve derretida, lama ou sujidade.
- O veículo está a rebocar um atrelado.
- Quando o veículo sofreu um acidente.
- Houver alterações extremas da temperatura.

Câmara traseira

A câmara traseira ajuda o condutor nas manobras de marcha-atrás, apresentando uma vista da área atrás do veículo.

A vista da câmara é apresentada no Visor de informação.

⚠ Aviso

A câmara traseira não substitui a visão do condutor. Tenha em atenção que os objetos que estão fora do campo de visão da câmara e do alcance dos sensores do Apoio ao Estacionamento, por exemplo, sob o para-choques ou por baixo do veículo, não são mostrados.

Não engrenar a marcha-atrás nem estacionar o veículo utilizando apenas a câmara traseira.

Verificar sempre o ambiente à volta do veículo antes de conduzir.

Ligar

A câmara traseira é automaticamente activada quando a marcha-atrás é engatada.

Funcionalidade

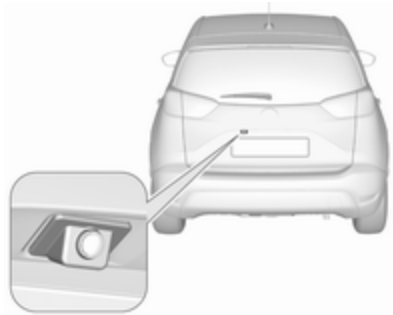

A câmara está montada por cima da chapa de matrícula.

A área apresentada pela câmara é limitada. A distância da imagem que aparece no mostrador é diferente da distância real.

Linhas de orientação

As linhas verticais representam a direção geral do veículo e a distância entre as linhas verticais corresponde à largura do veículo sem espelhos retrovisores. A primeira linha horizontal representa a distância de cerca de 30 cm para além da extremidade do para-choques traseiro do veículo. As linhas horizontais superiores representam distâncias de cerca de 1 e 2 metros para além da extremidade do para--choques traseiro do veículo. As curvas transversais representam o círculo de viragem máximo.

Desativação das linhas de orientação
As linhas de orientação podem ser desativadas no Visor de informação. Selecionar **Definições**, ➧ **Veículo**, ➧ **Deteção de colisão**, ➧ **Linhas de orientação da câmara traseira**, ➧ ○.

Visor de informação ⇨ 101.

Personalização do veículo ⇨ 106.

Desligar

A câmara é desligada quando uma determinada velocidade do veículo em frente é excedida ou se a marcha--atrás for desengrenada durante aproximadamente 10 segundos.

Limitações do sistema

A câmara traseira poderá não funcionar correctamente quando:

- O ambiente circundante estiver escuro.
- O feixe dos faróis incide diretamente nas lentes da câmara.
- Durante a condução à noite.
- As condições atmosféricas limitam a visibilidade, tais como nevoeiro, chuva ou neve.
- As lentes da câmara estão tapadas por neve, gelo, neve derretida, lama ou sujidade. Limpar a lente, lavar com água e secar com um pano macio.
- A porta da bagageira for aberta.
- O veículo está a rebocar um atrelado ligado eletricamente.
- O veículo tiver sofrido uma colisão traseira.
- Houver alterações extremas da temperatura.

Aviso de desvio de trajetória

O sistema de aviso de saída de faixa observa as marcações na faixa entre as quais o veículo está a avançar através de uma câmara frontal. O sistema detecta as mudanças de faixa e avisa o condutor na eventualidade de uma mudança de faixa inadvertida através de sinais acústicos e visuais.

Os critérios para a detecção de mudança de faixa inadvertida são:

- Não operação dos sinais de mudança de direcção.
- Não operação do pedal do travão.
- Nenhum funcionamento de acelerador ou velocidade.

Se o condutor estiver activo, não será emitido qualquer aviso.

Activação

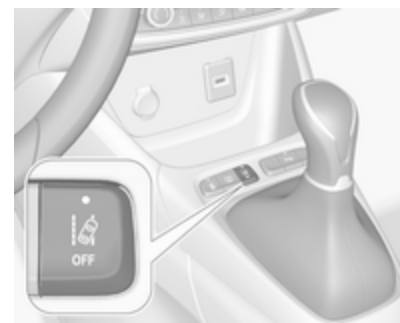

O sistema de aviso de saída de faixa é activado pressionando . O sistema está ligado quando o LED no botão não está aceso.

O sistema só está funcional a velocidades do veículo acima de 60 km/h e se existirem marcações da faixa disponíveis.

Quando o sistema deteta uma mudança de faixa inadvertida, a luz de aviso pisca a amarelo. Em simultâneo, é activado um sinal sonoro.

Desactivação

O sistema é desativado premindo ; o LED no botão acende-se.

A velocidades inferiores a 60 km/h o sistema fica inoperacional.

Avaria

Em caso de avaria, **SERVICE** aparece no painel de instrumentos, acompanhado de uma mensagem do visor. Contactar um concessionário ou uma oficina qualificada para mandar verificar o sistema.

O sistema de saída de faixa poderá não funcionar correctamente quando:

- O pára-brisas não está limpo.
- Existem condições ambientais adversas, tal como chuva forte, neve, luz do sol directa ou sombras.

O sistema não pode funcionar quando não é detectada qualquer marca de faixa de rodagem.

Limitações do sistema

O desempenho do sistema poderá não funcionar corretamente:

- A velocidade do veículo é inferior a 60 km/h.
- Ao conduzir em estradas com muitas curvas ou montanhosas.
- Durante a condução à noite.
- As condições atmosféricas limitam a visibilidade, tais como nevoeiro, chuva ou neve.
- Quando o sensor no para-brisas está tapado por neve, gelo, neve derretida, lama, sujidade, danos no para-brisas ou afetado por objetos estranhos, tais como autocolantes.
- Quando o sol incide diretamente na lente da câmara.
- Veículos próximos à frente.
- Estradas inclinadas.
- Bordas de estrada.
- Estradas com más marcações de faixa.
- Mudanças de iluminação súbitas.

Alerta do condutor

O alerta do condutor monitoriza o tempo de condução a uma velocidade do veículo superior a 65 km/h.

Recomenda-se a realização de um pausa quando se sentir cansado ou pelo menos a cada duas horas.

O sistema inclui um alerta do tempo de condução.

Alerta do tempo de condução

O condutor é notificado por um símbolo de alerta no Centro de Informação do Condutor e, simultaneamente, por um aviso sonoro se o condutor não tiver feito uma pausa após duas horas de condução a uma velocidade superior a 65 km/h. O alerta é repetido de hora em hora até o veículo parar, independentemente da evolução da velocidade do veículo.

A contagem do alerta do tempo de condução é reposto se a ignição for desligada por alguns minutos.

Desativação ou ativação

O sistema pode ser desativado ou ativado no menu de personalização ⇨ 106.

O alerta de deteção de sonolência do condutor é reposto se a ignição for desligada por alguns minutos.

Combustível

Motores a gasolina

Usar apenas combustível sem chumbo que cumpra as normas Europeias EN 228 ou E DIN 51626-1 ou equivalente.

O motor é capaz de funcionar com combustível contendo até 10% de etanol (p. ex. designado E10).

Utilizar combustível com o índice de octanas recomendado. Um baixo índice de octanas pode reduzir a potência e o binário do motor e aumenta ligeiramente o consumo de combustível.

Atenção

Não utilizar combustível nem aditivos de combustível que contenham compostos metálicos, tais como aditivos à base de manganês. Isto pode danificar o motor.

Atenção

A utilização de combustível que não cumpra a norma EN 228 ou E DIN 51626-1 ou equivalente pode resultar em depósitos ou danos no motor.

Atenção

A utilização de combustível com um índice de octanas inferior ao índice inferior possível pode dar lugar a uma combustão descontrolada e a danos no motor.

Os requisitos específicos do motor relacionados com o índice de octanas são indicados na secção relativa aos aspetos gerais dos dados do motor ⇨ 241. Uma etiqueta específica do país na portinhola do depósito de combustível pode substituir os requisitos.

Aditivos de combustível fora da Europa

O combustível deve conter aditivos detergentes que ajudem a prevenir a formação de depósitos no motor e no sistema de combustível. Limpar os injetores de combustível e as válvulas de admissão permitirá que o sistema de controlo de emissões funcione corretamente. Alguns combustíveis não contêm quantidades suficientes de aditivo para manter os injetores de combustível e as válvulas de admissão limpos.

Para compensar esta falta de detergência, adicionar Fuel System Treatment PLUS ao depósito de combustível em cada mudança de óleo do motor ou a cada 10.000 km, consoante o que ocorrer primeiro. Está disponível na oficina habitual.

Os combustíveis que contêm compostos oxigenados, tais como éteres e etanol, bem como combustível reformulado, estão disponíveis em algumas cidades. Se estes combustíveis cumprirem com as especificações previamente descritas, aceita-se a sua utilização. No entanto, o E85 (etanol a 85%) e outros combustíveis com mais de 15% de etanol devem ser utilizados apenas em veículos FlexFuel.

Atenção

Não utilizar combustível com metanol. Pode corroer as peças de metal no sistema de combustível e também danificar as peças de plástico e borracha. Estes danos não são cobertos pela garantia do veículo.

Alguns combustíveis, principalmente combustíveis de competição com alta octanagem, podem conter um aditivo de otimização designado metilciclopentadienil tricarbonil manganês (MMT). Não utilizar combustíveis ou aditivos de combustível com MMT, uma vez que podem reduzir a vida útil das velas de ignição e afetar o desempenho do sistema de controlo de emissões. A luz de aviso de avaria poderá acender-se no ⇨ 94. Se isto acontecer, recorrer à ajuda de uma oficina.

Motores a diesel

Utilizar apenas combustível diesel que cumpra a EN 590.

Em países fora da União Europeia utilizar combustível Euro-Diesel com uma concentração de enxofre abaixo de 50 ppm.

Atenção

A utilização de combustível que não cumpra a norma EN 590 ou semelhante pode resultar em perda de potência do motor, aumento de desgaste ou danos no motor.

Não utilizar óleos diesel marítimos, óleos de aquecimento, Aquazole e emulsões diesel-água semelhantes. Os combustíveis diesel não devem ser diluídos com combustíveis para motores a gasolina.

Abastecer

⚠Perigo

Antes de reabastecer, desligar a ignição e quaisquer fontes exteriores de calor com câmaras de combustão.

Cumprir as instruções de funcionamento e segurança da estação de serviço quando se estiver a abastecer.

⚠Perigo

O combustível é inflamável e explosivo. Não fumar. Não produzir chamas nuas ou faíscas.

Se cheirar a combustível no veículo, reparar a causa dessa situação imediatamente numa oficina.

Atenção

No caso de abastecimento com combustível errado, não ligar a ignição.

A portinhola do depósito de combustível encontra-se na parte traseira esquerda do veículo.

A portinhola do depósito de combustível só pode ser aberta se o veículo estiver destrancado. Soltar a portilhola de enchimento de combustível, carregando na portinhola.

Reabastecimento de gasolina e Diesel

Para abrir, rodar a tampa lentamente para a esquerda (sentido anti--horário).

A tampa do tubo de enchimento de combustível pode ser pendurada no gancho, na portinhola do depósito de combustível.

Para reabastecer, introduzir completamente a pistola no bocal e activá-la.

Após o corte automático, o depósito pode ser atestado ativando a pistola no bocal mais duas vezes, no máximo.

Atenção
Limpe imediatamente qualquer combustível derramado.

Para fechar, rodar a tampa do tubo de enchimento de combustível para a direita até engatar audivelmente.

Fechar a portinhola e deixe que encaixe.

Tampa do tubo de enchimento de combustível

Usar apenas tampas de enchimento de combustível de origem.

Os veículos com motor a diesel têm tampas do tubo de enchimento de combustível especiais.

Consumo de combustível - Emissões de CO_2

O consumo de combustível (circuito combinado) do modelo Opel Crossland X situa-se entre 3,6 e 6,2 l/100 km.

Consoante o país, o consumo de combustível é apresentado em km/l.

As emissões de CO_2 (circuito combinado) situam-se no intervalo 141 a 93 g/km.

Consultar os valores específicos do veículo no Certificado CE de Conformidade fornecido com o veículo ou os documentos de matrícula nacionais.

Informação geral

Os valores oficiais citados tanto de consumo de combustível como de emissões de CO_2 estão em conformidade com o modelo base da UE com equipamento normalizado.

Os valores de consumo de combustível e de emissões de CO_2 são calculados de acordo com o normativo R (CE) Nº. 715/2007 (na versão que for respectivamente aplicável) tendo em consideração o peso do veículo em ordem de marcha, como especificado pelo normativo.

Os valores são apenas disponibilizados com finalidade de estabelecer comparações entre veículos diferentes e não devem ser considerados como garantia do consumo real de combustível de uma veículo em particular. O equipamento adicional pode originar valores de

consumo e de CO_2 ligeiramente superiores aos indicados. Para além disso, o consumo de combustível depende do estilo de condução de cada um e das condições do piso e do trânsito.

Engate do reboque

Informações gerais

O equipamento de reboque instalado de fábrica está dobrado sob o pára-choques traseiro.

Qualquer equipamento de reboque montado pós-venda deve ser montado numa oficina. Pode ser necessário fazer alterações que afectem o sistema de arrefecimento, resguardos térmicos ou outro equipamento. Utilizar apenas equipamento de reboque aprovado para o seu veículo.

Para evitar danos no veículo, a porta da bagageira eléctrica não pode ser accionada com o radiotelecomando quando um atrelado está ligado electricamente.

A função de deteção de lâmpada fundida das luzes de travagem do reboque não consegue detetar uma indisponibilidade parcial das lâmpadas. Por exemplo, no caso de 4 x lâmpadas de 5 watts, a função apenas deteta a indisponibilidade das lâmpadas quando resta uma única lâmpada de 5 watts funcional ou nenhuma.

Instalar equipamento para reboque pode cobrir a abertura do olhal de reboque. Caso isso aconteça, utilizar a barra de acoplamento de esfera para rebocar.

Condições de condução e sugestões para o reboque

Antes de fixar um reboque, lubrificar a esfera de acoplamento. Contudo, não o fazer se utilizar um estabilizador na esfera de reboque para reduzir os movimentos de ziguezague.

Durante o reboque de um atrelado, não exceder uma velocidade de 80 km/h. Uma velocidade máxima de 100 km/h apenas é adequada se for utilizado um amortecedor de oscilações e se o peso bruto permitido do reboque não exceder a tara do veículo.

No caso de atrelados com uma estabilidade de condução reduzida e rulotes, recomenda-se vivamente a utilização de um amortecedor de oscilações.

Se o reboque começar a andar aos ziguezagues, reduzir a velocidade; não tentar corrigir a direcção e travar a fundo se necessário.

Numa descida, conduzir na mesma mudança que se utilizaria para fazer essa subida e conduzir a uma velocidade semelhante.

Ajustar a pressão dos pneus para o valor especificado para carga completa ⇨ 247.

Rebocar

Cargas de atrelados

As cargas de atrelados permitidas são valores máximos que dependem do veículo e do motor em casa e que não devem ser ultrapassados. A carga de reboque efectiva é a diferença entre o peso bruto efectivo do atrelado e a carga da tomada de acoplamento efectiva com o atrelado ligado.

As cargas de atrelados permitidas estão especificadas nos documentos do veículo. De uma forma geral, são válidas para inclinações de 12% no máximo.

A carga de reboque admissível aplica-se até à inclinação especificada e ao nível do mar. Uma vez que a potência do motor diminui à medida que a altitude aumenta devido à rarefação do ar, havendo assim menor capacidade de subida, o peso bruto do atrelado admissível também diminui 10% por cada 1000 metros de altitude. Não é necessário reduzir o peso bruto do atrelado ao conduzir em estradas com inclinações ligeiras (menos de 8%, p. ex. autoestradas).

O peso bruto do atrelado admissível não deve ser excedido. Esse peso está especificado na placa de identificação ⇨ 236.

Carga de acoplamento vertical

A carga de acoplamento vertical é a carga exercida pelo reboque na esfera de acoplamento. Pode ser alterada alterando a distribuição do peso ao carregar o reboque.

A carga de acoplamento vertical máxima permitida de 60 kg está especificada na placa de identificação do equipamento de reboque e nos documentos do veículo. Visar sempre atingir a carga máxima, especialmente no caso de reboques pesados. A carga de acoplamento vertical nunca deve ser inferior a 25 kg.

Carga do eixo traseiro

Quando o reboque está ligado e o veículo rebocador está totalmente carregado, a carga do eixo traseiro permitida (ver placa de identificação ou documentos do veículo) pode ser ultrapassada em 60 kg, mas o peso bruto do veículo não deve ser ultrapassado. Se a carga do eixo traseiro permitida for ultrapassada, não se deve exceder a velocidade máxima de 100 km/h.

Acoplamento de reboque

Atenção
Quando se utilizar o veículo sem um reboque, desmontar a barra da esfera de acoplamento.

Arrumação da barra da esfera de acoplamento

O saco com a barra da esfera de acoplamento é arrumada na cobertura do piso traseiro na bagageira.

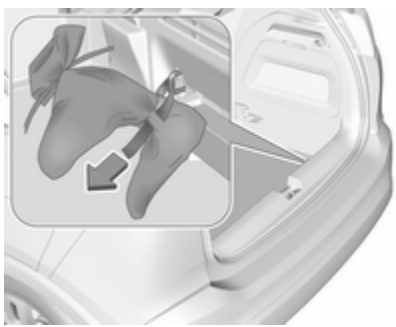

Passar a cinta através do olhal de fixação traseiro direito, passar duas vezes à volta e apertar a cinta para prender o saco.

Montagem da barra da esfera de acoplamento

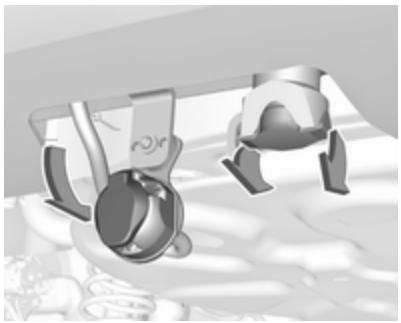

Girar a tomada de ligação para baixo. Retirar o tampão de vedação da abertura da barra da esfera de acoplamento e arrumar.

Verificar a tensão da barra da esfera de acoplamento

- A marcação vermelha no manípulo rotativo tem de estar virada para a marcação verde na barra da esfera de acoplamento.
- A folga entre o botão rotativo e a barra da esfera de acoplamento tem de ser de cerca de 6 mm.
- A chave tem de estar na posição 🔓.

Caso contrário, a barra da esfera de acoplamento tem de ser colocada sob tensão antes de inserida:

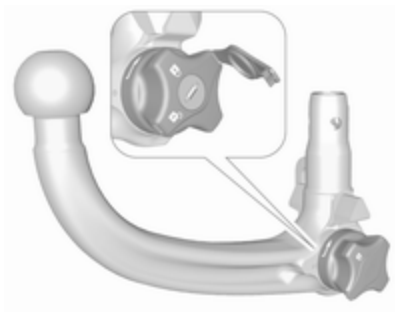

- Desbloquear a barra da esfera de acoplamento rodando a chave para a posição 🔓.

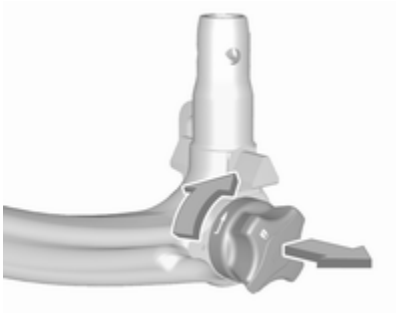

- Puxar o manípulo rotativo para fora e rodar no sentido dos ponteiro dos relógios até ao máximo.

Colocar a barra da esfera de acoplamento

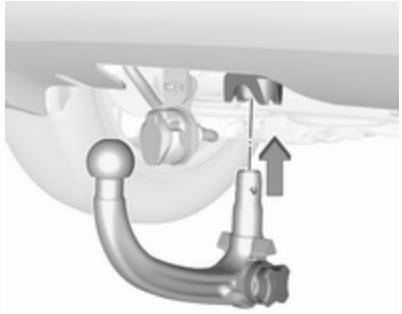

Inserir a barra da esfera de acoplamento sob tensão na abertura e empurrar com firmeza para cima até se ouvir um estalido, sinal de encaixe.

O manípulo rotativo volta à posição inicial, assentando contra a barra da esfera de acoplamento sem qualquer folga.

⚠Aviso
Não tocar no manípulo rotativo durante a instalação.

Bloquear a barra da esfera de acoplamento rodando a chave para a posição 🔒. Retirar a chave e fechar a tampa de protecção.

Olhal para cabo anti-desengate

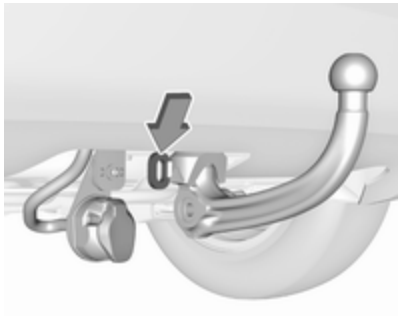

Fixar o cabo anti-desengate ao olhal.

Verificar se a barra da esfera de acoplamento está bem montada

- A marcação verde no manípulo rotativo tem de estar virada para a marcação verde na barra da esfera de acoplamento.
- Não deve haver qualquer folga entre o manípulo rotativo e a barra da esfera de acoplamento.

- A barra da esfera de acoplamento deve engatar bem na abertura.
- A barra da esfera de acoplamento deve ser bloqueada e a chave deve ser removida.

⚠Aviso

Apenas é permitido rebocar um atrelado quando a barra da esfera de acoplamento está bem montada. Se a barra da esfera de acoplamento não engatar bem, recorrer à ajuda de uma oficina.

Desmontagem da barra da esfera de acoplamento

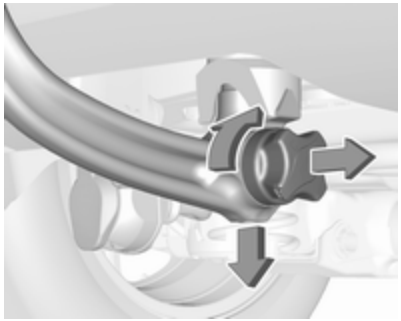

Abrir a aba de protecção e rodar a chave para a posição 🔓 para desbloquear a barra da esfera de acoplamento.

Puxar o manípulo rotativo para fora e rodar no sentido dos ponteiro dos relógios até ao máximo. Puxar a barra da esfera de acoplamento para fora e para baixo.

Colocar o tampão de vedação na abertura.

Girar a tomada de ligação para cima.

Arrumar a barra da esfera de acoplamento no caso e prender fixando a cinta através do olhal de fixação traseiro direito. Enrolar à volta duas vezes e apertar a cinta para prender o saco.

Conservação do veículo

Informação geral **190**
Acessórios e alterações no veículo 190
Imobilizar o veículo a longo prazo 190
Recolha de veículos em fim de vida 191
Verificações no veículo **191**
Execução dos trabalhos 191
Capot 191
Óleo de motor 192
Líquido de arrefecimento do motor 193
Líquido limpa-vidros 194
Travões 194
Líquido dos travões 194
Bateria do veículo 195
Purgar o sistema de combustível diesel 196
Substituição das escovas do limpa para-brisas 197
Substituir lâmpadas **197**
Faróis de halogéneo 197
Faróis de LED 200
Faróis de nevoeiro 200
Luzes traseiras 201
Indicadores de mudança de direção laterais 204
Luz da chapa de matrícula 205
Luzes do habitáculo 205
Iluminação do painel de instrumentos 205
Instalação elétrica **205**
Fusíveis 205
Caixa de fusíveis no compartimento do motor 206
Caixa de fusíveis no painel de instrumentos 208
Ferramentas do veículo **210**
Ferramentas 210
Rodas **211**
Pneus de inverno 211
Designação dos pneus 211
Pressão dos pneus 212
Sistema de controlo da perda de pressão dos pneus 213
Profundidade do relevo 214
Mudar para outros pneus 215
Tampões de rodas 215
Correntes de neve 216
Kit de reparação de pneus 216
Substituição de roda 219
Roda sobresselente 222
Auxílio de arranque **224**
Rebocar **226**
Rebocar o veículo 226
Rebocar outro veículo 227
Conservação do veículo **228**
Conservação da carroçaria 228
Conservação do habitáculo 230

Informação geral

Acessórios e alterações no veículo

Recomendamos a utilização de peças e acessórios de origem e peças aprovadas pela fábrica específicas para o seu tipo de veículo. Não podemos avaliar ou garantir a fiabilidade de outros produtos - mesmo que aprovados por legislação ou por qualquer outra forma.

Qualquer modificação, conversão ou outras alterações realizadas nas especificações padrões do veículo (incluindo, sem limitação, modificações do software e modificações das unidades de controlo eletrónico) podem invalidar a garantia oferecida pela Opel. Além disso, essas alterações poderão afetar os sistemas de apoio ao condutor, o consumo de combustível, as emissões de CO_2 e outras emissões do veículo e fazer com que o veículo deixe de estar em conformidade com a aprovação do modelo, afetando a validade do registo do veículo.

Atenção
Ao transportar o veículo num comboio ou num reboque, as palas pára-lama podem ficar danificadas.

Imobilizar o veículo a longo prazo

Imobilização prolongada

Se o veículo tiver de ser imobilizado por vários meses:

- Lavar e encerar o veículo.
- Verificar a protecção de cera do compartimento do motor e da substrutura.
- Limpar e conservar os vedantes de borracha.
- Atestar o depósito de combustível até ao cimo.
- Mudar o óleo de motor.
- Drenar o reservatório do líquido limpa-vidros.
- Verificar a protecção anti--corrosão e o anticongelante do líquido de arrefecimento.
- Ajustar a pressão dos pneus para o valor especificado para carga completa.
- Estacionar o veículo em local seco e bem ventilado. Engatar a primeira ou a marcha atrás ou definir a alavanca selectora para **P**. Evitar que o veículo deslize.
- Não aplicar o travão de mão.
- Abrir o capot, fechar todas as portas e trancar o veículo.
- Desligar o grampo do terminal negativo da bateria do veículo. Não esquecer que nenhum dos sistemas está funcional, p. ex. sistema de alarme anti-roubo.

Colocar em funcionamento

Quando o veículo vai ser colocado novamente em funcionamento:

- Ligar o grampo ao terminal negativo da bateria do veículo. Accionar o sistema electrónico dos vidros eléctricos.
- Verificar a pressão dos pneus.
- Atestar o reservatório do líquido lava-vidros.
- Verificar o nível do óleo de motor.
- Verificar o nível do líquido de arrefecimento.
- Montar a chapa da matrícula se necessário.

Recolha de veículos em fim de vida

Informação acerca dos centros de recuperação do veículo em fim de vida e a reciclagem dos veículos em fim de vida está disponível no nosso sítio na rede, onde legalmente exigido. Confiar este trabalho apenas a um centro de reciclagem autorizado.

Verificações no veículo

Execução dos trabalhos

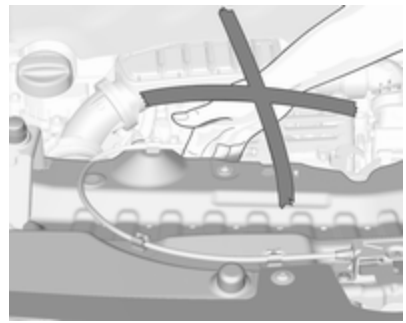

⚠Aviso

Realizar verificações no compartimento do motor apenas quando a ignição estiver desligada.

A ventoinha de arrefecimento pode começar a funcionar mesmo com a ignição desligada.

⚠Perigo

O sistema da ignição utiliza uma tensão extremamente elevada. Não tocar.

Capot

Abrir

Abrir a porta do condutor.

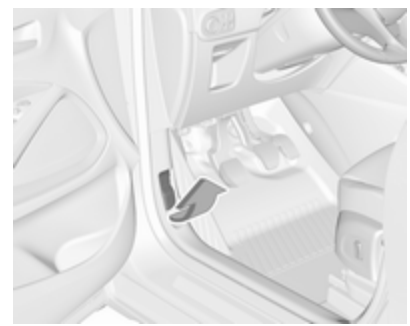

Puxar a alavanca de abertura e colocá-la na posição inicial.

Mover o trinco de segurança lateralmente para o lado esquerdo do veículo e abrir o capot.

O capô mantém-se aberto automaticamente.

Se o capot for aberto durante um Autostop, o motor será ligado automaticamente por motivos de segurança.

Sistema Start/Stop ⇨ 142.

Fechar

Baixar o capô e deixá-lo cair no engate a partir de uma altura baixa (20-25 cm). Verificar se o capô está engatado.

Atenção
Não pressionar o capô contra o engate para evitar amolgá-lo.

Óleo de motor

Verificar o nível do óleo de motor manualmente com regularidade para evitar danos no motor. Certificar-se que é utilizada a especificação de óleo correcta. Líquidos e lubrificantes recomendados ⇨ 234.

O consumo máximo de óleo de motor é de 0,6 l por 1000 km.

Verificar com o veículo numa superfície nivelada. O motor deve estar à temperatura de funcionamento e desligado há pelo menos 5 minutos.

Puxar a vareta para fora. Limpá-la, inseri-la até ao batente da pega, puxar para fora e ver qual o nível do óleo do motor.

Inserir a vareta até ao batente da pega e dar meia volta.

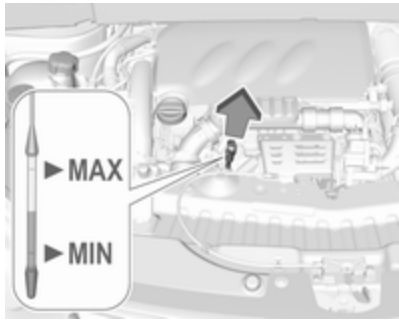

Quando o nível do óleo de motor for inferior à marca **MIN**, atestar com óleo de motor.

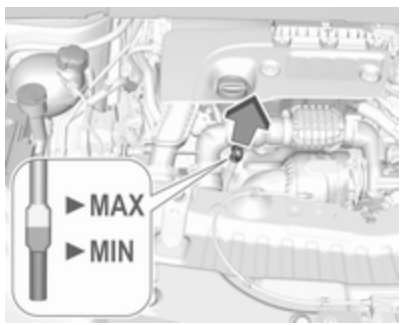

As varetas de verificação do óleo variam consoante a versão do motor.

Recomendamos a utilização do mesmo tipo de óleo de motor que foi utilizado na última mudança.

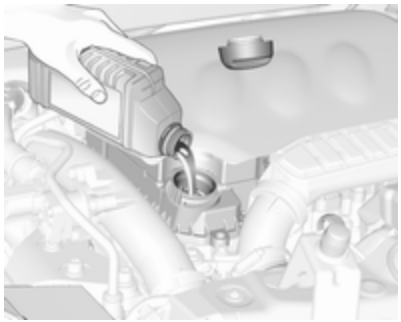

O nível do óleo de motor não deve exceder a marca **MAX** na vareta.

Atenção
Óleo de motor em excesso deverá ser drenado ou retirado por sucção.

Capacidades ⇨ 246.

Colocar o tampão e apertar.

Líquido de arrefecimento do motor

O líquido de arrefecimento dá protecção contra o congelamento até -37 °C, aproximadamente.

Atenção
Utilizar apenas anticongelante aprovado.

Líquido de arrefecimento e anticongelante ⇨ 234.

Nível do líquido de arrefecimento

Atenção
Um nível demasiado baixo do líquido de arrefecimento poderá causar danos no motor.

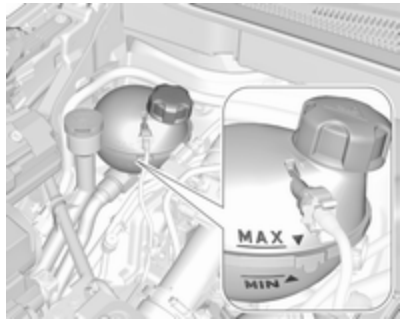

Se o sistema de arrefecimento estiver frio, o nível do líquido de arrefecimento deve estar acima da marca **MIN**. Atestar se o nível estiver baixo.

⚠Aviso
Deixar o motor arrefecer antes de abrir a tampa. Abrir a tampa com cuidado e deixar a pressão sair devagar.

Para atestar, utilizar uma mistura 1:1 de concentrado de líquido de arrefecimento libertado misturado com água da torneira limpa. Caso

não tenha líquido de arrefecimento disponível, utilizar água da torneira limpa. Colocar o tampão e apertar. Mandar verificar numa oficina a concentração de líquido de arrefecimento e a causa da perda de líquido de arrefecimento.

Líquido limpa-vidros

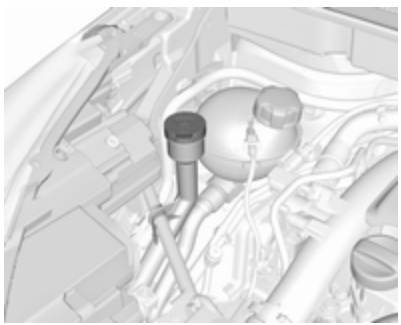

Encher com água limpa misturada com uma quantidade adequada de líquido limpa-vidros aprovado para pára-brisas que contenha anticongelante.

Atenção

Apenas líquido lava-vidros com uma concentração de anticongelante suficiente dá protecção em temperaturas baixas ou uma baixa súbita de temperatura.

Líquido limpa-vidros ⇨ 234.

Travões

No caso de os calços dos travões estarem já com espessura mínima, pode ser ouvido um som agudo durante a travagem.

Pode-se continuar a conduzir nessa situação mas deve substituir-se os calços dos travões o mais depressa possível.

Depois de montar calços novos, não travar a fundo desnecessariamente nas primeiras viagens.

Líquido dos travões

⚠Aviso

O líquido dos travões é venenoso e corrosivo. Evitar o contacto com olhos, pele, tecidos e superfícies pintadas.

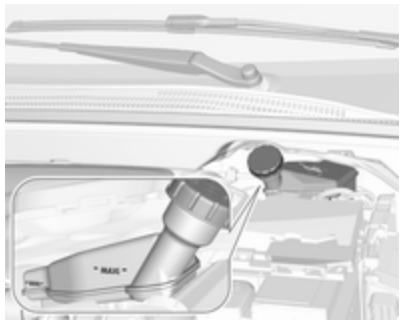

O nível do óleo dos travões deve situar-se entre as marcas **MIN** e **MAX**.

Se o nível do líquido estiver abaixo de **MIN**, procurar a assistência de uma oficina.

Líquido dos travões e da embraiagem ⇨ 234.

Bateria do veículo

A bateria do veículo não necessita de manutanção desde que o perfil de condução permita o carregamento suficiente da bateria. Deslocações curtas e arranques frequentes do motor podem descarregar a bateria. Evitar a utilização de consumidores eléctricos desnecessários.

As pilhas não devem ser eliminadas junto com os resíduos domésticos. Devem ser colocadas em pontos de recolha para reciclagem apropriados (i.e. pilhões).

Deixar o veículo parado durante mais de 4 semanas pode provocar a descarga da bateria. Desligar o grampo do terminal negativo da bateria do veículo.

Assegurar que a ignição está desligada antes de ligar ou desligar a bateria do veículo.

Protecção contra descarga da bateria ⇨ 122.

Desligar a bateria

Se for necessário desligar a bateria do veículo (por exemplo, para realizar trabalhos de manutenção), a sirene do alarme deve ser desativada do seguinte modo: Ligar e desligar a ignição e, depois, desligar a bateria do veículo dentro de 15 segundos.

Substituir a bateria do veículo

Advertência
Qualquer incumprimento das instruções indicadas nesta secção poderá levar à desactivação temporária do sistema Start/Stop.

Quando a bateria do veículo está a ser substituída, certificar-se de que não existem orifícios de ventilação abertos nas proximidades do terminal positivo. Se um orifício de ventilação estiver aberto nesta área, deve ser fechado com um tampão falso, e a ventilação na proximidade do terminal negativo deve ser aberta.

Em veículos com uma bateria AGM (tapete de vidro absorvente), certificar-se de que a mesma é substituída por outra bateria AGM.

É possível identificar uma bateria AGM pela respectiva etiqueta. Recomendamos a utilização de uma bateria de veículo Opel original.

Advertência
A utilização de uma bateria do veículo AGM diferente da bateria de veículo Opel original poderá resultar num desempenho inferior.

Recomendamos que substitua a bateria do veículo numa oficina.

Sistema Start/Stop ⇨ 142.

Carregar a bateria do veículo

⚠Aviso

Nos veículos com sistema Start/Stop, certificar-se de que o potencial de carga não excede os 14,6 volt quando é utilizado um carregador de baterias. Caso contrário, a bateria do veículo poderá sofrer danos.

Auxílio de arranque ⇨ 224.

Etiqueta de aviso

Significado dos símbolos:

- Não fumar, foguear ou produzir faíscas.
- Proteger sempre os olhos. Os gases explosivos podem causar cegueira ou ferimentos.
- Manter a bateria do veículo fora do alcance das crianças.
- A bateria do veículo contém ácido sulfúrico, que pode provocar cegueira ou lesões por queimaduras graves.
- Ver o Manual de Utilização para mais informações.
- Poderá haver gases explosivos perto da bateria do veículo.

Purgar o sistema de combustível diesel

Se o depósito tiver ficado vazio, será necessário sangrar o sistema de combustível diesel. Ligar a ignição três vezes durante 15 segundos de cada vez. Depois ligar o motor durante 40 segundos, no máximo. Repetir esse processo após terem decorrido no mínimo 5 segundos. Se o motor não pegar, recorrer à assistência de uma oficina.

Substituição das escovas do limpa para-brisas

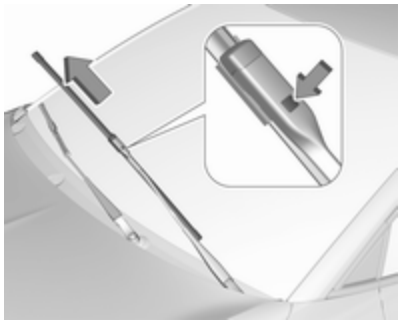

Levantar o braço do limpa-vidros até se manter na posição levantada, pressionar o botão, desencaixar a escova e retirá-la.

Fixar a escova do limpa-vidros num ângulo ligeiro ao braço do limpa--vidros e empurrar até encaixar.

Baixar o braço do limpa-vidros cuidadosamente.

Escova do limpa-vidros no óculo traseiro

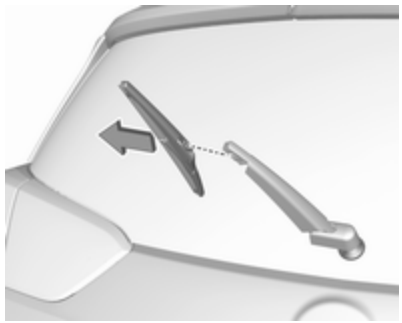

Levantar o braço do limpa-vidros. Desencaixar a escova do limpa--vidros conforme se mostra na ilustração e retirar.

Fixar a escova do limpa-vidros num ângulo ligeiro ao braço do limpa--vidros e empurrar até encaixar.

Baixar o braço do limpa-vidros cuidadosamente.

Substituir lâmpadas

Desligar a ignição e desligar o interruptor relevante ou fechar as portas.

Segurar numa lâmpada nova apenas pela base. Não tocar no vidro da lâmpada sem luvas.

Ao substituir lâmpadas, utilizar apenas lâmpadas do mesmo tipo.

Substituir as lâmpadas dos faróis a partir do interior do compartimento do motor.

Verificação das lâmpadas

Depois da substituição de uma lâmpada, ligar a ignição, fazer funcionar e verificar as luzes.

Faróis de halogéneo

Faróis de halogéneo com alojamentos separados para luzes de médios e luzes de máximos/indicador de mudança de direção.

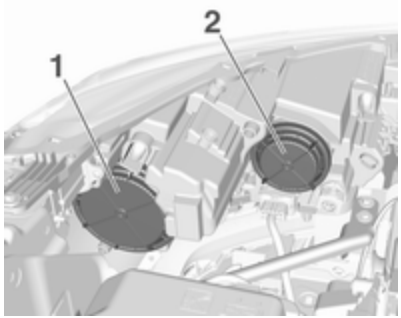

Luzes de máximos, indicador de mudança de direção (**1**)

Luzes de médios (**2**)

Luzes de máximos

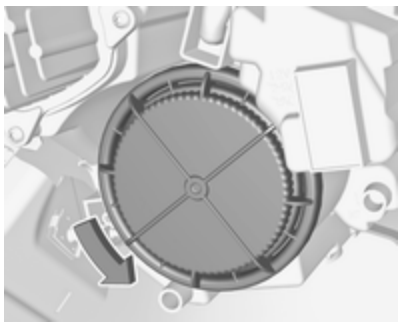

1. Rodar a tampa (1) para a esquerda e retirá-la.

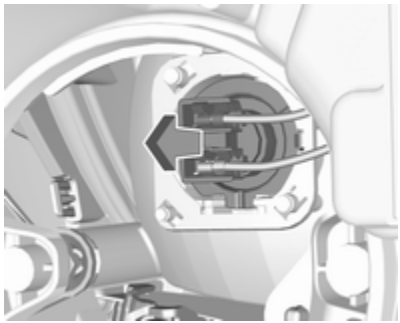

2. Extrair o casquilho superior do alojamento do refletor.

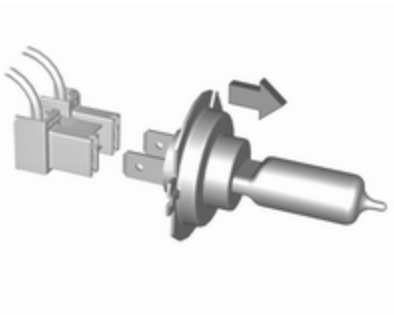

3. Remover a lâmpada da ligação da ficha, puxando.
4. Substituir a lâmpada e ligá-la à ligação da ficha.
5. Inserir e pressionar o suporte da lâmpada no alojamento do refletor, encaixando a patilha na devida posição.
6. Encaixar a tampa e rodar para a direita.

Indicador de mudança de direcção

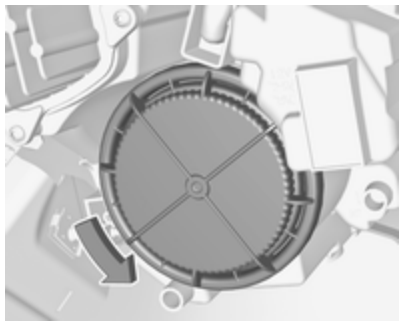

1. Rodar a tampa (1) para a esquerda e retirá-la.

2. Rodar o casquilho inferior para a esquerda para desencaixar. Extrair o suporte da lâmpada do alojamento do refletor.

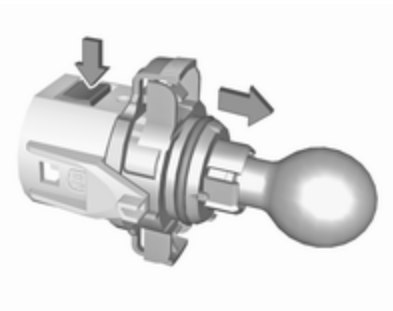

3. Pressionar o trinco e remover a lâmpada do casquilho.
4. Substituir a lâmpada e fixá-la no casquilho.
5. Inserir o casquilho no alojamento do refletor e rodar para a direita.
6. Encaixar a tampa e rodar para a direita.

Luzes de médios

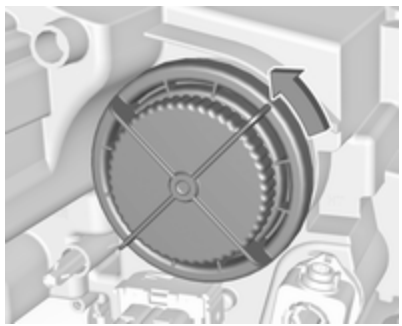

1. Rodar a tampa (2) para a esquerda e retirá-la.

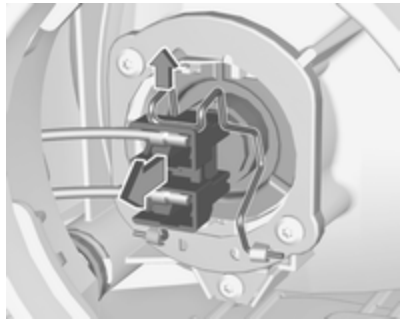

2. Levantar o retentor e, depois, puxar a ligação da ficha para trás.
3. Dobrar o retentor e remover a lâmpada do alojamento do refletor.

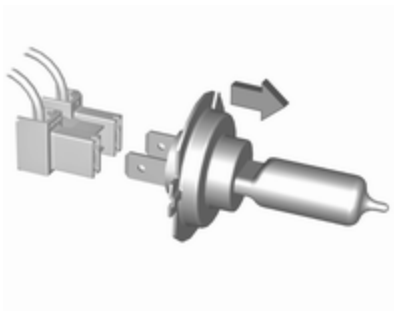

4. Substituir a lâmpada e inseri-la no alojamento do refletor, encaixando a patilha na devida posição.
5. Dobrar o retentor para cima e segurar no lugar.
6. Montar a ligação da ficha na lâmpada e fixá-la com o retentor.
7. Encaixar a tampa e rodar para a direita.

Luzes laterais/Luzes de condução diurna

Em caso de LED defeituosos, mandar substituí-los numa oficina.

Faróis de LED

Os faróis para luzes de médios e máximos, as luzes laterais, as luzes de condução diurna e os indicadores de mudança de direção foram concebidos como LED e não podem ser substituídos.

Em caso de avaria, mandar reparar as luzes numa oficina.

Faróis de nevoeiro

As lâmpadas estão acessíveis a partir da parte inferior do veículo.

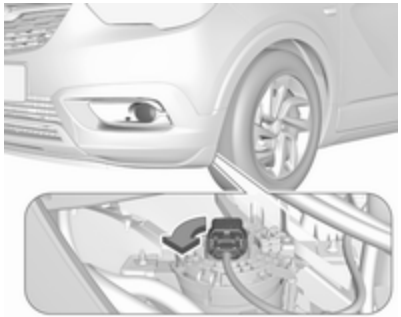

1. Rodar o suporte da lâmpada para a esquerda e retirá-lo do alojamento do refletor.

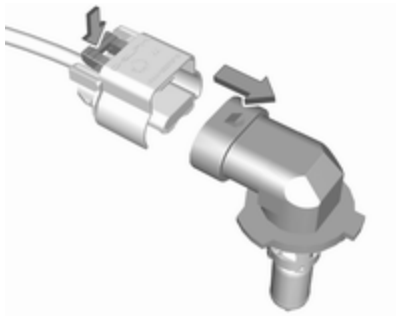

2. Desencaixar o casquilho da lâmpada da ligação da ficha, pressionando a presilha de retenção.
3. Remover e substituir o casquilho com a lâmpada e ligar a ligação da ficha.
4. Inserir o casquilho da lâmpada no alojamento do refletor, rodando para a direita e encaixar.

Luzes traseiras

Dependendo da versão, as luzes traseiras e as luzes dos travões são constituídas por LED. Em caso de avaria, mandar substituir os LED numa oficina.

Montagem de luzes na carroçaria

Desmontagem do grupo ótico

1. Desapertar os dois parafusos que prendem o grupo ótico.

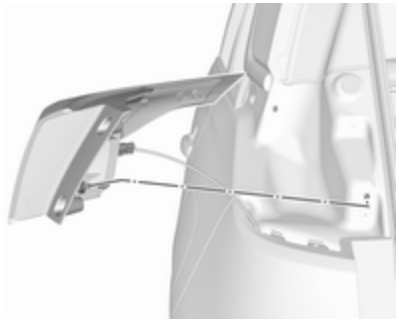

2. Remover o conjunto de luzes puxando-o diretamente para trás.

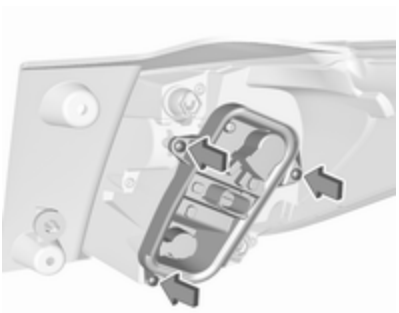

3. Remover os três parafusos que prendem o suporte da lâmpada.

4. **Versão sem LED**

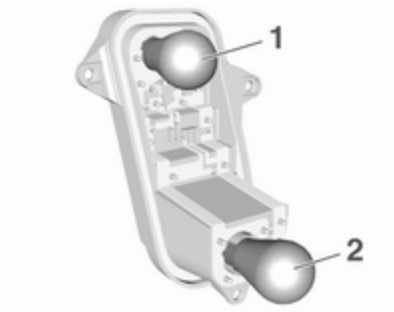

Remover a lâmpada puxando e substituir.

Luz traseira/luz de travão **1**

Indicador de mudança de direção **2**

Versão com LED

Apenas a lâmpada do indicador de mudança de direção pode ser substituída.

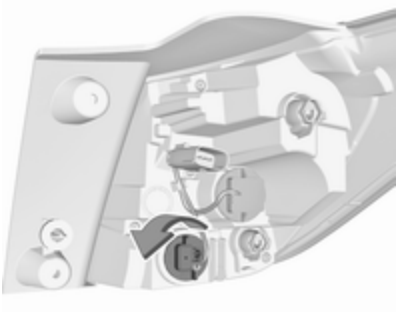

Retirar o casquilho da lâmpada do conjunto de luzes rodando-o para a esquerda.

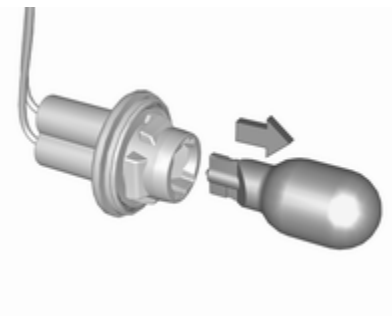

Remover a lâmpada do indicador de mudança de direção do casquilho puxando-o diretamente para fora.

Substituir a lâmpada.

Montagem do grupo ótico

1. Montar o suporte da lâmpada no grupo ótico e fixá-lo com os três parafusos.

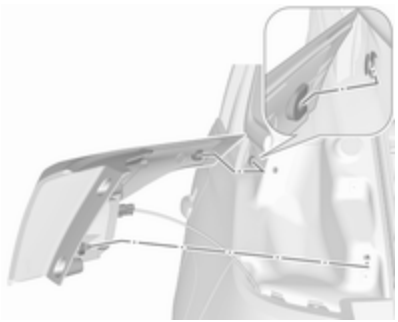

2. Montar o grupo ótico na carroçaria do veículo conforme ilustrado e fixá-lo com os dois parafusos.

Montagem de luzes na porta da bagageira

Desmontagem do grupo ótico

1. Soltar a cobertura na bagageira e removê-la.

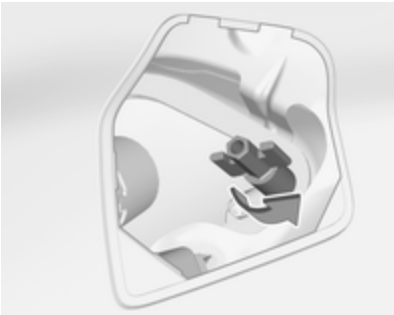

2. Desenroscar a porca de fixação de plástico à mão.

3. Extrair cuidadosamente o grupo óptico das reentrâncias.

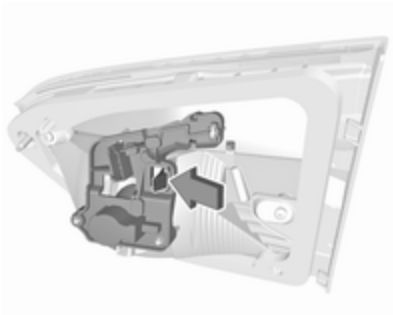

4. Pressionar a patilha para libertar e remover o suporte da lâmpada.
5. **Versão sem LED**

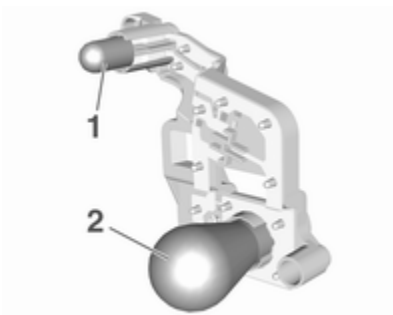

Retirar e substituir a lâmpada:

Luz traseira **1**

Luz de nevoeiro traseira (lado esquerdo), luz de marcha-atrás (lado direito) **2**

Versão com LED

Apenas a lâmpada da luz de marcha-atrás pode ser substituída.

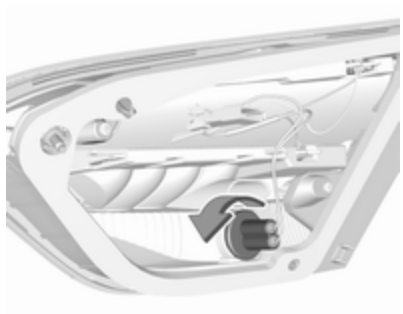

Retirar o casquilho da lâmpada do conjunto de luzes rodando-o para a esquerda.

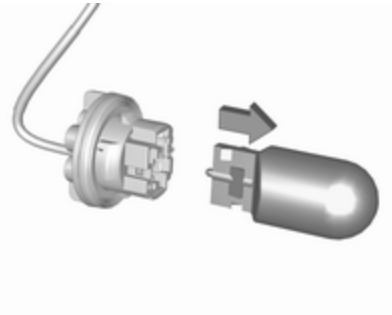

Remover a lâmpada do casquilho puxando-o diretamente para fora.

Substituir a lâmpada.

Montagem do grupo ótico

1. Montar o suporte da lâmpada no grupo ótico.

2. Montar o grupo ótico na porta da bagageira.
3. Fixar o grupo ótico com a porca de fixação de plástico.
4. Montar a tampa na porta da bagageira.

Indicadores de mudança de direção laterais

Para substituir a lâmpada, retire o respectivo alojamento:

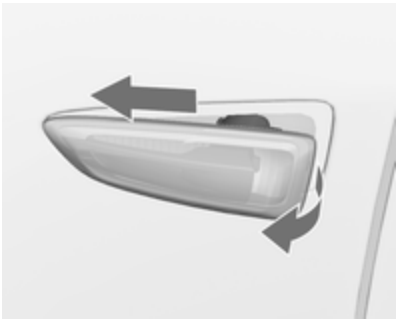

1. Deslizar a lâmpada para o respectivo lado esquerdo e remover com a extremidade direita.

2. Rodar o casquilho da lâmpada no sentido contrário dos ponteiros do relógio e remover do alojamento.

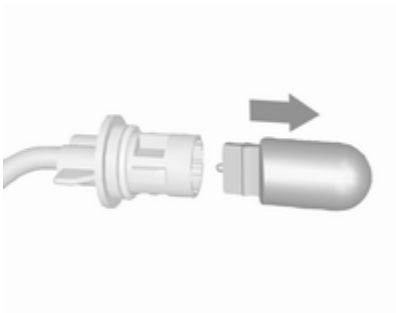

3. Retirar a lâmpada do casquilho e substituí-la.
4. Inserir o suporte da lâmpada e rodar para a direita.
5. Inserir a extremidade esquerda da lâmpada, deslizar para a esquerda e inserir a extremidade direita.

Luz da chapa de matrícula

A luz da chapa de matrícula contém LED, que não podem ser substituídos. Em caso de LED defeituosos, mandar substituí-los numa oficina.

Luzes do habitáculo

Luz de cortesia, luzes de leitura

Substituir as lâmpadas numa oficina.

Luz da bagageira

Substituir as lâmpadas numa oficina.

Iluminação do painel de instrumentos

Substituir as lâmpadas numa oficina.

Instalação elétrica

Fusíveis

Os dados do fusível de substituição devem coincidir com os dados do fusível avariado.

Existem três caixas de fusíveis no veículo:

- compartimento do motor
- painel de instrumentos

Antes de substituir um fusível, desligar o respectivo interruptor e a ignição.

Um fusível fundido terá um fio derretido.

Atenção
Não substituir o fusível até ter sido corrigida a causa da avaria.

Algumas funções são protegidas por vários fusíveis.

Podem também existir fusíveis sem função atribuída.

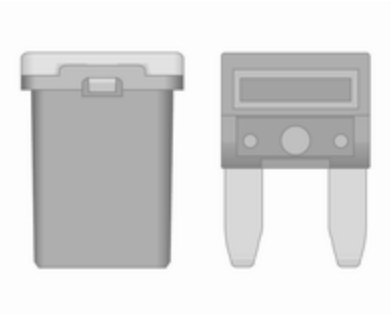

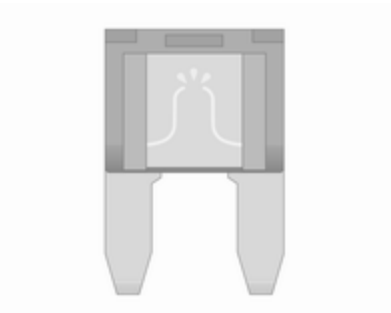

Extractor de fusíveis

Um extractor de fusíveis encontra-se na caixa de fusíveis no compartimento do motor.

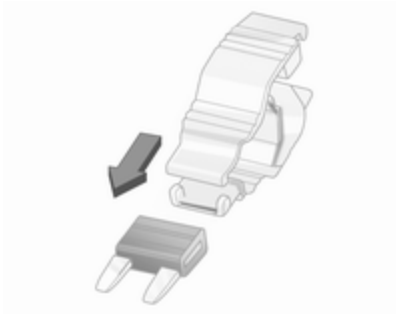

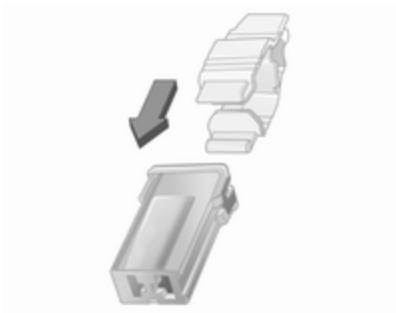

Colocar o extractor de fusíveis nos vários tipos de fusível a partir de cima ou da parte lateral e retirar o fusível.

Caixa de fusíveis no compartimento do motor

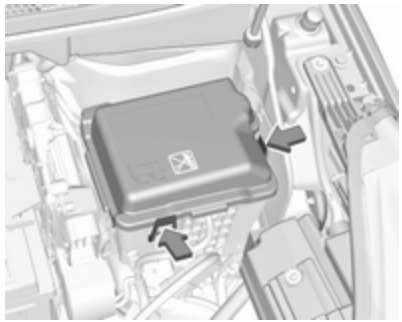

A caixa de fusíveis encontra-se na parte da frente esquerda do compartimento do motor.

Desengatar a tampa e removê-la.

N.º	Circuito
1	Ventoinha do sistema de ar condicionado
2	–
3	Caixa de fusíveis na carroçaria
4	–
5	Caixa de fusíveis no painel de instrumentos
6	Unidade de arrefecimento do motor
7	Módulo de controlo da carroçaria

N.º	Circuito
8	Comando do motor, bomba de combustível
9	Comando do motor
10	Comando do motor
11	Comando do motor
12	Unidade de arrefecimento do motor
13	Módulo de controlo da carroçaria
14	Sensor da bateria inteligente
15	–
16	Farol de nevoeiro dianteiro
17	–
18	Luz de máximos direita
19	Luz de máximos esquerda
20	Comando do motor, bomba de combustível
21	Motor de arranque
22	–

N.º	Circuito
23	Motor de arranque
24	Engate do reboque
25	Caixa de fusíveis no painel de instrumentos
26	Módulo de controlo da caixa de velocidades
27	Módulo de controlo da carroçaria
28	Módulo de controlo do motor
29	Limpa-vidros dianteiro
30	Módulo de controlo da carroçaria

Depois de ter mudado os fusíveis avariados, fechar a tampa da caixa dos fusíveis e pressioná-la até encaixar.

Se a tampa da caixa dos fusíveis não for fechada correctamente, poderão ocorrer avarias.

Caixa de fusíveis no painel de instrumentos

Caixa de fusíveis no lado esquerdo do painel de instrumentos

Nos veículos com volante à esquerda, a caixa dos fusíveis encontra-se atrás de uma cobertura no painel de instrumentos. Desengatar a cobertura lateralmente e remover.

N.º	Circuito
1	Espelho retrovisor interior / Sistema de escape / Direção assistida elétrica / Sensor da embraiagem / GPL / Ajuste dos espelhos retrovisores exteriores / Carregamento indutivo
2	–
3	Engate do reboque
4	Buzina
5	Bomba do lava-vidros à frente e atrás
6	Bomba do lava-vidros à frente e atrás
7	Volante aquecido
8	Limpa-vidros traseiro
9	–
10	Sistema de fecho centralizado das portas
11	Sistema de fecho centralizado das portas
12	Grupo de instrumentos
13	Sistema de controlo da climatização / USB
14	OnStar
15	Conjunto de instrumentos / Sistema de climatização
16	Travão / Motor de arranque / Desativação diferida da alimentação
17	Grupo de instrumentos

N.º	Circuito
18	Apoio Avançado ao Estacionamento
19	Módulo da coluna superior / Módulo de controlo do reboque
20	–
21	Sistema de alarme antirroubo / Botão Start
22	Sensor de chuva / Câmara
23	Módulo das portas
24	Apoio avançado ao estacionamento / Câmara / Sistema de informação e lazer
25	Airbag
26	Módulo da coluna superior
27	Sistema de alarme anti-roubo
28	–
29	Informação e lazer
30	–
31	Informação e lazer

N.º	Circuito
32	Tomada eléctrica dianteira
33	–
34	Espelhos retrovisores exteriores aquecidos / Módulo das portas
35	Conjunto de instrumentos / Interruptor das luzes / Apoio avançado ao estacionamento / Módulo de controlo da caixa de velocidades
36	Luzes de cortesia / Luzes da pala para-sol / Luz do porta-luvas

Caixa de fusíveis no lado direito do painel de instrumentos

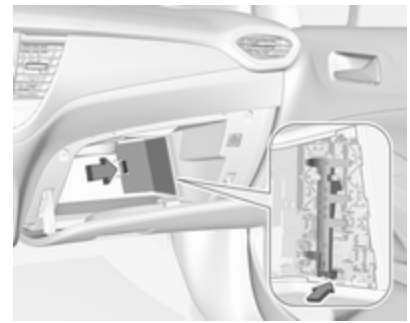

Em veículos com volante à esquerda, a caixa dos fusíveis encontra-se atrás de uma tampa no porta-luvas. Abrir o porta-luvas e retirar a tampa. Remover o suporte.

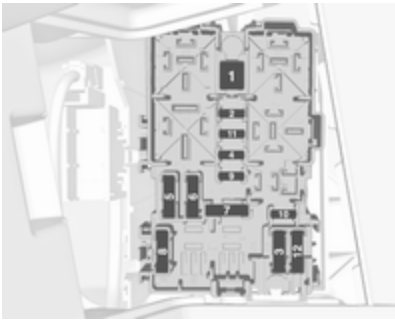

N.º	Circuito
1	Óculo traseiro aquecido
2	Espelhos retrovisores exteriores aquecidos
3	Vidro dianteiro eléctrico
4	Unidade de comando da porta do condutor
5	Vidro traseiro eléctrico
6	Bancos aquecidos
7	–
8	Informação e lazer

N.º	Circuito
9	–
10	Tomada elétrica traseira
11	–
12	–

Ferramentas do veículo

Ferramentas

Veículos com roda sobresselente

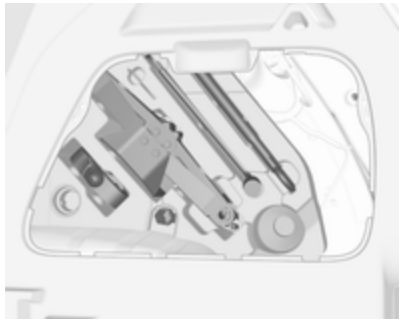

O macaco, as ferramentas, uma cinta para fixar uma roda danificada e o olhal de reboque encontram-se na caixa das ferramentas na parede direita da bagageira. Roda sobresselente ⇨ 222.

Veículos sem roda sobresselente

A chave de parafusos e o olhal de reboque encontram-se na bagageira, numa caixa por baixo da cobertura do piso.

Kit de reparação dos pneus ⇨ 216.

Rodas

Estado de pneus e jantes

Passar pelas beiras da estrada devagar e, se possível, em ângulo recto. Passar por cima de superfícies semelhantes a arestas vivas pode causar danos em pneus e jantes. Não apertar os pneus contra os passeios ao estacionar.

Regularmente, verificar se as jantes apresentam danos. Recorrer a uma oficina em caso de danos ou desgaste invulgar.

Pneus de inverno

Os pneus de Inverno aumentam a segurança de condução a temperaturas inferiores a 7 °C e, por conseguinte, deverão ser montados em todas as rodas.

De acordo com a legislação nacional de cada país, colocar a etiqueta de velocidade dentro do campo de visão do condutor.

São permitidas todas as medidas de pneus como pneus de Inverno ⇨ 247.

Designação dos pneus

P. ex. **195/65 R 15 91 T**

195 : largura do pneu, mm
65 : relação da secção transversal (relação entre altura e largura do pneu), %
R : tipo de cinta: Radial
RF : tipo: RunFlat
15 : diâmetro da roda, polegadas
91 : o índice de carga, p. ex. 95, é equivalente a 615 kg
T : letra do código de velocidade

Letra do código de velocidade:

Q : até 160 km/h
S : até 180 km/h
T : até 190 km/h
H : até 210 km/h
V : até 240 km/h
W : até 270 km/h

Escolha um pneu adequado para a velocidade máxima do veículo.

É possível alcançar a velocidade máxima na tara com o condutor (75 kg) mais 125 kg de carga. O equipamento opcional pode reduzir a velocidade máxima do veículo.

Desempenho ⇨ 243.

Pneus direccionais

Os pneus direcionais devem ser montados de forma a rodarem na direção correta. A direcção de rotação adequada é indicada por um símbolo (p. ex. uma seta) na parede lateral do pneu.

Pressão dos pneus

Verificar a pressão com os pneus frios pelo menos todos os 15 dias e antes de uma viagem grande. Não esquecer de verificar também o pneu sobresselente. Isto também se aplica a veículos com sistema de monitorização da pressão dos pneus.

Desapertar a tampa da válvula.

Pressão dos pneus ⇨ 247.

A etiqueta de informação da pressão dos pneus no quadro da porta esquerda indica o tipo de pneus de origem e as pressões correspondentes.

Os dados da pressão dos pneus referem-se a pneus frios. Aplica-se a pneus de Verão e de Inverno.

Insuflar sempre o pneu sobresselente segundo a pressão especificada para carga completa.

A pressão dos pneus ECO tem por objectivo atingir o menor consumo de combustível possível.

A pressão incorrecta dos pneus prejudica a segurança, a manobrabilidade do veículo, o conforto e a poupança de combustível e aumenta o desgaste dos pneus.

As pressões dos pneus podem variar em função de várias opções. Para o valor correcto da pressão dos pneus, seguir o procedimento abaixo:

1. Identificar o eixo motor e o estilo da carroçaria.
2. Identificar o código de identificação do motor. Dados do motor ⇨ 241.
3. Identificar o respectivo pneu.

As tabelas da pressão dos pneus indicam todas as combinações possíveis de pneus ⇨ 247.

Para os pneus aprovados para o seu veículo, consultar o Certificado CE de Conformidade fornecido com o veículo ou os documentos de matrícula nacionais.

O condutor é responsável pelo ajuste correcto da pressão dos pneus.

⚠Aviso

Se a pressão for demasiado baixa, pode causar o sobreaquecimento e danos internos nos pneus, resultando na separação do piso e mesmo no rebentamento do pneu a altas velocidades.

⚠Aviso

Para pneus específicos, a pressão dos pneus recomendada, indicada na tabela da pressão dos pneus, poderá exceder a pressão máxima dos pneus indicada no pneu. Nunca exceder a pressão máxima dos pneus indicada no pneu.

Sujeição à temperatura

A pressão dos pneus depende da temperatura dos pneus. Durante a condução a temperatura e a pressão dos pneus aumentam. Os valores da pressão dos pneus fornecidos na etiqueta de pressão dos pneus e na tabela de pressão dos pneus são válidos para pneus frios, o que significa a 20 °C.

A pressão aumenta quase 10 kPa para um aumento de temperatura de 10 °C. Isto deve ser tido em consideração ao verificar pneus quentes.

O valor da pressão dos pneus apresentado no Centro de Informação do Condutor é a pressão efetiva dos pneus. Um pneu arrefecido mostra um valor diminuído, o que não indica uma fuga de ar.

Sistema de controlo da perda de pressão dos pneus

O sistema de controlo da perda de pressão dos pneus verifica continuamente a velocidade de rotação de todos os quatro pneus e avisa em caso de pressão baixa dos pneus durante a condução do veículo. Isto é possível através da comparação da circunferência de rolamento do pneu com valores de referência.

Se um pneu perder pressão, a luz de aviso (!) acende-se e uma mensagem de aviso é apresentada no Centro de Informação do Condutor.

Neste caso, reduzir a velocidade, evitar curvas apertadas e travagens bruscas. Parar na próxima oportunidade em segurança e verificar a pressão dos pneus.

Indicador de controlo (!) ⇨ 96.

Após ajustar a pressão dos pneus, inicializar o sistema para apagar a luz de aviso e reiniciar o sistema.

Atenção

O sistema de controlo da perda de pressão dos pneus avisa se os pneus estão com pouca pressão e não substitui a manutenção regular dos pneus por parte do condutor.

Em caso de avaria do sistema, é apresentada uma mensagem no Centro de Informação do Condutor.

Definir a pressão correta dos pneus e reinicializar o sistema. Se a avaria continua a ser apresentada, contactar uma oficina. O sistema não funciona se o ABS ou o ESC tiverem uma avaria ou se for utilizada uma roda sobresselente temporária. Uma vez reinstalado o pneu de estrada, verificar a pressão dos pneus com os pneus frios e inicializar o sistema.

Inicialização do sistema

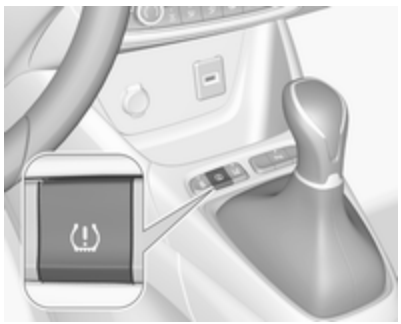

Após a correção da pressão dos pneus ou a substituição da roda, o sistema deve ser inicializado para memorizar os novos valores de referência da circunferência:

1. Certificar-se sempre de que todos os quatro pneus têm a pressão correta ⇨ 247.
2. Aplicar o travão de mão manual.
3. Premir (!) para repor o sistema de controlo da perda de pressão dos pneus.
4. A reposição é confirmada por uma indicação instantânea.

Após a inicialização, o sistema assume automaticamente as novas pressões dos pneus durante a condução. Após um longo percurso, o sistema adotará e monitorizará as novas pressões.

Verificar sempre a pressão com os pneus frios.

O sistema tem de ser reinicializado se:

- A pressão dos pneus tiver sido alterada
- A condição de carga tiver sido alterada
- As rodas tiverem sido trocadas ou substituídas

O sistema não avisará imediatamente se um pneu rebentar ou esvaziar rapidamente. Isso é explicado pelo tempo de cálculo necessário.

Profundidade do relevo

Verificar a profundidade do rasto a intervalos regulares.

Os pneus devem ser substituídos por razões de segurança quando a profundidade do rasto for de 2-3 mm (4 mm para pneus de Inverno).

Por razões de segurança, recomenda-se que a profundidade do relevo dos pneus num eixo não tenha uma variação superior a 2 mm.

A profundidade de rasto mínima permitida por lei (1,6 mm) terá sido atingida quando o rasto tiver sido gasto até um dos indicadores de desgaste do rasto (TWI). A respectiva posição está indicada em marcações nas paredes laterais.

Se existir maior desgaste à frente do que atrás, trocar periodicamente as rodas dianteiras com as traseiras. Certificar-se que o sentido da rotação das rodas se mantém o mesmo.

Os pneus envelhecem mesmo quando não utilizados. Recomendamos que os pneus sejam substituídos a cada 6 anos.

Mudar para outros pneus

Se se utilizarem pneus de tamanho diferente dos montados de fábrica, poderá ser necessário reprogramar o velocímetro assim como a pressão nominal dos pneus e fazer outras alterações no veículo.

Após a conversão para um tamanho de pneus diferente, mandar substituir a etiqueta com as pressões dos pneus e reinicializar o sistema de controlo da perda de pressão dos pneus. ⇨ 213

⚠Aviso

A utilização de pneus ou rodas inadequados poderá causar acidentes e invalida a autorização de utilização.

Tampões de rodas

Deverão utilizar-se tampões das rodas e pneus aprovados para o veículo em questão e que cumpram todos os requisitos de combinação de jantes e pneus aplicáveis.

Se os tampões das rodas e os pneus utilizados não forem aprovados pela fábrica, os pneus não deverão ter rebordo com protecção da jante.

Os tampões das rodas não devem impedir o arrefecimento dos travões.

⚠Aviso

A utilização de pneus ou tampões de rodas inadequados pode causar perda de pressão repentina e, consequentemente, acidentes.

Veículos com jantes de aço: Ao utilizar porcas de bloqueio das rodas, não instalar os tampões das rodas.

Correntes de neve

Só são permitidas correntes de neve nas rodas dianteiras.

Utilizar sempre correntes finas que não aumentem mais de 10 mm ao piso e às paredes do pneu (incluindo o fecho das correntes).

⚠Aviso

Danos podem levar os pneus a rebentar.

As correntes de neve apenas são permitidas em pneus de tamanho 195/65 R15 91 e 195/60 R16 89

Roda sobresselente temporária

Não é permitida a utilização de correntes de neve na roda sobresselente.

Kit de reparação de pneus

O kit de reparação de pneus pode ser utilizado para reparar pequenos danos no rasto de um pneu.

Não retirar quaisquer objectos estranhos dos pneus.

Danos num pneu que excedam 4 mm ou que estejam na face lateral do pneu não podem ser reparados com o kit de reparação dos pneus.

⚠Aviso

Não conduzir a mais de 80 km/h.

Não utilizar durante um período longo de tempo.

A condução e o manuseio podem ser afectados.

Em caso de um pneu furado:

Aplicar o travão de mão e engatar a 1.ª velocidade, a marcha-atrás ou a posição **P**.

O kit de reparação de pneus encontra-se na bagageira, por baixo da cobertura do piso.

1. Remover a botija do vedante e o compressor.
2. Retirar a etiqueta do limite de velocidade da botija de vedante e colocá-la numa área visível para o condutor.

3. Retirar o cabo de ligação eléctrica e tubo flexível de ar do compartimento de arrumação que se encontram na parte inferior do compressor.

4. Aparafusar o tubo flexível do compressor na ligação na botija do vedante.
5. Encaixar a botija do vedante no suporte do compressor.

   Colocar o compressor perto do pneu de maneira que a botija do vedante fique na vertical.
6. Desapertar a tampa da válvula do pneu em questão.

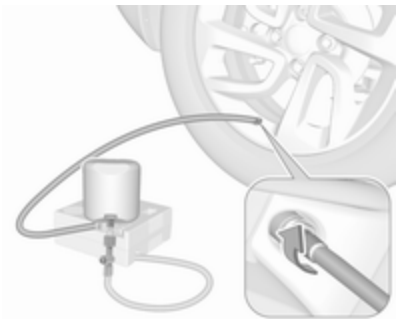

7. Aparafusar o tubo flexível na válvula do pneu.
8. O interruptor no compressor tem de estar na posição **O**.
9. Ligar a ficha do compressor na saída de alimentação ou do isqueiro.

   Para não descarregar a bateria, recomendamos que se ligue o motor.

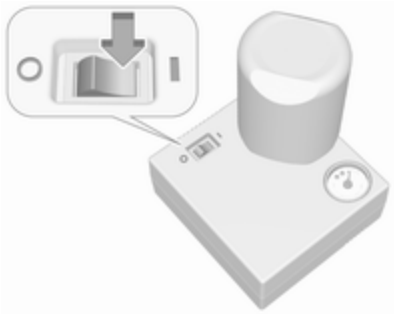

10. Colocar o interruptor de balancim do compressor na posição **I**. O pneu é cheio com vedante.
11. O manómetro da pressão do compressor indica por breves instantes até 6 bar enquanto a garrafa de selante está a esvaziar (cerca de 30 segundos). Em seguida, a pressão começa a cair.

12. O vedante é todo bombeado para dentro do pneu. Depois, o pneu é insuflado.
13. A pressão do pneu recomendada deve ser atingida dentro de 10 minutos.

    Pressão dos pneus ⇨ 247.

    Quando obtiver a pressão correcta, desligar o compressor.

    Se a pressão de pneu recomendada não for atingida no espaço de 10 minutos, retirar o kit de reparação de pneus. Deslocar o veículo de forma que o pneu dê uma volta completa. Voltar a fixar o kit de reparação de pneus e continuar o procedimento de enchimento durante 10 minutos. Se continuar a não atingir a pressão do pneu prescrita, o pneu está muito danificado. Recorrer a uma oficina.

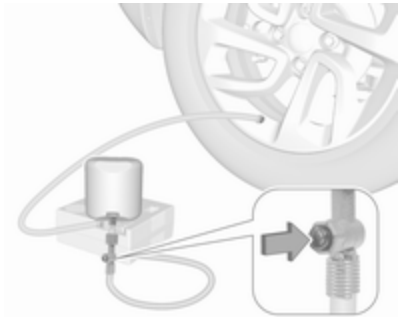

Drenar o excesso de pressão dos pneus com o botão no tubo de ar.

Não utilizar o compressor durante mais de 10 minutos.

14. Retirar o kit de reparação de pneus. Remover a botija do vedante do suporte. Aparafusar o tubo flexível de enchimento à ligação livre da botija do vedante. Isso evita que haja fuga de vedante. Guardar o kit de reparação de pneus na bagageira.
15. Retirar qualquer excesso de vedante com um pano.

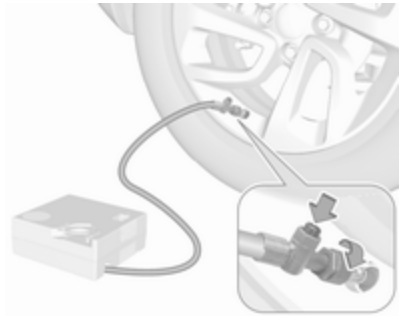

16. Prosseguir viagem imediatamente para que o vedante se distribua pelo pneu uniformemente. Depois de conduzir aproximadamente 5 km (mas não mais de 10 minutos), parar e verificar a pressão dos pneus. Apertar o tubo do ar do compressor diretamente na válvula do pneu ao fazer isso. Encher o pneu conforme descrito anteriormente. Drenar o excesso de pressão dos pneus com o botão no tubo de ar.

    Se a pressão dos pneus não tiver baixado para menos de 1,5 bar, ajustar a mesma para o valor

correto. Caso contrário, o veículo não deve ser utilizado. Procurar assistência numa oficina.⇨ 247

Repetir o procedimento de verificação uma vez mais após conduzir outros 10 km (mas não mais de 10 minutos) para verificar se não se não há mais perda de pressão

Se a pressão do pneu baixar para menos de 1,5 bar, não se deve conduzir o veículo. Recorrer a uma oficina.

17. Guardar o kit de reparação de pneus na bagageira.

Advertência
As características de condução proporcionadas pelo pneu reparado são muito afectadas, pelo que o pneu deve ser substituído.

Se se ouvir um ruído anormal ou se o compressor ficar quente, desligar o compressor durante pelo menos 30 minutos.

A válvula de segurança incorporada abre a uma pressão de 7 bar.

Anotar a data de validade do kit. Após essa data a capacidade vedante deixa de ter garantia. Prestar atenção à informação de armazenamento constante da garrafa de vedante.

Substituir a garrafa de vedante utilizada. Eliminar a garrafa conforme indicado na legislação aplicável.

O compressor e o vedante podem ser utilizados a partir de -30 °C aproximadamente.

Substituição de roda

Alguns veículos são equipados com um kit de reparação de pneus em vez de possuírem uma roda sobresselente ⇨ 216.

Proceder aos seguintes preparativos e respeitar a informação a seguir:

- Estacionar o veículo numa superfície nivelada, firme e não derrapante. As rodas dianteiras devem estar em posição de condução em linha recta.
- Aplicar o travão de mão e engatar a 1.ª velocidade, a marcha-atrás ou a posição **P**.
- Retirar a roda sobresselente ⇨ 222.
- Nunca mudar mais do que uma roda ao mesmo tempo.
- Só utilizar o macaco para mudar pneus no caso de furos, e não para mudança de pneus sazonal (pneus de Inverno/Verão).
- O macaco não necessita de manutenção.
- Se a superfície em que o veículo se encontrar for mole, colocar uma placa sólida (com 1 cm de espessura, no máximo) por baixo do macaco.
- Retirar os objectos pesados do veículo antes de levantá-lo com o macaco.
- Não deverão estar nem pessoas nem animais dentro do veículo quando este for levantado com o macaco.
- Nunca passar por baixo de um veículo apoiado num macaco.

- Não colocar o veículo a trabalhar quando elevado com um macaco.
- Antes de apertar os parafusos da roda, limpá-los e aplicar um pouco de massa à venda no mercado nas roscas de cada um dos parafusos da roda.

⚠Aviso

Não lubrificar a rosca do parafuso da roda.

1. Desencaixar as tampas dos parafusos das rodas com uma chave de parafusos e retirar.

   Jantes de aço com tampão: Retirar o tampão da roda.

   Jantes de liga: Desencaixar as tampas dos parafusos das rodas com uma chave de parafusos e retirar. Para proteger a roda, colocar um pano macio entre a chave de parafusos e a jante de liga.

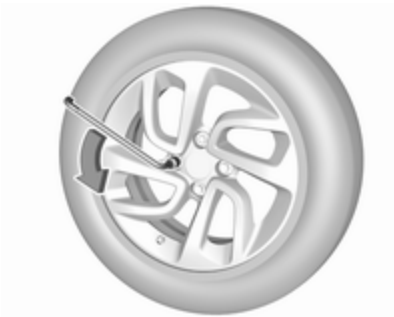

2. Estender a chave de rodas e instalar, certificando-se de que fica firmemente colocada, e aliviar cada parafuso meia volta.

   As rodas poderão estar protegidas por parafusos de bloqueio das rodas. Para aliviar estes parafusos específicos, primeiro encaixar o adaptador dos parafusos de bloqueio das rodas na cabeça do parafuso antes de instalar a chave de rodas. O adaptador encontra-se na bagageira, por baixo da cobertura do piso traseiro.

3. Certificar-se que o macaco está correctamente posicionado sob o ponto correcto de elevação do veículo.

4. Regular o macaco para a altura necessária. Colocá-lo directamente por baixo do ponto de elevação de modo a que não possa escorregar.

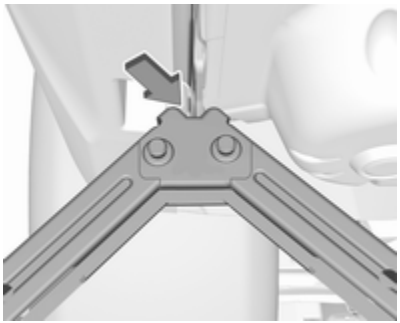

Garantir que a extremidade da carroçaria encaixa no entalhe do macaco.

Colocar a chave de rodas e com o macaco bem alinhado rodar a chave de rodas até a roda ficar afastada do solo.

5. Desapertar os parafusos das rodas.
6. Substituir a roda. Roda sobresselente ⇨ 222.
7. Apertar as porcas da roda.
8. Baixar o veículo.
9. Colocar a chave de rodas assegurando que fica bem colocada e apertar cada parafuso em sequência cruzada. Apertar com um binário de 110 Nm.
10. Antes de colocar a chave, alinhar o orifício da válvula no tampão da roda com a válvula do pneu.

    Colocar as tampas dos parafusos das rodas.
11. Arrumar e prender a roda substituída ⇨ 222, as ferramentas do veículo ⇨ 210 e o adaptador dos parafusos de bloqueio das rodas ⇨ 67.
12. Verificar a pressão do pneu montado e o binário de aperto dos parafusos da roda assim que possível.

Substituir ou reparar o pneu danificado o mais depressa possível.

Posição de recepção para plataforma de elevação

Posição do braço traseiro da plataforma de elevação na substrutura.

Posição do braço dianteiro da plataforma de elevação na substrutura.

Roda sobresselente

Montagem da roda sobresselente temporária

Montar só uma roda sobresselente temporária. Não conduzir a mais de 80 km/h. Fazer as curvas devagar. Não utilizar durante muito tempo.

Atenção

A utilização de uma roda sobresselente mais pequena do que as outras ou com pneus de Inverno pode afectar a condução. Substituir o pneu danificado o mais depressa possível.

A roda sobresselente temporária tem uma jante em aço.

A roda sobresselente temporária encontra-se na bagageira, debaixo da cobertura do piso.

Para a retirar:

1. Abrir a cobertura do piso.

2. A roda sobresselente temporária está fixada com uma porca de orelhas. Rodar a porca de borboleta para a esquerda e retirar a roda.

   Na parede direita da bagageira encontra-se uma caixa com ferramentas. Ferramentas do veículo ⇨ 210
3. Quando depois de substituir uma roda, não é colocada outra na cavidade da roda sobresselente, fixe a caixa das ferramentas rodando totalmente para a direita a porca de borboleta e feche a cobertura do piso.
4. Após uma substituição de roda de volta para o tamanho normal, colocar a roda sobresselente na cavidade, com o lado de fora voltado para cima, e fixá-la com a porca de borboleta.

Se o seu veículo tiver um furo numa das rodas traseiras quando reboca outra veículo, montar a roda sobresselente temporária na frente e o pneu normal atrás.

Correntes para pneus ⇨ 216.

Guardar uma roda de tamanho normal danificada, na bagageira

A cavidade da roda sobresselente não foi concebida para tamanhos diferentes da roda sobresselente temporária. Uma roda de tamanho normal danificada deve ser arrumada na bagageira e fixa com uma cinta. Ferramentas do veículo ⇨ 210. Para fixar a roda:

1. Colocar o exterior da roda virado para cima junto a uma das laterais da bagageira.

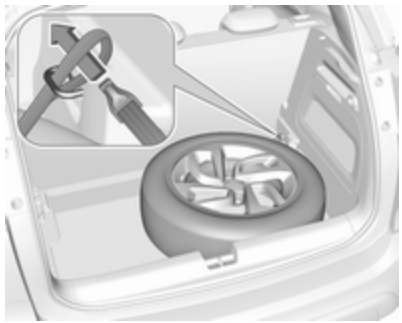

2. Passar a extremidade da cinta com laçada pelo olhal dianteiro do lado adequado.
3. Passar a extremidade do gancho pelo laço e puxar a cinta até estar bem segura ao olhal.

4. Inserir a cinta pelos raios da roda conforme se mostra na ilustração.
5. Instalar o gancho na traseira do olhal.
6. Apertar a cinta e fixá-la com o fecho.

⚠Perigo

Conduza sempre com os encostos dos bancos traseiros dobrados para cima e engatados quando guardar uma roda de tamanho normal na bagageira.

Auxílio de arranque

Não proceder ao arranque com carregador de carga rápida.

Um veículo com uma bateria descarregada pode ser posto a trabalhar com cabos auxiliares de arranque e com a bateria de outro veículo.

⚠Aviso

Ter muito cuidado ao proceder ao arranque com cabos auxiliares de arranque. O incumprimento das instruções que se seguem pode causar lesões ou danos devido à explosão da bateria ou danos nos sistemas eléctricos de ambos os veículos.

⚠Aviso

Evitar o contacto da bateria com os olhos, pele, tecidos e superfícies pintadas. O líquido contém ácido sulfúrico que pode provocar ferimentos e danos no caso de contacto directo.

- Nunca expor a bateria do veículo a chamas nuas ou faíscas.
- Uma bateria do veículo descarregada pode congelar a temperaturas de 0 °C. Descongelar a bateria congelada antes de ligar os cabos auxiliares de arranque.
- Quando manusear uma bateria usar óculos e roupa de protecção.
- Utilizar um auxiliar de arranque da bateria com a mesma tensão (12 Volt). A sua capacidade (Ah) não deve ser inferior à capacidade da bateria do veículo descarregada.
- Utilizar cabos auxiliares de arranque com terminais isolados e uma secção transversal de pelo menos 16 mm^2 (25 mm^2 para motores a diesel).
- Não desligar a bateria descarregada do veículo.

- Desligar todos os consumidores eléctricos desnecessários.
- Não se inclinar sobre a bateria do veículo durante o arranque com cabos auxiliares.
- Não permitir que os terminais de um dos cabos entre em contacto com os do outro cabo.
- Os veículos não devem tocar um no outro durante o processo de arranque com cabos auxiliares.
- Aplicar o travão de mão, colocar a caixa de velocidades em ponto morto e a caixa automática e **P**.

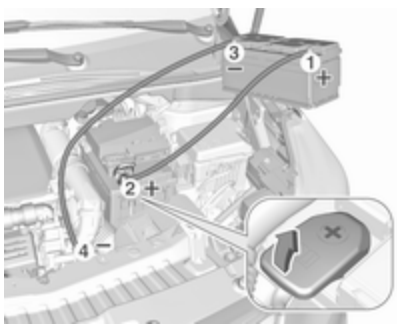

Abrir as tampas de protecção dos terminais positivos de ambas as baterias do veículo.

Ordem de ligação dos cabos:

1. Ligar o cabo vermelho ao terminal positivo da bateria auxiliar.
2. Ligar a outra extremidade do cabo vermelho ao terminal positivo da bateria descarregada.
3. Ligar o cabo preto ao terminal negativo da bateria auxiliar.
4. Ligar a outra extremidade do fio condutor preto a um ponto de terra do veículo no compartimento do motor.

Colocar os cabos de modo a não serem apanhados por peças rotativas no compartimento do motor.

Para colocar o motor a trabalhar:

1. Pôr a trabalhar o motor do veículo auxiliar.
2. Após 5 minutos, ligar o outro motor. Não se deve fazer tentativas de arranque durante mais de 15 segundos com intervalos de 1 minuto.
3. Deixar cada um dos motores ao ralenti durante cerca de 3 minutos com os cabos ligados.
4. Ligar os consumidores eléctricos (p. ex. faróis, óculo traseiro com desembaciador) do veículo que estiver a ser posto a trabalhar com cabos auxiliares de arranque.
5. Para retirar os cabos, proceder pela ordem exactamente inversa à acima descrita.

Rebocar

Rebocar o veículo

Inserir uma chave de parafusos na ranhura na parte inferior da tampa. Soltar a tampa deslocando cuidadosamente a chave de parafusos para baixo.

O olhal de reboque está arrumado com as ferramentas do veículo ⇨ 210.

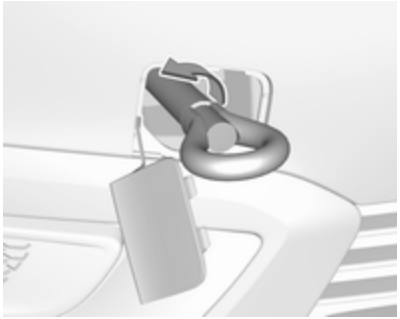

Enroscar o olhal de reboque o mais possível e até parar na horizontal.

Prender um cabo de reboque - ou, ainda melhor, uma barra de reboque - ao olhal de reboque.

O olhal de reboque deverá ser utilizado apenas para rebocar e não para recuperar o veículo.

Ligar a ignição para destrancar o volante e se poder utilizar luzes dos travões, buzina e o limpa pára-brisas.

Caixa de velocidades em ponto morto.

Atenção

Conduzir devagar. Não conduzir com movimentos bruscos. Força de tracção em excesso pode danificar o veículo.

Quando o motor está desligado, é necessária mais força para travar e mexer a direcção.

Para evitar a entrada de gases de escape do veículo rebocador, ligar a recirculação do ar e fechar os vidros.

Veículos com caixa de velocidades manual e Tracção às quatro rodas: Se o veículo for rebocado com as quatro rodas no solo, não há limitações técnicas para distância e velocidade. Se só tiver sido levantado um eixo, a velocidade máxima é de 50 km/h. Não há limite de distância.

Veículos com caixa de velocidades automática e Tracção às quatro rodas: O veículo deve ser rebocado virado para a frente. Se o veículo for rebocado com as quatro rodas no solo, a velocidade máxima é de 50 km/h e por uma distância máxima de 50 km. Se o eixo dianteiro tiver

sido elevado, a velocidade máxima é de 50 km/h. Não há limite de distância.

Recorrer a uma oficina.

Depois de rebocar, desaparafusar o olhal de reboque.

Inserir a tampa com o rebordo exterior na reentrância e pressionar para fixar a tampa.

Rebocar outro veículo

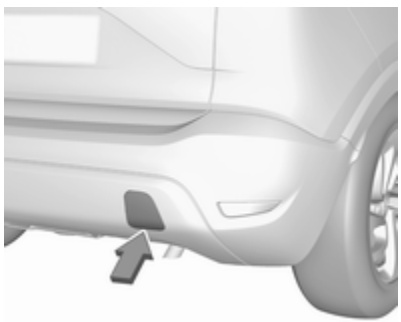

Inserir uma chave de parafusos na ranhura na parte inferior da tampa. Soltar a tampa deslocando cuidadosamente a chave de parafusos para baixo.

O olhal de reboque está arrumado com as ferramentas do veículo ⇨ 210.

Enroscar o olhal de reboque o mais possível e até parar na horizontal.

O olhal de fixação na traseira, por baixo do veículo, nunca deve ser utilizado como olhal de reboque.

Prender um cabo de reboque - ou, ainda melhor, uma barra de reboque - ao olhal de reboque.

O olhal de reboque deverá ser utilizado apenas para rebocar e não para recuperar o veículo.

Atenção

Conduzir devagar. Não conduzir com movimentos bruscos. Força de tracção em excesso pode danificar o veículo.

Depois de rebocar, desaparafusar o olhal de reboque.

Inserir a tampa com o rebordo superior na reentrância e pressionar para fixar a tampa.

Conservação do veículo

Conservação da carroçaria

Fechaduras

As fechaduras são lubrificadas na fábrica com uma massa para canhões de fechadura de elevada qualidade. Utilizar um agente descongelante apenas quando absolutamente necessário, já que esse remove a lubrificação e dificulta o funcionamento das fechaduras. Depois de utilizar um agente descongelante, proceder à lubrificação das fechaduras numa oficina.

Lavagem

A pintura do veículo é exposta a influências do ambiente. Lavar e encerar o veículo regularmente. Ao utilizar estações de lavagem automática, seleccionar um programa que inclua enceragem.

Os dejectos de aves, insectos mortos, resinas, polenes e substâncias semelhantes deverão ser limpas imediatamente, uma vez que contêm substâncias agressivas que podem danificar a pintura.

Se se utilizar estações de lavagem, cumprir as instruções do fabricante do veículo. Os limpa-pára-brisas e o limpa-vidros do óculo traseiro devem ser desligados. Remover a antena e os acessórios exteriores, como por exemplos barras de tejadilho, etc.

Se se lavar o veículo à mão, certificar-se de que os interiores das cavas das rodas são também bem lavados.

Encerar as peças pintadas do veículo regularmente.

Limpar as arestas e dobras em portas abertas e capô, bem como as áreas cobertas por estas.

Limpar as molduras metálicas brilhantes com uma solução de limpeza aprovada para alumínio a fim de evitar danos.

Atenção

Usar sempre um produto de limpeza com um pH situado entre 4 e 9.

Não utilizar produtos de limpeza em superfícies quentes.

Não limpar o compartimento do motor com jacto de vapor ou equipamento de limpeza por jacto de alta pressão.

Passar o veículo bem por água e retirar a água com uma camurça. Passar a camurça por água frequentemente. Utilizar camurças à parte para superfícies pintadas e vidros: resíduos de cera em vidros podem dificultar a visão.

Lubrifique as dobradiças de todas as portas numa oficina.

Não utilizar objectos rígidos para remover pedaços de alcatrão. Em superfícies pintadas utilizar produto de remoção de alcatrão.

Luzes exteriores

As coberturas dos faróis e de outras luzes são de plástico. Não utilizar agentes cáusticos ou abrasivos ou raspador de gelo e não os secar.

Polimento e enceragem

Encere regularmente o veículo (o mais tardar quando a água já não deslizar). Caso contrário, a pintura seca.

O polimento só é necessário se a pintura estiver baça ou se houver resíduos sólidos agarrados à pintura.

O polimento da pintura com silicone forma uma película protectora, tornando desnecessária a aplicação de cera.

As peças da carroçaria em plástico não devem ser tratadas com cera ou agentes de polimento.

Vidros e escovas do limpa pára-brisas

Utilizar um pano macio que não largue pelo ou camurça com líquido limpa-vidros e produto de remoção de insectos.

Ao limpar o óculo traseiro a partir do interior, limpar sempre paralelamente ao elemento de aquecimento para evitar danos.

Para remoção mecânica de gelo, utilizar um raspador de gelo de extremidade afiada. Empurrar o raspador firmemente contra o vidro para não ficar sujidade por baixo dele e riscar o vidro.

Limpar escovas de limpa-vidros com um pano macio e líquido limpa-vidros.

Remover resíduos de sujidade das escovas do limpa-pára-brisas com um pano macio e um limpa-vidros. Além disso, remova da janela quaisquer resíduos, tais como cera, restos de insectos e afins.

Os resíduos de gelo, a poluição e a utilização contínua do limpa-pára-brisas nas janelas secas danificarão ou inclusive destruirão as escovas do limpa-pára-brisas.

Tecto de abrir

Nunca limpar com solventes ou agentes abrasivos, combustíveis, meios agressivos (p. ex. diluente, soluções com acetona, etc.), meios ácidos ou muito alcalinos ou esponjas abrasivas.

Jantes e pneus

Não utilizar dispositivos de limpeza por jacto de alta pressão.

Limpar as jantes com um produto de limpeza de jantes com pH neutro.

As jantes são pintadas e podem ser tratadas com os mesmos produtos utilizados para a carroçaria.

Danos na pintura

Reparar pequenos danos na pintura com uma caneta de retoque antes que apareça ferrugem. Áreas com danos maiores ou com ferrugem devem ser reparadas numa oficina.

Substrutura

Algumas áreas da substrutura do veículo têm um revestimento em PVC enquanto outras áreas críticas possuem uma camada de cera de protecção durável.

Depois de a substrutura ser lavada, verificar a substrutura e aplicar cera se necessário.

Materiais de borracha/betume podem danificar a camada de PVC. Os trabalhos na substrutura devem ser realizados numa oficina.

Antes e depois do Inverno, lavar a substrutura e verificar a camada de cera de protecção.

Sistema de gás liquefeito

⚠Perigo

O gás liquefeito é mais pesado do que o ar e pode juntar-se em pontos de acumulação.

Num fosso, ter cuidado ao executar trabalhos na parte inferior da carroçaria.

Para trabalhos de pintura e quando for utilizada uma estufa de secagem a uma temperatura superior a 60 °C, o depósito de gás liquefeito deve ser retirado.

Não fazer quaisquer modificações ao sistema de gás liquefeito.

Equipamento de reboque

Não limpar a barra da esfera de acoplamento com um jacto de vapor ou equipamento de limpeza por jacto de alta pressão.

Conservação do habitáculo

Interior e estofos

Limpar o interior do veículo, incluindo painel de instrumentos e painéis, apenas com um pano seco ou produto de limpeza de interiores.

Limpar os estofos de pele com água limpa e um pano macio. No caso de forte sujidade, utilizar um produto de limpeza de peles.

O conjunto de instrumentos e mostradores devem ser limpos apenas com um pano macio humedecido. É necessário utilizar uma solução de sabão pouco concentrada.

Limpar estofos de tecido com um aspirador e escova. Eliminar nódoas com produto de limpeza de estofos.

Tecidos em têxtil poderão não ter cores fixas. Isso poderá provocar descoloração, especialmente em estofos com cores claras. Nódoas que se podem tirar e descoloração deverão ser limpas o mais rapidamente possível.

Limpar os cintos de segurança com água tépida ou produto de limpeza de interiores.

Atenção

Feche as fitas Velcro uma vez que se estas estiverem abertas, podem danificar os estofos dos bancos.

O mesmo aplica-se ao vestuário relativamente aos objectos afiados, tais como fechos de correr ou cintos ou calças de ganga com pregos.

Peças de plástico e de borracha

As peças de plástico e de borracha podem ser limpas com o mesmo produto de limpeza utilizado para limpar a carroçaria. Utilizar produto de limpeza de interiores se necessário. Não utilizar qualquer outro agente. Evitar principalmente solventes e gasolina. Não utilizar dispositivos de limpeza por jacto de alta pressão.

Serviço e manutenção

Informações gerais **232**
Informação sobre a assistência 232
Líquidos, lubrificantes e peças recomendados **234**
Líquidos e lubrificantes recomendados 234

Informações gerais

Informação sobre a assistência

Para assegurar uma utilização económica e segura do veículo e manter o valor do mesmo, é vital que todos os trabalhos de manutenção sejam efectuados quando especificado.

A calendarização de serviço pormenorizado e actualizado para o seu veículo está disponível na oficina.

Estamos perante condições de funcionamento extremas quando uma ou mais das seguintes circunstâncias ocorrerem com frequência: Arranque a frio, situações de para-arranca, por exemplo, para táxis e veículos da polícia, utilização de reboque, condução em montanha, condução em estradas degradadas ou de areia, elevada poluição do ar, presença de areia no ar e teor elevado de poeira, condução a alta altitude e grandes variações de temperatura. Nestas condições extremas de funcionamento, poderá ser necessária a realização de manutenção mais frequente do que o intervalo de serviço normal.

Visor de serviço ⇨ 91.

Intervalos entre revisões - grupo de países 1

A manutenção do seu veículo é necessária a cada 25 000 km ou ao fim de 1 ano, conforme o que ocorrer primeiro, exceto se houver alguma indicação em contrário no visor de serviço.

Estes intervalos entre revisões são válidos para os seguintes países:

Andorra, Áustria, Bélgica, Chipre, Dinamarca, Finlândia, França, Alemanha, Grécia, Gronelândia, Islândia, Irlanda, Itália, Liechtenstein, Luxemburgo, Malta, Mónaco, Países Baixos, Noruega, Portugal, San Marino, Espanha, Suécia, Suíça, Reino Unido.

Intervalos entre revisões - grupo de países 2

A manutenção do seu veículo equipado com o motor EB2DT, EB2FDTM ou EB2DTS é necessária a cada 15 000 km ou ao fim de 1 ano, conforme o que ocorrer primeiro, exceto se houver alguma indicação em contrário no visor de serviço. A manutenção do seu veículo equipado com um motor diferente dos indicados anteriormente é necessária a cada 25 000 km ou ao fim de 1 ano, conforme o que ocorrer primeiro, exceto se houver alguma indicação em contrário no visor de serviço.

Estes intervalos entre revisões são válidos para os seguintes países:

Albânia, Estónia, Letónia, Lituânia, Macedónia, Montenegro, Polónia, Sérvia, Eslovénia.

Intervalos entre revisões - grupo de países 3

A manutenção do seu veículo equipado com o motor EB2DTS é necessária a cada 10 000 km ou ao fim de 1 ano, conforme o que ocorrer primeiro, exceto se houver alguma indicação em contrário no visor de serviço. A manutenção do seu veículo equipado com o motor EB2FDTM ou EB2DT é necessária a cada 15 000 km ou ao fim de 1 ano, conforme o que ocorrer primeiro, exceto se houver alguma indicação em contrário no visor de serviço. A manutenção do seu veículo equipado com um motor diferente dos indicados anteriormente é necessária a cada 25 000 km ou ao fim de 1 ano, conforme o que ocorrer primeiro, exceto se houver alguma indicação em contrário no visor de serviço.

Estes intervalos entre revisões são válidos para os seguintes países:

Bósnia-Herzegovina, Bulgária, Croácia, República Checa, Hungria, Roménia, Eslováquia.

Intervalos entre revisões - grupo de países 4

A manutenção do seu veículo é necessária a cada 10 000 km ou ao fim de 1 ano, conforme o que ocorrer primeiro, exceto se houver alguma indicação em contrário no visor de serviço.

Estes intervalos entre revisões são válidos para os países que não estão listados nos grupos de países 1, 2 ou 3.

Confirmações

A confirmação do serviço é registada no Manual de Assistência e Garantia. A data e a quilometragem são completados com o carimbo e a assinatura da oficina de assistência.

Garantir que o Manual de Assistência e Garantia é preenchido corretamente, pois é essencial uma prova contínua de serviço em caso de reclamações ao abrigo da garantia ou no âmbito de "goodwill", além de constituir uma vantagem ao vender o veículo.

Líquidos, lubrificantes e peças recomendados

Líquidos e lubrificantes recomendados

Utilizar apenas produtos que cumprem as especificações recomendadas.

⚠Aviso

Os materiais de funcionamento são perigosos e podem ser venenosos. Manusear com cuidado. Prestar atenção à informação presente nos recipientes.

Óleo de motor

O óleo de motor é identificado pela qualidade e pela viscosidade. A qualidade é mais importante que a viscosidade quando se selecciona o óleo de motor a utilizar. A qualidade do óleo garante por exemplo a limpeza do motor, protecção anti--desgaste e controlo do envelhecimento do óleo, enquanto que a graduação da viscosidade dá informação da espessura do óleo numa variedade de temperaturas.

Dexos é a mais recente qualidade do óleo que garante uma protecção ideal para motores a gasolina ou diesel. Caso não esteja disponível, devem ser utilizados óleos de motor de outras qualidades adequadas. As recomendações para motores a gasolina são também válidas para motores a Gás Natural Comprimido (GNC), Gás Liquefeito de Petróleo (GPL) e Etanol (E85).

Seleccionar o óleo de motor adequado com base na qualidade e na temperatura ambiente mínima ⇨ 238.

Atestar com óleo de motor

Atenção

Em caso de óleo derramado, limpar e eliminar corretamente.

Óleos de motor de fabricantes e marcas diferentes poderão ser misturados desde que cumpram os critérios do óleo de motor em qualidade e viscosidade.

A utilização de óleo de motor com qualidade ACEA A1/B1 ou apenas A5/B5 apenas, é proibida uma vez que pode provocar danos no motor a longa prazo em determinadas condições de funcionamento.

Seleccionar o óleo de motor adequado com base na qualidade e na temperatura ambiente mínima ⇨ 238.

Aditivos do óleo de motor adicionais

A utilização de aditivos do óleo de motor adicionais pode causar danos e invalidar a garantia.

Graduações da viscosidade do óleo de motor

A graduação de viscosidade SAE dá informação da espessura do óleo.

O óleo multigraduado é indicado por dois números, como p. ex. SAE 5W-30. O primeiro número, seguido por um W, indica a

viscosidade a baixas temperaturas e o segundo número indica a viscosidade a altas temperaturas.

Seleccionar o nível de viscosidade adequado dependendo da temperatura ambiente mínima ⇨ 238.

Todos os graus de viscosidade recomendados são adequados para temperaturas ambiente elevadas.

Líquido de arrefecimento e anti-congelante

Utilizar apenas líquido de arrefecimento e anti-congelante (LLC) do tipo de acido orgânico de longa duração, aprovado para o veículo. Consultar uma oficina.

O sistema é atestado de fábrica com líquido de arrefecimento concebido para uma protecção excelente contra corrosão e gelo até aprox. -37 °C. Esta concentração deverá ser mantida ao longo de todo o ano. A utilização de aditivos do líquido de arrefecimento adicionais que pretendem dar uma protecção adicional contra a corrosão ou vedar pequenas fugas podem causar problemas de funcionamento. A responsabilidade pelas consequências resultantes da utilização de aditivos de líquido de arrefecimento adicionais será rejeitada.

Líquido lava-vidros

Utilizar apenas líquido limpa-vidros aprovado para o veículo a fim de evitar danos nas escovas do limpa-vidros, na pintura e em peças de plástico e borracha. Consultar uma oficina.

Líquido dos travões e da embraiagem

Com o tempo, o óleo dos travões absorve a humidade o que reduzirá a eficiência de travagem. Por isso, o óleo dos travões deveria ser substituído nos intervalos especificados.

Dados técnicos

Identificação do veículo **236**
Número de identificação do veículo 236
Placa de identificação 236
Identificação do motor 237
Dados do veículo **238**
Fluidos e lubrificantes recomendados 238
Dados do motor 241
Desempenho 243
Peso do veículo 244
Dimensões do veículo 244
Capacidades 246
Pressão dos pneus 247

Identificação do veículo

Número de identificação do veículo

O número de identificação do veículo poderá estar estampado na placa de identificação e no painel do piso, por baixo da cobertura do piso, visível sob uma tampa.

O número de identificação do veículo poderá estar gravado no painel de instrumentos, visível através do pára-brisas ou no compartimento do motor no painel direito da carroçaria.

Placa de identificação

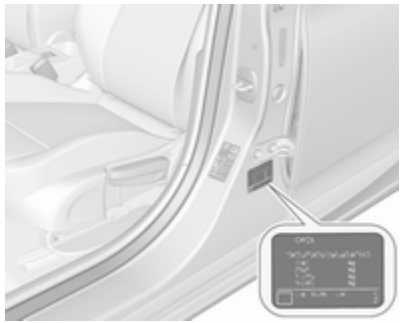

A placa de identificação encontra-se na estrutura da porta dianteira esquerda ou direita.

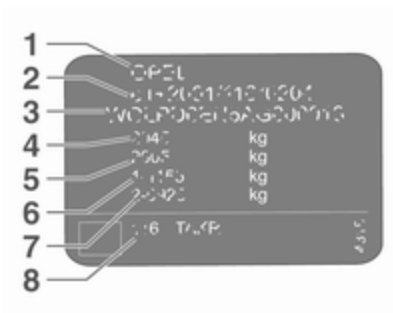

Informações na etiqueta de identificação:

1 : fabricante
2 : número do tipo de aprovação
3 : número de identificação do veículo
4 : classificação do peso bruto admissível do veículo em kg
5 : peso bruto admissível do atrelado em kg
6 : carga máxima admissível do eixo dianteiro em kg
7 : carga máxima admissível do eixo traseiro em kg
8 : dados específicos do veículo ou do país

As cargas do eixo dianteiro e traseiro no seu conjunto não devem ultrapassar o peso bruto do veículo admissível. Por exemplo, se o eixo dianteiro estiver com a carga máxima permitida, o eixo traseiro só pode ter uma carga igual ao peso bruto do veículo menos a carga do eixo dianteiro.

Os dados técnicos são especificados em conformidade com as normas da Comunidade Europeia. Reservamo--nos o direito de proceder a alterações. As especificações constantes da documentação do veículo têm sempre prioridade sobre as especificações dadas neste manual.

Identificação do motor

As tabelas de dados técnicos indicam o código de identificação do motor. Dados do motor ⇨ 241.

Para identificar o respectivo motor, consultar a potência do motor no Certificado CE de Conformidade fornecido com o veículo ou os documentos de matrícula nacionais.

Dados do veículo
Fluidos e lubrificantes recomendados

Programa de revisões europeu

Qualidade requerida do óleo de motor

	Todos os países europeus com intervalo de assistência europeia ⇨ 232	
Qualidade do óleo de motor	Motores a gasolina (incluindo GNC, GPL, E85)	Motores diesel
dexos1 GEN2	✓	–
dexos2	–	✓

Apenas para motores diesel: No caso de não estar disponível a qualidade dexos, poderá ser utilizado até 1 litro de óleo de motor de qualidade ACEA C3 uma vez entre cada mudança de óleo.

Graduações da viscosidade do óleo de motor

	Todos os países europeus com intervalo de assistência europeia ⇨ 232
Temperatura ambiente	Motores a gasolina e diesel
até -25 °C	SAE 0W-30 ou SAE 0W-40
	SAE 5W-30 ou SAE 5W-40
abaixo de -25 °C	SAE 0W-30 ou SAE 0W-40

Programa de revisões internacional

Qualidade requerida do óleo de motor

	Todos os países com intervalo de assistência internacional ➪ 232	
Qualidade do óleo de motor	Motores a gasolina (incluindo GNC, GPL, E85)	Motores diesel
dexos1 GEN2	✓	–
dexos2	–	✓

No caso de não estar disponível a qualidade dexos, poderá ser usado óleo com as qualidades a seguir indicadas:

	Todos os países com intervalo de assistência internacional ➪ 232	
Qualidade do óleo de motor	Motores a gasolina (incluindo GNC, GPL, E85)	Motores diesel
ACEA A3/B4	–	✓
ACEA C3	–	✓

Graduações da viscosidade do óleo de motor

	Todos os países com intervalo de assistência internacional ➪ 232
Temperatura ambiente	Motores a gasolina e diesel
até -25 °C	SAE 0W-30 ou SAE 0W-40
	SAE 5W-30 ou SAE 5W-40

	Todos os países com intervalo de assistência internacional ➪ 232
abaixo de -25 °C	SAE 0W-30 ou SAE 0W-40
até -20 °C	SAE 10W-30[1)] ou SAE 10W-40[1)]

1) Permitido, mas recomenda-se a utilização de óleos com qualidade dexos.

Dados do motor

Código de identificação do motor	B12xE	B12xHT	B12xHT
Designação de mercado	1.2	1.2 Turbo	1.2 Turbo
Código de engenharia	EB2F	EB2DT	EB2DTS
Cilindrada [cm^3]	1199	1199	1199
Potência do motor [kW]	60	81	96
a rpm	5750	5500	5500
Binário [Nm]	118	205	230
a rpm	2750	1500	1750
Tipo de combustível	Gasolina	Gasolina	Gasolina
Índice de octanas RON[2)]			
recomendado	95	95	95
possível	98	98	98
Tipo de combustível adicional	–	–	–

2) Uma etiqueta específica do país na portinhola do depósito de combustível pode substituir os requisitos específicos do motor.

Código de identificação do motor	B16DT	B16DTH	B16DTH
Designação de mercado	1.6	1.6	1.6
Código de engenharia	DV6FD	DV6FC	DV6FC
Cilindrada [cm^3]	1560	1560	1560
Potência do motor [kW]	73	85	88
a rpm	3750	3500	3500
Binário [Nm]	254	300	300
a rpm	1750	1750	1750
Tipo de combustível	Diesel	Diesel	Diesel
Tipo de combustível adicional	–	–	–

Desempenho

Motor	B12xE	B12xHT	B12xHT
Velocidade máxima [km/h]			
Caixa de velocidades manual	170	188[3)]	206[4)]
Caixa de velocidades automática	–	187	–

3) Caixa de 5 velocidades
4) Caixa de 6 velocidades

Motor	B16DT	B16DTH
Velocidade máxima [km/h]		
Caixa de velocidades manual	180	187
Caixa de velocidades automática	–	–

Peso do veículo

Tara, modelo básico sem qualquer equipamento opcional

	Motor	Função manual transmissão	Automático transmissão
sem/com ar condicionado [kg]	B12xE	1163/1174	–
	B12xHT	1234/1245[5)]	1278/1289
	B12xHT	1263/1274[6)]	–
	B16DT	1278/1289	–
	B16DTH	1306/1319	–

5) Caixa de 5 velocidades
6) Caixa de 6 velocidades

O equipamento opcional e os acessórios aumentam a tara.

Indicações de carregamento ⇨ 75.

Dimensões do veículo

	Crossland X
Comprimento [mm]	4212
Largura sem espelhos retrovisores exteriores [mm]	1765
Largura com dois espelhos retrovisores exteriores [mm]	1976

	Crossland X
Largura com dois espelhos retrovisores exteriores rebatidos [mm]	1825
Altura (sem antena) [mm]	1597
Comprimento do piso de carga [mm]	793
Comprimento do compartimento de carga com os bancos traseiros rebatidos [mm]	1483
Largura da bagageira [mm]	947
Altura da bagageira com cobertura [mm]	584
Altura da bagageira sem cobertura [mm]	894
Altura da abertura da bagageira [mm]	712
Distância entre eixos [mm]	2604
Diâmetro do círculo de viragem [m]	11,2

Capacidades

Óleo de motor

Motor	B12xE	B12xHT	B16DT	B16DTH
incluindo Filtro [l]	3,25	3,5	3,75	3,75
entre MIN e MAX [l]	1,0	1,0	1,0	1,5

Depósito de combustível

Gasolina/gasóleo, quantidade de reabastecimento [l]	45

Depósito de AdBlue

AdBlue, quantidade de reabastecimento [l]	14,8

Pressão dos pneus

Motor	Pneus	Conforto com 3 pessoas, no máximo		ECO com 3 pessoas, no máximo		Com carga máxima	
		à frente	atrás	à frente	atrás	à frente	atrás
		[kPa/bar] ([psi])	[kPa/bar] ([psi])	[kPa/bar] ([psi])	[kPa/bar] ([psi])	[kPa/bar] ([psi])	[kPa/bar] ([psi])
B12xE, B12xHT,	195/65 R15 91T, 195/60 R16 89H	230/2,3 (33)	230/2,3 (33)	250/2,5 (36)	250/2,5 (36)	240/2,4 (35)	290/2,9 (42)
	215/50 R17 91H	230/2,3 (33)	230/2,3 (33)	250/2,5 (36)	250/2,5 (36)	240/2,4 (35)	270/2,7 (39)
	205/60 R16 92H	230/2,3 (33)	230/2,3 (33)	250/2,5 (36)	250/2,5 (36)	240/2,4 (35)	270/2,7 (39)
B12xHT[7)]	195/60 R16 89H	230/2,3 (33)	230/2,3 (33)	250/2,5 (36)	250/2,5 (36)	240/2,4 (35)	290/2,9 (42)
	215/50 R17 91H	230/2,3 (33)	230/2,3 (33)	250/2,5 (36)	250/2,5 (36)	240/2,4 (35)	270/2,7 (39)
	205/60 R16 92H	230/2,3 (33)	230/2,3 (33)	250/2,5 (36)	250/2,5 (36)	240/2,4 (35)	270/2,7 (39)
B16DT	195/65 R15 91T, 195/60 R16 89H	230/2,3 (33)	230/2,3 (33)	250/2,5 (36)	250/2,5 (36)	240/2,4 (35)	290/2,9 (42)
	215/50 R17 91H	230/2,3 (33)	230/2,3 (33)	250/2,5 (36)	250/2,5 (36)	240/2,4 (35)	270/2,7 (39)
	205/60 R16 92H	230/2,3 (33)	230/2,3 (33)	250/2,5 (36)	250/2,5 (36)	240/2,4 (35)	270/2,7 (39)

Motor	Pneus	Conforto com 3 pessoas, no máximo		ECO com 3 pessoas, no máximo		Com carga máxima	
		à frente	atrás	à frente	atrás	à frente	atrás
		[kPa/bar] ([psi])	[kPa/bar] ([psi])	[kPa/bar] ([psi])	[kPa/bar] ([psi])	[kPa/bar] ([psi])	[kPa/bar] ([psi])
B16DTH	195/60 R16 89H	230/2,3 (33)	230/2,3 (33)	250/2,5 (36)	250/2,5 (36)	240/2,4 (35)	290/2,9 (42)
	215/50 R17 91H	230/2,3 (33)	230/2,3 (33)	250/2,5 (36)	250/2,5 (36)	240/2,4 (35)	270/2,7 (39)
	205/60 R16 92H	230/2,3 (33)	230/2,3 (33)	250/2,5 (36)	250/2,5 (36)	240/2,4 (35)	270/2,7 (39)
Todas	Roda sobresselente temporária 125/85 R16	420/4,2 (60)	420/4,2 (60)	–	–	420/4,2 (60)	420/4,2 (60)

7) Caixa manual de 6 velocidades/96kW

Informação do cliente

Informação do cliente **249**
Declaração de Conformidade .. 249
Reparação de danos de colisão 251
Confirmação do software 251
Atualização do software 254
Marcas registadas 255
Registo de dados do veículo e privacidade **256**
Gravação de dados de eventos 256
Identificação por Radiofrequência (RFID) 257

Informação do cliente

Declaração de Conformidade

Sistemas de radiotransmissão

Este veículo possui sistemas que transmitem e/ou recebem ondas de rádio sujeitas à Diretiva 1999/5/CE ou 2014/53/UE. Estes sistemas estão em conformidade com os requisitos essenciais e outras disposições relevantes da Diretiva 1999/5/CE ou 2014/53/UE. Podem ser obtidas cópias das Declarações de Conformidade originais através do nosso site.

Wir leben Autos.

Konformitätserklärung

nach EG Richtlinie 2006/42/EG

Hiermit erklären wir, dass das Produkt:

Produktbezeichnung: Wagenheber

Typ/GM-Teilenummern: 3637376
Typ/PSA-Teilenummern: 9649243380

den Bestimmungen der Richtlinie 2006/42/EG entspricht.

Angewendete technische Normen:

GMN9737	Jacking
GM 14337	Standard Equipment Jack - Hardware Tests
GMW15005	Standard Equipment Jack and Spare Tire, Vehicle Test
ISO TS 16949	Qualitätsmanagementsystem

Der Unterzeichner ist Bevollmächtigter für die Zusammenstellung der technischen Unterlagen.

Rüsselsheim, 13. Dezember 2016

André-Alexander Konter
Engineering Group Manager Tire and Wheel Systems
Adam Opel AG

Adam Opel AG
Bahnhofplatz
65423 Rüsselsheim
T 0 61 42 7-70, F 0 61 42 7-7 88 00
www.opel.de

Vorstand:
Dr. Karl-Thomas Neumann (Vorsitzender),
Michael F. Ableson, Holger Kimmes,
Michael Lohscheller, Dr. Thomas Sedran,
Peter Thom, Susanne Webber, Johan Willems

Aufsichtsrat:
Stephen J. Girsky (Vorsitzender)

Sitz der Gesellschaft: Rüsselsheim
Handelsregister:
Amtsgericht Darmstadt, HRB 89558

Ein Unternehmen der Ein Gruppe

Tradução da Declaração de Conformidade original

Declaração de Conformidade de acordo com a Directiva 2006/42/CE

Declaramos que o produto:

Designação do produto: Macaco

Tipo/número de peça GM: 3637376

Tipo/número de peça PSA: 9649243380

está em conformidade com as disposições da Directiva 2006/42/CE.

Normas técnicas aplicadas:

GMN9737	:	elevação
GM 14337	:	macaco do equipamento padrão - testes do equipamento
GMW15005	:	macaco e roda sobresselente do equipamento padrão, teste do veículo
ISO TS 16949	:	sistemas de gestão da qualidade

O signatário tem autorização para compilar a documentação técnica.

Rüsselsheim, 13 de dezembro de 2016

assinado por

André-Alexander Konter

Diretor do Grupo de Engenharia, Sistemas de Jantes e Pneus

Adam Opel AG

D-65423 Rüsselsheim

Reparação de danos de colisão

Espessura da tinta

Devido às técnicas de produção, a espessura da tinta pode variar entre 50 e 400 µm.

Como tal, uma espessura de tinta diferente não indica uma reparação de danos de colisão.

Confirmação do software

Certos componentes OnStar incluem software libcurl e unzip e outro software de terceiros. Abaixo são fornecidos os avisos e as licenças associados ao software libcurl e unzip e a outro software de terceiros; consultar http://www.lg.com/global/support/opensource/index.

Consulte a tradução a seguir ao texto original.

libcurl

Copyright and permission notice

Copyright (c) 1996 - 2010, Daniel Stenberg, <daniel@haxx.se>.

All rights reserved.

Permission to use, copy, modify, and distribute this software for any purpose with or without fee is hereby granted, provided that the above copyright notice and this permission notice appear in all copies.

The software is provided "as is", without warranty of any kind, express or implied, including but not limited to the warranties of merchantability, fitness for a particular purpose and noninfringement of third party rights. In no event shall the authors or copyright holders be liable for any claim, damages or other liability,

whether in an action of contract, tort or otherwise, arising from, out of or in connection with the software or the use or other dealings in the software.

Except as contained in this notice, the name of a copyright holder shall not be used in advertising or otherwise to promote the sale, use or other dealings in this Software without prior written authorization of the copyright holder.

unzip

This is version 2005-Feb-10 of the Info-ZIP copyright and license. The definitive version of this document should be available at ftp://ftp.info--zip.org/pub/infozip/license.html indefinitely.

Copyright (c) 1990-2005 Info-ZIP. All rights reserved.

For the purposes of this copyright and license, “Info-ZIP” is defined as the following set of individuals:

Mark Adler, John Bush, Karl Davis, Harald Denker, Jean-Michel Dubois, Jean-loup Gailly, Hunter Goatley, Ed Gordon, Ian Gorman, Chris Herborth, Dirk Haase, Greg Hartwig, Robert Heath, Jonathan Hudson, Paul Kienitz, David Kirschbaum, Johnny Lee, Onno van der Linden, Igor Mandrichenko, Steve P. Miller, Sergio Monesi, Keith Owens, George Petrov, Greg Roelofs, Kai Uwe Rommel, Steve Salisbury, Dave Smith, Steven M. Schweda, Christian Spieler, Cosmin Truta, Antoine Verheijen, Paul von Behren, Rich Wales, Mike White.

This software is provided “as is,” without warranty of any kind, express or implied. In no event shall Info-ZIP or its contributors be held liable for any direct, indirect, incidental, special or consequential damages arising out of the use of or inability to use this software.

Permission is granted to anyone to use this software for any purpose, including commercial applications, and to alter it and redistribute it freely, subject to the following restrictions:

1. Redistributions of source code must retain the above copyright notice, definition, disclaimer, and this list of conditions.
2. Redistributions in binary form (compiled executables) must reproduce the above copyright notice, definition, disclaimer, and this list of conditions in documentation and/or other materials provided with the distribution. The sole exception to this condition is redistribution of a standard UnZipSFX binary (including SFXWiz) as part of a self-extracting archive; that is permitted without inclusion of this license, as long as the normal SFX banner has not been removed from the binary or disabled.
3. Altered versions--including, but not limited to, ports to new operating systems, existing ports with new graphical interfaces, and dynamic, shared, or static library versions--must be plainly marked as such and must not be misrepresented as being the original source. Such altered versions also must not be misrepresented as being Info-ZIP releases--including, but not limited to, labeling of the altered

versions with the names “Info--ZIP” (or any variation thereof, including, but not limited to, different capitalizations), “Pocket UnZip,” “WiZ” or “MacZip” without the explicit permission of Info-ZIP. Such altered versions are further prohibited from misrepresentative use of the Zip-Bugs or Info-ZIP e--mail addresses or of the Info-ZIP URL(s).

4. Info-ZIP retains the right to use the names “Info-ZIP,” “Zip,” “UnZip,” “UnZipSFX,” “WiZ,” “Pocket UnZip,” “Pocket Zip,” and “MacZip” for its own source and binary releases.

libcurl

Aviso de direitos de autor e permissões

Copyright (c) 1996 - 2010, Daniel Stenberg, <daniel@haxx.se>.

Todos os direitos reservados.

É por este meio concedida autorização para usar, copiar, modificar e distribuir este software para qualquer objectivo com ou sem pagamento, desde que o aviso de direitos de autor presente acima e este aviso de autorização apareça e todas as cópias.

O software é fornecido "tal e qual", sem qualquer tipo de garantia, expressa ou implícita, incluindo, sem limitação, as garantias de comercialização, adequação a um fim específico e não infração de direitos de terceiros. Em nenhuma circunstância serão os autores ou os titulares dos direitos de autor responsáveis por qualquer reclamação, danos ou outras responsabilidades, seja por ação do contrato, negligência ou outra ação lesiva, resultante de ou relativa ao software ou à utilização ou qualquer outro tipo de gestão no software.

Excepto conforme o texto deste aviso, o nome do proprietário dos direitos de autor não deverá ser usado em publicidade ou semelhante para promover a venda, utilização ou outras acções neste software sem o consentimento prévio por escrito do proprietário dos direitos de autor.

unzip

Esta é a versão de 10 de Fevereiro de 2005 da licença e direitos de autor de Info-ZIP. A versão definitiva deste documento deve estar indefinidamente disponível em ftp://ftp.info-zip.org/pub/infozip/license.html.

Copyright (c) 1990-2005 Info-ZIP. Todos os direitos reservados.

Para os fins destes direitos de autor e licença, "Info-ZIP" refere-se ao seguinte conjunto de indivíduos:

Mark Adler, John Bush, Karl Davis, Harald Denker, Jean-Michel Dubois, Jean-loup Gailly, Hunter Goatley, Ed Gordon, Ian Gorman, Chris Herborth, Dirk Haase, Greg Hartwig, Robert Heath, Jonathan Hudson, Paul Kienitz, David Kirschbaum, Johnny Lee, Onno van der Linden, Igor Mandrichenko, Steve P. Miller, Sergio Monesi, Keith Owens, George Petrov, Greg Roelofs, Kai Uwe Rommel, Steve Salisbury, Dave Smith, Steven M. Schweda, Christian Spieler, Cosmin Truta, Antoine Verheijen, Paul von Behren, Rich Wales, Mike White.

Este software é fornecido "tal qual", sem qualquer tipo de garantia, expressa ou implícita. Em nenhum caso será a Info-ZIP ou seus contribuintes considerada responsável por quaisquer danos directos, indirectos, acidentais, especiais ou consequentes originários da utilização ou incapacidade de utilização deste software.

É por este meio concedida autorização para usar este software para qualquer objectivo, incluindo aplicações comerciais, e para o alterar e redistribuir livremente, sujeito às seguintes restrições:

1. As redistribuições do código de fonte devem reter o aviso de direitos de autor acima apresentado, definição, desresponsabilização e esta lista de condições.
2. As redistribuições em forma de binário (executáveis compilados) devem reproduzir o aviso de direitos de autor acima apresentado, definição, desresponsabilização e esta lista de condições na documentação e/ou outros materiais fornecidos com a distribuição. A única excepção a esta condição é a redistribuição de um binário convencional UnZipSFX (incluindo SFXWiz) como parte de um arquivo de auto-extracção; tal é permitido sem inclusão desta licença, desde que a etiqueta normal SFX não tenha sido retirada do binário ou sido desactivada.
3. As versões alteradas - incluindo, mas não se limitando a portas para novos sistemas operativos, portas existentes com novas interfaces gráficas, e versões de biblioteca dinâmica, partilhada ou estática - têm de ser claramente assinaladas como tal e não podem ser descritas como fonte original. As ditas versões alteradas também não podem ser descritas como publicações Info-ZIP, incluindo, sem limitação, a identificação das versões alteradas com os nomes "Info-ZIP" (ou qualquer variante dos mesmos, incluindo, sem limitação, diferentes capitalizações), "Pocket UnZip", "WiZ" ou "MacZip" sem o consentimento explícito da Info-ZIP. As ditas versões alteradas também não têm permissão para utilizarem indevidamente endereços eletrónicos da Zip-Bugs ou Info-ZIP ou o(s) URL da Info-ZIP.
4. A Info-ZIP retém o direito de utilizar os nomes "Info-ZIP", "Zip", "UnZip", "UnZipSFX", "WiZ", "Pocket UnZip", "Pocket Zip" e "MacZip" para as suas próprias publicações de fonte e binário.

Atualização do software

O Sistema de informação e lazer pode transferir e instalar atualizações do software selecionadas através de uma ligação sem fios.

Advertência
A disponibilidade destas atualizações do software do veículo via ligação sem fios varia consoante o veículo e o país. Obter mais informações na nossa página inicial.

Ligação à Internet

A transferência de atualizações do software do veículo via ligação sem fios requer a conectividade à Internet, à qual é possível aceder através da ligação OnStar integrada do veículo ou de outro hotspot Wi-Fi protegido por palavra-passe, p. ex. fornecido por um telemóvel.

Para ligar o sistema de informação e lazer a um hotspot, selecionar **Definições** no ecrã inicial, **Wi-Fi** e, depois, **Gerir redes Wi-Fi**. Selecionar a rede Wi-Fi pretendida e seguir as indicações apresentadas no ecrã.

Atualizações

O sistema irá pedir para que determinadas atualizações sejam transferidas e instaladas. Há também uma opção para procurar atualizações manualmente.

Para verificar manualmente a existência de atualizações, selecionar **Definições** no ecrã inicial, **Informação do software** e, depois, **Actualização do sistema**. Seguir as indicações apresentadas no ecrã.

Advertência
Os passos para transferir e instalar atualizações poderão variar por veículo.

Advertência
Durante o processo de instalação, o veículo poderá não estar operacional.

Marcas registadas

Apple Inc.
Apple CarPlay™ é uma marca da Apple Inc.

App Store® e iTunes Store® são marcas registadas da Apple Inc.

iPhone®, iPod®, iPod touch®, iPod nano®, iPad® e Siri® são marcas registadas da Apple Inc.

Bluetooth SIG, Inc.
Bluetooth® é uma marca registada da Bluetooth SIG, Inc.

DivX, LLC
DivX® e DivX Certified® são marcas registadas da DivX, LLC.

EnGIS Technologies, Inc.
BringGo® é uma marca registada da EnGIS Technologies, Inc.

Google Inc.
Android™ e Google Play™ Store são marcas da Google Inc.

Stitcher Inc.
Stitcher™ é uma marca comercial da Stitcher, Inc.

Verband der Automobilindustrie e.V.
AdBlue® é uma marca registada da VDA.

Registo de dados do veículo e privacidade

Gravação de dados de eventos

Módulos de armazenamento de dados no veículo

Um grande número de componentes electrónicos do seu veículo contém módulos de armazenamento de dados que guardam dados técnicos permanente ou temporariamente acerca do estado do veículo, eventos e erros. Em geral, esta informação técnica documenta o estado das pelas, módulos, sistemas ou o ambiente:

- condições de funcionamento dos componentes do sistema (por exemplo, níveis de enchimento)
- mensagens de estado do veículo e respectivos componentes individuais (por exemplo, número de rotações das rodas/ velocidade de rotação, desaceleração, aceleração lateral)
- disfunções e defeitos em componentes do sistema importantes
- reacções do veículo em situações de condução especiais (por exemplo, enchimento de um airbag, activação do sistema de regulação de estabilidade)
- condições ambientais (por exemplo, temperatura)

Estes dados são exclusivamente técnicos e ajudam a identificar e corrigir erros, assim como a optimizar as funções do veículo.

Os perfis de deslocação que indicam as estradas percorridas, não podem ser criados com estes dados.

Se forem utilizados serviços (p. ex., trabalhos de reparação, processos de serviço, casos de garantia, garantia de qualidade), os funcionários da rede de serviço (incluindo o fabricante) têm a possibilidade de ler esta informação técnica a partir dos módulos de armazenagem dos dados do evento e erro, aplicando dispositivos de diagnóstico especiais. Se necessário, receberá mais informações nestas oficinas. Depois de um erro ter sido corrigido, os dados são apagados do módulo de armazenamento de erro ou são substituídos constantemente.

Ao utilizar o veículo, podem ocorrer situações em que estes dados técnicos relacionados com outra informação (relatório de acidente, danos no veículo, declarações de testemunhas, etc.), podem ser associados a uma determinada pessoa - possivelmente com o apoio de um especialista.

Funções adicionais acordadas contratualmente com o cliente (p. ex., localização do veículo em situações de emergência) permitem a transmissão de dados específicos do veículo a partir do mesmo.

Identificação por Radiofrequência (RFID)

A tecnologia RFID é usada em determinados veículos para funções como monitorização da pressão dos pneus e segurança do sistema de ignição. É também usado em ligação com funcionalidades de conforto, como comandos à distância por rádio para trancagem/destrancagem de portas e arranque, e com transmissores integrados no veículo para abertura de portas de garagem. A tecnologia RFID em veículos Opel não usa nem regista informação pessoal, nem faz ligação com qualquer outro sistema Opel que contenha informação pessoal.

Índice remissivo

A

Abastecer 182
Acessórios e alterações no veículo 190
Acionamento eletrónico dos vidros 39
Acoplamento de reboque 186
AdBlue..... 96, 147
Airbags e pré-tensores dos cintos 93
Ajuste do alcance dos faróis 116
Ajuste do encosto de cabeça 8
Ajuste dos bancos 7, 46
Ajuste dos espelhos retrovisores . . 9
Ajuste do volante 9, 78
Ajuste elétrico 36
Alavanca seletora 150
Alerta do condutor..... 179
Alternador 93
Apoio Avançado ao Estacionamento..... 166
Apoio de braços..... 48, 50
Aquecimento 48
Aquecimento auxiliar..... 132
Aquecimento dos assentos..... 48
Arranque 18
Arranque e funcionamento..... 137
Arrumação..... 67
Assistência à travagem 155
Assistência de arranque em subidas 156
Assistência dos máximos..... 98
Atualização do software..... 254
Autostop..... 97, 142
Auxílio de arranque 224
Avaria 152, 226
Aviso de ângulo morto..... 172
Aviso de desvio de trajetória 95, 178
Aviso do cinto de segurança 92

B

Bagageira 32, 68
Bagageira de tejadilho 74
Bancos dianteiros..... 45
Bancos traseiros..... 49, 50
Barra de reboque..... 184
Bateria do veículo 195
BlueInjection..... 147
Botão de acionamento..... 138
Buzina 14, 79

C

Caixa de fusíveis no compartimento do motor 206
Caixa de fusíveis no painel de instrumentos 208
Caixa de velocidades 17
Caixa de velocidades automática 150
Caixa de velocidades manual . . . 153
Câmara traseira 176
Capacidades 246

Capot 191
Características da iluminação.... 121
Carga no tejadilho..... 75
Carregamento indutivo..... 83
Catalisador 146
Centro de Informação do Condutor..... 99
Chave eletrónica..... 24
Chaves 22
Chaves, fechaduras..... 22
Cinto de segurança 8
Cinto de segurança de três pontos 51
Cintos..... 50
Cintos de segurança 50
Cinzeiros 84
Climatização 16
Climatização automática eletrónica 127
Cobertura da bagageira 71
Cobertura do piso na bagageira .. 72
Coberturas dos faróis embaciadas 120
Comandos..... 78
Combustível..... 180
Compartimento de arrumação na consola central 68
Compartimentos de arrumação.... 67
Condições de condução e sugestões para o reboque 184
Confirmação do software..... 251
Conjunto de instrumentos 85
Conservação da carroçaria 228
Conservação do aspecto..... 228
Conservação do habitáculo 230
Consumo de combustível - Emissões de CO_2..... 183
Conta-quilómetros 89
Conta-quilómetros parcial 89
Conta-rotações 90
Controlo automático da iluminação 115
Controlo da iluminação do painel de instrumentos 120
Controlo eletrónico de estabilidade e sistema de controlo da tração..... 95, 156
Controlo eletrónico de estabilidade e Sistema de controlo da tração desligado..... 96
Controlo sobre o veículo 137
Convexos 36
Correntes de neve 216
Corte de corrente 152

D

Dados do motor 241
Dados do veículo..... 238
Dados específicos do veículo 3
Declaração de Conformidade..... 249
DEF..... 147
Desativação de airbag 58
Desativação do Airbag 93
Desempenho 243
Designação dos pneus 211
Desligar por sobrecarga de rotação do motor 142
Destrancar o veículo 6
Dimensões do veículo 244
Direção..... 137
Dispositivo de acoplamento de reboque..... 184
Dispositivo de segurança para crianças 31

E

Encostos de cabeça 44
Entrada de ar 134
Espelhos retrovisores aquecidos 37
Espelhos retrovisores exteriores.. 36
Espelhos retrovisores interiores... 38
Espelhos retrovisores rebatíveis . 37
Estacionamento 20, 144
Estofos..... 230
Etiqueta do airbag..... 53
Execução dos trabalhos 191

F

Faróis..... 114
Faróis de halogéneo 197
Faróis de LED..... 200
Faróis de nevoeiro 98, 119, 200

Ferramentas 210
Ferramentas do veículo..... 210
Filtro de partículas..... 146
Filtro de partículas diesel..... 96, 146
Fluido de escape diesel..... 147
Fluidos e lubrificantes recomendados..... 238
Função automática de antiencandeamento 38
Função manual de antiencandeamento 38
Funcionamento do ar condicionado 135
Funil..... 182
Furo..... 219
Fusíveis 205

G

Gases de escape 146
Gravação de dados de eventos. 256
Grelhas de ventilação..... 133
Grelhas de ventilação fixas 134
Grelhas de ventilação reguláveis 133

I

Identificação do motor..... 237
Identificação por Radiofrequência (RFID)..... 257
Iluminação da consola central ... 121
Iluminação de entrada no veículo 121
Iluminação de saída no veículo . 122
Iluminação dianteira adaptativa . 116
Iluminação do painel de instrumentos 205
Iluminação exterior 12
Iluminação interior..... 120
Imobilizador eletrónico 36
Imobilizar o veículo a longo prazo 190
Indicação do próximo serviço 94
Indicações de carregamento 75
Indicador da temperatura do líquido de arrefecimento do motor 90
Indicador de mudança de direção 92
Indicador do nível de combustível 90
Indicadores..... 89
Indicadores de mudança de direção 118
Indicadores de mudança de direção laterais 204
Informação sobre a assistência . 232
Informações gerais 184
Interruptor das luzes 114
Introdução 3

J

Janelas..... 38

K

Kit de primeiros socorros 73
Kit de reparação de pneus 216

L

Ligar o motor 140
Limitador de velocidade..... 98, 160
Limpa para-brisas e lava para--brisas 79
Limpa-vidros do óculo traseiro e lava-vidros do óculo traseiro 81
Líquido de arrefecimento do motor 193
Líquido de arrefecimento e anti-congelante..... 234
Líquido dos travões 194
Líquido dos travões e da embraiagem..... 234
Líquido limpa-vidros 194
Líquidos e lubrificantes recomendados 234
Locais de montagem dos sistemas de segurança para crianças 63
Luz da chapa de matrícula 205
Luz de aviso de avaria 94
Luz de nevoeiro traseira..... 119
Luzes da pala para-sol 121
Luzes de aviso..... 89, 92
Luzes de condução diurna 116
Luzes de emergência 118
Luzes de leitura 121
Luzes de marcha-atrás 120
Luzes de máximos 97, 115

Luzes de médios..... 98
Luzes de nevoeiro traseiras 98
Luzes de presença 119
Luzes do habitáculo 120, 205
Luzes exteriores..... 114
Luzes laterais..... 114
Luzes traseiras 201
Luz exterior 97

M
Macaco..... 210
Manómetros..... 89
Marcas registadas..... 255
Mensagens de falha 105
Modo de arrumador..... 101
Modo de poupança de energia... 139
Modo manual 151
Mostrador Head-up..... 103
Motores a diesel 181
Motores a gasolina 180
Mudança de velocidades..... 95
Mudar para outros pneus 215

N
Nível de combustível baixo 97
Número de identificação do veículo 236

O
Óculo traseiro aquecido 40
Óleo de motor 192, 234, 238
Óleo, motor..... 234, 238
Olhais de fixação 73
OnStar..... 110

P
Palas para-sol 42
Para-brisas..... 38
Para-brisas aquecido..... 41
Parar o motor..... 94
Perigo, Aviso e Atenção 4
Personalização do veículo 106
Perspetiva geral do painel de instrumentos 10
Peso do veículo 244
Placa de identificação 236
Pneus de inverno 211
Porta aberta 98
Porta-luvas 67
Portas..... 32
Posição dos bancos 45
Posições do interruptor da ignição 137
Pré-incandescência 96
Pressão do óleo de motor 97
Pressão dos pneus 212, 247
Primeiros socorros..... 73
Profundidade do relevo 214
Programador de velocidade 98, 158
Programas de condução com comando eletrónico 152
Proteção antirroubo 33
Proteção para evitar a descarga da bateria 122
Purgar o sistema de combustível diesel 196

Q
Quickheat..... 132

R
Radiotelecomando 23
Rebocar..... 184, 185, 226
Rebocar outro veículo 227
Rebocar o veículo 226
Recolha de veículos em fim de vida 191
Recomendações de condução... 137
Redução catalítica selectiva..... 147
Registo de dados do veículo e privacidade..... 256
Relógio..... 82
Reparação de danos de colisão. 251
Rodagem do veículo 137
Rodas 211
Roda sobresselente 222

S
Segurança do veículo..... 33
Sensor de chuva..... 98
Sensores de estacionamento 163

Sensores de estacionamento ultra-sónico..... 163
Serviço 135, 232
Símbolos 4
Sinais sonoros de aviso 105
Sinal de luzes 116
Sistema de airbag de cortina 58
Sistema de airbag lateral 57
Sistema de airbags 53
Sistema de alarme antirroubo..... 34
Sistema de aquecimento e ventilação 123
Sistema de ar condicionado 124
Sistema de controlo da perda de pressão dos pneus..... 96, 213
Sistema de detecção de objectos 163
Sistema de fecho centralizado 26
Sistema de reconhecimento de sinais de trânsito..... 98
Sistema de segurança para crianças..... 60
Sistema de travagem antibloqueio 154
Sistema de travagem antibloqueio (ABS) 95
Sistema de travagem e embraiagem 94
Sistema de visão panorâmica.... 173
Sistema do airbag frontal 57
Sistema eléctrico..... 205
Sistema para/arranca..... 142
Sistemas de apoio ao condutor.. 158
Sistemas de controlo da climatização..... 123
Sistemas de controlo da suspensão..... 156
Sistemas de limpa para-brisas e de lava para-brisas 14
Sistemas de retenção para crianças 60
Substituição das escovas do limpa para-brisas 197
Substituição de roda 219
Substituir lâmpadas 197
Suporte para bebidas 68

T

Tampões de rodas 215
Tejadilho..... 42
Telecomandos no volante 78
Temperatura do líquido de arrefecimento do motor 96
Temperatura exterior 82
Tensão da bateria 106
Teto de abrir 42
Tomadas 82
Trancar automaticamente as portas 30
Travão de mão..... 154, 155
Travões 154, 194
Triângulo de pré-sinalização 73

U

Utilize o Manual de Utilização 3

V

Velocímetro 89
Ventilação..... 123
Verificação do sistema..... 94
Verificações do veículo..... 191
Visor da caixa de velocidades ... 150
Visor de informação..... 101
Visor de serviço 91
Volante aquecido 79

www.opel.com

Copyright by ADAM OPEL AG, Rüsselsheim, Germany.

As informações incluídas nesta publicação são válidas a partir da data abaixo indicada. A Adam Opel AG reserva-se o direito de realizar alterações às especificações técnicas, às características e ao design dos veículos abrangidos pelas informações da presente publicação, tal como à própria publicação.

Edição: Abril 2017, ADAM OPEL AG, Rüsselsheim.

Impresso em papel branqueado sem cloro.

ID-OCDAOLSE1704-pt