# CROSSLAND X

Manual de Instruções

# Índice

Introdução ..... 2
Informação breve e concisa ..... 6
Chaves, portas, janelas ..... 21
Bancos, sistemas de segurança .. 43
Arrumação ..... 66
Instrumentos, elementos de manuseamento ..... 76
Iluminação ..... 117
Climatização ..... 127
Condução e funcionamento ..... 140
Conservação do veículo ..... 202
Serviço e manutenção ..... 246
Dados técnicos ..... 250
Informação do cliente ..... 263
Índice remissivo ..... 276

# Introdução

| | | | | |
|---|---|---|---|---|
| Combustível | Designação | | | |
| Óleo de motor | Graduação | | | |
| | Viscosidade | | | |
| Pressão dos pneus | | Tamanho dos pneus | À frente | Atrás |
| | Pneus de Verão | | | |
| | Pneus de Inverno | | | |
| Pesos | | | | |
| | Peso bruto autorizado do veículo | | | |
| | - Tara, versão base | | | |
| | = Carga do veículo | | | |

## Dados específicos do veículo

Queira introduzir os dados do veículo na página anterior para os manter em local acessível. Esta informação está disponível nas secções "Serviço e manutenção" e "Dados técnicos" e consta também da placa de identificação do veículo.

## Introdução

O seu veículo é composto por tecnologia avançada e segurança e possui características que o tornam económico e amigo do ambiente.

Este Manual de Instruções dá-lhe toda a informação necessária para conduzir o seu veículo de forma segura e eficiente.

Certifique-se que os passageiros estão cientes do possível risco de acidente e ferimentos que poderão resultar da utilização indevida do veículo.

Deve respeitar sempre as leis e regulamentos específicos do país em que se encontra. Essas leis podem ser diferentes da informação contida neste Manual de Instruções.

Se a descrição fornecida neste manual for ignorada, a garantia poderá ser afetada.

Quando este Manual de Instruções fizer referência a uma visita ao concessionário, recomendamos que visite o seu Reparador Autorizado Opel. Para veículos a gás, recomendamos que seja um Reparador Autorizado Opel a executar serviços de assistência a veículos a gás.

Todos os Reparadores Autorizados Opel fornecem uma assistência de primeira a preços razoáveis. Os mecânicos experientes formados pela Opel trabalham segundo instruções específicas da Opel.

O pacote de literatura do cliente deve estar sempre à mão, no veículo.

## Utilize o Manual de Utilização

- Este manual descreve todas as opções e características disponíveis neste modelo. **Algumas descrições, incluindo as de funções de visores e menu, poderão não se aplicar ao seu veículo devido à versão do modelo, especificações do país, equipamento especial ou acessórios.**
- O capítulo "Informação breve e concisa" dá-lhe uma ideia geral.
- O índice no início deste manual e em cada capítulo indica a localização da informação.
- O índice permitir-lhe-á procurar informação específica.
- Neste Manual de Utilização as figuras ilustram veículos com volante à esquerda. Nos veículos com volante à direita a operação é semelhante.
- O Manual de Instruções utiliza o código de identificação do motor. A designação de mercado e o

código de engenharia correspondentes constam da secção "Dados Técnicos".

- As direcções indicadas, p. ex., esquerda ou direita ou dianteira ou traseira, referem-se sempre ao sentido de marcha.
- Os visores podem não suportar o idioma específico.
- As mensagens do visor e a etiquetagem interior são escritas a **negrito**.

## Perigo, Aviso e Atenção

**⚠Perigo**

O texto assinalado com ⚠**Perigo** fornece informação sobre risco de lesão fatal. Desrespeitar essa informação pode colocar a vida em perigo.

**⚠Aviso**

O texto assinalado com ⚠**Aviso** fornece informação sobre risco de acidente ou lesão. Desrespeitar essa informação pode causar lesões.

**Atenção**

O texto assinalado com **Atenção** fornece informação sobre possíveis danos no veículo. Desrespeitar essa informação pode causar danos no veículo.

## Símbolos

As referências às páginas são indicadas por ⇨. ⇨ significa "consultar página".

A ordem cronológica para seleccionar entradas do menu na personalização do veículo é indicada com ➧.

As referências a páginas e as entradas no índice remissivo referem-se a cabeçalhos com avanço indicados na secção Índice.

Desejamos-lhe muitas horas de condução agradável.

**A sua Equipa Opel**

# Informação breve e concisa

## Informação acerca da condução inicial

### Destrancar o veículo

Premir 🔓 para destrancar as portas e a bagageira. Abrir as portas puxando os manípulos.

Premir 🚗 para destrancar apenas a porta da bagageira.

### Porta da bagageira

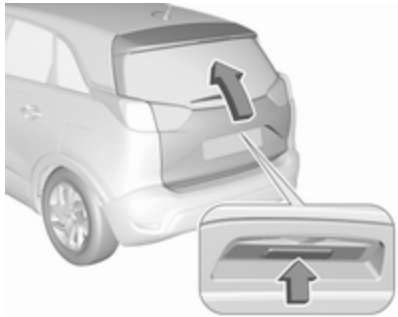

Depois de destrancar, premir o interruptor táctil por cima da chapa de matrícula e abrir a porta da bagageira.

Radiotelecomando ⇨ 22.

Sistema de fecho centralizado ⇨ 25.

Sistema de chave electrónica ⇨ 23.

Bagageira ⇨ 31.

# Ajuste dos bancos

## Ajuste longitudinal

Puxar o manípulo, deslizar o banco, largar o manípulo. Tentar mover o banco para trás e para a frente para garantir que está travado na posição.

Posição dos bancos ⇨ 44.

Ajuste dos bancos ⇨ 45.

## Inclinação dos encostos dos bancos

Rodar roda de ajuste. Não se apoiar no encosto do banco quando se estiver a proceder ao ajuste.

Posição dos bancos ⇨ 44.

Ajuste dos bancos ⇨ 45.

## Altura dos bancos

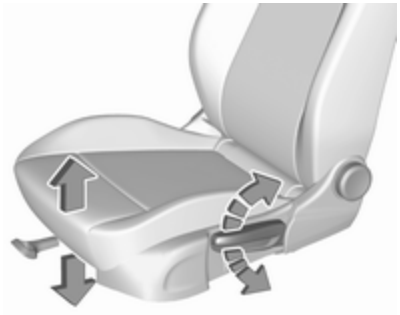

Movimento de bombeio da alavanca

para cima : mais alto
para baixo : mais baixo

Posição dos bancos ⇨ 44.

Ajuste dos bancos ⇨ 45.

## Inclinação dos bancos

Premir o interruptor

banco superior : extremidade dianteira mais alta

assento inferior : extremidade dianteira mais baixa

Posição dos bancos ⇨ 44.

Ajuste dos bancos ⇨ 45.

## Ajuste do encosto de cabeça

Premir o botão de libertação, ajustar a altura, engatar.

Encostos de cabeça ⇨ 43.

## Cinto de segurança

Puxar o cinto de segurança e apertar no fecho do cinto. O cinto de segurança não deve estar torcido e deve ficar justo ao corpo. O encosto do banco não deve ser demasiado inclinado para trás (aproximadamente 25° no máximo).

Para desapertar o cinto de segurança, premir o botão vermelho no fecho do cinto.

Posição dos bancos ⇨ 44.

Cintos de segurança ⇨ 49.

Sistema de airbags ⇨ 52.

# Ajuste dos espelhos retrovisores

## Espelho retrovisor interior

Para ajustar o espelho retrovisor, mover o respetivo encaixe na direção pretendida.

Espelho retrovisor interior com função manual de antiencandeamento ⇨ 37.

Espelho retrovisor interior com função automática de anti--encandeamento ⇨ 37.

## Espelhos retrovisores exteriores

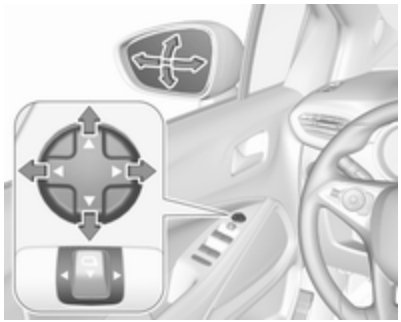

Selecionar o espelho retrovisor exterior relevante empurrando o botão do espelho para a esquerda ou para a direita. Ajustar o espelho retrovisor respetivo através do controlo de quatro vias.

Espelhos convexos ⇨ 35.

Ajuste elétrico ⇨ 35.

Espelhos retrovisores rebatíveis ⇨ 36.

Espelhos aquecidos ⇨ 36.

# Ajuste do volante

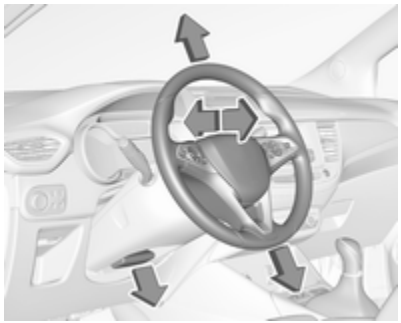

Destrancar a alavanca, ajustar o volante, e depois engatar a alavanca e assegurar que fica totalmente trancada. Ajustar o volante apenas quando o veículo estiver parado e o volante tiver sido destrancado.

Posição dos bancos ⇨ 44.

Posições da ignição ⇨ 141.

## Perspetiva geral do painel de instrumentos

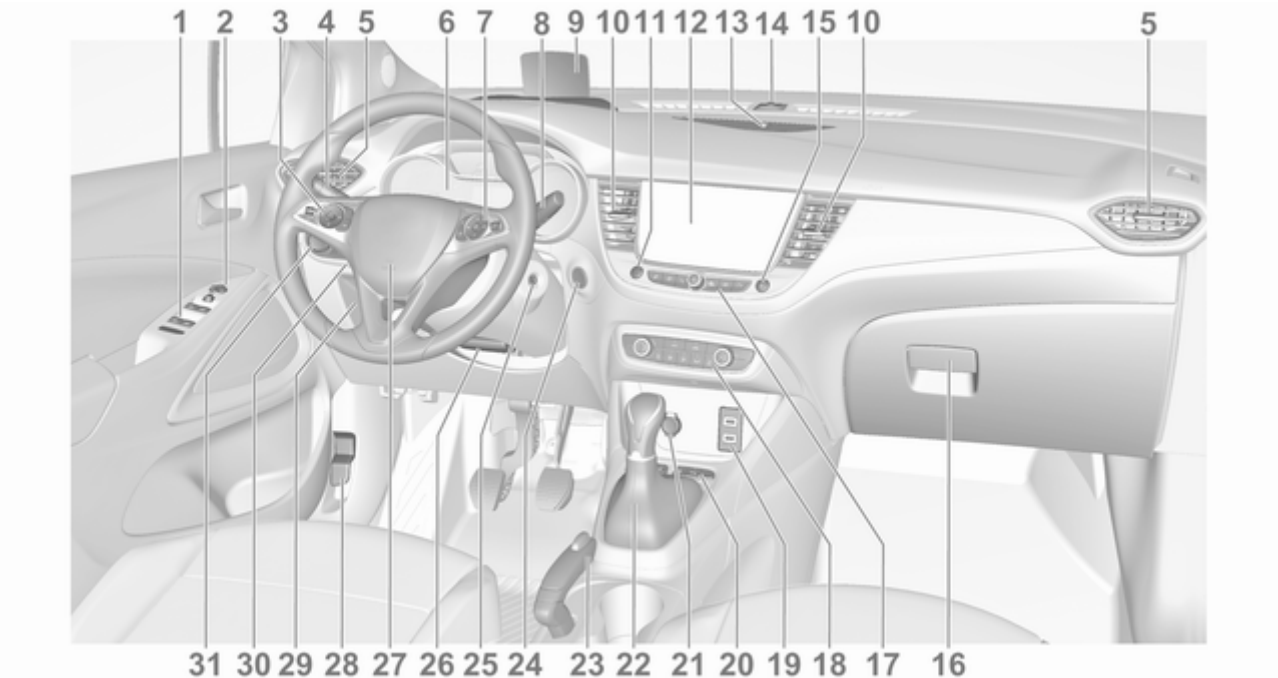

1 Vidros eléctricos ..... 38
2 Espelhos retrovisores exteriores ..... 35
3 Comando da velocidade de cruzeiro ..... 162
Limitador de velocidade ..... 165
4 Luzes de mudança de direção ..... 122
Sinal de luzes ..... 119
Luzes de máximos ..... 118
Assistência das Luzes de Máximos ..... 119
Luzes de saída ..... 126
Luzes de presença ..... 123
Botões para o Centro de Informação do Condutor ..... 101
5 Grelhas de ventilação laterais ..... 137
6 Instrumentos ..... 89
Centro de Informação ao Condutor ..... 101
7 Botões para o Centro de Informação do Condutor ..... 101
8 Limpa-vidros e lava-vidros do para-brisas, limpa--vidros e lava-vidros traseiro ..... 78
9 Mostrador Head-up ..... 105
10 Grelhas de ventilação centrais ..... 137
11 Luzes de emergência ..... 121
12 Visor de informação ..... 103
13 Grelha de ventilação central ..... 103
14 LED do estado do sistema de alarme anti-roubo ..... 33
15 Sistema de fecho centralizado das portas ..... 25
16 Porta-luvas ..... 66
Caixa de fusíveis ..... 221
17 Comandos para a utilização do Visor de informação ..... 103
18 Sistema de controlo da climatização ..... 128
19 Porta de carregamento USB ..... 81
20 Sensores de estacionamento / Apoio Avançado ao Estacionamento ..... 173
Aviso de pista de arranque 188
Botão Eco para sistema pára-arranca ..... 146
Controlo eletrónico de estabilidade e Controlo da tração ..... 160
21 Ponto de saída de energia .... 81
22 Caixa de velocidades manual ..... 157
Caixa de velocidades automática ..... 154
23 Travão de mão manual ..... 159
24 Botão de accionamento ..... 142
25 Interruptor da ignição ..... 141
26 Ajuste do volante ..... 77
27 Buzina ..... 78
28 Alavanca de abertura do capô ..... 204
29 Arrumação ..... 66
Caixa de fusíveis ..... 221

30 Mostrador Head-up ..... 105
31 Interruptor das luzes ..... 117
Regulação do alcance dos faróis ..... 119
Faróis de nevoeiro dianteiros / traseiros ..... 122
Iluminação dos instrumentos ..... 124

# Iluminação exterior

AUTO : o controlo automático da iluminação alterna automaticamente entre as luzes de condução diurna e os faróis
: luzes laterais
D : faróis

Comando automático das luzes ⇨ 118.

## Luzes de nevoeiro

Premir o botão no interruptor das luzes:

: faróis de nevoeiro

: luz traseira de nevoeiro

## Sinal de luzes, luzes de máximos e de médios

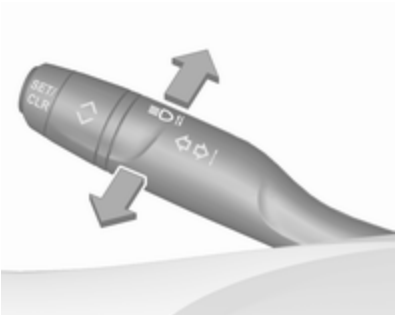


| | | |
|---|---|---|
| sinal de luzes | : | puxar alavanca |
| luzes de máximos | : | empurrar alavanca |
| luzes de médios | : | empurrar ou puxar alavanca |

Luzes de máximos ⇨ 118.

Assistência dos máximos ⇨ 119.

Sinal de luzes ⇨ 119.

Iluminação dianteira adaptativa ⇨ 119.

## Luzes de mudança de direção

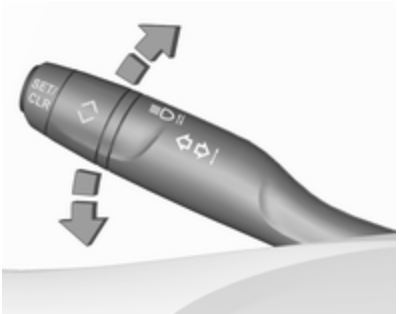


| | | |
|---|---|---|
| alavanca para cima | : | luz de mudança de direção à direita |
| alavanca para baixo | : | luz de mudança de direção à esquerda |

Luzes de mudança de direção ⇨ 122.

Luzes de presença ⇨ 123.

## Luzes de emergência

Premir ⚠ para accionar.

Luzes de emergência ⇨ 121.

## Buzina

Premir 🔊.

## Sistemas de limpa para--brisas e de lava para-brisas

### Limpa pára-brisas

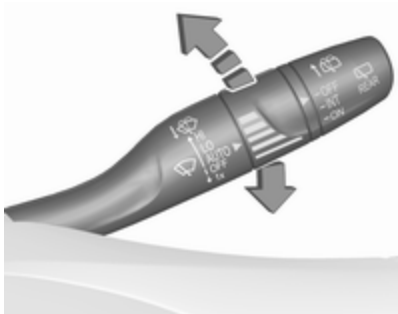


**HI** : rápido
**LO** : lento
**INT** : passagens intermitentes ou
**AUTO** : limpeza automática com sensor de chuva
**OFF** : desligado

Para uma só passagem quando o limpa-vidros está desligado, pressionar a alavanca para baixo para a posição **1x**.

Limpa pára-brisas ⇨ 78.

## Lava pára-brisas

Puxar alavanca.

Sistema lava para-brisas ⇨ 78.

Líquido limpa-vidros ⇨ 207.

Substituição das escovas do limpa para-brisas ⇨ 210.

## Limpa-vidros traseiro

Rodar a tampa exterior para ativar o limpa-vidros do óculo traseiro:

**OFF** : desligado
**INT** : funcionamento intermitente
**ON** : funcionamento contínuo

## Lava-pára-brisas

Empurrar alavanca.

O líquido do limpa-vidros é pulverizado no óculo traseiro e o limpa-vidros faz algumas passagens.

Limpa-vidros do óculo traseiro e lava-vidros do óculo traseiro ⇨ 80.

# Climatização

## Óculo traseiro aquecido

O aquecimento é accionado premindo ⊞ REAR.

Óculo traseiro com desembaciador ⇨ 39.

Espelhos retrovisores exteriores aquecidos ⇨ 36.

## Desembaciamento e descongelação dos vidros

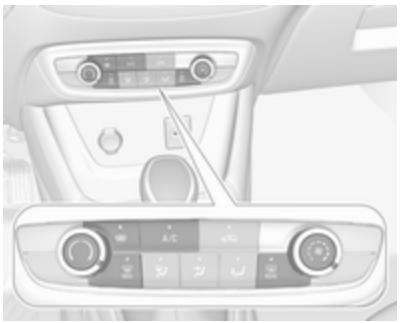


- Premir ⊞ MAX: a distribuição de ar é dirigida para o para-brisas.
- Regular o controlador da temperatura ( ) para o nível de calor máximo.
- Ligar o ar condicionado **A/C**, se necessário.
- Regular a velocidade da ventoinha ✻ para o nível máximo.
- Ligar o aquecimento do óculo traseiro ⊞ REAR.
- Ligar o aquecimento do para-brisas ⊞.
- Abrir as grelhas de ventilação laterais conforme pretendido e direccioná-las para os vidros das portas.

Sistema de climatização electrónico ⇨ 131.

Sistema de aquecimento e ventilação ⇨ 127.

Sistema de ar condicionado ⇨ 128.

Para-brisas aquecido ⇨ 40.

# Caixa de velocidades

## Caixa de velocidades manual

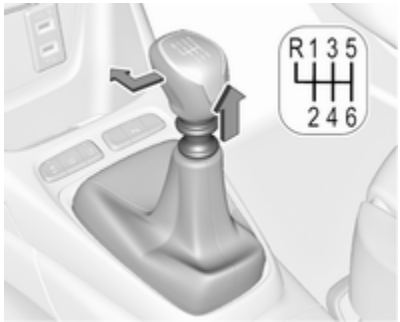


Para engatar a marcha-atrás na caixa de 6 velocidades, carregar no pedal da embraiagem, puxar o anel sob a alavanca seletora e mover a alavanca seletora para a esquerda e para a frente.

Caixa de velocidades manual ⇨ 157.

## Caixa de velocidades automática

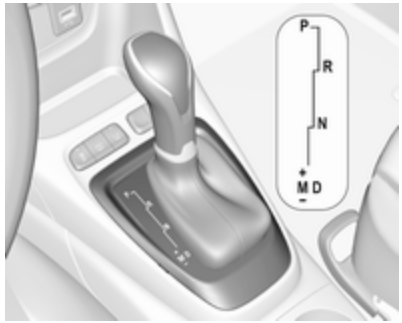


**P** : posição de estacionamento
**R** : marcha-atrás
**N** : modo neutro
**D** : modo automático
**M** : modo manual
**+** : engrenar uma velocidade superior
**–** : engrenar uma velocidade inferior

Caixa de velocidades automática ⇨ 154.

# Arranque

## Antes de iniciar a marcha, verificar

- pressão dos pneus ⇨ 225 e estado ⇨ 261
- nível do óleo de motor e níveis dos fluidos ⇨ 205
- todos os vidros, espelhos retrovisores, luzes exteriores e chapas de matrícula estão limpos, sem neve e sem gelo e a funcionar
- posição adequada dos espelhos retrovisores ⇨ 35, bancos ⇨ 44 e cintos de segurança ⇨ 50
- funcionamento dos travões a baixa velocidade, principalmente se os travões estiverem molhados

## Ligar o motor

### Interruptor da ignição

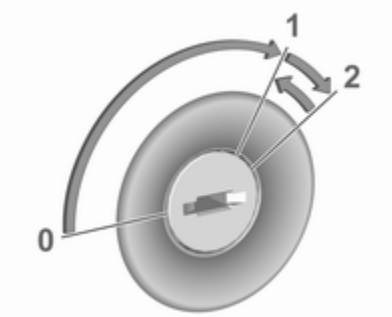


- Rodar a chave para a posição **1**.
- Rode o volante ligeiramente para libertar o bloqueio do volante.
- Caixa de velocidades manual: accionar a embraiagem e o pedal do travão.

  Caixa de velocidades automática: accionar o pedal do travão e mover a alavanca selectora para **P** ou **N**.
- Não accionar o pedal do acelerador.
- Motores a gasóleo: aguardar que a luz de aviso ⌇ de pré--incandescência se apague.
- Rodar a chave para a posição **2** e libertar após o arranque do motor.

Ligar o motor ⇨ 144.

### Botão de accionamento

- Caixa de velocidades manual: accionar a embraiagem e o pedal do travão.
- Caixa de velocidades automática: accionar o pedal do travão e mover a alavanca selectora para **P** ou **N**.
- Não accionar o pedal do acelerador.
- Pressionar o botão **Start/Stop**.
- Soltar o botão depois de iniciar o procedimento.

## Sistema Start/Stop

Se o veículo estiver a circular a baixa velocidade ou parado e forem reunidas determinadas condições, é ativado um Autostop.

Um Autostop é indicado pela luz de aviso Ⓐ.

Caixa de velocidades manual: para ligar novamente o motor, carregar de novo no pedal da embraiagem. O indicador de controlo Ⓐ apaga-se.

Caixa de velocidades automática: para ligar novamente o motor, libertar o pedal do travão. O indicador de controlo Ⓐ apaga-se.

Sistema Start/Stop ⇨ 146.

# Estacionamento

**⚠Aviso**

- Não estacionar o veículo numa superfície facilmente inflamável. A temperatura elevada do sistema de escape pode incendiar a superfície.
- Utilizar sempre o travão de mão. Accionar o travão de mão manual sem premir o botão desengate. Aplicar com a maior firmeza possível em descidas ou subidas. Carregar no pedal do travão simultaneamente para reduzir a força de accionamento.
- Desligar o motor.
- Se o veículo estiver numa superfície nivelada ou inclinação ascendente, engrenar a primeira velocidade ou ajustar a alavanca seletora para a posição **P** antes de remover a chave da ignição ou desligar a ignição nos veículos com botão de acionamento.

  Numa subida, virar as rodas dianteiras para o lado contrário ao do passeio.

  Se o veículo estiver numa inclinação descendente, engrenar a marcha-atrás ou ajustar a alavanca seletora para a posição **P** antes de remover a chave da ignição ou desligar a ignição nos veículos com botão de acionamento. Virar as rodas dianteiras na direcção do passeio.
- Fechar as janelas.
- Remover a chave da ignição do interruptor da ignição ou desligar a ignição nos veículos com botão de acionamento. Rodar o volante até sentir a tranca da direcção engatar.

- Trancar o veículo com 🔒 no radiotelecomando.

Activar o sistema de alarme anti--roubo ⇨ 33.

- As ventoinhas de arrefecimento do motor poderão funcionar depois de se desligar o motor ⇨ 204.

**Atenção**

Depois de conduzir a velocidade de rotação do motor elevada ou com cargas de motor elevadas, deixar o motor trabalhar um pouco com carga reduzida ou deixá-lo em ponto morto durante 30 segundos antes de o desligar, para proteger o turbocompressor.

Chaves, fechaduras ⇨ 21.

Não utilizar o veículo durante um longo período de tempo ⇨ 203.

# Chaves, portas, janelas

**Chaves, fechaduras** ..... **21**
Chaves ..... 21
Radiotelecomando ..... 22
Chave eletrónica ..... 23
Sistema de fecho centralizado . . 25
Trancar automaticamente as portas ..... 29
Dispositivo de segurança para crianças ..... 30
**Portas** ..... **31**
Bagageira ..... 31
**Segurança do veículo** ..... **32**
Proteção antirroubo ..... 32
Sistema de alarme antirroubo . . . 33
Imobilizador eletrónico ..... 35
**Espelhos retrovisores exteriores** ..... **35**
Convexos ..... 35
Ajuste elétrico ..... 35
Espelhos retrovisores rebatíveis ..... 36
Espelhos retrovisores aquecidos ..... 36
**Espelho retrovisor interior** ..... **37**
Função manual de antiencandeamento ..... 37
Função automática de antiencandeamento ..... 37
**Janelas** ..... **37**
Para-brisas ..... 37
Acionamento eletrónico dos vidros ..... 38
Óculo traseiro aquecido ..... 39
Para-brisas aquecido ..... 40
Palas para-sol ..... 41
**Tejadilho** ..... **41**
Teto de abrir ..... 41

# Chaves, fechaduras

## Chaves

| Atenção |
| --- |
| Não prender objetos pesados ou volumosos à chave da ignição. |

### Chaves de substituição

O número da chave está especificado numa etiqueta separável.

O número da chave deve ser referido sempre que se encomendarem chaves de substituição já que é um componente do imobilizador.

Fechaduras ⇨ 242.

Fecho centralizado das portas ⇨ 25.

Ligar o motor ⇨ 144.

Radiotelecomando ⇨ 22.

Chave eletrónica ⇨ 23.

O código numérico do adaptador das porcas de bloqueio da roda é especificado num cartão. Deve ser referido ao encomendar um adaptador de substituição.

Mudança das rodas ⇨ 232.

### Chave com secção retráctil

Premir botão para extrair a chave. Para recolher a chave, premir o botão primeiro.

## Radiotelecomando

Activa o funcionamento das seguintes funções através da utilização dos botões do comando à distância:

- sistema de fecho centralizado ⇨ 25
- sistema de trancagem anti-roubo ⇨ 32
- sistema de alarme anti-roubo ⇨ 33
- destrancagem da porta da bagageira ⇨ 25
- vidros eléctricos ⇨ 38
- rebatimento dos espelhos

O controlo à distância tem um alcance máximo de 100 m, mas também poderá ser muito inferior devido a influências externas. As luzes de emergência confirmam o accionamento.

Manuseie-o com cuidado, proteja-o da humidade e de temperaturas elevadas e evite utilizações desnecessárias.

### Substituir a pilha do radiotelecomando

Substituir a pilha assim que o raio de alcance diminua.

As pilhas não devem ser eliminadas junto com os resíduos domésticos. Devem ser colocadas em pontos de recolha para reciclagem apropriados (i.e. pilhões).

1. Para desengatar a tampa, inserir uma chave de fendas pequena entre a tampa traseira e o controlo à distância.
2. Remover a tampa traseira.
3. Extrair a pilha descarregada da sua localização.
4. Substituir a pilha por outra do mesmo tipo. Prestar atenção à posição de instalação.
5. Prender a cobertura na devida posição.

## Avaria

Se não for possível accionar o sistema de fecho centralizado com o radiotelecomando, isso poderá dever-se a uma das seguintes causas:

- Avaria no comando de rádio.
- A distância é excedida.
- A tensão da bateria é demasiado baixa.
- Utilização frequente e repetida do comando do rádio quando fora do raio de alcance, levando a que seja necessário proceder à ressincronização.
- Sobrecarga do sistema de fecho centralizado devido a accionamento repetido num pequeno espaço de tempo, levando a que a alimentação seja interrompida durante um curto período de tempo.
- Interferência de ondas rádio com maior potência provenientes de outras origens.

Destrancagem manual ⇨ 25.

# Chave eletrónica

Permite uma operação sem chave das seguintes funções:

- sistema de fecho centralizado ⇨ 25
- ligar a ignição e ligar o motor ⇨ 144

A chave electrónica só tem de estar na posse do condutor.

Além disso, a chave electrónica inclui a funcionalidade do radiotelecomando ⇨ 22.

Manuseie-o com cuidado, proteja-o da humidade e de temperaturas elevadas e evite utilizações desnecessárias.

## Substituir a bateria numa chave electrónica

Substituir a bateria assim que o sistema deixe de funcionar correctamente ou quando o raio de alcance diminuir. A necessidade de substituir as pilhas é indicada por uma mensagem no Centro de Informação do Condutor ⇨ 107.

As pilhas não devem ser eliminadas junto com os resíduos domésticos. Devem ser colocadas em pontos de recolha para reciclagem apropriados (i.e. pilhões).

1. Para desengatar a tampa, inserir uma chave de fendas pequena no recorte.
2. Retirar a tampa.
3. Extrair a pilha descarregada da sua localização.
4. Substituir a pilha por outra do mesmo tipo. Prestar atenção à posição de instalação.
5. Prender a cobertura na devida posição.

## Avaria

Se não for possível accionar o fecho centralizado das portas ou não se conseguir pôr o motor a trabalhar, isso pode dever-se a uma das seguintes razões:

- Falha na chave electrónica.
- A chave electrónica está fora do alcance de recepção.
- A tensão da bateria é demasiado baixa.
- Sobrecarga do sistema de fecho centralizado devido a accionamento repetido num pequeno espaço de tempo, levando a que a alimentação seja interrompida durante um curto período de tempo.
- Interferência de ondas rádio com maior potência provenientes de outras origens.

Para rectificar a causa da avaria, mudar a posição da chave electrónica.

Destrancagem manual ⇨ 25.

## Sistema de fecho centralizado

Destranca e tranca portas, bagageira e portinhola do depósito de combustível.

Puxar um manípulo interior para destrancar e abrir a respetiva porta.

**Advertência**
No caso de um acidente em que os airbags ou pré-tensores dos cintos tenham sido accionados, o veículo é automaticamente destrancado.

**Advertência**
Pouco tempo depois de destrancar as portas com o comando, as portas trancam automaticamente se nenhuma porta for aberta.

### Utilização do comando à distância

#### Destrancagem

Premir 🔓.

O modo de destrancagem pode ser definido no menu de personalização do veículo no Visor de informação. É possível seleccionar duas definições:

- Todas as portas, a bagageira e a portinhola do depósito de combustível são destrancadas premindo 🔓 uma vez.
- Apenas a porta do condutor e a portinhola do depósito de combustível são destrancadas premindo 🔓 uma vez. Para destrancar todas as portas, a bagageira e a portinhola do depósito de combustível, premir 🔓 duas vezes.

Selecionar a definição relevante na personalização do veículo.

Personalização do veículo ⇨ 108.

#### Destrancar a porta da bagageira

Premir 🚗 longamente para destrancar apenas a porta da bagageira.

Personalização do veículo ⇨ 108.

Destrancar e abrir a porta traseira ⇨ 31.

#### Trancagem

Fecha portas, bagageira e portinhola do depósito de combustível.

Premir 🔒.

Se uma porta não estiver bem fechada, o sistema de fecho centralizado das portas não funcionará.

### Confirmação

O funcionamento do sistema de fecho centralizado é confirmado pelas luzes de emergência.

## Utilização da chave electrónica

A chave eletrónica deve estar no exterior do veículo, num raio de aproximadamente 1 metro do lado da porta em causa.

### Destrancagem

Passar a mão por trás de um dos manípulos das portas dianteiras para destrancar o veículo ou premir o botão da porta da bagageira.

O modo de destrancagem pode ser definido na personalização do veículo. É possível selecionar três definições:

- Apenas a porta do condutor e a portinhola do depósito de combustível são destrancadas passando a mão por trás do manípulo da porta do condutor.

- Todas as portas, a bagageira e a portinhola do depósito de combustível são destrancadas passando a mão por trás de um dos manípulos das portas dianteiras ou premindo o botão da porta da bagageira.
- Apenas a porta da bagageira é destrancada premindo o botão da porta da bagageira.

Personalização do veículo ⇨ 108

## Trancagem

Pressionar com um dedo ou o polegar um dos manípulos das portas dianteiras (nas respetivas marcas).

Todas as portas, a bagageira e a portinhola do depósito de combustível são trancadas.

O sistema tranca se uma das portas tiver sido aberta e todas as portas estiverem agora fechadas.

Se a porta do condutor não estiver fechada corretamente, a chave eletrónica permanecer no veículo ou a ignição não for desligada, a trancagem não será permitida e ouvir-se-á um sinal sonoro de aviso.

Se houve duas ou mais chaves electrónicas no veículo e a ignição foi ligada uma vez, as portas serão trancadas mesmo que apenas uma chave electrónica seja retirada do veículo.

### Destrancar e abrir a porta traseira

A porta da bagageira pode ser destrancada e aberta empurrando o dispositivo táctil por baixo do friso da porta da bagageira quando a chave eletrónica estiver dentro do alcance. As portas permanecem trancadas, dependendo da configuração na personalização do veículo.

Bagageira ⇨ 31

Personalização do veículo ⇨ 108

### Funcionamento com botões na chave eletrónica

O sistema de fecho centralizado também pode ser acionado com os botões na chave eletrónica.

Premir 🔓 para destrancar a porta do condutor e a portinhola do depósito de combustível ou, então, todas as portas, a portinhola do depósito de combustível e a porta da bagageira.

Premir 🔒 para trancar a porta do condutor e a portinhola do depósito de combustível ou, então, todas as portas, a portinhola do depósito de combustível e a porta da bagageira.

Premir 🚗 longamente para destrancar e abrir apenas a porta da bagageira ou, então, todas as portas, a portinhola do depósito de combustível e a porta da bagageira.

Utilização do comando à distância ⇨ 25.

### Confirmação

O funcionamento do sistema de fecho centralizado é confirmada pelas luzes de emergência.

## Botões de fecho centralizado

Tranca ou destranca todas as portas, a bagageira e a portinhola do depósito de combustível a partir do habitáculo por meio de um interruptor.

Premir 🔒 para trancar. O LED no botão acende-se.

Premir 🔓 novamente para destrancar. O LED no botão apaga-se.

## Funcionamento com a chave no caso de uma avaria do sistema de fecho centralizado

Em caso de avaria, p.ex. a bateria do veículo ou a pilha do controlo à distância / chave eletrónica está descarregada, a porta do condutor pode ser trancada ou destrancada utilizando a chave mecânica.

### Destrancagem manual

Chave eletrónica: pressionar longamente o trinco para extrair a chave completa.

Destrancar manualmente a porta do condutor inserindo e rodando a chave no canhão da fechadura.

As outras portas podem ser abertas puxando o manípulo interior. A bagageira e a portinhola do depósito de combustível possivelmente não são destrancadas.

Ligando a ignição, o sistema de trancagem anti-roubo é desactivado.

### Trancagem manual

Trancar manualmente a porta do condutor inserindo e rodando a chave no canhão da fechadura.

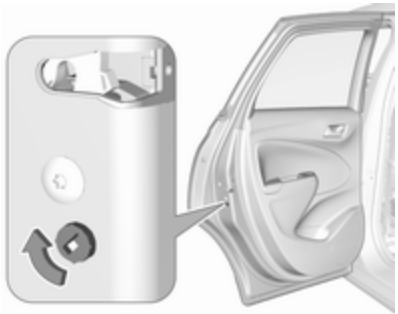

Para trancar as restantes portas, remover primeiro a cobertura preta inserindo a chave e rodar para a direita.

Inserir a chave na reentrância e mover o trinco para o lado.

Remover a chave e fixar a cobertura preta.

A portinhola do depósito de combustível e a porta da bagageira possivelmente não são trancadas.

## Trancar automaticamente as portas

### Fecho automático no fim da deslocação

Este sistema permite a trancagem automática das portas assim que o veículo atinge uma velocidade superior a 10 km/h.

Se uma das portas ou a bagageira estiverem abertas, o fecho centralizado automático não funcionará. Isso é sinalizado através do som de reação das fechaduras, acompanhado da iluminação do símbolo no painel de instrumentos, um aviso sonoro e uma mensagem de alerta.

Pode ativar e desativar esta função de forma permanente. Com a ignição ligada, prima até ser emitido um aviso sonoro e apresentada uma mensagem correspondente.

O estado do sistema permanece na memória ao desligar a ignição.

### Retrancagem automática após destrancagem

Esta funcionalidade tranca automaticamente todas as portas, a bagageira e a portinhola do depósito de combustível breves instantes depois de destrancar com o controlo à distância ou a chave eletrónica, desde que nenhuma porta tenha sido aberta.

## Dispositivo de segurança para crianças

**⚠Aviso**

Utilizar os fechos de segurança para crianças sempre que estejam crianças nos bancos traseiros.

### Dispositivo mecânico de segurança para crianças

Rodar o dispositivo vermelho de segurança para crianças nas portas traseiras para a posição horizontal, com o auxílio de uma chave. A porta não pode ser aberta do interior.

Para desactivar, rodar o dispositivo de segurança para crianças para a posição vertical.

### Dispositivo elétrico de segurança para crianças

Sistema acionado remotamente para impedir a abertura das portas traseiras através dos respetivos comandos interiores e o uso dos vidros traseiros elétricos.

**Ligar**

Premir 🔒. A luz indicadora no botão acende-se, acompanhada de uma mensagem de confirmação. Esta luz avisadora permanece acesa até o dispositivo de segurança para crianças ser desligado.

**Desligar**

Pressionar novamente o botão 🔒. A luz avisadora no botão apaga-se, acompanhada de uma mensagem de confirmação. Esta luz avisadora permanece acesa enquanto o dispositivo de segurança para crianças estiver ligado.

# Portas

## Bagageira

### Porta da bagageira

**Abrir**

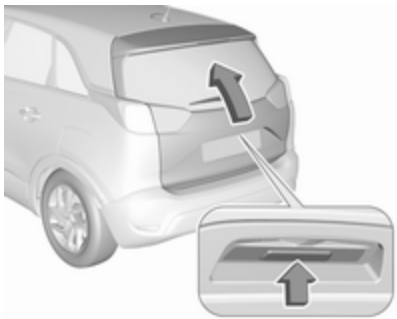

Depois de destrancar, premir o botão da porta da bagageira e abrir a porta da bagageira.

**Fechar**

Utilizar o manípulo interior.

Não premir o interruptor táctil ao fechar, pois isso destrancará novamente a porta da bagageira.

Sistema de fecho centralizado ⇨ 25.

### Dicas gerais para funcionar com a porta da bagageira

| ⚠ Perigo |
| --- |
| Não conduzir com a porta traseira aberta ou mal fechada, por exemplo ao transportar objectos |

volumosos, uma vez que os gases de escape tóxicos, que são invisíveis e inodoros, podem entrar no veículo. Isto pode causar perda de consciência ou até mesmo morte.

**Atenção**

Antes de abrir a porta da bagageira, verificar a existência de obstruções a nível superior, por exemplo, a porta da garagem, para evitar danificar a porta da bagageira. Verifique sempre a área de movimentação acima e por trás da porta traseira.

**Advertência**
A montagem de determinados acessórios pesados na porta da retaguarda pode afectar a capacidade de a porta se manter aberta.

**Advertência**
Com temperaturas exteriores baixas, a porta da bagageira poderá não se abrir completamente sozinha. Neste caso, levantar a porta da bagageira manualmente até à respetiva posição final.

# Segurança do veículo

## Proteção antirroubo

**⚠Aviso**

Não utilizar o sistema se estiverem pessoas no veículo! Não é possível destrancar as portas a partir do interior.

O sistema tranca todas as portas. As portas têm de estar todas fechadas, caso contrário o sistema não pode ser activado.

Destrancar o veículo desactiva o sistema de trancagem anti-roubo mecânico. Tal não é possível com o botão do fecho centralizado.

### Activação

Premir 🔒 duas vezes no radiotelecomando no espaço de 5 s.

## Sistema de alarme antirroubo

O sistema de alarme anti-roubo está associado ao sistema de fecho anti--roubo.

Monitoriza:

- portas, porta da bagageira, capô
- habitáculo incluindo bagageira adjacente
- inclinação do veículo, p. ex. se for elevado
- ignição

### Activação

Todas as portas devem estar fechadas e a chave eletrónica não deve ficar no veículo. Caso contrário, não é possível activar o sistema.

- Radiotelecomando: ativado automaticamente 30 s após a trancagem do veículo premindo 🔒 uma vez.
- Chave eletrónica: ativada automaticamente 30 s após a trancagem do veículo pressionando com um dedo ou o polegar um dos manípulos das portas dianteiras, nas respetivas marcas.

- Radiotelecomando ou chave eletrónica: diretamente premindo 🔒 duas vezes no espaço de 5 s.
- Chave electrónica com trancagem passiva activada: activada brevemente após a trancagem passiva.

**Advertência**
Alterações no interior do veículo tal como a utilização de protecções para os bancos e a abertura de janelas, podem prefudicar o funcionamento da monitorização do habitáculo.

## Activação sem monitorização do habitáculo e inclinação do veículo

Desligar a monitorização do habitáculo e da inclinação do veículo quando são deixados animais no veículo, devido ao grande volume de sinais ultrasónicos ou movimentos que façam disparar o alarme. Desligar também quando o veículo está num transbordador (ferry) ou comboio.

1. Fechar a porta da bagageira, o capot e as janelas.
2. Premir . O LED no botão acende-se durante um período máximo de 10 minutos.
3. Fechar as portas.
4. Activar o sistema de alarme anti--roubo.

Mensagem de estado é visualizada no Centro de Informação do Condutor.

### Indicação

O LED no botão do fecho centralizado pisca se o sistema de alarme antirroubo estiver ativado.

Dirigir-se a uma oficina em caso de avarias.

### Desactivação

Comando à distância via rádio: Destrancar o veículo premindo desactiva o sistema de alarme anti--roubo.

Sistema de chave electrónica: Destrancar o veículo pressionando um dos manípulos das portas dianteiras, nas respetivas marcas, desativa o sistema de alarme antirroubo.

A chave eletrónica deve estar no exterior do veículo, num raio de aproximadamente 1 metro do lado da porta em causa.

O sistema não é desactivado ao destrancar a porta do condutor com a chave ou com o botão do fecho centralizado no habitáculo.

### Alarme

Quando accionado, ouve-se a buzina do alarme e as luzes de aviso de perigo ficam intermitentes simultaneamente. O número e duração dos sinais da emissão de alarme estão estipulados por lei.

O sistema de alarme antirroubo pode ser desativado premindo 🔓, premindo um dos manípulos das portas dianteiras, nas respetivas marcas, com chave eletrónica ou ligando a ignição.

Um alarme accionado, que não tenha sido interrompido pelo condutor, será indicado pelas luzes de emergência. Estas piscarão rapidamente três vezes na próxima vez que o veículo for destrancado com o radiotelecomando. Além disso, é apresentada uma mensagem de aviso no Centro de Informação do Condutor após a ligação da ignição.

Mensagens do veículo ⇨ 107.

Se for necessário desligar a bateria do veículo (por exemplo para trabalhos de manutenção), a sirene do alarme tem de ser desactivada da seguinte maneira: ligar e desligar a ignição, depois desligar a bateria do veículo dentro de 15 segundos.

## Imobilizador eletrónico

O sistema faz parte do interruptor da ignição e verifica se o veículo pode ser ligado com a chave que está a ser usada.

O imobilizador é accionado automaticamente depois de a chave ter sido retirada da ignição.

**Advertência**
As etiquetas de identificação por radiofrequência (RFID) poderão causar interferência com a chave. Não colocá-la perto da chave ao ligar o veículo.

**Advertência**
O imobilizador não tranca as portas. Depois de sair do veículo, deve-se trancar sempre o veículo e activar o sistema de alarme ⇨ 25, ⇨ 33.

# Espelhos retrovisores exteriores

## Convexos

A forma do espelho retrovisor faz com que os objectos pareçam mais pequenos, o que afectará a capacidade de calcular as distâncias.

Aviso de ângulo morto ⇨ 182.

## Ajuste elétrico

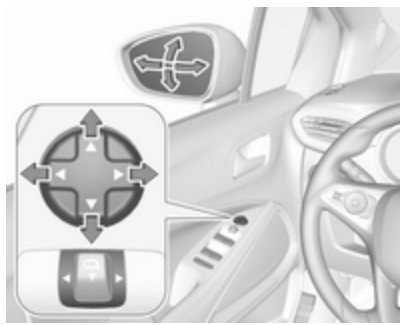

Selecionar o espelho retrovisor exterior relevante empurrando o botão do espelho para a esquerda ou para a direita.

Depois, rodar o comando para regular o espelho retrovisor.

## Espelhos retrovisores rebatíveis

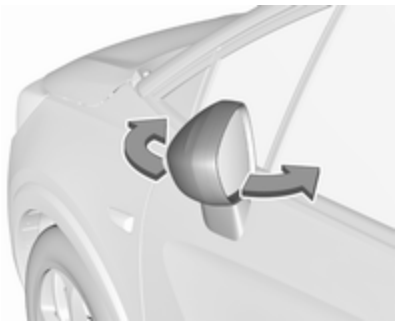

Para segurança de peões, os espelhos retrovisores exteriores serão rebatidos ao sofrerem um embate forte. Reposicionar o espelho retrovisor aplicando uma ligeira pressão na caixa do espelho.

### Articulação eléctrica

Puxar o botão do espelho retrovisor para trás. Ambos os retrovisores exteriores recolherão.

Puxar o botão do espelho retrovisor novamente para trás para reverter ambos os espelhos retrovisores exteriores para as respetivas posições originais.

Se um espelho retrovisor exterior com função elétrica for colocado manualmente na posição de condução, puxar o botão do espelho retrovisor para trás só colocará eletricamente o outro espelho na posição de condução.

## Espelhos retrovisores aquecidos

Premir ⊞ REAR para accionar.

O desembaciamento funciona com o motor a trabalhar e é desligado automaticamente após um curto período de tempo.

Óculo traseiro com desembaciador ⇨ 39.

# Espelho retrovisor interior

## Função manual de antiencandeamento

Para reduzir o encandeamento, ajustar a alavanca na parte inferior da caixa do espelho retrovisor.

## Função automática de antiencandeamento

O encandeamento por veículos que se deslocam atrás é automaticamente reduzido.

# Janelas

## Para-brisas

### Auto-colantes no pára-brisas

Não colocar auto-colantes, tal como auto-colantes das auto-estradas ou semelhantes no pára-brisas, na área do espelho retrovisor interior. Caso contrário a zona de detecção do sensor e a área de visão da câmara no encaixe do espelho retrovisor poderia ficar restringida.

### Substituição do para-brisas

**Atenção**

Se o veículo estiver equipado com um sensor da câmara de visão frontal para os sistemas de apoio ao condutor, é muito importante que qualquer substituição do para-brisas seja realizada precisamente de acordo com as especificações da Opel. Caso contrário, estes sistemas poderão não funcionar corretamente e há

um risco de comportamento inesperado e / ou de apresentação de mensagens destes sistemas.

## Acionamento eletrónico dos vidros

**⚠Aviso**

Cuidado ao accionar os vidros eléctricos. Risco de lesão, principalmente para crianças.

Se estiverem crianças nos bancos traseiros, accione o sistema de segurança para crianças nos vidros eléctricos.

Observar os vidros com atenção ao fechá-los. Assegurar-se de que não fica nada preso nos vidros durante o movimento dos mesmos.

Ligar a ignição para accionamento electrónico dos vidros.

Accionar o interruptor para o vidro respectivo empurrando para abrir e puxando para fechar.

Empurrar ou puxar cuidadosamente até ao primeiro batente: o vidro desloca-se para cima ou para baixo enquanto o interruptor é accionado.

Empurrar ou puxar firmemente para o segundo batente e em seguida soltar: a janela sobe ou desce automaticamente com a função de segurança ativada. Para parar o movimento, accionar o interruptor mais uma vez na mesma direcção.

### Função de segurança

Se o vidro encontrar resistência acima da linha intermédia da janela durante o fecho automático, o movimento de fecho é interrompido imediatamente e aberto de novo.

### Função de segurança de correcção de velocidade

Caso seja difícil fechar o vidro devido a gelo ou outra situação semelhante, ligar a ignição. depois puxar o interruptor até ao primeiro batente e manter. O vidro desloca-se para cima sem a função de segurança activada. Para parar o movimento, soltar o interruptor.

### Sistema de segurança para crianças dos vidros traseiros

Premir ⊠ para desactivar os vidros eléctricos das portas traseiras; o LED acende-se. Para accionar pressionar novamente ⊠.

### Accionar os vidros a partir do exterior do veículo

As janelas podem ser operadas remotamente do lado de fora do veículo.

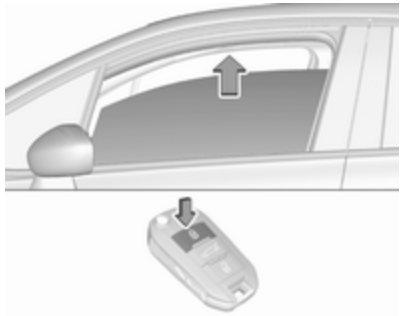

Premir continuamente ⊡ para fechar as janelas.

Solte o botão para parar o movimento do vidro.

Se as janelas estiverem completamente fechadas, as luzes de emergência piscam duas vezes.

### Sobrecarga

Se os vidros forem accionados repetidamente dentro de um espaço de tempo curto, o funcionamento do vidro é desactivado durante algum tempo.

### Inicialização dos vidros eléctricos

Se as janelas não puderem ser fechadas automaticamente (ou seja, depois de desligar a bateria do veículo), é apresentada uma mensagem de aviso no Centro de Informação do Condutor.

Mensagens do veículo ⇨ 107.

Accionar a electrónica dos vidros da seguinte maneira:

1. Fechar as portas.
2. Ligar a ignição.
3. Puxar o interruptor até a janela se fechar e continuar a puxar durante mais 2 segundos.
4. Empurrar o interruptor até a janela se abrir completamente e continuar a empurrar durante mais 2 segundos.
5. Repetir para cada um dos vidros.

## Óculo traseiro aquecido

Acionado premindo REAR juntamente com espelhos retrovisores exteriores aquecidos.

O desembaciamento funciona com o motor a trabalhar e é desligado automaticamente após um curto período de tempo.

Dependendo do sistema de climatização, REAR encontra-se numa posição diferente.

Sistemas de climatização ⇨ 127.

### Veículos com sistema de aquecimento e ventilação ou sistema de ar condicionado

### Veículos com climatização automática eletrónica

## Para-brisas aquecido

Acionado premindo . O LED no botão acende-se.

O desembaciamento funciona com o motor a trabalhar e é desligado automaticamente após um curto período de tempo.

Dependendo do sistema de climatização, encontra-se numa posição diferente.

### Veículos com climatização automática eletrónica

### Veículos com sistema de ar condicionado

## Palas para-sol

As palas pára-sol podem ser colocadas para baixo ou rodadas para o lado para impedir o encadeamento.

As coberturas dos espelhos retrovisores devem estar fechadas durante a condução.

Um suporte para cartões encontra-se na parte de trás da pala pára-sol.

# Tejadilho

## Teto de abrir

Não colar quaisquer autocolantes no tejadilho. Não cobrir o veículo com um encerado.

### Persiana

A persiana é accionada electricamente.

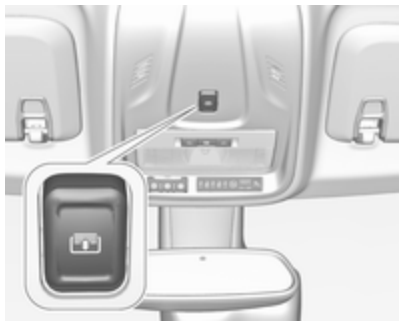

Premir ⊼ levemente até ao primeiro batente na parte traseira: a persiana é aberta enquanto o interruptor é acionado.

Premir ⊼ com firmeza até ao segundo batente na parte traseira e, depois, soltar: a persiana é aberta enquanto o interruptor é acionado.

Premir ⊼ levemente até ao primeiro batente na parte dianteira: a persiana é fechada enquanto o interruptor é acionado.

Premir ⊼ com firmeza até ao segundo batente na parte dianteira e, depois, soltar: a persiana é fechada enquanto o interruptor é acionado.

### Função de segurança

Se a persiana encontrar resistência durante o fecho automático, pára imediatamente e abre de novo.

### Função em standby

Com o interruptor da ignição na posição **1** a persiana fica operacional ⇨ 141.

## Inicialização após uma falha de energia

Após uma falha de energia, pode ser possível realizar apenas uma abertura limitada da persiana. Inicializar o sistema da seguinte maneira:

1. Rodar a chave na ignição para a posição **1**.
2. Se premir duas vezes levemente até ao primeiro batente na parte traseira, a persiana abre ligeiramente.
3. Se premir de imediato duas vezes levemente até ao primeiro batente na parte dianteira, a persiana fecha ligeiramente.

   Depois do passo 3, a persiana fica no modo de inicialização sem a função de segurança.
4. Se premir levemente até ao primeiro batente na parte traseira, a persiana é totalmente aberta.
5. Se premir levemente até ao primeiro batente na parte dianteira, a persiana é totalmente fechada.

Depois deste procedimento a persiana fica inicializada com a função de segurança activada.

Se for premido com firmeza até ao segundo batente durante a inicialização, o procedimento é cancelado.

# Bancos, sistemas de segurança

**Encostos de cabeça** ..... **43**
**Bancos dianteiros** ..... **44**
Posição dos bancos ..... 44
Ajuste dos bancos ..... 45
Apoio de braços ..... 47
Aquecimento ..... 47
**Bancos traseiros** ..... **48**
Apoio de braços ..... 49
**Cintos de segurança** ..... **49**
Cinto de segurança de três pontos ..... 50
**Sistema de airbags** ..... **52**
Sistema do airbag frontal ..... 56
Sistema de airbag lateral ..... 56
Sistema de airbag de cortina ..... 57
Desativação de airbag ..... 58
**Sistemas de segurança para crianças** ..... **59**
Sistemas de retenção para crianças ..... 59
Locais de montagem dos sistemas de segurança para crianças ..... 62

# Encostos de cabeça

## Posição

**⚠Aviso**

Conduzir apenas com o encosto de cabeça na posição correcta.

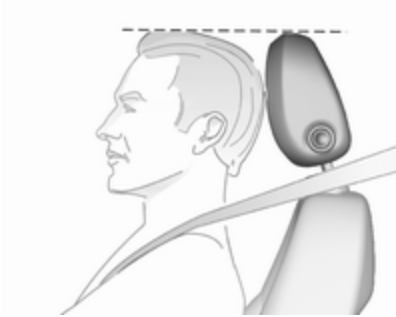

A face superior do encosto de cabeça deverá encontrar-se ao nível superior da cabeça. Se tal não for possível, no caso de passageiros muito altos, colocar o encosto na posição mais alta possível e no caso de passageiros baixos, colocar na posição mais baixa.

## Encostos de cabeça nos bancos dianteiros

### Regulação da altura

Premir o botão de libertação, ajustar a altura, engatar.

## Encostos de cabeça dos bancos traseiros

### Regulação da altura

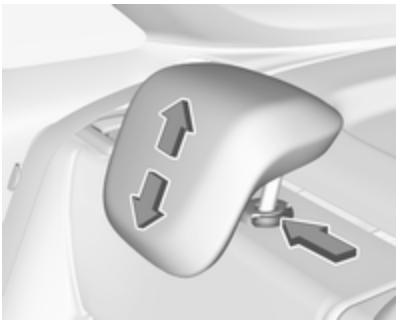

Puxar o encosto de cabeça para cima ou pressionar o trinco para libertar e empurrar o encosto de cabeça para baixo.

# Bancos dianteiros

## Posição dos bancos

**⚠ Aviso**

Conduzir apenas com o banco bem ajustado.

**⚠ Perigo**

Não se sentar a menos de 25 cm do volante, a fim de permitir a ativação segura do airbag.

**⚠ Aviso**

Nunca ajuste os bancos ao conduzir, uma vez que poderão mover-se de forma incontrolável.

- Encoste o traseiro o mais possível ao encosto do banco. Ajustar a distância entre o banco e os pedais de forma que as pernas fiquem ligeiramente em ângulo ao carregar completamente nos pedais. Deslizar o banco dianteiro do passageiro o mais para trás possível.
- Colocar o assento suficientemente alto para ter uma boa visão a toda a volta e para conseguir ver todos os instrumentos. Deve haver pelo menos um palmo entre a cabeça e o chassis do tejadilho. As

pernas devem ficar assentes ligeiramente sobre o banco sem exercerem pressão no banco.

- Sentar-se com os ombros o mais possível encostados para trás. Definir a inclinação do encosto do banco traseiro para que seja possível alcançar facilmente o volante com os braços ligeiramente dobrados. Manter os ombros em contacto com o encosto do banco ao rodar o volante. Não colocar o encosto do banco demasiado para trás. Aconselhamos uma inclinação máxima de aproximadamente 25°.
- Ajustar o banco e o volante de forma que o pulso assente no cimo do volante, enquanto o braço fica completamente estendido e os ombros assentam no encosto do banco.
- Ajustar o volante ⇨ 77.
- Ajustar o encosto de cabeça ⇨ 43.
- Ajustar o apoio das pernas de forma a existir um espaço de cerca de dois dedos entre a extremidade do banco e curva do joelho.
- Ajustar o apoio lombar de modo que suporte a forma natural da coluna vertebral.

## Ajuste dos bancos

Conduzir sempre com os bancos e encostos engatados.

### Ajuste longitudinal

Puxar o manípulo, deslizar o banco, largar o manípulo. Tentar mover o banco para trás e para a frente para garantir que está travado na posição.

### Inclinação do encosto do banco

Rodar roda de ajuste. Não se apoiar no encosto do banco quando se estiver a proceder ao ajuste.

## Altura dos bancos

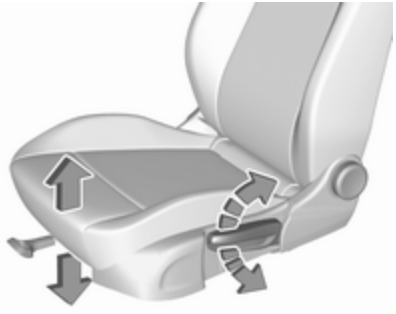

Movimento de bombeio da alavanca

para cima : mais alto
para baixo : mais baixo

## Inclinação dos bancos

Premir o interruptor

banco superior : extremidade dianteira mais alta
assento inferior : extremidade dianteira mais baixa

## Apoio lombar

Ajustar o apoio lombar usando o interruptor de quatro vias para o adaptar às necessidades pessoais.

Deslocar o apoio para cima e para baixo: pressionar interruptor para cima ou para baixo.

Aumentar e diminuir o apoio: pressionar o interruptor para a frente ou para trás.

## Suporte para as pernas ajustável

Puxar a alavanca e deslizar o apoio para as pernas.

## Apoio de braços

O apoio de braços pode ser levantado.

## Aquecimento

Ajustar o aquecimento para a regulação pretendida premindo ⸙ do banco respectivo uma ou mais vezes. O indicador de controlo no botão indica a regulação.

Não se recomenda a utilização prolongada da definição mais elevada para pessoas com pele sensível.

O aquecimento do banco está operacional quando o motor está a trabalhar.

Durante um Autostop, o aquecimento dos assentos também está operacional.

Sistema Start/Stop ⇨ 146.

# Bancos traseiros

## Ajuste longitudinal

Nos veículos com bancos traseiros deslizantes, as duas partes do banco traseiro podem ser deslocadas individualmente para a frente ou para trás.

**⚠Aviso**

Os encostos dos bancos devem estar completamente levantados ou rebatidos para poderem ser encaixados nas calhas de guia.

Conduzir apenas com os bancos encaixados nas calhas de guia.

Encostos rebatíveis ⇨ 67.

**⚠Aviso**

Nunca ajuste os bancos ao conduzir, uma vez que poderão mover-se de forma incontrolável.

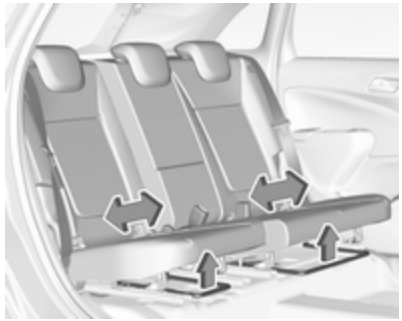

Puxar o manípulo, deslizar o banco, soltar o manípulo e deixar que o banco encaixe.

Os bancos podem ser encaixados em posições intermédias.

## Apoio de braços

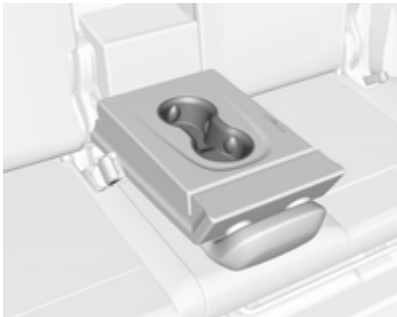

O apoio de braços contém suportes para bebidas.

Apoio de braços rebatível ⇨ 67.

# Cintos de segurança

Os cintos bloqueiam durante acelerações ou desacelerações bruscas do veículo, mantendo os ocupantes na posição sentada. Assim, o risco de ferimento é consideravelmente reduzido.

**⚠Aviso**

Apertar o cinto de segurança antes de cada viagem.

Na eventualidade de um acidente, os ocupantes que não usem cintos de segurança põem em perigo a vida dos restantes ocupantes e a sua própria integridade física.

Os cintos de segurança estão concebidos para serem utilizados apenas por uma pessoa de cada vez.

Sistema de segurança para crianças ⇨ 59.

Periodicamente, verificar todos os componentes do cinto de segurança para ver se funcionam bem, não apresentam danos nem sujidade.

Os componentes danificados devem ser substituídos. Após um acidente, os cintos de segurança e os pré--tensores devem ser substituídos por uma oficina.

**Advertência**
Certificar-se de que os cintos não são danificados por sapatos ou objectos com arestas vivas, nem ficam presos. Evitar sujar os carretos de inércia dos cintos.

### Aviso do cinto de segurança

Cada banco está equipado com um aviso do cinto de segurança, indicado por uma luz de aviso para o respetivo banco na consola do tejadilho ⇨ 95.

### Limitadores de força nos cintos

A pressão sobre o corpo é reduzida por uma libertação gradual do cinto durante uma colisão.

### Pré-tensores dos cintos

Em caso de colisão frontal, traseira ou lateral de uma certa gravidade, os cintos de segurança dianteiros e traseiros são apertados. Os cintos de segurança dianteiros são apertados por dois pré-tensores por banco. Os cintos de segurança traseiros exteriores são apertados por um pré--tensor por banco.

**⚠Aviso**

O manuseamento incorrecto (por exp. desmontagem ou instalação de cintos) pode fazer accionar os pré-tensores dos cintos.

O disparo dos os pré-tensores é indicado pelo acendimento permanente do indicador de controlo ⇨ 95.

Os pré-tensores accionados têm de ser substituídos por uma oficina. Os pré-tensores dos cintos só podem ser accionados uma vez.

**Advertência**
Não colar ou montar acessórios ou outros objectos que possam interferir com o funcionamento dos pré-tensores dos cintos de segurança. Não fazer quaisquer alterações nos componentes dos pré-tensores dos cintos de segurança, uma vez que isto invalida a autorização de utilização do respetivo veículo.

## Cinto de segurança de três pontos

### Apertar

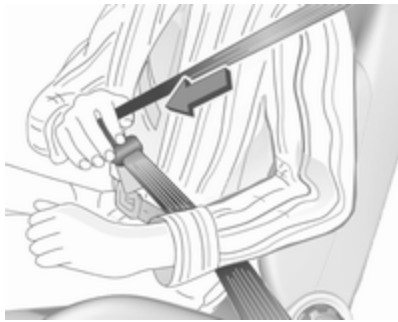

Puxar o cinto do enrolador, colocá-lo na diagonal sobre o corpo, sem torcer e inserir a lingueta no fecho. Apertar a faixa do cinto que passa pelo abdómen regularmente enquanto conduz, puxando a faixa que passa pelo ombro.

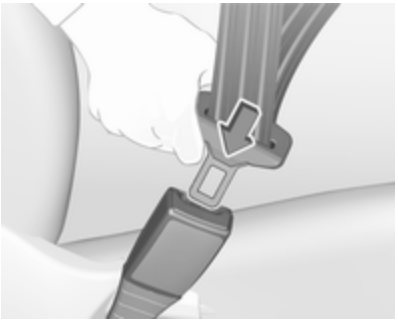

Vestuário largo ou volumoso impede que o cinto fique bem ajustado ao corpo. Não colocar objectos, como por exemplo, malas de mão ou telemóveis, entre o cinto e o corpo.

**⚠Aviso**

O cinto não deve ficar assente sobre objectos rígidos ou frágeis que estejam em bolsos do vestuário.

Aviso do cinto de segurança ⇨ 95.

## Desapertar

Para desapertar o cinto de segurança, pressionar o botão vermelho no fecho do cinto.

## Cinto de segurança do banco central da segunda fila de bancos

O banco central está equipado com um cinto de segurança de três pontos especial.

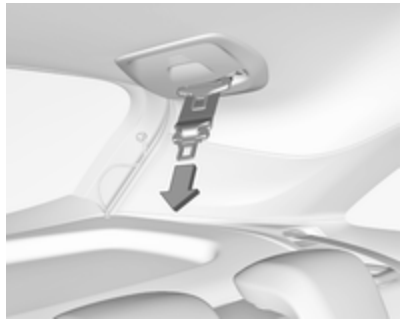

Retirar e puxar as linguetas de fecho junto com o cinto do suporte do cinto no tecto.

Inserir a lingueta de fecho inferior no fecho do lado esquerdo (**1**) no banco central. Encaminhar a lingueta de fecho superior com o cinto sobre a área abdominal e o ombro (sem torcer) e inseri-la no fecho do lado direito (**2**) no banco central.

Para desapertar o cinto de segurança, primeiro pressionar o botão no fecho do lado direito (**2**) e retirar a placa de engate superior. Depois, pressionar o botão no fecho do lado esquerdo (**1**) e retirar a lingueta de fecho inferior. O cinto de segurança enrola automaticamente.

### Utilização do cinto de segurança durante a gravidez

**⚠Aviso**

A faixa que passa pelo abdómen deve ser colocada o mais abaixo possível, por cima da pélvis para evitar pressão sobre o abdómen.

## Sistema de airbags

O sistema de airbag é composto por uma variedade de sistemas individuais, conforme a abrangência do equipamento.

Quando accionados, os airbags são insuflados em milésimas de segundo. São também rapidamente desinsuflados, o que faz com que muitas vezes nem sejam notados durante uma colisão.

**⚠Aviso**

O sistema de airbags dispara de forma explosiva, as reparações devem ser realizadas apenas por pessoal especializado.

**⚠Aviso**

Adicionar acessórios que alteram o quadro, o sistema de para--choques, a altura, a extremidade dianteira ou a chapa lateral do veículo poderá impedir o funcionamento correto do sistema

de airbags. O funcionamento do sistema de airbags também pode ser afetado pela alteração de quaisquer elementos dos bancos dianteiros, cintos de segurança, módulo dos sensores e de diagnóstico dos airbags, volante, painel de instrumentos, juntas de vedações das portas, incluindo os altifalantes, qualquer um dos módulos de airbags, friso do tejadilho ou coluna, sensores dianteiros, sensores de colisão lateral ou fios elétricos do sistema de airbags.

**Advertência**
Os sistemas electrónicos dos airbags e dos pré-tensores dos cintos encontram-se na área da consola central. Não colocar objectos magnéticos nessa área.

Não colar nada nas tampas dos airbags nem tapá-las com outros materiais. Mandar substituir as coberturas danificadas numa oficina.

Cada airbag é accionado uma só vez. Os airbags accionados devem ser substituídos por uma oficina. Além disso, poderá ser necessário mandar substituir o volante, o painel de instrumentos, partes do apainelamento, as borrachas das portas, manípulos e bancos.

Não fazer alterações no sistema de airbags, pois isso invalida a autorização de utilização.

Indicador de controlo do sistema de airbags ⇨ 95.

## Sistemas de retenção para crianças no banco de passageiro dianteiro com sistemas de airbags

Aviso de acordo com ECE R94.02:

**EN:** NEVER use a rearward-facing child restraint on a seat protected by an ACTIVE AIRBAG in front of it; DEATH or SERIOUS INJURY to the CHILD can occur.

**DE:** Nach hinten gerichtete Kindersitze NIEMALS auf einem Sitz verwenden, der durch einen davor befindlichen AKTIVEN AIRBAG geschützt ist, da dies den TOD oder SCHWERE VERLETZUNGEN DES KINDES zur Folge haben kann.

**FR:** NE JAMAIS utiliser un siège d'enfant orienté vers l'arrière sur un siège protégé par un COUSSIN GONFLABLE ACTIF placé devant lui,

sous peine d'infliger des BLESSURES GRAVES, voire MORTELLES à l'ENFANT.

**ES:** NUNCA utilice un sistema de retención infantil orientado hacia atrás en un asiento protegido por un AIRBAG FRONTAL ACTIVO. Peligro de MUERTE o LESIONES GRAVES para el NIÑO.

**RU:** ЗАПРЕЩАЕТСЯ устанавливать детское удерживающее устройство лицом назад на сиденье автомобиля, оборудованном фронтальной подушкой безопасности, если ПОДУШКА НЕ ОТКЛЮЧЕНА! Это может привести к СМЕРТИ или СЕРЬЕЗНЫМ ТРАВМАМ РЕБЕНКА.

**NL:** Gebruik NOOIT een achterwaarts gericht kinderzitje op een stoel met een ACTIEVE AIRBAG ervoor, om DODELIJK of ERNSTIG LETSEL van het KIND te voorkomen.

**DA:** Brug ALDRIG en bagudvendt autostol på et forsæde med AKTIV AIRBAG, BARNET kan komme i LIVSFARE eller komme ALVORLIGT TIL SKADE.

**SV:** Använd ALDRIG en bakåtvänd barnstol på ett säte som skyddas med en framförvarande AKTIV AIRBAG. DÖDSFALL eller ALLVARLIGA SKADOR kan drabba BARNET.

**FI:** ÄLÄ KOSKAAN sijoita taaksepäin suunnattua lasten turvaistuinta istuimelle, jonka edessä on AKTIIVINEN TURVATYYNY, LAPSI VOI KUOLLA tai VAMMAUTUA VAKAVASTI.

**NO:** Bakovervendt barnesikringsutstyr må ALDRI brukes på et sete med AKTIV KOLLISJONSPUTE foran, da det kan føre til at BARNET utsettes for LIVSFARE og fare for ALVORLIGE SKADER.

**PT:** NUNCA use um sistema de retenção para crianças voltado para trás num banco protegido com um AIRBAG ACTIVO na frente do mesmo, poderá ocorrer a PERDA DE VIDA ou FERIMENTOS GRAVES na CRIANÇA.

**IT:** Non usare mai un sistema di sicurezza per bambini rivolto all'indietro su un sedile protetto da AIRBAG ATTIVO di fronte ad esso: pericolo di MORTE o LESIONI GRAVI per il BAMBINO!

**EL:** ΠΟΤΕ μη χρησιμοποιείτε παιδικό κάθισμα ασφαλείας με φορά προς τα πίσω σε κάθισμα που προστατεύεται από μετωπικό ΕΝΕΡΓΟ ΑΕΡΟΣΑΚΟ, διότι το παιδί μπορεί να υποστεί ΘΑΝΑΣΙΜΟ ή ΣΟΒΑΡΟ ΤΡΑΥΜΑΤΙΣΜΟ.

**PL:** NIE WOLNO montować fotelika dziecięcego zwróconego tyłem do kierunku jazdy na fotelu, przed którym znajduje się WŁĄCZONA PODUSZKA POWIETRZNA. Niezastosowanie się do tego zalecenia może być przyczyną ŚMIERCI lub POWAŻNYCH OBRAŻEŃ u DZIECKA.

**TR:** Arkaya bakan bir çocuk emniyet sistemini KESİNLİKLE önünde bir AKTİF HAVA YASTIĞI ile korunmakta olan bir koltukta kullanmayınız. ÇOCUK ÖLEBİLİR veya AĞIR ŞEKİLDE YARALANABİLİR.

**UK:** НІКОЛИ не використовуйте систему безпеки для дітей, що встановлюється обличчям назад,

на сидінні з УВІМКНЕНОЮ ПОДУШКОЮ БЕЗПЕКИ, інакше це може призвести до СМЕРТІ чи СЕРЙОЗНОГО ТРАВМУВАННЯ ДИТИНИ.

HU: SOHA ne használjon hátrafelé néző biztonsági gyerekülést előlről AKTÍV LÉGZSÁKKAL védett ülésen, mert a GYERMEK HALÁLÁT vagy KOMOLY SÉRÜLÉSÉT okozhatja.

HR: NIKADA nemojte koristiti sustav zadržavanja za djecu okrenut prema natrag na sjedalu s AKTIVNIM ZRAČNIM JASTUKOM ispred njega, to bi moglo dovesti do SMRTI ili OZBILJNJIH OZLJEDA za DIJETE.

SL: NIKOLI ne nameščajte otroškega varnostnega sedeža, obrnjenega v nasprotni smeri vožnje, na sedež z AKTIVNO ČELNO ZRAČNO BLAZINO, saj pri tem obstaja nevarnost RESNIH ali SMRTNIH POŠKODB za OTROKA.

SR: NIKADA ne koristiti bezbednosni sistem za decu u kome su deca okrenuta unazad na sedištu sa AKTIVNIM VAZDUŠNIM JASTUKOM ispred sedišta zato što DETE može da NASTRADA ili da se TEŠKO POVREDI.

MK: НИКОГАШ не користете детско седиште свртено наназад на седиште заштитено со АКТИВНО ВОЗДУШНО ПЕРНИЧЕ пред него, затоа што детето може ДА ЗАГИНЕ или да биде ТЕШКО ПОВРЕДЕНО.

BG: НИКОГА не използвайте детска седалка, гледаща назад, върху седалка, която е защитена чрез АКТИВНА ВЪЗДУШНА ВЪЗГЛАВНИЦА пред нея - може да се стигне до СМЪРТ или СЕРИОЗНО НАРАНЯВАНЕ на ДЕТЕТО.

RO: Nu utilizați NICIODATĂ un scaun pentru copil îndreptat spre partea din spate a mașinii pe un scaun protejat de un AIRBAG ACTIV în fața sa; acest lucru poate duce la DECESUL sau VĂTĂMAREA GRAVĂ a COPILULUI.

CS: NIKDY nepoužívejte dětský zádržný systém instalovaný proti směru jízdy na sedadle, které je chráněno před sedadlem AKTIVNÍM AIRBAGEM. Mohlo by dojít k VÁŽNÉMU PORANĚNÍ nebo ÚMRTÍ DÍTĚTE.

SK: NIKDY nepoužívajte detskú sedačku otočenú vzad na sedadle chránenom AKTÍVNYM AIRBAGOM, pretože môže dôjsť k SMRTI alebo VÁŽNYM ZRANENIAM DIEŤAŤA.

LT: JOKIU BŪDU nemontuokite atgal atgręžtos vaiko tvirtinimo sistemos sėdynėje, prieš kurią įrengta AKTYVI ORO PAGALVĖ, nes VAIKAS GALI ŽŪTI arba RIMTAI SUSIŽALOTI.

LV: NEKĀDĀ GADĪJUMĀ neizmantojiet uz aizmuguri vērstu bērnu sēdeklīti sēdvietā, kas tiek aizsargāta ar tās priekšā uzstādītu AKTĪVU DROŠĪBAS SPILVENU, jo pretējā gadījumā BĒRNS var gūt SMAGAS TRAUMAS vai IET BOJĀ.

ET: ÄRGE kasutage tahapoole suunatud lapseturvaistet istmel, mille ees on AKTIIVSE TURVAPADJAGA kaitstud iste, sest see võib põhjustada LAPSE SURMA või TÕSISE VIGASTUSE.

**MT:** QATT tużа trażżin għat-tfal li jħares lejn in-naħa ta' wara fuq sit protett b'AIRBAG ATTIV quddiemu; dan jista' jikkawża l-MEWT jew ĠRIEĦI SERJI lit-TFAL.

**GA:** Ná húsáid srian sábháilteachta linbh cúil RIAMH ar shuíochán a bhfuil mála aeir ag feidhmiú os a chomhair. Tá baol BÁIS nó GORTÚ DONA don PHÁISTE ag baint leis.

Além do aviso exigido pela norma ECE R94.02, por razões de segurança um sistema de retenção para crianças virado para a frente apenas deve ser utilizado de acordo com as instruções e restrições indicadas na tabela ⇨ 62.

A etiqueta do airbag está situada de ambos os lados da pala pára-sol do passageiro dianteiro.

Desactivação de airbag ⇨ 58.

## Sistema do airbag frontal

O sistema de airbags dianteiros é composto por um airbag no volante e um no painel de instrumentos no lado do passageiro dianteiro. Esses airbags podem ser identificados pela palavra **AIRBAG**.

O sistema de airbag dianteiro dispara no caso de impacto frontal de determinada gravidade. A ignição tem de estar ligada.

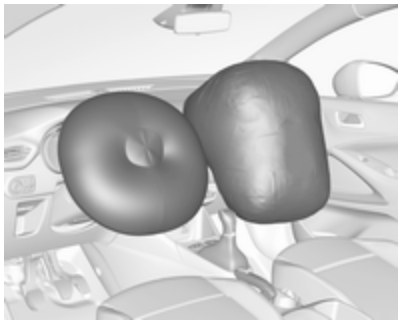

Os airbags cheios amortecem o impacto, reduzindo consideravelmente o risco de ferimentos na parte superior do corpo e cabeça dos passageiros da frente.

**⚠Aviso**

A protecção só é a ideal se o banco estiver na posição correcta.

Posição do banco ⇨ 44.

Manter a área de insuflação do airbag sem obstruções.

Colocar o cinto de segurança correctamente e apertá-lo bem. Só então os airbags estão aptos a disponibilizar protecção.

## Sistema de airbag lateral

O sistema de airbag lateral consiste num airbag em cada encosto dos bancos dianteiros. Esses airbags podem ser identificados pela palavra **AIRBAG**.

O sistema de airbag lateral dispara no caso de impacto lateral de determinada gravidade. A ignição tem de estar ligada.

Os airbags cheios amortecem o impacto, reduzindo consideravelmente o risco de ferimentos na parte superior do corpo e da pélvis, no caso de colisão lateral.

**⚠Aviso**

Manter a área de insuflação do airbag sem obstruções.

**Advertência**
Utilizar apenas capas de bancos aprovadas para o veículo em questão. Ter cuidado para não tapar os airbags.

## Sistema de airbag de cortina

O sistema de airbags de cortina é composto por um airbag montado na estrutura do tejadilho, um de cada lado. Esses airbags podem ser identificados pela palavra **AIRBAG** nos pilares do tejadilho.

O sistema de airbag de cortina dispara no caso de impacto lateral de determinada gravidade. A ignição tem de estar ligada.

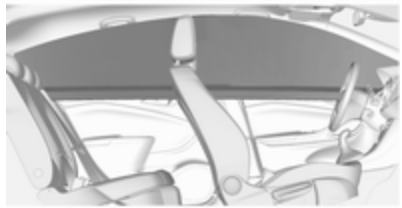

Os airbags cheios amortecem o impacto, reduzindo consideravelmente o risco de ferimentos na cabeça, no caso de impacto lateral.

**⚠Aviso**

Manter a área de insuflação do airbag sem obstruções.

Os ganchos existentes nas pegas da estrutura do tejadilho são apenas adequados para pendurar peças de roupa leves, sem cabides. Não ter itens nessas peças de vestuário.

## Desativação de airbag

O sistema de airbags do passageiro dianteiro deve ser desactivado para o sistema de retenção para crianças no banco do passageiro de acordo com as instruções fornecidas na tabela ⇨ 62. O sistema de airbag lateral e os sistemas de airbag de cortina, os pré-tensores do cinto e todos os sistemas de airbag do condutor permanecerão activos.

O sistema de airbag do passageiro da frente pode ser desativado através de um interruptor acionado por chave no painel de instrumentos, do lado do passageiro.

Utilizar a chave de ignição para seleccionar a posição:

OFF : o airbag do passageiro da frente é desactivado e não se encherá no caso de colisão. A luz de aviso OFF fica acesa continuamente na consola central

**ON** : airbag para passageiro da frente está activo

**⚠ Perigo**

Desactivar o airbag do passageiro apenas em caso de utilização de um sistema de retenção para crianças sujeito às instruções e restrições indicadas na tabela ⇨ 62.

Caso contrário, há o risco de ferimentos fatais para uma pessoa sentada no banco do passageiro dianteiro com o airbag desactivado.

Se a luz de aviso **ON** se acender durante aprox. 60 segundos depois de a ignição ser ligada, o sistema de airbags do passageiro dianteiro disparará em caso de colisão.

Se a luz de aviso **OFF** se acender depois de a ignição ser ligada, o sistema de airbags do passageiro dianteiro está desativado. Permanece acesa enquanto o airbag estiver desativado.

Se ambas as luzes de aviso acenderem simultaneamente, existe uma avaria no sistema. O estado do sistema não é visível, pelo que

ninguém deve ocupar o banco do passageiro da frente. Contactar uma oficina imediatamente.

Consultar uma oficina imediatamente, caso nenhuma das luzes de aviso acenda.

Alterar estado apenas quando o veículo está parado com a ignição desligada.

Estado permanece até à próxima mudança.

Indicador de controlo para desactivação de airbag ⇨ 95.

# Sistemas de segurança para crianças

## Sistemas de retenção para crianças

**⚠ Perigo**

Em caso de utilização de um sistema de retenção para crianças virado pata trás no banco do passageiro dianteiro, o sistema de airbags do passageiro dianteiro deve ser desactivado. Isto aplica-se igualmente a determinados sistemas de retenção para crianças conforme indicados nas tabelas ⇨ 62.

Desactivação de airbag ⇨ 58.

Etiqueta do airbag ⇨ 52.

Recomendamos um sistema de retenção para crianças que esteja concebido especificamente para o veículo. Para mais informações, contactar a oficina.

Quando está a ser utilizado um sistema de segurança para crianças, é favor ter atenção às instruções de montagem e utilização que se seguem, assim como às fornecidas com o sistema de segurança para crianças.

Cumprir sempre a legislação local ou nacional. Em alguns países, é proibido utilizar sistemas de segurança para crianças em alguns bancos.

O sistema de retenção para crianças pode ser apertado com:

- Cinto de segurança de três pontos
- Suportes ISOFIX
- Ponto de fixação do tirante superior

## Cinto de segurança de três pontos

Os sistemas de retenção para crianças podem ser apertados utilizando um cinto de segurança de três pontos. Depois de apertar o sistema de retenção para crianças, é necessário apertar o cinto de segurança ⇨ 62.

## Suportes ISOFIX

Fixar os sistemas de segurança ISOFIX para crianças aprovados para o veículo aos suportes ISOFIX. As posições do sistema de retenção para crianças ISOFIX específicas para o veículo são indicadas na tabela ISOFIX ⇨ 62.

Os suportes ISOFIX são indicados por uma etiqueta no encosto do banco.

Um sistema de retenção para crianças i-size é um sistema de retenção para crianças ISOFIX universal de acordo com o Regulamento N.º 129 das Nações Unidas.

Podem ser utilizados todos os sistemas de retenção para crianças i-size em qualquer banco de veículo adequado para i-size, tabela i-size ⇨ 62.

Deve ser utilizada uma cinta Top--tether ou uma perna de apoio em complemento dos suportes ISOFIX.

Os bancos para crianças i-size e os bancos do veículo com aprovação i-size estão assinalados com o símbolo i-size (ver ilustração).

## Pontos de fixação do tirante superior

Os pontos de fixação do tirante superior estão identificados com o símbolo para cadeirinha de criança.

Além dos suportes ISOFIX, prender a cinta Top-tether aos pontos de fixação Top-tether.

Os sistemas de retenção para crianças ISOFIX com posições de categoria universal estão assinalados na tabela com IUF ⇨ 62.

## Seleccionar o sistema correcto

Os bancos traseiros são os mais práticos para instalar um sistema de segurança para crianças.

A criança deve viajar virada para trás até o mais tarde possível. Assim, garante-se que a espinha dorsal da criança, que ainda é muito frágil, fica sujeita a menos pressão no caso de um acidente.

Os sistemas de retenção para crianças adequados cumprem os regulamentos UN/ECE válidos. Verifique a legislação e regulamentação local quanto ao uso obrigatório de sistemas de retenção para crianças.

Os sistemas de retenção para crianças indicados a seguir são recomendados para as seguintes classes de peso:

- Maxi Cosi Cabriofix para grupo 0, grupo 0+
- Duo Plus para grupo I
- Kidfix XP para grupo II/III
- Graco Junior para grupo III

Certificar-se que o sistema de segurança para crianças que vai ser montado é compatível com o tipo de veículo.

Certificar-se de que o local da montagem do sistema de retenção para crianças no veículo é correcto; consultar as tabelas seguintes.

Só permitir que as crianças entrem ou saiam do veículo pelo lado oposto ao trânsito.

Quando o sistema de segurança para crianças não está a ser utilizado, fixar a cadeirinha com um cinto de segurança ou retirá-la do veículo.

**Advertência**
Não colar nada nos sistemas de segurança para crianças nem tapá--los com outros materiais.

Um sistema de segurança para crianças que tenha sido sujeito a tensão num acidente deve ser substituído.

# Locais de montagem dos sistemas de segurança para crianças

## Opções previstas para a fixação de um sistema de retenção para crianças com cinto de segurança de três pontos

| | No banco do passageiro da frente | | | |
|---|---|---|---|---|
| Classe por peso | airbag activado | airbag desactivado | Nos bancos exteriores traseiros | No banco traseiro central |
| Grupo 0: até 10 kg | X | U/L[1,2] | U/L[3] | X |
| Grupo 0+: até 13 kg | X | U/L[1,2] | U/L[3] | X |
| Grupo I: de 9 a 18 kg | X | U/L[1,2] | U/L[3,4] | X |
| Grupo II: de 15 a 25 kg | U/L[1,2] | X | U/L[3,4] | X |
| Grupo III: de 22 a 36 kg | U/L[1,2] | X | U/L[3,4] | X |

U : adequabilidade universal em conjunto com o cinto de segurança de três pontos

L : próprio para sistemas especiais de retenção para crianças das categorias "veículo específico", "restrito" ou "semi--universal". O sistema de retenção para crianças deve ser aprovado para o tipo de veículo específico (consulte a lista de tipos de veículos do sistema de retenção para crianças)

X : nenhum sistema de retenção para crianças autorizado para este grupo de peso

[1] : deslocar o banco para a frente o necessário e regular a inclinação do encosto do banco o necessário para uma posição vertical, no sentido de garantir que o cinto possa correr para a frente a partir do ponto de fixação superior

[2] : deslocar o ajuste da altura do banco para cima o necessário e regular a inclinação do encosto do banco o necessário para uma posição vertical, no sentido de garantir que o cinto fica bem apertado do lado do fecho

[3] : deslocar o respetivo banco dianteiro, situado à frente do sistema de retenção para crianças, para a frente e o banco traseiro deslizante para trás o necessário

[4] : ajustar o encosto de cabeça respetivo conforme pretendido ou remover, se necessário

## Opções de montagem permitidas para equipar um sistema de retenção para crianças ISOFIX com suportes ISOFIX

| Classe por peso | Classe por altura | Caracterís-tica | No banco do passageiro da frente airbag activado | No banco do passageiro da frente airbag desactivado | Nos bancos exteriores traseiros | No banco traseiro central |
|---|---|---|---|---|---|---|
| Grupo 0: até 10 kg | G | ISO/L2 | X | X | X | X |
| | F | ISO/L1 | X | X | X | X |
| | E | ISO/R1 | X | X | IL[1] | X |
| Grupo 0+: até 13 kg | E | ISO/R1 | X | X | IL[1] | X |
| | D | ISO/R2 | X | X | IL[1] | X |
| | C | ISO/R3 | X | X | IL[1] | X |
| Grupo I: de 9 a 18 kg | D | ISO/R2 | X | X | IL[1,2] | X |
| | C | ISO/R3 | X | X | IL[1,2] | X |
| | B | ISO/F2 | X | X | IL, IUF[1,2] | X |
| | B1 | ISO/F2X | X | X | IL, IUF[1,2] | X |
| | A | ISO/F3 | X | X | IL, IUF[1,2] | X |
| Grupo II: de 15 a 25 kg | | | X | X | IL[1,2] | X |
| Grupo III: de 22 a 36 kg | | | X | X | IL[1,2] | X |

IL : adequado para sistemas de retenção especiais ISOFIX das categorias "veículo específico", "restrito" ou "semiuniversal". O sistema de retenção ISOFIX deve estar aprovado para o tipo de veículo específico (consultar a lista de tipos de veículos do sistema de retenção para crianças)
IUF : adequado para sistemas de retenção para crianças virados para a frente ISOFIX de categoria universal aprovados para utilização nesta classe de peso
X : nenhum sistema de retenção para crianças ISOFIX aprovado nesta classe de peso
[1] : deslocar o respetivo banco dianteiro, situado à frente do sistema de retenção para crianças, para a frente e o banco traseiro deslizante para trás o necessário
[2] : ajustar o encosto de cabeça respetivo conforme pretendido ou remover, se necessário

**Classe por altura e dispositivo de cadeirinha ISOFIX**

A - ISO/F3 : sistema de retenção para crianças virado para a frente para crianças de tamanho máximo na classe de peso dos 9 aos 18 kg
B - ISO/F2 : sistema de retenção para crianças virado para a frente para crianças mais pequenas na classe de peso dos 9 aos 18 kg
B1 - ISO/F2X : sistema de retenção para crianças virado para a frente para crianças mais pequenas na classe de peso dos 9 aos 18 kg
C - ISO/R3 : sistema de retenção para crianças virado para trás para crianças de tamanho máximo na classe de peso até aos 18 kg
D - ISO/R2 : sistema de retenção para crianças virado para trás para crianças mais pequenas na classe de peso até aos 18 kg
E - ISO/R1 : sistema de retenção para crianças virado para trás para crianças pequenas na classe de peso até aos 13 kg
F- ISO/L1 : sistema de retenção para crianças virado para o lado esquerdo (alcofa)
G - ISO/L2 : sistema de retenção para crianças virado para o lado direito (alcofa)

## Opções de montagem permitidas para equipar um sistema de retenção para crianças i-Size com suportes ISOFIX

| | No banco do passageiro da frente | | | |
|---|---|---|---|---|
| | airbag activado | airbag desactivado | Nos bancos exteriores traseiros | No banco traseiro central |
| sistemas de retenção para crianças i-Size | X | X | i - U | X |

i - U : adequado para sistemas de retenção para crianças "universais" i-Size virados para a frente e para trás
X : posição de instalação não adequada para sistemas de retenção para crianças "universais" i-Size

# Arrumação

**Compartimentos de arrumação** ... **66**
Porta-luvas ..... 66
Suporte para bebidas ..... 67
Compartimento de arrumação na consola central ..... 67
**Bagageira** ..... **67**
Cobertura da bagageira ..... 70
Cobertura do piso na bagageira ..... 71
Olhais de fixação ..... 72
Triângulo de pré-sinalização ..... 72
Kit de primeiros socorros ..... 72
**Sistema de bagageira de tejadilho** ..... **73**
Bagageira de tejadilho ..... 73
**Indicações de carregamento** ..... **74**

## Compartimentos de arrumação

**⚠Aviso**

Não arrumar objectos pesados ou objectos afiados nos compartimentos de arrumação. Se isso acontecer, a tampa do compartimento de arrumação pode abrir e os ocupantes do veículo podem ficar feridos devido a os objectos serem projectados no caso de uma travagem a fundo, uma mudança de direcção súbita ou um acidente.

## Porta-luvas

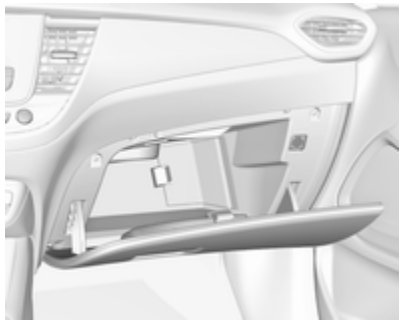

Nalgumas versões, o porta-luvas é ventilado. A ventilação e a temperatura do ar dependem das definições do sistema de climatização. A grelha de ventilação no porta-luvas pode ser fechada ⇨ 137.

Outras versões podem ter um leitor de CD no porta-luvas.

O porta-luvas deve estar fechado durante a condução.

## Suporte para bebidas

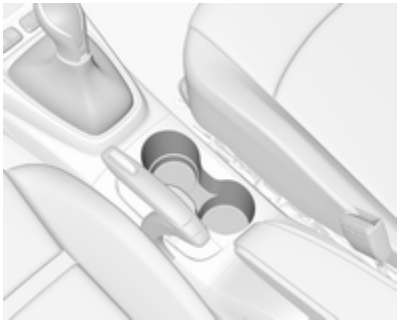

Os suportes para copos encontram-se na consola central.

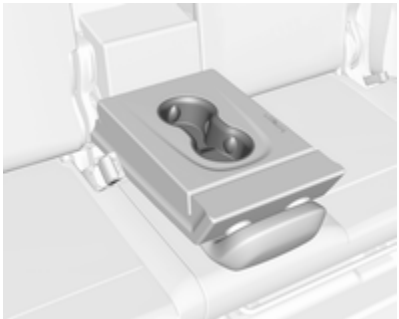

Suportes para bebidas adicionais encontram-se no apoio de braços traseiro. Rebater o apoio de braços.

## Compartimento de arrumação na consola central

O recipiente da arrumação também pode ser utilizado para arrumar outros artigos.

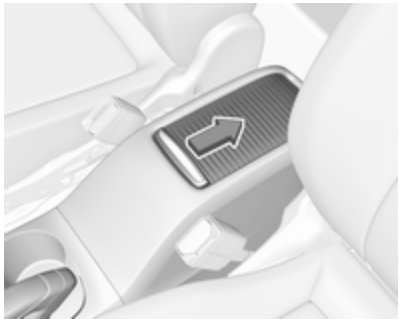

Consoante a versão, o compartimento de arrumação está situado por baixo de uma cobertura.

# Bagageira

Os encostos traseiros do banco estão divididos em duas partes. Ambas podem ser rebatidas.

Antes de rebater os encostos de cabeça dos bancos traseiros, executar o seguinte procedimento, se necessário:

- Retirar a cobertura da bagageira ⇨ 70.
- Manter a patilha premida para empurrar os encostos de cabeça para abaixo ⇨ 43.

## Extensão da bagageira (versão com bancos traseiros fixos)

- Puxar a alavanca de desengate num ou nos dois lados exteriores e rebater os encostos do banco sobre os assentos.

Ao rebater os encostos, inserir os cintos de segurança nos fechos de guia e puxar os cintos de segurança juntamente com os mesmos.

- Para levantar, levantar os encostos e levá-los à posição vertical até ouvir um som de encaixe.

Os encostos estão corretamente encaixados quando a marca vermelha perto da alavanca de desengate deixa de se ver.

**⚠Aviso**

Ao levantar os encostos, certificar-se de que os mesmos estão bem fixos na devida posição antes de iniciar a condução. A incorrecta fixação dos encostos poderá provocar ferimentos ou danos na carga ou no veículo no caso de uma travagem brusca ou colisão.

## Extensão da bagageira (versão com bancos traseiros deslizáveis)

### Sem encostos rebatíveis

Deslocar os dois bancos traseiros para a posição mais à frente ⇨ 48.

### Com encostos rebatíveis

- Deslocar os dois bancos traseiros para a posição mais à retaguarda ⇨ 48.

- Puxar a laçada e rebater o encosto sobre o assento do banco.

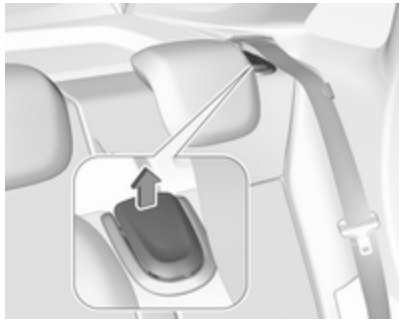

Para rebater o encosto a partir da bagageira, levantar a alavanca de desengate.

**Advertência**

Levantar o apoio de braços antes de rebater a parte relevante do encosto. Caso contrário, esta parte do encosto não pode ser rebatida.

Ao rebater os encostos, inserir os cintos de segurança nos fechos de guia e puxar os cintos de segurança juntamente com os mesmos.

- Para levantar, levantar os encostos e levá-los à posição vertical até ouvir um som de encaixe.

### Rebater o apoio de braços no encosto central traseiro

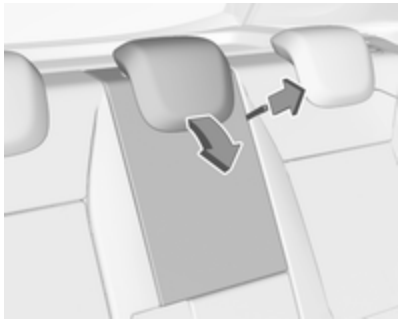

Puxar a laçada para rebater o apoio de braços traseiro.

O apoio de braços também pode ser rebatido a partir da retaguarda puxando a laçada.

Adequado para transportar objectos compridos e estreitos.

Certificar-se de que o apoio de braços encaixa depois de o levantar.

## Cobertura da bagageira

Não colocar quaisquer objectos sobre a tampa.

### Retirar a cobertura

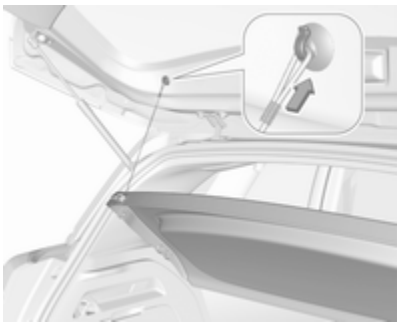

Desengatar as correias de segurança da porta da bagageira.

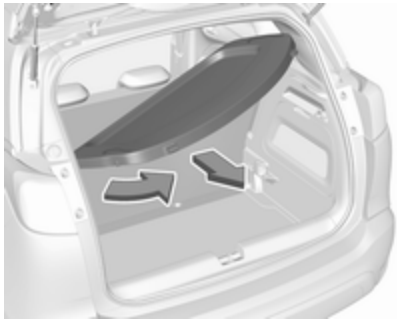

Levantar a cobertura, incliná-la ligeiramente e rodá-la.

Retirar a tampa.

### Arrumação

A cobertura da bagageira pode ser arrumada atrás dos encostos dos bancos traseiros.

Desprender as cintas de retenção e levantar a cobertura para trás até desencaixar. Em seguida, empurrá-la para baixo nas guias atrás dos encostos dos bancos.

### Colocação da cobertura

Encaixar a tampa nas calhas e rebater para baixo. Fixar as cintas de retenção à porta traseira.

## Cobertura do piso na bagageira

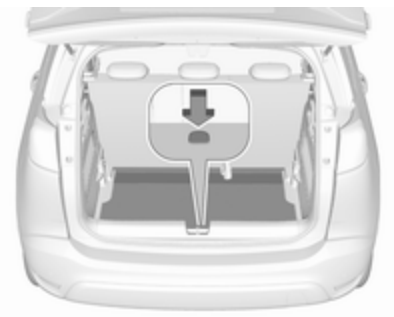

A cobertura do piso traseiro pode ser removida. Levantar a cobertura pela reentrância e remover.

A cobertura também pode ser arrumada atrás dos bancos traseiros.

### Piso de posição dupla

O piso de posição dupla pode ser inserido na bagageira em duas posições:

- a posição inferior sobre a cobertura da cavidade da roda sobresselente
- a posição superior interligada com a pega ao forro do painel traseiro

Para remover, pressionar a pega para desengatar o piso de carga e levantá-lo com a ajuda da pega.

Caso esteja montado na posição superior, o espaço entre o piso de carga e a cavidade da roda sobresselente pode ser utilizado como compartimento de arrumação.

Nesta posição, se os encostos dos bancos traseiros estiverem rebatidos, é criado um compartimento de carga praticamente plano.

Na posição superior, o piso de posição dupla pode suportar uma carga máxima de 100 kg. Na posição inferior, o piso de posição dupla pode suportar a carga máxima admissível.

## Olhais de fixação

Os olhais de fixação estão concebidos para prender itens e evitar que deslizem, p. ex. cintas de fixação ou rede de bagagem.

## Triângulo de pré--sinalização

Arrumar o triângulo de pré--sinalização no espaço na parte traseira da bagageira e fixá-lo com o fecho de velcro.

## Kit de primeiros socorros

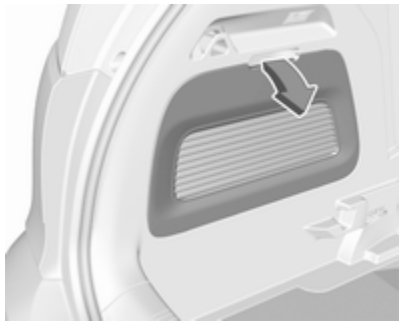

Rebater a cobertura à esquerda da bagageira.

Arrumar o kit de primeiros socorros no compartimento de arrumação.

# Sistema de bagageira de tejadilho

## Bagageira de tejadilho

Por razões de segurança e para evitar danos no tejadilho, recomenda-se a utilização do sistema de barras de tejadilho aprovado para o veículo.

Seguir as instruções de instalação e remover as barras de tejadilho quando não estiverem a ser utilizadas.

### Instalação das barras de tejadilho

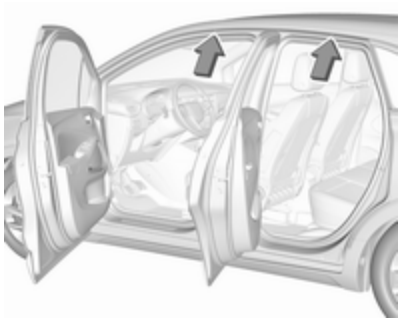

Abrir todas as portas.

Os pontos de montagem encontram-se em cada estrutura das portas na carroçaria do veículo.

Separar a tampa de cada ponto de montagem e fixar as barras de tejadilho com os parafusos juntos.

# Indicações de carregamento

- Os objectos pesados colocados na bagageira devem ser empurrados contra os encostos do banco. Certificar-se de que os encostos estão bem encaixados, ou seja, de maneira que as marcas vermelhas não estejam visíveis na lateral perto da alavanca de desengate ou na laçada. Se se puder empilhar objectos, os objectos mais pesados devem ficar por baixo.
- Prender os objectos com cintas fixadas aos olhais de fixação ⇨ 72.
- Prender objectos soltos na bagageira para evitar que deslizem.
- Ao transportar objectos na bagageira, os encostos dos bancos traseiros não devem estar inclinados para a frente.
- Não deixar que a carga passe para além da extremidade superior dos encostos dos bancos.
- Não colocar quaisquer objectos na tampa da bagageira ou no painel de instrumentos, e não cobrir o sensor que se encontra na parte de cima do painel de instrumentos.
- A carga não deve dificultar o funcionamento dos pedais, do travão de mão e do selector das mudanças nem deve restringir a liberdade de movimentos do condutor. Não colocar no interior objectos que não sejam presos.
- Não conduzir com a bagageira aberta.

**⚠Aviso**

Certificar-se sempre que a carga no veículo está arrumada em segurança. Caso contrário, os objectos podem deslocar-se no interior do veículo e provocar ferimentos pessoais ou danos na carga ou veículo.

- A carga útil é a diferença entre o peso bruto do veículo admissível (ver placa de identificação do veículo ⇨ 250) e a tara CE.

  Para calcular a carga, introduzir os dados para o seu veículo na tabela de pesos no início deste manual.

  A tara CE inclui o peso do condutor (68 kg), bagagem (7 kg) e todos os fluidos (depósito de combustível 90% cheio).

  O equipamento opcional e os acessórios aumentam a tara.
- Conduzir com carga no tejadilho aumenta a sensibilidade do

veículo a ventos cruzados e afecta negativamente a manobrabilidade do veículo por aumentar o centro de gravidade do veículo. Distribuir a carga uniformemente e prendê-la bem com cintas de fixação. Ajustar a pressão dos pneus e a velocidade do veículo em conformidade com as condições de carga. Verificar e apertar as cintas frequentemente.

Não conduzir a mais de 120 km/h.

A carga autorizada no tejadilho é de 60 kg. A carga no tejadilho é o peso combinado das barras de tejadilho e da carga.

# Instrumentos, elementos de manuseamento

**Comandos** ..... **77**
Ajuste do volante ..... 77
Telecomandos no volante ..... 77
Volante aquecido ..... 78
Buzina ..... 78
Limpa-para-brisas e lava-para--brisas ..... 78
Limpa-vidros e lava-vidros do óculo traseiro ..... 80
Temperatura exterior ..... 81
Relógio ..... 81
Tomadas ..... 81
Carregamento indutivo ..... 82
Isqueiro ..... 83
Cinzeiros ..... 84

**Luzes de aviso, indicadores de nível e indicadores** ..... **85**
Conjunto de instrumentos ..... 85
Velocímetro ..... 89
Conta-quilómetros ..... 89
Conta-quilómetros parcial ..... 89
Conta-rotações ..... 90
Indicador do nível de combustível ..... 90
Seletor de combustível ..... 90
Indicador da temperatura do líquido de arrefecimento do motor ..... 92
Indicador do nível do óleo de motor ..... 92
Visor de serviço ..... 93
Luzes de aviso ..... 94
Luzes indicadoras de mudança de direção ..... 94
Aviso do cinto de segurança ..... 95
Airbags e pré-tensores dos cintos ..... 95
Desativação do Airbag ..... 95
Alternador ..... 96
Luz de aviso de avaria ..... 96
Indicação do próximo serviço ..... 96
Parar o motor ..... 96
Verificação do sistema ..... 96
Sistema de travagem e embraiagem ..... 97
Sistema de travagem antibloqueio (ABS) ..... 97
Mudança de velocidades ..... 97
Aviso de desvio de trajetória ..... 97
Controlo eletrónico de estabilidade e sistema de controlo da tração ..... 98
Controlo eletrónico de estabilidade e Sistema de controlo da tração desligado ..... 98
Temperatura do líquido de arrefecimento do motor ..... 98
Pré-incandescência ..... 98
Filtro de partículas diesel ..... 98
AdBlue ..... 99
Sistema de controlo da perda de pressão dos pneus ..... 99
Pressão do óleo de motor ..... 99
Nível de combustível baixo ..... 99
Autostop ..... 100
Luz exterior ..... 100
Luzes de máximos ..... 100
Assistência dos máximos ..... 100
Luzes de médios ..... 100
Faróis de nevoeiro ..... 100
Luzes de nevoeiro traseiras ..... 100
Sensor de chuva ..... 100
Programador de velocidade ..... 100
Aviso de ângulo morto ..... 100
Travagem de Emergência Ativa ..... 100
Limitador de velocidade ..... 101
Porta aberta ..... 101

**Visores** ..... **101**
Centro de Informação do Condutor ..... 101

Visor de informação ..... 103
Mostrador Head-up ..... 105
**Mensagens de falha ..... 107**
Sinais sonoros de aviso ..... 107
Tensão da bateria ..... 108
**Personalização do veículo ..... 108**
**Serviços de telemática ..... 112**
OnStar ..... 112

# Comandos

## Ajuste do volante

Destrancar a alavanca, ajustar o volante, e depois engatar a alavanca e assegurar que fica totalmente trancada.

Ajustar o volante apenas quando o veículo estiver parado e o volante tiver sido destrancado.

## Telecomandos no volante

Alguns sistemas de apoio ao condutor, o sistema de informação e lazer e um telemóvel ligado podem ser controlados através dos comandos no volante.

Sistemas de apoio ao condutor ⇨ 162.

Para mais informações consultar o manual do Sistema de informação e lazer.

## Volante aquecido

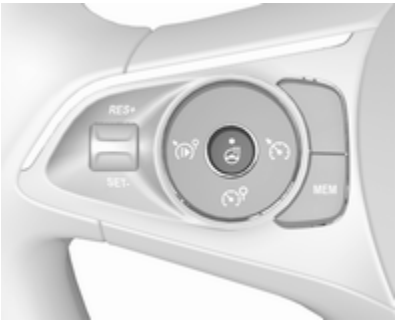


Activar o aquecimento premindo ♨. A activação é indicada pelo LED no botão.

As áreas recomendadas para segurar no volante são aquecidas mais depressa e a uma temperatura superior do que as outras áreas.

O aquecimento está operacional quando o motor está a trabalhar e durante Autostop.

Sistema Start/Stop ⇨ 146.

## Buzina

Premir 📯.

## Limpa-para-brisas e lava-para-brisas

### Limpa-para-brisas com intervalo de passagem ajustável

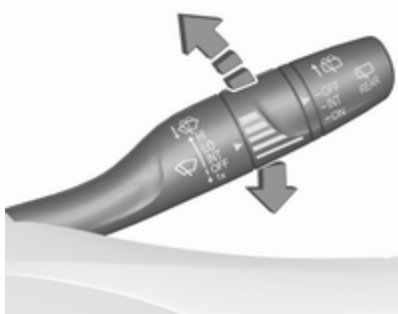


**HI** : rápido
**LO** : lento
**INT** : passagens intermitentes
**OFF** : desligado

Para uma única passagem quando o limpa-para-brisas está desligado, pressionar a alavanca para baixo para a posição **1x**.

Não utilizar se o pára-brisas estiver congelado.

Desligar em estações de lavagem automática.

### Intervalo regulável do limpa pára--brisas

Alavanca do limpa-vidros na posição **INT**.

Rodar a roda de regulação para ajustar a frequência de limpeza.

## Limpa-para-brisas com sensor de chuva

| | | |
|---|---|---|
| **HI** | : | rápido |
| **LO** | : | lento |
| **AUTO** | : | limpeza automática com sensor de chuva |
| **OFF** | : | desligado |

Na posição **AUTO**, o sensor de chuva deteta a quantidade de água no para--brisas e regula automaticamente a frequência do limpa-para-brisas. Se a ignição for desligada, o modo de limpeza automática é desativado. Para ativar o modo de limpeza automática na próxima que a ignição for ligada, pressionar a alavanca para baixo até à posição **OFF** e de volta para **AUTO**.

Para uma única passagem quando o limpa-para-brisas está desligado, pressionar a alavanca para baixo para a posição **1x**.

Não utilizar se o pára-brisas estiver congelado.

Desligar em estações de lavagem automática.

### O sensor de chuva detecta a quantidade de água no pára-brisas e regula automaticamente a frequência das passagens do limpa pára-brisas

Alavanca do limpa-vidros na posição **AUTO**.

Rodar a roda de regulação para ajustar a sensibilidade do sensor de chuva.

Manter o sensor sem pó, sujidade e gelo.

Luz de aviso ⇨ 78.

## Lava pára-brisas

Puxar alavanca. O líquido do limpa--vidros é pulverizado no pára-brisas e o limpa-vidros faz algumas passagens.

Líquido limpa-vidros ⇨ 207.

# Limpa-vidros e lava-vidros do óculo traseiro

## Limpa-vidros traseiro

Rodar a tampa exterior para ativar o limpa-vidros do óculo traseiro:

**OFF** : desligado
**INT** : funcionamento intermitente
**ON** : funcionamento contínuo

Não utilizar se o óculo traseiro estiver congelado.

Desligar em estações de lavagem automática.

O limpa-vidros do óculo traseiro é ligado automaticamente quando o limpa-pára-brisas estiver ligado e se engatar a marcha-atrás.

A ativação ou desativação desta função pode ser alterada no menu Personalização do veículo ⇨ 108.

### Lava-pára-brisas

Empurrar alavanca.

O líquido do limpa-vidros é pulverizado no óculo traseiro e o limpa-vidros faz algumas passagens.

O sistema do lava-vidros do óculo traseiro é desactivado quando o nível do líquido está baixo.

Líquido limpa-vidros ⇨ 207.

## Temperatura exterior

Uma descida de temperatura será indicada de imediato e uma subida de temperatura será comunicada após um curto espaço de tempo.

A ilustração mostra um exemplo.

Se a temperatura exterior descer abaixo dos 3 °C, é apresentada uma mensagem de aviso no Centro de Informação do Condutor.

**⚠Aviso**

Pode já haver gelo na estrada, apesar de o visor indicar alguns graus acima dos 0 °C.

## Relógio

A data e a hora são apresentadas no Visor de Informação ⇨ 103.

Para acertar a data e a hora, ver o manual de Informação e Lazer.

## Tomadas

Existe uma tomada de 12 V na consola central.

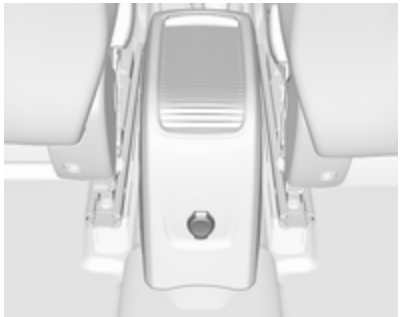

Outra tomada encontra-se na consola entre os bancos dianteiros.

Não exceder o consumo máximo de energia de 120 W.

Com a ignição desligada as tomadas de alimentação são desactivadas. Além disso, a tomada de alimentação é desactivada no caso de uma tensão baixa da bateria do veículo.

Os acessórios eléctricos ligados devem respeitar os requisitos de compatibilidade electromagnética da DIN VDE 40 839.

Não ligar quaisquer equipamentos acessórios de fornecimento de corrente, por exemplo aparelhos de carregamento eléctrico ou baterias.

Não danificar as saídas utilizando fichas incorrectas.

Sistema Start/Stop ⇨ 146.

### Porta de carregamento USB

Uma ou duas entradas USB encontram-se na consola central. Ambas as entradas USB estão preparadas para o carregamento de dispositivos.

Quando estão disponíveis duas entradas USB, a entrada USB superior pode ser utilizada para ligar um telemóvel para a projeção do telemóvel.

**Advertência**
As tomadas têm de ser sempre mantidas limpas e secas.

## Carregamento indutivo

**⚠Aviso**

O carregamento indutivo pode afetar o funcionamento de estimuladores cardíacos implantados ou outros dispositivos médicos. Se aplicável, consultar um médico antes de utilizar o dispositivo de carregamento indutivo.

**⚠Aviso**

Remover quaisquer objetos metálicos do dispositivo de carga antes de carregar um dispositivo móvel, uma vez que estes objetos podem ficar muito quentes.

Para carregar um dispositivo, a ignição deve estar ligada.

LED de estado no dispositivo de carga (ver seta):

- Acende-se a verde:

  - Foi reconhecido um dispositivo móvel com funcionalidade de carregamento indutivo.

- Acende-se a amarelo:

  - Foram detetados objetos metálicos na área de carregamento. Remova os objetos para permitir o carregamento.

  - O dispositivo móvel não foi colocado corretamente.

Os dispositivos móveis compatíveis com PMA ou QI podem ser carregados de forma indutiva.

Uma tampa traseira com uma bobina integrada (por exemplo, Samsung 4 e 5) ou uma capa (por exemplo, alguns modelos iPhone) poderão ser necessárias para carregar um dispositivo móvel.

O dispositivo móvel deve ter menos de 8 cm de largura e 15 cm de comprimento para encaixar no dispositivo de carga.

A tampa de proteção para o dispositivo móvel pode afetar o carregamento indutivo.

Para carregar um dispositivo:

1. Remova todos os objetos do dispositivo de carga.
2. Coloque o dispositivo móvel com o ecrã virado para cima no dispositivo de carga.
3. Garantir que o dispositivo móvel está colocado no canto inferior direito do dispositivo de carregamento.

No caso de o LED amarelo se acender:

1. Remover o dispositivo móvel do dispositivo de carregamento.
2. Rodar o dispositivo móvel 180°.
3. Aguardar 3 segundos depois de o LED se apagar e colocar novamente o dispositivo móvel no dispositivo de carregamento.
4. Garantir que o dispositivo móvel está colocado no canto inferior direito do dispositivo de carregamento.

## Isqueiro

O isqueiro está situado atrás da tampa de arrumação por baixo dos comandos de climatização. Premir a tampa para abrir.

Empurrar o isqueiro para dentro. Desliga-se automaticamente quando a resistência estiver incandescente. Puxar o isqueiro para fora.

## Cinzeiros

| Atenção |
| --- |
| A utilizar apenas para cinza e não para lixos combustíveis. |

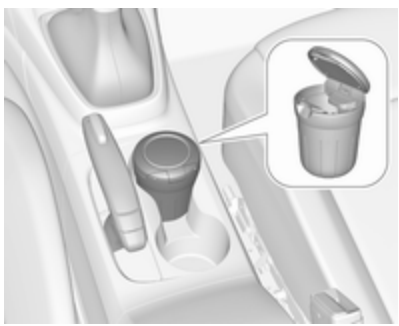

É possível colocar um cinzeiro portátil no suporte para bebidas.

# Luzes de aviso, indicadores de nível e indicadores

## Conjunto de instrumentos

Consoante a versão, estão disponíveis dois conjuntos de instrumentos:

## Conjunto de instrumentos do nível inferior

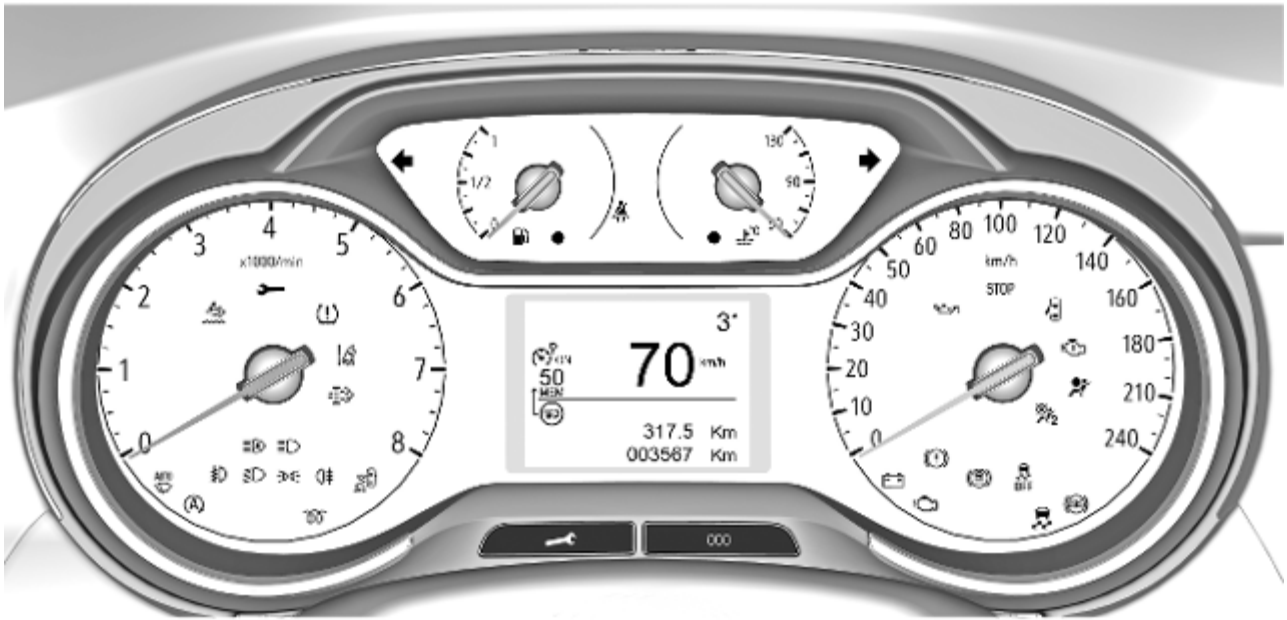

## Conjunto de instrumentos do nível médio

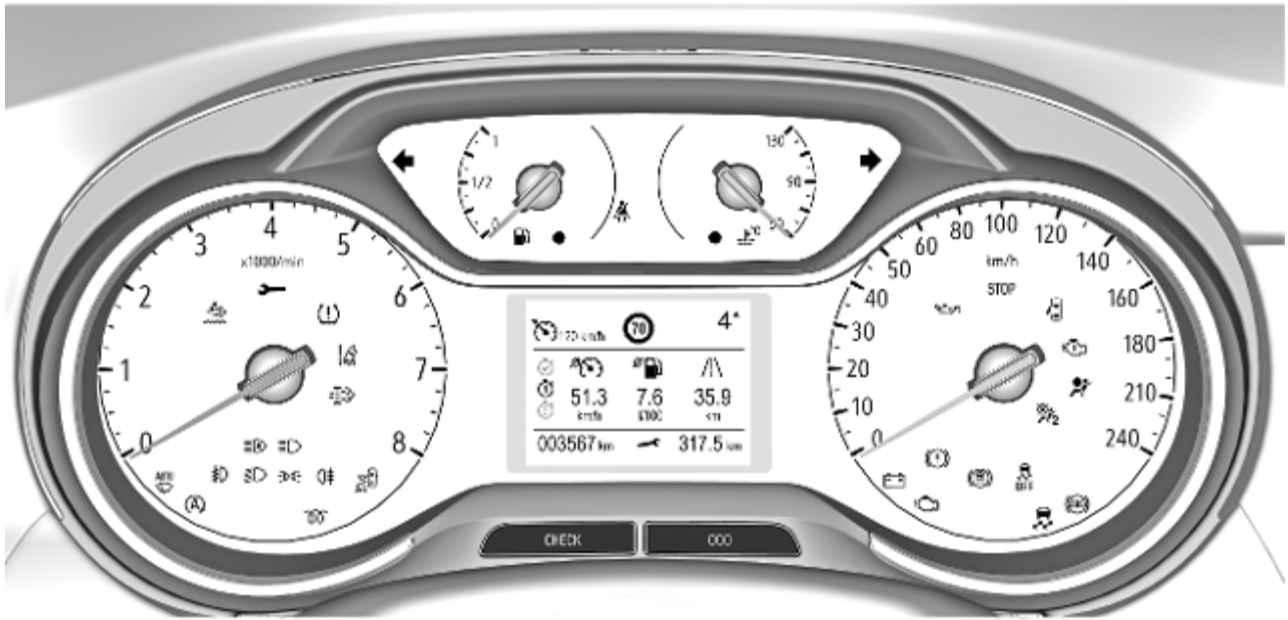

## Aspectos gerais

Luzes de mudança de direção ⇨ 94

Aviso do cinto de segurança ⇨ 95

Airbag e pré-tensores dos cintos ⇨ 95

Desactivação de airbag ⇨ 95

Sistema de carga ⇨ 96

Luz indicadora de avaria ⇨ 96

Indicação do próximo serviço ⇨ 96

PARAR Parar o motor ⇨ 96

Verificação do sistema ⇨ 96

Sistema de travões e embraiagem ⇨ 97

Sistema de travões antibloqueio (ABS) ⇨ 97

Mudança de velocidades ⇨ 97

Aviso de desvio de trajectória ⇨ 97

Controlo eletrónico de estabilidade e Sistema de Controlo da Tração ⇨ 98

Controlo eletrónico de estabilidade e Sistema de Controlo da Tração desligado ⇨ 98

Pré-incandescência ⇨ 98

Filtro de partículas diesel ⇨ 98

AdBlue ⇨ 99

Sistema de controlo da perda de pressão dos pneus ⇨ 99

Pressão do óleo do motor ⇨ 99

Monitor do nível do óleo de motor ⇨ 92

Nível de combustível baixo ⇨ 99

Temperatura elevada do líquido de arrefecimento do motor ⇨ 98

Autostop ⇨ 100

Luz exterior ⇨ 100

Luzes de médios ⇨ 100

Luzes de máximos ⇨ 100

Assistência dos máximos ⇨ 100

Faróis de nevoeiro ⇨ 100

Luz de nevoeiro traseira ⇨ 100

Sensor de chuva ⇨ 100

Aviso de ângulo morto ⇨ 182

Comando da velocidade de cruzeiro ⇨ 100

Limitador de velocidade ⇨ 101

Travagem de Emergência Ativa ⇨ 100

Porta aberta ⇨ 101

## Velocímetro

Indica a velocidade do veículo.

## Conta-quilómetros

A distância registada total é apresentada em quilómetros.

## Conta-quilómetros parcial

A distância registada desde a última reposição é apresentada no Centro de Informação do Condutor.

O conta-quilómetros parcial conta até 9 999 km e, depois, reinicia no 0.

Premir **000** durante 2 segundos para repor o conta-quilómetros parcial.

Podem ser selecionadas duas páginas do conta-quilómetros parcial no menu Informação do percurso/ combustível para diferentes percursos ⇨ 101.

## Conta-rotações

Apresenta a velocidade do motor.

Conduzir de forma que as rotações do motor sejam sempre as mais baixas possível.

| Atenção |
| --- |
| Se o ponteiro estiver na zona vermelha de perigo é porque se excedeu as rotações máximas permitidas do motor. Motor em risco. |

## Indicador do nível de combustível

Mostra o nível de combustível no depósito.

O indicador de controlo ● acende-se se o nível de combustível no depósito estiver muito baixo.

Nunca deixar o depósito de combustível ficar totalmente vazio.

Consoante a quantidade de combustível ainda existente no depósito, a quantidade necessária para atestar o veículo poderá ser inferior à capacidade especificada do depósito de combustível.

## Seletor de combustível

### Funcionamento a gás liquefeito, GPL

Premir **LPG** alterna entre o funcionamento a gasolina e a gás liquefeito logo que os parâmetros necessários (temperatura do líquido de arrefecimento, temperatura do gás e velocidade mínima do motor) tenham sido atingidos. Os requisitos são atingidos ao fim de aproximadamente 60 segundos (consoante a temperatura exterior) e a primeira vez em que o acelerador é pressionado com mais intensidade. O

estado do LED mostra o modo de funcionamento atual quando o motor está ligado.

| | | |
|---|---|---|
| LED apagado | : | funcionamento a gasolina |
| LED pisca | : | verificar as condições para a transição de combustível para o funcionamento a gás líquido. Acende-se no caso de estarem reunidas as condições. |
| LED aceso | : | funcionamento a gás |
| O LED pisca rapidamente | : | o depósito de gás líquido está vazio ou ocorreu uma falha no sistema de gás líquido. É apresentada uma mensagem no Centro de Informação do Condutor. O veículo está no modo de funcionamento a gasolina. |

O modo de combustível selecionado é guardado e reativado no ciclo de ignição seguinte se as condições o permitirem.

Assim que o depósito de gás liquefeito fica vazio, é apresentada uma mensagem de aviso no Centro de Informação do Condutor e o LED no botão pisca rapidamente. O funcionamento a gasolina é acionado automaticamente.

Ao mudar automaticamente de funcionamento a gasolina ou gás, poderá ser percebido um ligeiro atraso da potência de tração do motor.

Se o depósito de gasolina está vazio, o motor não arranca.

A cada seis meses, esvaziar o depósito de gasolina até o indicador de controlo ⛽ acender, fazendo um novo reabastecimento. Isto ajuda a manter a qualidade do combustível e o sistema operacional para o funcionamento a gasolina.

Atestar o depósito frequentemente para impedir a corrosão do depósito.

**Avarias e soluções**

Se não for possível passar ao modo de gás, verificar o seguinte:

- Existe quantidade suficiente de gás liquefeito?
- Existe gasolina suficiente para o arranque?

Devido a temperaturas extremas em combinação com a composição do gás, pode demorar um pouco mais até que o sistema comute entre o modo de gasolina e o modo de gás.

Em situações extremas, o sistema pode também regressar ao modo de gasolina se os requisitos mínimos não estiverem preenchidos. Se as condições permitirem, poderá ser possível retomar manualmente o funcionamento a gás líquido.

Dirigir-se a uma oficina em caso de todas as outras avarias.

**Atenção**

Reparações e regulações apenas podem ser feitas por especialistas certificados de modo a manter a segurança e a garantia do sistema GPL.

O gás liquefeito tem um cheiro especial (odorizado) de modo a que quaisquer fugas possam ser detectadas facilmente.

**⚠Aviso**

Se cheirar a gás no interior do veículo ou na proximidade imediata deste, comute imediatamente para o modo de gasolina. Não fumar. Sem chamas vivas ou fontes de ignição.

Se o cheiro a gás persistir, não arrancar com o motor. Reparar a avaria numa oficina.

Quando utilizar parques de estacionamento subterrâneos, seguir as instruções de utilização do parque e a legislação em vigor.

**Advertência**
Em caso de acidente, desligar a ignição.

Combustível para funcionamento a gás liquefeito ⇨ 192.

## Indicador da temperatura do líquido de arrefecimento do motor

Apresenta a temperatura do líquido de arrefecimento.

50 : temperatura de funcionamento do motor ainda não foi atingida
90 : temperatura normal de funcionamento
130 : temperatura demasiado elevada

A luz de aviso ● acende-se se a temperatura do líquido de arrefecimento do motor for demasiado elevada.

**Atenção**

Se a temperatura do líquido de arrefecimento estiver demasiado alta, parar o veículo, desligar o motor. Perigo para o motor. Verificar o nível do líquido de arrefecimento.

## Indicador do nível do óleo de motor

O estado do nível do óleo de motor é apresentado no Centro de Informação do Condutor durante

alguns segundos após a informação sobre a assistência depois de ligar a ignição.

O estado adequado do nível de óleo é indicado pela mensagem **Nível de óleo correto**.

Se o nível de óleo for baixo, pisca e é apresentada a indicação **Nível de óleo incorreto**, acompanhada pelo indicador . Confirmar o nível de óleo utilizando a vareta do óleo e atestar o óleo de motor, respetivamente.

Óleo de motor ⇨ 205.

A falha de medição é indicada pela mensagem **Medição do nível de óleo inválida**. Verificar o nível de óleo manualmente utilizando a vareta do óleo.

## Visor de serviço

O sistema de serviço informa quando deve ser mudado o óleo do motor e filtro ou quando é necessária uma revisão do veículo. Com base nas condições de condução, o intervalo a que o óleo do motor e filtro devem ser mudados pode variar consideravelmente.

Informação de Serviço ⇨ 246.

Uma revisão programada necessária é indicada no Centro de Informação do Condutor durante 7 segundos depois de ligar a ignição.

Se não for necessária uma revisão nos próximos 3000 km ou mais não surge nenhuma informação de serviço no visor.

Se for necessária uma revisão nos próximos 3 000 km, a distância ou a duração restante é indicada durante vários segundos. Em simultâneo, o símbolo acende-se continuamente como lembrete.

Se faltarem menos de 1 000 km para uma revisão, pisca e em seguida fica acesa continuamente. A distância ou a duração restante são indicadas durante vários segundos.

Uma revisão programada vencida é indicada por uma mensagem no Centro de Informação do Condutor, sendo também apresentada a distância vencida. pisca e, depois, acende-se continuamente até ser realizada a revisão.

### Reposição do intervalo entre revisões

Após cada serviço, o indicador de serviço deve ser reposto para garantir um funcionamento correto. Recomenda-se o recurso a uma oficina.

Se a revisão for executada pelo proprietário, proceder do seguinte modo:

- desligar a ignição
- premir e manter premido o botão 🔧 ou **CHECK**
- ligar a ignição; a indicação da distância inicia a contagem decrescente
- quando o visor indicar **=0**, libertar o botão. O símbolo 🔧 desaparece

### Obtenção de informação de serviço

Para obter o estado da informação de serviço em qualquer momento, premir o botão 🔧 ou **CHECK**. A informação de serviço é apresentada durante alguns segundos.

Informação de Serviço ⇨ 246.

## Luzes de aviso

Os indicadores de controlo descritos não fazem parte de todos os veículos. A descrição aplica-se a todas as versões de instrumentos. Conforme o equipamento, a posição das luzes de aviso pode variar. Quando se liga a ignição, a maior parte dos indicadores de controlo acendem-se por breves instantes para efeitos de teste de funcionalidade.

As cores dos indicadores de controlo têm o seguinte significado:

| | | |
|---|---|---|
| vermelho | : | perigo, aviso importante |
| amarelo | : | aviso, informação, avaria |
| verde | : | confirmação de activação |
| azul | : | confirmação de activação |
| branco | : | confirmação de activação |

Consultar todas as luzes de aviso nos diferentes conjuntos de instrumentos ⇨ 85.

## Luzes indicadoras de mudança de direção

⇦⇨ acende-se ou pisca a verde.

### Acende brevemente

As luzes de presença estão acesas.

### Pisca

Uma luz de mudança de direção ou as luzes de emergência estão ativadas.

Intermitência rápida: falha de uma luz de mudança de direção ou do fusível associado, falha de uma luz de mudança de direção no reboque.

Substituição de lâmpada ⇨ 210, Fusíveis ⇨ 218.

Luzes de mudança de direção ⇨ 122.

# Aviso do cinto de segurança

## Aviso do cinto de segurança em todos os bancos

acende-se ou pisca na cor vermelha no conjunto de instrumentos juntamente com a indicação na consola do tejadilho relativamente a cada cinto de segurança.

- Quando a ignição é ligada, no conjunto de instrumentos e o símbolo do respetivo banco na consola do tejadilho acendem-se, se o cinto de segurança de um dos bancos ocupados não tiver sido colocado.
- Após o arranque, no conjunto de instrumentos e o símbolo do respetivo banco na consola do tejadilho piscam durante um determinado tempo em simultâneo com um sinal sonoro. Após um determinado tempo de condução, acende-se constantemente até o cinto de segurança do respetivo banco ter sido colocado ou se um dos passageiros tiver desapertado o cinto de segurança.

# Airbags e pré-tensores dos cintos

acende-se a vermelho.

Quando se liga a ignição, a luz de aviso acende-se durante cerca de 4 segundos. Caso não se acenda ou não se apague ao fim de 4 segundos ou se acenda durante a condução, é sinal de avaria no sistema de airbag. Recorrer a uma oficina. Os airbags e pré-tensores dos cintos podem não se accionar no caso de acidente.

O accionamento dos pré-tensores ou dos airbags é indicado pelo acendimento contínuo de .

| ⚠Aviso |
|---|
| Reparar a avaria imediatamente numa oficina. |

Pré-tensores dos cintos ⇨ 49.

Sistema de airbags ⇨ 52.

# Desativação do Airbag

ON acende-se a amarelo.

O airbag do passageiro da frente está activado.

OFF acende-se a amarelo.

O airbag do passageiro da frente está desactivado.

Desactivação de airbag ⇨ 58.

## Alternador

acende-se a vermelho.

Acende-se quando se liga a ignição e apaga-se pouco depois de o motor entrar em funcionamento.

### Acende-se quando o motor está a trabalhar

Parar, desligar o motor. A bateria do veículo não está a carregar. O arrefecimento do motor pode ser interrompido. A unidade de assistência dos travões pode deixar de ser eficaz. Recorrer a uma oficina.

## Luz de aviso de avaria

acende-se ou pisca a amarelo.

Acende-se quando se liga a ignição e apaga-se pouco depois de o motor entrar em funcionamento.

### Acende-se quando o motor está a trabalhar

Avaria no sistema de controlo de emissões. Os limites de emissões permitidos poderão ser excedidos.

Recorrer imediatamente a uma oficina.

### Pisca quando o motor está a trabalhar

O sistema de gestão do motor tem uma avaria que pode dar origem a danos no catalisador. Reduzir a aceleração até a luz deixar de piscar. Recorrer imediatamente a uma oficina.

## Indicação do próximo serviço

acende-se a amarelo.

Acende momentaneamente quando a ignição é ligada.

Poderá acender-se juntamente com outras luzes de aviso e ser acompanhada da mensagem correspondente no Centro de Informação do Condutor.

Recorrer imediatamente a uma oficina.

## Parar o motor

STOP acende-se a vermelho.

Acende momentaneamente quando a ignição é ligada.

Acende-se juntamente com outras luzes de aviso, sendo acompanhada de um sinal sonoro de aviso e de uma mensagem correspondente no Centro de Informação do Condutor.

Parar o motor imediatamente e procurar a assistência de uma oficina.

## Verificação do sistema

acende-se a amarelo ou vermelho.

### Acende-se a amarelo

Foi detetada uma avaria ligeira no motor.

### Acende-se a vermelho

Foi detetada uma avaria grave no motor.

Parar o motor o mais rápido possível e procurar assistência numa oficina.

## Sistema de travagem e embraiagem

(!) acende-se a vermelho.

O nível do fluido do travão e da embraiagem está demasiado baixo, quando o travão de mão não é aplicado ⇨ 207.

| ⚠ Aviso |
| --- |
| Parar. Não prosseguir viagem. Consultar uma oficina. |

Acende-se quando o travão de mão é aplicado e a ignição ligada ⇨ 159.

## Sistema de travagem antibloqueio (ABS)

(ABS) acende-se a amarelo.

Acende-se durante alguns segundos depois de ligar a ignição. O sistema está pronto a funcionar quando a luz de aviso se apagar.

Se a luz de aviso não se apagar após alguns segundos, ou se se acender durante a condução, existe uma avaria no ABS. O sistema de travões mantém-se operacional mas sem ABS.

Sistema de travagem anti-bloqueio ⇨ 159.

## Mudança de velocidades

É indicado ▲ com o número de uma velocidade superior quando se recomenda engrenar numa velocidade superior por motivos de economia de combustível.

## Aviso de desvio de trajetória

pisca a amarelo quando o sistema identifica uma mudança involuntária de via de trânsito.

Aviso de desvio de trajectória ⇨ 188.

## Controlo eletrónico de estabilidade e sistema de controlo da tração

acende-se ou pisca a amarelo.

### Acende

Há uma avaria no sistema. É possível continuar a conduzir. A estabilidade da condução pode, no entanto, deteriorar-se consoante as condições da superfície da estrada.

Reparar a avaria numa oficina.

### Pisca

O sistema está engrenado activamente. A potência do motor pode diminuir e o veículo pode ser travado um pouco automaticamente.

Controlo eletrónico de estabilidade e Sistema de Controlo da tração ⇨ 160.

## Controlo eletrónico de estabilidade e Sistema de controlo da tração desligado

acende-se a amarelo.

Os sistemas são desativados.

## Temperatura do líquido de arrefecimento do motor

● acende-se a vermelho.

### Acende-se quando o motor está a trabalhar

Parar, desligar o motor.

| Atenção |
| --- |
| Temperatura do líquido de arrefecimento demasiado elevada. |

Verificar imediatamente o nível do líquido de arrefecimento ⇨ 206.

Se existir líquido de arrefecimento suficiente, consultar uma oficina.

## Pré-incandescência

acende-se a amarelo.

O pré-aquecimento do motor diesel é ativado. Só é activado quando a temperatura exterior for baixa. Ligar o motor quando a luz de aviso se apagar.

## Filtro de partículas diesel

pisca ou acende-se a amarelo.

O filtro de partículas diesel necessita de ser limpo.

Continuar a condução até a luz de aviso se apagar.

### Acende-se temporariamente

Início da saturação do filtro de partículas. Iniciar o processo de limpeza o mais rápido possível conduzindo o veículo a uma velocidade mínima de 60 km/h.

### Acende-se continuamente

Indicação de um nível baixo de aditivo. Recorrer a uma oficina.

Filtro de partículas diesel ⇨ 150.

## AdBlue

pisca ou acende-se a amarelo.

### Acende-se a amarelo

A autonomia restante está compreendida entre 600 km e 2 400 km.

Mandar atestar AdBlue® o mais rápido possível numa oficina qualificada. É possível adicionar até 10 l de AdBlue® ao respetivo depósito.

### Intermitente em amarelo

A autonomia restante situa-se entre 0 e 600 km.

Atestar AdBlue® o mais rápido possível numa oficina qualificada, no sentido de evitar uma avaria. É possível adicionar até 10 l de AdBlue® ao respetivo depósito.

## Sistema de controlo da perda de pressão dos pneus

acende-se ou pisca a amarelo.

### Acende

Perda de pressão dos pneus numa ou mais rodas. Parar imediatamente e verificar a pressão dos pneus.

### Pisca

Avaria no sistema. Consultar uma oficina.

## Pressão do óleo de motor

acende-se a vermelho.

Acende-se quando se liga a ignição e apaga-se pouco depois de o motor entrar em funcionamento.

### Acende-se quando o motor está a trabalhar

**Atenção**

A lubrificação do motor pode ser interrompida. Isso pode resultar em danos no motor e / ou em bloqueio das rodas motrizes.

1. Pressione a embraiagem.
2. Seleccionar a ponto-morto.
3. Saia da circulação normal o mais rapidamente possível sem impedir a circulação de outros veículos.
4. Desligar a ignição.

**⚠ Aviso**

Quando o motor está desligado, é necessária mais força para travar e mexer a direcção.

Durante um Autostop, a unidade de servofreio continua operacional.

Não retirar a chave enquanto o veículo não estiver parado, caso contrário a tranca da direcção poderá engatar inesperadamente.

Verificar o nível do óleo antes de procurar assistência numa oficina ⇨ 205.

## Nível de combustível baixo

● acende-se a amarelo.

O nível do combustível no depósito está demasiado baixo.

Reabastecer ⇨ 193.

Sangrar o sistema de combustível diesel ⇨ 209.

## Autostop

Ⓐ acende-se ou pisca a verde.

### Acende-se a verde

O motor está em Autostop.

### Pisca a verde

O Autostop está temporariamente indisponível ou o modo Autostop foi executado automaticamente.

Sistema Start/Stop ⇨ 146.

## Luz exterior

acende-se a verde.

As luzes exteriores estão acesas ⇨ 117.

## Luzes de máximos

acende-se a azul.

Acende-se quando as luzes de máximos estão acesas ou quando se faz sinal de luzes ⇨ 118.

## Assistência dos máximos

acende-se a verde.

A assistência dos máximos está ativa, consultar Iluminação dianteira adaptativa ⇨ 119.

## Luzes de médios

D acende-se a verde.

Aceso quando as luzes de médios estão ligadas.

## Faróis de nevoeiro

acende-se a verde.

Os faróis de nevoeiro dianteiros estão acesos ⇨ 122.

## Luzes de nevoeiro traseiras

acende-se a amarelo.

O farol de nevoeiro traseiro está aceso ⇨ 123.

## Sensor de chuva

AUTO acende-se a verde.

Acende-se se for selecionada a posição do sensor de chuva no haste do limpa-vidros.

### Aviso de ângulo morto

acende-se a verde.

O sistema está ativo.

## Programador de velocidade

ilumina-se no Centro de Informação do Condutor.

Programador de velocidade ⇨ 162.

## Aviso de ângulo morto

acende-se continuamente a verde no conjunto de instrumentos.

O sistema está ativo ⇨ 182.

## Travagem de Emergência Ativa

acende-se ou pisca a amarelo.

### Acende

O sistema foi desativado ou foi detetada uma avaria.

Além disso, é apresentada uma mensagem de aviso no Centro de Informação do Condutor.

Verificar o motivo da desativação ⇨ 169 e, no caso de uma avaria do sistema, procurar assistência numa oficina.

### Pisca

O sistema está engrenado activamente.

Dependendo da situação, o veículo poderá travar automaticamente de forma moderada ou brusca.

Aviso de colisão dianteira ⇨ 167.

Proteção dianteira de peões ⇨ 172.

## Limitador de velocidade

ilumina-se no Centro de Informação do Condutor.

Limitador de velocidade ⇨ 165.

## Porta aberta

acende-se a vermelho.

Abre uma porta ou a porta da bagageira.

# Visores

## Centro de Informação do Condutor

O Centro de Informação do Condutor está situado no conjunto de instrumentos.

Consoante a versão e o conjunto de instrumentos, o Centro de Informação do Condutor está disponível como Visor base ou Visor médio.

O Centro de Informação ao Condutor apresenta:

- conta-quilómetros total e parcial
- indicação digital da velocidade
- menu Informação do percurso / combustível
- indicação da mudança de velocidade
- informação de serviço
- mensagens do veículo e de aviso
- mensagens de apoio ao condutor
- mensagens instantâneas

### Seleccionar menus e funções

Os menus e as funções podem ser selecionados através dos botões na haste esquerda do volante.

Rodar a roda de regulação para selecionar uma página no menu de informação do percurso/combustível.

Premir **SET/CLR** para confirmar ou repor uma função.

As mensagens do veículo e de serviço são apresentadas no Centro de Informação do Condutor, se necessário. Percorrer as mensagens rodando a roda de regulação. Confirmar as mensagens premindo **SET/CLR**.

Mensagens do veículo ⇨ 107.

## Menu Informação do percurso / combustível, visor base

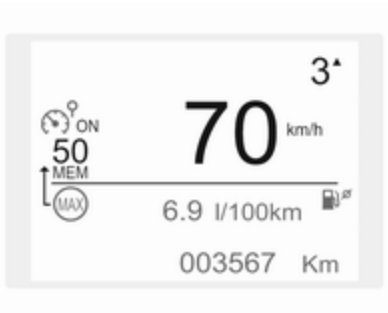


Rodar a roda de regulação para seleccionar uma página:

**Conta-quilómetros parcial**
A distância registada desde a reposição.

Premir **000** durante 2 segundos para repor o conta-quilómetros parcial.

**Consumo médio de combustível**
Indicação do consumo médio. A medição pode ser reiniciada a qualquer momento e inicia-se com um valor predefinido. Para reiniciar, premir **SET/CLR** durante alguns segundos.

**Velocidade média**
Indicação da velocidade média. A medição pode ser colocada a zero em qualquer altura.

Para reiniciar, premir **SET/CLR** durante alguns segundos.

**Autonomia do combustível**
O alcance é calculado com base no nível de combustível e no consumo atuais. O visor apresenta valores médios.

Depois de reabastecer, a quilometragem possível com o actual combustível é actualizada automaticamente após um curto espaço de tempo.

Quando o nível no depósito é baixo, é apresentada uma mensagem no visor e a luz de aviso ● no indicador do nível de combustível acende-se ⇨ 99.

**Consumo instantâneo**
Indicação do consumo instantâneo.

**Velocidade em modo digital**
Visor digital da velocidade momentânea.

## Menu Informação do percurso / combustível, visor médio

Podem ser selecionadas diferentes páginas com informação combinada.

Rodar a roda de regulação para seleccionar uma página.

**Página de informação: Autonomia do combustível**

O alcance é calculado com base no nível de combustível e no consumo atuais. O visor apresenta valores médios.

Depois de reabastecer, a quilometragem possível com o actual combustível é actualizada automaticamente após um curto espaço de tempo.

Quando o nível no depósito é baixo, é apresentada uma mensagem no visor e a luz de aviso ● no indicador do nível de combustível acende-se ⇨ 99.

**Consumo instantâneo de combustível**

Indicação do consumo instantâneo.

**Página do percurso 1: Velocidade média**

Indicação da velocidade média. A medição pode ser colocada a zero em qualquer altura.

**Consumo médio de combustível**

Indicação do consumo médio. A medição pode ser reiniciada a qualquer momento e inicia-se com um valor predefinido.

**Distância percorrida**

Apresenta a distância atual do percurso 1 desde a reposição.

Os valores da página do percurso 1 podem ser repostos premindo **SET/CLR** durante alguns segundos.

**Página do percurso 2: Velocidade média**

Indicação da velocidade média. A medição pode ser colocada a zero em qualquer altura.

**Consumo médio de combustível**

Indicação do consumo médio. A medição pode ser reiniciada a qualquer momento e inicia-se com um valor predefinido.

**Distância percorrida**

Apresenta a distância atual do percurso 2 desde uma determinada reposição.

Os valores da página do percurso 2 podem ser repostos premindo **SET/CLR** durante alguns segundos.

**Página da velocidade em modo digital**

Visor digital da velocidade momentânea.

**Contador de ações Stop e Start**

Um contador calcula o tempo utilizado no modo STOP durante uma viagem. Repõe a zero sempre que a ignição é ligada.

**Página da bússola**

Apresenta a direção geográfica da condução.

**Página em branco**

Não é apresentada informação do percurso/combustível.

## Visor de informação

O Visor de informação está situado no painel de instrumentos, perto do conjunto de instrumentos.

Consoante a configuração do veículo, este tem um

- **Mostrador de informação gráfica**

ou

- **Mostrador de informação a cores de 7"** com funcionalidade de ecrã táctil

ou

- **Mostrador de informação a cores de 8"** com funcionalidade de ecrã táctil

Os visores de informação podem indicar:

- hora ⇨ 81
- temperatura exterior ⇨ 81
- data ⇨ 81
- sistema de informação e lazer, consultar descrição no Manual de informação e lazer
- indicação da câmara traseira ⇨ 187
- indicação do sistema de visão panorâmica ⇨ 184
- indicação de instruções dos sensores de estacionamento ⇨ 173
- navegação, consultar descrição no Manual de informação e lazer
- mensagens do veículo e de serviço ⇨ 107
- configurações para personalização do veículo ⇨ 108

## Mostrador de informação gráfica

Premir ⏻ para ligar o mostrador.

Premir **MENU** para selecionar a página do menu principal.

Premir ◁ △ ▽ ▷ para selecionar uma página do menu.

Premir **OK** para confirmar uma selecção.

Premir **BACK** para sair de um menu sem alterar uma definição.

## Mostrador de informação a cores de 7"

### Seleccionar menus e definições

O acesso aos menus e configurações é feito através do visor.

Premir ⏻ para ligar o mostrador.

Premir ⌂ para visualizar a página inicial.

Tocar com o dedo no ícone de visualização do menu pretendido.

Tocar no ícone respetivo para confirmar uma seleção.

Tocar em ↩ para voltar ao nível do menu imediatamente acima.

Premir ⌂ para regressar à página inicial.

Para mais informações, consultar o Manual de Informação e Lazer.

Personalização do veículo ⇨ 108.

## Mostrador de informação a cores de 8"

### Seleccionar menus e definições

Existem três opções de utilização o mostrador:

- através dos botões por baixo do mostrador
- tocando no ecrã táctil com o dedo
- através do reconhecimento de fala

### Funcionamento por botões e toque

Premir ⏻ para ligar o mostrador.

Premir **SET** para selecionar definições do sistema (unidades, idioma, hora e data).

Premir 🚗 para selecionar definições do veículo ou funções de condução.

Tocar com o dedo no ícone de visualização do menu pretendido ou numa função.

Confirmar uma função ou seleção pretendida tocando.

Tocar em ← no visor para sair de um menu sem alterar uma definição.

Para mais informações, consultar o Manual de Informação e Lazer.

### Reconhecimento de voz

Consultar a descrição no Manual de Informação e Lazer.

Personalização do veículo ⇨ 108.

# Mostrador Head-up

O Mostrador Head-up apresenta informações relativas ao conjunto de instrumentos num plano de projeção rebatível do lado do condutor.

As informações são apresentadas como uma imagem projetada a partir de uma lente no painel de instrumentos diretamente no plano de projeção em frente ao campo de visão do condutor. A imagem é apresentada focada em direção à parte dianteira do veículo.

Vistas do Mostrador Head-up:

- velocidade do veículo
- limites de velocidade pelo sistema de reconhecimento de sinais de trânsito
- velocidade definida do limitador de velocidade
- velocidade definida do programador de velocidade
- informações de navegação.

## Ajustar a posição da imagem do mostrador Head-up

1. Ajustar o banco do condutor.
2. Ligar o motor.
3. Premir ∆ ou ∇ para centrar a imagem. Apenas pode ser ajustada para cima e para baixo, não lateralmente.

**⚠Aviso**

Se a imagem do mostrador Head--up estiver demasiado brilhante no seu campo de visão, pode obstruir a visão quando estiver escuro no exterior. Certifique-se que mantém a imagem do mostrador Head-up escurecida e baixa no seu campo de visão.

## Ajustar o brilho

A imagem do mostrador Head-up será escurecida e iluminada automaticamente para compensar a iluminação exterior. O brilho também pode ser ajustado manualmente conforme necessário:

Premir ☼ para aumentar a luminosidade do visor. Premir ☾ para reduzir a luminosidade do visor.

A imagem pode ser iluminada temporariamente em função do ângulo e da posição da luz solar.

## Desligar

Premir ☾ longamente para desligar o Mostrador Head-up.

## Idioma

O idioma predefinido pode ser definido no menu de personalização do veículo ⇨ 108.

### Unidades

As unidades podem ser alteradas no menu Personalização do veículo ⇨ 108.

### Cuidados com o Mostrador Head-up

Limpar o ecrã do Mostrador Head-up com um pano macio pulverizado com líquido limpa-vidros. Limpar a lente lentamente e em seguida secá-la.

### Limitações do sistema

O Mostrador Head-up poderá não funcionar corretamente quando:

- A lente no painel de instrumentos está tapada por objetos ou não está limpa.
- O brilho do visor é demasiado escuro ou demasiado brilhante.
- A imagem não está ajustada para a altura adequada.
- O condutor usa óculos de sol polarizados.

Se a imagem do Mostrador head-up não estiver correta por outros motivos, contactar uma oficina.

## Mensagens de falha

As mensagens são indicadas no Centro de Informação do Condutor, em alguns casos juntamente com um aviso e um sinal sonoro.

Premir **SET/CLR** para confirmar uma mensagem.

### Mensagens do veículo e de serviço

As mensagens do veículo são visualizadas como texto. Seguir as instruções dadas nas mensagens.

### Mensagens no Mostrador de informação a cores

Algumas mensagens importantes também poderão ser apresentadas no Visor de informação. Algumas mensagens só são apresentadas durante alguns segundos.

## Sinais sonoros de aviso

### Ao pôr o motor a trabalhar ou durante a condução

Apenas um sinal sonoro de aviso será emitido de cada vez.

O sinal sonoro de aviso de cintos não colocados tem prioridade sobre qualquer outro sinal sonoro de aviso.

- Se um cinto de segurança não estiver apertado.
- Se uma das portas ou a porta da bagageira não estiver bem fechada aquando do início da marcha.
- Se se exceder determinada velocidade com o travão de mão accionado.

- Se o programador de velocidade for automaticamente desativado.
- Se uma velocidade ou limite de velocidade programados forem excedidos.
- Se uma mensagem de aviso surgir no Centro de Informação do Condutor.
- Se a chave electrónica não estiver no habitáculo.
- Se os sensores de estacionamento detectarem um objecto.
- Se ocorrer uma mudança de faixa involuntária.
- Se o filtro de partículas diesel tiver atingido o nível de filtragem máximo.

### Quando o veículo está estacionado e / ou a porta do condutor for aberta

- Com as luzes exteriores acesas.

### Durante um Autostop

- Se a porta do condutor estiver aberta.
- Se qualquer condição para um arranque automático não for cumprida.

## Tensão da bateria

Quando a tensão da bateria do veículo for baixa, surgirá uma mensagem de aviso no Centro de Informação do Condutor.

Durante a condução do veículo, a função de redução de carga desativa temporariamente determinadas funções, como o ar condicionado, o óculo traseiro aquecido, o volante aquecido etc.

As funções desativadas são reativadas automaticamente assim que as condições o permitam.

# Personalização do veículo

O comportamento do veículo pode ser personalizado alterando as definições no Visor de informação.

Dependendo do equipamento do veículo e das regulamentações específicas de cada país algumas das funções descritas abaixo poderão não estar disponíveis.

Algumas funções só são visualizadas ou estão activas quando o motor está a trabalhar.

### Mostrador de informação gráfica

Premir **MENU** para abrir a página do menu.

Utilizar o botão de quatro vias para controlar o visor:

Selecionar **Configuração de personalização** ➧ **OK**.

**Definições de unidades**
Selecionar **Configuração do visor** ➧ **OK**.

Selecionar **Seleção de unidades** ➧ **OK**.

Selecionar as definições pretendidas ➧ **OK**.

**Definição de idiomas**
Selecionar **Configuração do visor** ➧ **OK**.

Selecionar **Seleção de idioma** ➧ **OK**.

Selecionar o idioma pretendido ➧ **OK**.

**Definições do veículo**
Selecionar **Definir parâmetros do veículo** ➧ **OK**.

Nos sub menus correspondentes, as configurações que se seguem podem ser alteradas:

- **Iluminação**.

  **Luzes "Follow Me Home"**: Ativação e definição da duração.

  **Iluminação de boas-vindas**: Ativação e definição da duração.

- **Conforto**

  **Iluminação ambiente**: Ativação/desativação.

  **Limpa-vidros traseiro em marcha-atrás**: Ativação/desativação.

- **Veículo**

  **Destrancar apenas o porta--bagagens**: Ativação/desativação.

  **Ação do comando à distância**: Porta do condutor/todas as portas.

- **Assistência ao condutor**

  **Sistema de deteção de fadiga**: Ativação/desativação.

  **Recomendação de velocidade**: Ativação/desativação.

## Mostrador de informação a cores de 7"

Premir ⌂ para abrir a página inicial.

Utilizar os botões tácteis para controlar o visor:

Seleccionar **Definições**.

**Definições de unidades**
Seleccionar **Unidades**

Alterar as unidades de **Consumo e distância** e **Temperatura**.

Tocar em ↩ repetidamente para voltar à página inicial.

**Definição de idiomas**
Seleccionar **Idioma(Language)**.

Alterar o idioma tocando na respetiva entrada.

Tocar em ⮌ repetidamente para voltar à página inicial.

### Definições do veículo

Seleccionar **Veículo**.

Nos sub menus correspondentes, as configurações que se seguem podem ser alteradas:

- **Sistemas de colisão / detecção**

  **Aviso de ângulo morto**: Ativa ou desativa o aviso de ângulo morto.

  **Alerta de condutor sonolento**: Ativa ou desativa o sistema de alerta de sonolência do condutor.

  **Informações do limite de velocidade**: Ativa ou desativa a informação de limites de velocidade através do reconhecimento de sinais de trânsito.

  **Diretrizes da câmara traseira**: Ativa ou desativa as linhas de orientação da câmara traseira no visor de informação.

- **Conforto e Conveniência**

  **Limpeza autom. em m.-atrás**: Activa ou desactiva o accionamento automático do limpa-vidros do óculo traseiro quando a marcha-atrás é engatada.

- **Iluminação**

  **Iluminação ambiente**: Ativa ou desativa a iluminação ambiente e ajusta a sua luminosidade.

  **Iluminação de acolhimento**: Ativa ou desativa e altera a duração da iluminação de boas-vindas.

  **Iluminação de saída**: Activa ou desactiva e altera a duração da iluminação de saída.

- **Tranc remota, desbloq, iniciar**

  **Destrancagem remota das portas**: Altera a configuração para destrancar apenas a porta do condutor ou todas as portas premindo 🔒 no controlo à distância.

  **Destrancamento apenas da mala**: Ativa ou desativa a destrancagem apenas da porta da bagageira premindo 🚗 no controlo à distância.

Tocar em ⮌ repetidamente para voltar à página inicial.

## Mostrador de informação a cores de 8"

Premir **SET** para abrir o menu Definições.

Utilizar os botões tácteis para controlar o visor.

### Definições de unidades

Selecionar **Definições do sistema**.

Alterar as unidades de **Consumo e distância** e **Temperatura**.

Confirmar com ✓

Tocar em ← repetidamente para sair do menu.

### Definição de idiomas

Seleccionar **Idiomas**.

Alterar o idioma tocando na respetiva entrada.

Confirmar com ✓.

Tocar em ← repetidamente para sair do menu.

### Definições do veículo

Premir 🚗.

Selecionar **Definições do veículo**.

Nos sub menus correspondentes, as configurações que se seguem podem ser alteradas:

- **Faróis**

  **Iluminação de boas-vindas**: Ativa ou desativa a função e ajusta a sua duração.

  **Luzes Guide Me Home**: Ativa ou desativa a função e ajusta a sua duração.

- **Conforto**

  **Iluminação ambiente**: Ajusta o brilho da iluminação ambiente.

  **Limpa-vidros traseiro em marcha-atrás**: Activa ou desactiva o accionamento automático do limpa-vidros do óculo traseiro quando a marcha-atrás é engatada.

- **Acesso ao veículo**

  **Destrancagem das portas: apenas o porta-bagagens**: Ativa ou desativa a destrancagem apenas da porta da bagageira ao premir 🚗 no controlo à distância.

  **Destrancagem das portas: apenas a porta do condutor**: Altera a configuração para destrancar apenas a porta do condutor e a portinhola do depósito de combustível ou todas as portas, a bagageira e a portinhola do depósito de combustível ao premir 🔓 no controlo à distância.

- **Segurança**

  **Aviso de atenção do condutor**: Ativa ou desativa o sistema de alerta de sonolência do condutor.

### Funções de condução

Premir 🚗.

Selecionar **Funções de condução**.

Nos sub menus correspondentes, as configurações que se seguem podem ser alteradas:

- **Assistência ao estacionamento**: Ativa o apoio avançado ao estacionamento, pode ser selecionada uma manobra de estacionamento.
- **Sensores de ângulo morto**: Ativa ou desativa o aviso de ângulo morto.
- **Sistema de visão panorâmica**: Ativação/desativação da função.

# Serviços de telemática

## OnStar

O serviço OnStar é um assistente pessoal de conectividade e serviço com hotspot Wi-Fi integrado. O serviço OnStar está disponível 24 horas por dia, 7 dias por semana.

**Advertência**
O serviço OnStar não está disponível para todos os mercados. Para mais informações, contactar a oficina.

**Advertência**
A fim de estar disponível e operacional, o serviço OnStar requer uma subscrição OnStar válida, sistemas elétricos funcionais no veículo, ignição ligada, um serviço móvel e ligação por satélite GPS.

Para ativar os serviços OnStar e configurar uma conta, prima ⓞ e fale com um Assistente.

Consoante o equipamento do veículo, estão disponíveis os seguintes serviços:

- Serviços de emergência e apoio em caso de avaria do veículo
- Hotspot Wi-Fi
- Aplicação para smartphone
- Controlo à distância, p. ex. localização do veículo, ativação da buzina e luzes, comando do sistema de fecho centralizado
- Assistência em caso de furto do veículo
- Diagnóstico do veículo

**Advertência**
O módulo OnStar do veículo é desativado após um período de 10 dias sem um ciclo de ignição. As funções que requerem uma ligação de dados estarão novamente disponíveis após ligar a ignição.

## Botões OnStar

### Botão de privacidade

Prima continuamente ⊘ até ouvir uma mensagem para ativar ou desativar a transmissão da localização do veículo.

Prima ⊘ para atender ou terminar uma chamada com um Assistente.

Premir ⊘ para aceder às definições de Wi-Fi.

### Botão de assistência

Prima ⓞⓝ para estabelecer ligação a um Assistente.

### Botão SOS

Premir ⓢⓞⓢ para estabelecer uma ligação de emergência a um assistente de emergência com treino especial.

### LED de estado

Verde: O sistema está pronto a funcionar com a transmissão ativada da localização do veículo.

Verde intermitente: O sistema está numa chamada.

Vermelho: Ocorreu um problema.

Apagada: O sistema está pronto a funcionar com a transmissão desativada da localização do veículo ou o sistema está no modo de espera.

Vermelho/verde intermitente durante um curto período de tempo: A transmissão da localização do veículo foi desativada.

## Serviços OnStar

### Serviços gerais

Se necessitar de informação, por exemplo, sobre horários de funcionamento, pontos de interesse e destinos, ou se necessitar de apoio, por exemplo, em caso de avaria do veículo, pneu furado e depósito de combustível vazio, prima ⓞⓝ para estabelecer ligação a um Assistente.

### Serviços de emergência

No caso de uma situação de emergência, prima ⓢⓞⓢ e fale com um Assistente. O assistente contacta em seguida fornecedores de serviços de emergência ou assistência e encaminha-os para o seu veículo.

No caso de um acidente com ativação de airbags ou tensores dos cintos, é estabelecida uma chamada de emergência automática. É estabelecida automaticamente uma ligação do assistente com o seu veículo para determinar se é necessária ajuda.

**Advertência**

Poderá não ser possível fazer uma chamada de emergência em áreas onde não haja uma disponibilidade de rede suficiente ou devido a danos no equipamento em caso de acidente.

### Hotspot Wi-Fi

O hotspot Wi-Fi do veículo permite o acesso à Internet com uma velocidade máxima de 4G/LTE.

**Advertência**
A funcionalidade de hotspot Wi-Fi não está disponível para todos os mercados.

**Advertência**
Alguns dispositivos móveis estabelecem ligação automaticamente a hotspots Wi-Fi e utilizam a capacidade de dados móveis em segundo plano, mesmo que não estejam a ser utilizados. Isto inclui atualizações automáticas, transferências e tráfego de sincronização de programas ou aplicações. O volume de dados adquirido via OnStar poderá ser consumido rapidamente. Desligar as sincronizações automáticas nas definições do respetivo dispositivo.

Podem ser ligados até sete dispositivos.

Para ligar um dispositivo móvel ao hotspot Wi-Fi:

1. Premir ⊛ e em seguida selecionar Definições Wi-Fi no Visor de informação. As definições apresentadas incluem o nome do hotspot Wi-Fi (SSID), a palavra--passe e o tipo de ligação.
2. Iniciar uma procura de redes Wi-Fi no dispositivo móvel.
3. Selecionar o hotspot (SSID) do veículo quando for visível.
4. Quando for pedido, introduzir a palavra-passe no dispositivo móvel.

**Advertência**
Para alterar o SSID ou a palavra--passe, premir ⓞ e falar com um Assistente ou iniciar sessão na própria conta.

Para desligar a funcionalidade de hotspot Wi-Fi, prima ⓞ para ligar a um Assistente.

### Aplicação para smartphone

Com a aplicação para smartphone myOpel, algumas funções do veículo podem ser controladas à distância.

Estão disponíveis as seguintes funções:

- Trancar ou destrancar o veículo.
- Buzinar ou fazer sinais de luzes.
- Verificar o nível de combustível.
- Localizar o veículo num mapa.
- Gerir as definições de Wi-Fi.

Para acionar estas funções, descarregue a aplicação a partir da App Store® ou da Google Play™ Store.

### Comando à distância

Caso seja pretendido, utilize qualquer telemóvel para ligar a um Assistente, que pode acionar remotamente funções específicas do veículo. Localizar o número de telefone OnStar respetivo no nosso sítio Web específico do país.

Estão disponíveis as seguintes funções:

- Trancar ou destrancar o veículo.
- Fornecer informações sobre a localização do veículo.
- Buzinar ou fazer sinais de luzes.

### Assistência em caso de furto do veículo

Se o veículo for roubado, denuncie o roubo às autoridades e solicite a assistência em caso de furto de veículo OnStar. Utilize qualquer telemóvel para ligar a um Assistente. Localizar o número de telefone OnStar respetivo no nosso sítio Web específico do país.

A OnStar pode auxiliar na localização e recuperação do veículo.

### Alerta de furto

Quando o sistema de alarme antirroubo é acionado, é enviada uma notificação à OnStar. Em seguida, você é informado deste evento por SMS ou correio eletrónico.

### Impedimento de novo arranque

Através do envio de sinais remotos, a OnStar pode impedir que o veículo seja novamente ligado depois de ter sido desligado.

### Solicitação de diagnóstico

Em qualquer altura, p. ex. se o veículo apresentar uma mensagem de falha, prima ⓞⓝ para contactar um Assistente e pedir para que seja realizada uma verificação de diagnóstico em tempo real a fim de determinar diretamente a causa. Consoante os resultados, o assistente fornecerá apoio adicional.

### Relatório de diagnóstico

O veículo transmite automaticamente dados de diagnóstico à OnStar, que envia um relatório mensal por correio eletrónico para si e para a sua oficina preferida.

**Advertência**
A função de notificação de oficina pode ser desativada na própria conta.

O relatório contém o estado dos principais sistemas operacionais do veículo, tais como motor, transmissão, airbags, ABS e outros sistemas importantes. Também fornece informações sobre possíveis problemas de manutenção e a pressão dos pneus (apenas com o sistema de controlo da pressão dos pneus).

Para analisar as informações mais detalhadamente, selecionar a ligação fornecida no e-mail e iniciar sessão na própria conta.

## Definições OnStar

### PIN OnStar

Para ter acesso total a todos os serviços OnStar, é necessário um PIN de quatro dígitos. O PIN tem de ser personalizado ao falar pela primeira vez com um Assistente.

Para alterar o PIN, prima ⓞⓝ para ligar a um Assistente.

### Dados da conta

Um subscritor OnStar tem uma conta onde são guardados todos os dados. Para solicitar uma alteração das informações da conta, prima ⓞⓝ e fale com um Assistente ou inicie sessão na própria conta.

Se o serviço OnStar for utilizado noutro veículo, premir ⓞⓝ e pedir para transferir a conta para o novo veículo.

**Advertência**
De qualquer forma, se o veículo for abatido, vendido ou transferido, informar imediatamente a OnStar das alterações e terminar o serviço OnStar neste veículo.

### Localização do veículo

A localização do veículo é transmitida à OnStar quando o serviço é pedido ou acionado. Uma mensagem no Visor de informação informa acerca desta transmissão.

Para ativar ou desativar a transmissão da localização do veículo, premir continuamente ⓝ até ouvir uma mensagem de áudio.

A desativação é indicada pela luz de estado intermitente vermelha e verde durante um curto período de tempo e cada vez que o veículo é ligado.

**Advertência**
Se a transmissão da localização do veículo for desativada, alguns serviços deixarão de estar disponíveis.

**Advertência**
A localização do veículo está permanentemente acessível para a OnStar em caso de emergência.

Localizar a Política de Privacidade na própria conta.

### Atualizações do software

A OnStar poderá realizar atualizações de software remotamente sem aviso ou permissão. Estas atualizações destinam-se a melhorar ou manter a segurança ou o funcionamento do veículo.

Estas atualizações poderão implicar questões de privacidade. Localizar a Política de Privacidade na própria conta.

# Iluminação

**Iluminação exterior** ..... **117**
Interruptor das luzes ..... 117
Controlo automático da iluminação ..... 118
Luzes de máximos ..... 118
Sinal de luzes ..... 119
Ajuste do alcance dos faróis . . . 119
Luzes de condução diurna ..... 119
Iluminação dianteira adaptativa ..... 119
Luzes de emergência ..... 121
Luzes indicadoras de mudança de direção ..... 122
Faróis de nevoeiro ..... 122
Luz de nevoeiro traseira ..... 123
Luzes de presença ..... 123
Luzes de marcha-atrás ..... 123
Coberturas dos faróis embaciadas ..... 123
**Iluminação do habitáculo** ..... **124**
Controlo da iluminação do painel de instrumentos ..... 124
Luzes do habitáculo ..... 124
Luzes de leitura ..... 124
Luzes da pala para-sol ..... 125
**Características de iluminação** . . . **125**
Iluminação da consola central . 125
Iluminação de entrada no veículo ..... 125
Iluminação de saída no veículo ..... 126
Proteção para evitar a descarga da bateria ..... 126

# Iluminação exterior

## Interruptor das luzes

Rodar o interruptor das luzes:

**AUTO** : o controlo automático da iluminação alterna automaticamente entre as luzes de condução diurna e os faróis

⇶ : luzes laterais

≣D : faróis

Luz de aviso ⇶ ⇨ 100.

### Luzes traseiras

As luzes traseiras acendem em conjunto com as luzes de médios/ máximos e as luzes laterais.

## Controlo automático da iluminação

Quando a função de controlo automático da iluminação e o motor estão ligados, o sistema alterna automaticamente entre as luzes de circulação diurna e os faróis, consoante as condições de iluminação exterior e as informações fornecidas pelo sistema do sensor de chuva.

Luz de condução diurna ⇨ 119.

### Activação automática dos faróis

Em más condições de iluminação, os faróis são ligados.

Além disso, os faróis são ligados se os limpa-para-brisas foram ativados durante várias passagens.

Iluminação dianteira adaptativa ⇨ 119

### Detecção de túnel

Ao entrar num túnel, os faróis acendem-se imediatamente.

## Luzes de máximos

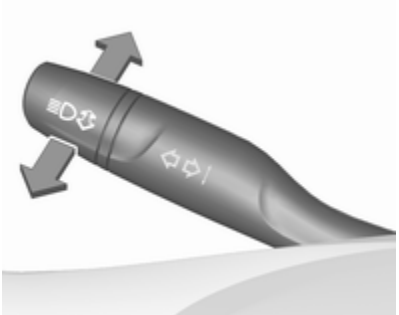

Empurrar a alavanca de médios para máximos.

Puxar a alavanca para desativar os máximos.

Assistência dos máximos ⇨ 119.

## Sinal de luzes

Para fazer sinal de luzes, puxar a alavanca.

Puxar a alavanca desativa os máximos.

## Ajuste do alcance dos faróis

### Ajuste do alcance dos faróis manual

Para adaptar o alcance dos faróis à carga do veículo, para evitar encandeamento: rodar o botão de accionamento manual para a posição necessária.

0 : bancos dianteiros ocupados
1 : todos os bancos ocupados
2 : todos os bancos ocupados e carga na bagageira
3 : banco do condutor ocupado e bagageira carregada

## Luzes de condução diurna

As luzes de condução diurna aumentam a visibilidade do veículo durante a luz do dia.

São ligadas automaticamente durante o dia quando o motor está a funcionar.

O sistema alterna automaticamente entre as luzes de condução diurna e as luzes de médios, consoante as condições de iluminação.

## Iluminação dianteira adaptativa

As funções da Iluminação dianteira adaptativa apenas estão disponíveis com faróis LED.

Os faróis de LED para luzes de médios e máximos garantem uma melhor visibilidade em todas as condições.

O funcionamento é idêntico ao dos faróis de halogéneo.

As funções de iluminação dianteira adaptativa são ativadas automaticamente com o interruptor

das luzes na posição **AUTO**. A iluminação dianteira adaptativa inclui as seguintes funções:

- luzes de viragem
- assistência dos máximos
- nivelamento automático dos faróis

## Luz de viragem

Ao terminar a mudança de direção, consoante o ângulo de direção e a luz de mudança de direção, são acionados LED específicos que iluminam a direção de deslocação. É accionado até uma velocidade de 40 km/h.

## Assistência das Luzes de Máximos

Esta funcionalidade ativa automaticamente as luzes de máximos à noite quando a velocidade do veículo é superior a 25 km/h.

Muda automaticamente de volta para médios quando:

- A câmara ou um sensor no para-brisas deteta os faróis de veículos no sentido contrário ou que vêm à frente.
- A velocidade do veículo desce para menos de 15 km/h.
- Há nevoeiro ou neve.
- Conduzir em áreas urbanas.

Caso não sejam detectadas restrições, o sistema passa novamente a máximos.

### Activação

Ativar esta função premindo o botão na alavanca dos indicadores de mudança de direção e de via de trânsito. O LED no botão acende-se se a assistência dos máximos for ativada. As luzes de máximos são ligadas automaticamente a uma velocidade acima de 25 km/h.

O indicador luminoso verde acende continuamente quando a assistência é accionada, o azul acende quando os máximos estão ligados.

Luz de aviso ⇨ 100.

### Desactivação

Desativar esta função premindo o botão na alavanca dos indicadores de mudança de direção e de via de trânsito.

Se um sinal de luzes for acionado quando a assistência dos máximos estiver ativada e as luzes de médios estiverem ligadas, a assistência dos máximos será desativada. O sistema muda para luzes de máximos.

Se um sinal de luzes for acionado quando a assistência dos máximos estiver ativada e as luzes de máximos estiverem ligadas, a assistência dos máximos será desativada. O sistema muda para luzes de médios.

Para reativar a assistência dos máximos, acionar um sinal de luzes novamente.

## Nivelamento automático dos faróis

No sentido de impedir o encandeamento do tráfego em sentido contrário, o nivelamento dos faróis é ajustado automaticamente com base na carga do veículo.

## Avaria no sistema de iluminação dianteira adaptativa LED

Se o sistema detetar uma avaria no sistema de iluminação dianteira adaptativa LED, um aviso é apresentado no Centro de Informação do Condutor.

# Luzes de emergência

Premir ⚠ para accionar.

As luzes de emergência são ligadas automaticamente nas seguintes situações:

- Travagem de emergência (consoante a força de desaceleração).
- No caso de um acidente.

São desligadas após a primeira aceleração se for premido ⚠.

## Luzes indicadoras de mudança de direção

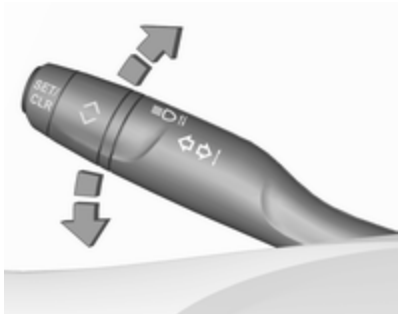


| | |
|---|---|
| alavanca para cima | : luz de mudança de direção à direita |
| alavanca para baixo | : luz de mudança de direção à esquerda |

É possível sentir um ponto de resistência ao mover a alavanca.

A intermitência constante é ativada ao mover a alavanca para lá do ponto de resistência. É desativada ao mover o volante na direção oposta ou ao mover manualmente a alavanca de volta para a posição de ponto morto.

Ativar a intermitência temporária segurando a alavanca imediatamente antes do ponto de resistência. As luzes de mudança de direção começam a piscar até que a alavanca seja solta.

Para ativar três intermitências, tocar brevemente na alavanca sem passar o ponto de resistência.

Em caso de esquecimento de cancelamento das luzes de mudança de direção durante mais de 20 s, o volume do sinal sonoro aumenta se a velocidade for superior a 60 km/h.

## Faróis de nevoeiro

Premir ⫶D para accionar.

Interruptor dos faróis na posição **AUTO**: ligar os faróis de nevoeiro dianteiros, também liga automaticamente os faróis.

## Luz de nevoeiro traseira

Premir para accionar.

Interruptor dos faróis na posição **AUTO**: ligar os faróis de nevoeiro traseiros, também liga automaticamente os faróis.

Interruptor dos faróis na posição : farol traseiro de nevoeiro só pode ser ligado com os faróis dianteiros de nevoeiro.

A luz de nevoeiro traseira do veículo é desativada ao rebocar um atrelado ou ao ligar uma ficha à tomada, p. ex. quando é utilizado um suporte para bicicletas.

## Luzes de presença

Quando o veículo estiver estacionado, podem ser acesas as luzes de presença de um dos lados:

1. Desligar a ignição.
2. Deslocar a alavanca da luz de mudança de direção completamente para cima (luzes de presença direitas) ou para baixo (luzes de presença esquerdas).

Confirmado por um sinal e pela luz de aviso da luz de mudança de direção correspondente.

## Luzes de marcha-atrás

A luz de marcha-atrás acende-se quando a ignição está ligada e a marcha atrás está seleccionada.

## Coberturas dos faróis embaciadas

O interior do alojamento das luzes pode embaciar-se por breves instantes em condições de tempo frio e húmido, com chuva forte ou depois da lavagem. O embaciamento desaparece rapidamente sozinho. Para ajudar, ligar os faróis.

# Iluminação do habitáculo

## Controlo da iluminação do painel de instrumentos

O brilho das seguintes luzes pode ser ajustado na posição **AUTO** quando o sensor de luz deteta condições noturnas, ou na posição ⯐ ou ≡D:

- iluminação do painel de instrumentos
- visor de informação
- interruptores e elementos de funcionamento acesos

Rodar o botão de accionamento manual e manter até obter o brilho pretendido.

## Luzes do habitáculo

Durante a entrada e saída do veículo, as luzes de cortesia dianteiras e traseiras acendem automaticamente e depois apagam passado algum tempo.

**Advertência**
No caso de um acidente com accionamento do airbag, as luzes de cortesia acendem automaticamente.

### Luz de cortesia dianteira

Trabalhar com o interruptor de balancim:

| | | |
|---|---|---|
| | : | comutar automaticamente de ligar para desligado |
| pressionar | : | ligado |
| pressionar | : | desligado |

### Luzes traseiras de cortesia

Acendem em conjunto com a luz dianteira de cortesia dependendo da posição do interruptor de balancim.

## Luzes de leitura

Acionadas premindo ⚠ e ⚠ nas luzes de cortesia.

A figura ilustra as luzes de cortesia traseiras.

## Luzes da pala para-sol

Acende quando a cobertura é aberta.

# Características de iluminação

## Iluminação da consola central

Um refletor integrado no compartimento de arrumação no teto ilumina a consola central quando os faróis estão ligados.

## Iluminação de entrada no veículo

### Iluminação de boas-vindas

Algumas ou todas as luzes seguintes acendem-se durante um curto período de tempo ao destrancar o veículo com o radiotelecomando:

- faróis
- luzes traseiras
- luz da chapa de matrícula
- iluminação do painel de instrumentos
- luzes interiores

O número luzes ativadas depende das condições de iluminação do ambiente circundante.

A iluminação apaga-se imediatamente ao ligar a ignição.

Arranque ⇨ 17.

Esta função pode ser ativada ou desativada na personalização do veículo.

Personalização do veículo ⇨ 108.

As luzes que se seguem também se acenderão quando a porta do condutor é aberta:

- iluminação de alguns interruptores
- Centro de Informação ao Condutor
- luzes dos compartimentos das portas

## Iluminação de saída no veículo

As luzes que se seguem acendem-se se a chave for retirada do interruptor da ignição:

- luzes interiores
- iluminação do painel de instrumentos

Apagar-se-ão automaticamente ao fim de algum tempo. Esta função funciona apenas no escuro.

## Proteção para evitar a descarga da bateria

### Função de estado de carga da bateria do veículo

A função garante uma vida útil da bateria do veículo o mais longa possível, com um gerador com ponto de saída de energia controlável e distribuição de energia optimizada.

A fim de evitar a descarga da bateria do veículo ao conduzir, os seguintes sistemas são reduzidos automaticamente em duas fases e finalmente desligados:

- aquecimento auxiliar
- óculo traseiro e retrovisores aquecidos
- bancos aquecidos
- ventoinha

Na segunda fase, uma mensagem a confirmar a activação da protecção para evitar a descarga da bateria do veículo será visualizada no Centro de Informação do Condutor.

### Desligar as luzes eléctricas

Para evitar descarregar a bateria do veículo quando a ignição é desligada, algumas luzes interiores são desligadas automaticamente ao fim de algum tempo.

# Climatização

**Sistemas de climatização** ..... **127**
Sistema de aquecimento e ventilação ..... 127
Sistema de ar condicionado .... 128
Climatização automática eletrónica ..... 131
Aquecimento auxiliar ..... 136
**Grelhas de ventilação** ..... **137**
Grelhas de ventilação reguláveis ..... 137
Grelhas de ventilação fixas ..... 138
**Manutenção** ..... **138**
Entrada de ar ..... 138
Funcionamento do ar condicionado ..... 139
Serviço ..... 139

# Sistemas de climatização

## Sistema de aquecimento e ventilação

Comandos para:

- temperatura
- distribuição de ar , e
- velocidade da ventoinha
- desembaciamento e descongelação MAX
- óculo traseiro e espelhos retrovisores exteriores aquecidos REAR
- bancos aquecidos

### Temperatura

Ajustar a temperatura rodando para a temperatura pretendida.

área vermelha : mais quente
área azul : mais frio

O aquecimento só será totalmente eficaz quando o motor tiver atingido a temperatura normal de funcionamento.

### Distribuição do ar

Premir:

- : para pára-brisas e vidros das portas dianteiras
- : para a área da cabeça e bancos traseiros através das grelhas de ventilação dianteiras ajustáveis
- : para os espaços para os pés dianteiros e traseiros e para-brisas

São possíveis combinações.

### Velocidade da ventoinha ⌘

Ajustar o fluxo de ar rodando ⌘ para a velocidade pretendida.

| | |
|---|---|
| para a direita | : aumentar |
| para a esquerda | : diminuir |

### Desembaciamento e descongelação dos vidros FRONT

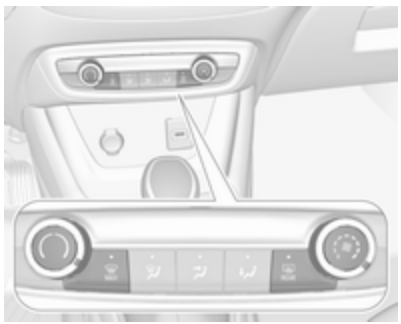

- Premir FRONT: a distribuição de ar é dirigida para o para-brisas.
- Regular o controlador da temperatura ( ) para o nível de calor máximo.
- Regular a velocidade da ventoinha ⌘ para o nível máximo.
- Ligar o aquecimento do óculo traseiro REAR.
- Abrir as grelhas de ventilação laterais conforme pretendido e direccioná-las para os vidros das portas.

### Óculo traseiro e espelhos retrovisores exteriores aquecidos REAR

⇨ 39.

### Bancos aquecidos

⇨ 47.

## Sistema de ar condicionado

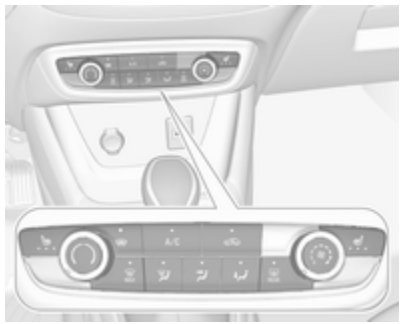

A ilustração mostra funções que poderão não estar disponíveis no respetivo veículo.

Comandos para:

- temperatura ( )
- distribuição de ar , e
- velocidade da ventoinha ⌘
- desembaciamento e descongelação MAX
- ar condicionado **A/C**
- recirculação de ar

- óculo traseiro e espelhos retrovisores exteriores aquecidos
- para-brisas aquecido
- bancos aquecidos

Algumas alterações das definições são indicadas brevemente no Visor de informação. As funções ativadas são indicadas pelo LED no botão respetivo.

## Temperatura

Ajustar a temperatura rodando para a temperatura pretendida.

área vermelha : mais quente
área azul : mais frio

O aquecimento só será totalmente eficaz quando o motor tiver atingido a temperatura normal de funcionamento.

## Distribuição do ar

Premir:

: para pára-brisas e vidros das portas dianteiras
: para a área da cabeça e bancos traseiros através das grelhas de ventilação dianteiras ajustáveis
: para os espaços para os pés dianteiros e traseiros e para-brisas

São possíveis combinações.

## Velocidade da ventoinha

Ajustar o fluxo de ar rodando para a velocidade pretendida.

para a direita : aumentar
para a esquerda : diminuir

## Ar condicionado A/C

Pressionar **A/C** para ligar o arrefecimento. A activação é indicada pelo LED no botão. A refrigeração apenas funciona quando o motor está em funcionamento e com a climatização ligada.

Premir novamente **A/C** para desligar o arrefecimento.

O sistema do ar condicionado arrefece e desumidifica (seca) assim que a temperatura exterior está ligeiramente acima do ponto de congelação. Por isso pode haver condensação e pingos por baixo do veículo.

Se não for necessário qualquer arrefecimento ou desumidificação, desligar o sistema de arrefecimento para poupar combustível.

O arrefecimento activado poderá impedir os Autostops.

Sistema Start/Stop ⇨ 146.

## Desembaciamento e descongelação dos vidros

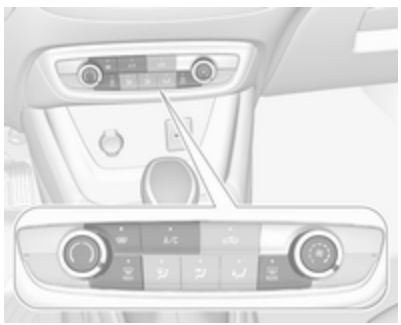

- Premir : a distribuição de ar é dirigida para o para-brisas.
- Regular o controlador da temperatura para o nível de calor máximo.
- Ligar o ar condicionado **A/C**, se necessário.
- Regular a velocidade da ventoinha para o nível máximo.
- Ligar o aquecimento do óculo traseiro .
- Ligar o aquecimento do para-brisas .
- Abrir as grelhas de ventilação laterais conforme pretendido e direccioná-las para os vidros das portas.

**Advertência**

Se  for premido com o motor a trabalhar, um Autostop será impedido até  ser novamente premido.

Se  for premido com o motor em Autostop, o motor será ligado automaticamente.

Sistema Start/Stop ⇨ 146.

## Sistema de recirculação do ar

Premir  para ativar o modo de recirculação do ar; a indicação é fornecida via LED.

Selecionar a recirculação de ar para ajudar a arrefecer o habitáculo ou a bloquear odores exteriores ou gases de escape.

Premir  novamente para desactivar o modo de recirculação do ar.

**⚠Aviso**

O movimento de ar fresco é reduzido no modo de recirculação. No funcionamento sem refrigeração, a humidade do ar aumenta, pelo que as janelas poderão ficar embaciadas a partir do interior. A qualidade do ar do habitáculo deteriora-se e os ocupantes podem sentir sonolência.

Em condições de ar ambiente quente e muito húmido, o para-brisas poderá ficar embaciado no exterior quando ar frio é dirigido para o mesmo. Se o pára-brisas se embaciar pelo exterior, active o limpa-pára-brisas e desactive *i*.

### Arrefecimento máximo

Abrir os vidros por breves instantes para que o ar quente se disperse rapidamente.

- Ligar o ar condicionado **A/C**.
- Premir para ligar o sistema de recirculação do ar.
- Premir *i* para a distribuição do ar.
- Regular o comando da temperatura para o nível de frio máximo.
- Regular a velocidade da ventoinha para o nível máximo.
- Abrir todas as grelhas de ventilação.

### Óculo traseiro, para-brisas e espelhos retrovisores exteriores aquecidos REAR

⇨ 39.

### Bancos aquecidos

⇨ 47.

## Climatização automática eletrónica

A climatização de zona dupla permite temperaturas diferentes para o lado do condutor e o lado do passageiro dianteiro.

No modo automático, a temperatura, a velocidade da ventoinha e a distribuição do ar são reguladas automaticamente.

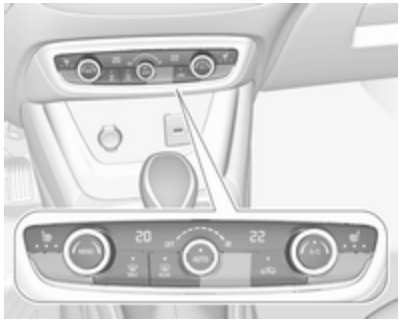

A ilustração mostra funções que poderão não estar disponíveis no respetivo veículo.

Comandos para:

- temperatura no lado do condutor
- **MENU** permite aceder ao menu Definições de climatização no Visor de informação
- velocidade da ventoinha
- modo automático **AUTO**
- temperatura no lado do passageiro dianteiro
- arrefecimento **A/C**
- recirculação de ar manual
- desembaciamento e descongelação
- óculo traseiro e espelhos retrovisores exteriores aquecidos
- para-brisas aquecido
- bancos aquecidos

As funções ativadas são indicadas pelo LED no comando respetivo.

O sistema electrónico de controlo da climatização só está totalmente operacional quando o motor está a trabalhar.

## Menu das definições de climatização (botão MENU)

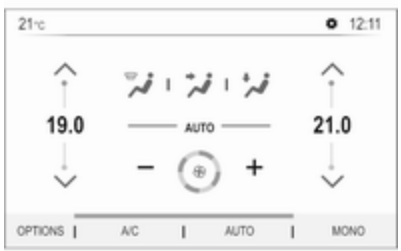


Definições para

- distribuição do ar
- velocidade da ventoinha
- temperatura do lado do condutor e do passageiro **19°/21°**
- sincronização das temperaturas de zona dupla **MONO**
- ar condicionado **ON/OFF**
- modo automático **AUTO**

pode ser acionado manualmente no menu das definições de Climatização. Premir **MENU** para aceder ao menu e seguir os botões táctis.

O menu das definições de Climatização também pode ser apresentado

- selecionando **Climatiz.** no Mostrador de informação a cores de 7", ou
- premindo e selecionando em seguida **Climatização** no menu do Mostrador de informação a cores de 8".

## Modo automático AUTO

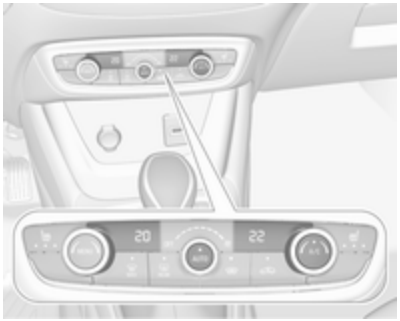

Definições básicas do comando automático com máximo conforto:

- Premir **AUTO** para ligar o ar condicionado automaticamente.
- Abrir todas as grelhas de ventilação para permitir uma distribuição optimizada do ar no modo automático.
- Definir as temperaturas pré-selecionadas para o condutor e o passageiro dianteiro utilizando o seletor da esquerda e da direita. A temperatura recomendada é 22 °C. A temperatura é indicada nos visores ao lado dos seletores e no menu das definições de climatização.
- O modo de recirculação do ar deve estar desativado. Quando desativado, o LED no botão não está aceso.

## Definições manuais

As definições do sistema de climatização podem ser alteradas ativando as funções a seguir:

### Velocidade da ventoinha

Ajustar o fluxo de ar rodando o botão rotativo até à velocidade pretendida. Rodar para a esquerda para diminuir ou rodar para a direita para aumentar. A velocidade da ventoinha também pode ser alterada através dos botões tácteis no visor das definições de climatização. Premir **MENU** para aceder ao menu.

Rodar o botão rotativo para a esquerda: a ventoinha e o arrefecimento são desligados.

Para voltar ao modo automático, premir **AUTO**.

### Distribuição do ar

Premir **MENU** para aceder ao menu.

Tocar (no Mostrador de informação a cores):

- : para pára-brisas e vidros das portas dianteiras
- : para a área da cabeça e bancos traseiros via grelhas de ventilação ajustáveis
- : para os espaços para os pés dianteiros e traseiros e para-brisas

Para retomar a distribuição automática do ar, premir **AUTO**.

### Pré-selecção da temperatura

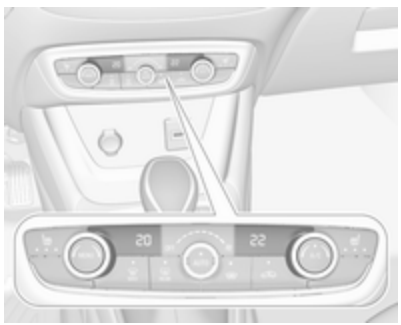


Definir as temperaturas pré-selecionadas separadamente para o condutor e o passageiro dianteiro para os valores pretendidos utilizando os mostradores de comando da esquerda e da direita. O seletor no lado do passageiro altera a temperatura para o lado do passageiro. O seletor no lado do condutor altera a temperatura para o lado do condutor ou para ambos os lados, consoante a ativação da sincronização **MONO** no menu das definições de climatização. Premir **MENU** para aceder ao menu.

A temperatura recomendada é 22 °C. A temperatura é indicada nos visores ao lado dos seletores e no menu das definições de climatização.

Se a temperatura mínima **Lo** estiver definida, o sistema de climatização funciona no arrefecimento máximo, se o arrefecimento **A/C** estiver ligado.

Se for definida a temperatura máxima **Hi**, o sistema de controlo de climatização funciona em aquecimento máximo.

**Advertência**
Se **A/C** estiver ligado, reduzir a temperatura definida da cabina poderá fazer com que o motor arranque a partir de um Autostop ou impedir um Autostop.

Sistema Start/Stop ⇨ 146.

### Sincronização das temperaturas de zona dupla MONO ou SYNC

Premir **MENU** para aceder ao menu. Tocar em MONO ou SYNC para associar a definição da temperatura do lado do passageiro ao lado do condutor.

Ao ajustar o mostrador de comando do lado do passageiro, a sincronização é desativada.

## Ar condicionado A/C

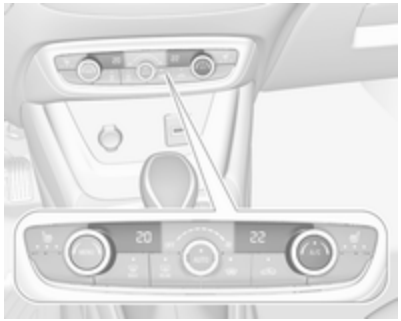


Pressionar **A/C** para ligar o arrefecimento. O LED no botão acende-se para indicar a ativação. A refrigeração apenas funciona quando o motor está em funcionamento e com a climatização ligada.

Premir novamente **A/C** para desligar o arrefecimento.

O sistema de ar condicionado arrefece e desumidifica (seca) quando a temperatura exterior está acima de um determinado nível. Por isso pode haver condensação e pingos por baixo do veículo.

Se não for necessário qualquer arrefecimento ou desumidificação, desligar o sistema de arrefecimento para poupar combustível.

## Recirculação de ar manual

Premir para activar o modo de recirculação do ar. O LED no botão acende-se para indicar a ativação.

Premir novamente para desactivar o modo de recirculação.

**⚠Aviso**

O movimento de ar fresco é reduzido no modo de recirculação. No funcionamento sem refrigeração, a humidade do ar aumenta, pelo que as janelas poderão ficar embaciadas a partir do interior. A qualidade do ar do habitáculo deteriora-se e os ocupantes podem sentir sonolência.

Em condições ambientais de tempo quente e muito húmido, o pára-brisas pode ficar embaciado no exterior quando ar frio lhe é dirigido. Se o pára-brisas se embaciar pelo exterior, active o limpa-pára-brisas e desactive .

### Desembaciamento e descongelação dos vidros MAX

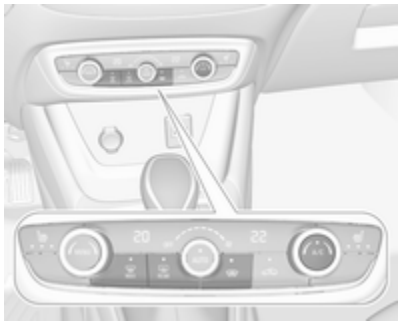


- Prima MAX. O LED no botão acende-se para indicar a ativação.
- A temperatura e a distribuição do ar são definidas automaticamente e a ventoinha funciona a velocidade elevada.
- Ligar o ar condicionado premindo **A/C**, se necessário.
- Ligar o aquecimento do óculo traseiro REAR.
- Ligar o aquecimento do para-brisas.
- Para voltar ao modo anterior, premir MAX novamente; para voltar ao modo automático, premir **AUTO**.

**Advertência**
Se MAX for premido com o motor a trabalhar, um Autostop será impedido até MAX ser novamente premido.

Se MAX for premido com o motor em Autostop, o motor será ligado automaticamente.

Sistema Start/Stop ⇨ 146.

### Desativação da climatização automática eletrónica

O arrefecimento, a ventoinha e o modo automático podem ser desligados rodando o seletor para a esquerda.

Ativação ligando a ventoinha ou premindo **AUTO**.

### Óculo traseiro, para-brisas e espelhos retrovisores exteriores aquecidos REAR

⇨ 39.

### Bancos aquecidos

⇨ 47.

## Aquecimento auxiliar

### Aquecedor de ar

O Quickheat é um aquecedor de ar eléctrico auxiliar que aquece automaticamente o habitáculo mais rapidamente.

# Grelhas de ventilação

## Grelhas de ventilação reguláveis

### Grelhas de ventilação centrais no painel de instrumentos

Direccionar o fluxo de ar inclinando e girando as palhetas.

Para fechar a grelha, girar as palhetas para dentro.

### Grelhas de ventilação exteriores no painel de instrumentos

Direccionar o fluxo de ar inclinando e girando as palhetas.

Para fechar a grelha, girar as palhetas para fora.

### Grelha de ventilação central sobre o painel de instrumentos

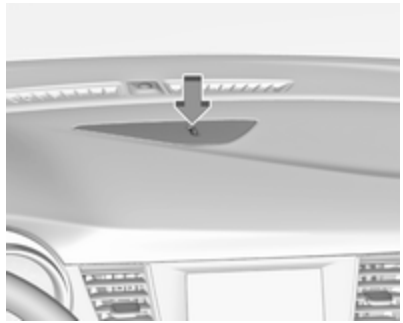

Fechar o fluxo de ar rodando o botão rotativo seletor para a frente.

### Grelha de ventilação no porta-luvas

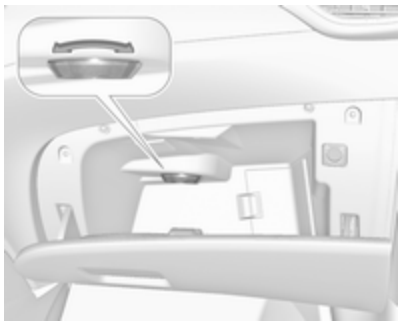

A grelha de ventilação pode ser aberta ou fechada por meio de rotação.

Deve haver pelo menos duas grelhas de ventilação abertas quando o arrefecimento está ligado.

**⚠Aviso**

Não fixar quaisquer objectos às alhetas das saídas de ar. Em caso de acidente corre o risco de danos e ferimentos.

## Grelhas de ventilação fixas

Por trás do pára-brisas, dos vidros das portas e nos espaços para os pés há grelhas de ventilação adicionais.

# Manutenção

## Entrada de ar

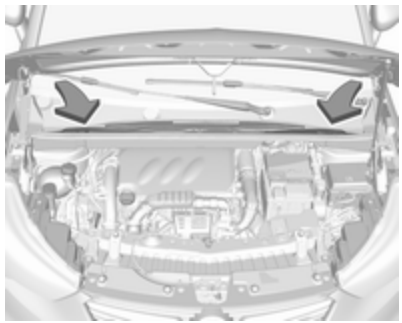

As entradas de ar à frente do pára-brisas no compartimento do motor deverão permanecer desobstruídas de modo a permitir a entrada de ar. Retirar quaisquer folhas, sujidade ou neve.

### Filtro de ar do habitáculo

Substituir o filtro regularmente para obter o máximo efeito.

Poderá ser necessária uma substituição mais frequente do filtro de ar do habitáculo, no caso de

condução em áreas de tráfego intenso, fraca qualidade do ar, áreas com elevados níveis de poeira ou sensíveis a alérgenos ambientais.

Também poderá ser necessária a substituição do filtro de ar do habitáculo se houver um fluxo de ar reduzido, vidros embaciados ou odores.

O concessionário pode ajudar a determinar se está na altura de substituir o filtro.

## Funcionamento do ar condicionado

Para assegurar que o desempenho é continuamente eficiente, o arrefecimento deve ser accionado durante alguns minutos uma vez por mês, independentemente do clima e da época do ano. Não é possível ligar o arrefecimento quando a temperatura exterior é demasiado baixa.

## Serviço

Para um desempenho de arrefecimento óptimo, recomenda-se a verificação manual do sistema de controlo da climatização, com início três anos após o primeiro registo do veículo, incluindo:

- teste de pressão e funcionalidade
- funcionalidade de aquecimento
- verificação de fugas
- verificar correias de transmissão
- limpeza do condensador e drenagem do evaporador
- verificação do desempenho
- verificação do filtro de ar do habitáculo

# Condução e funcionamento

**Sugestões para condução** ..... **141**
Controlo sobre o veículo ..... 141
Direção ..... 141
**Arranque e manuseamento** ..... **141**
Rodagem do veículo ..... 141
Posições do interruptor da ignição ..... 141
Botão de acionamento ..... 142
Modo de poupança de energia 143
Ligar o motor ..... 144
Desligar por sobrecarga de rotação do motor ..... 146
Sistema para/arranca ..... 146
Estacionamento ..... 149
**Gases de escape** ..... **150**
Filtro de partículas diesel ..... 150
Catalisador ..... 151
AdBlue ..... 151
**Caixa de velocidades automática** ..... **154**
Visor da caixa de velocidades . 154
Alavanca seletora ..... 155
Modo manual ..... 156
Programas de condução com comando eletrónico ..... 156
Avaria ..... 156
Corte de corrente ..... 157
**Caixa de velocidades manual** .... **157**
**Travões** ..... **158**
Sistema de travagem antibloqueio ..... 159
Travão de mão ..... 159
Assistência à travagem ..... 160
Assistência de arranque em subidas ..... 160
**Sistemas de condução** ..... **160**
Controlo eletrónico de estabilidade e Sistema de controlo da tração ..... 160
**Sistemas de apoio ao condutor** . **162**
Programador de velocidade .... 162
Limitador de velocidade ..... 165
Aviso de colisão dianteira ..... 167
Travagem de Emergência Ativa ..... 169
Proteção dianteira de peões ... 172
Sensores de estacionamento .. 173
Apoio Avançado ao Estacionamento ..... 177
Aviso de ângulo morto ..... 182
Sistema de visão panorâmica . 184
Câmara traseira ..... 187
Aviso de desvio de trajetória ... 188
Alerta do condutor ..... 190
**Combustível** ..... **191**
Motores a gasolina ..... 191
Motores a diesel ..... 191
Combustível para funcionamento a gás líquido . . 192
Abastecer ..... 193
**Engate do reboque** ..... **197**
Informações gerais ..... 197
Condições de condução e sugestões para o reboque ..... 197
Rebocar ..... 197
Acoplamento de reboque ..... 198

# Sugestões para condução

## Controlo sobre o veículo

### Nunca aproveitar o movimento do veículo com o motor desligado

Muitos sistemas não funcionam nesta situação (por exemplo, unidade de servofreio, direcção assistida). Conduzir desta forma é perigoso para si e para os outros.

Todos os sistemas funcionam durante um Autostop.

Sistema Start/Stop ⇨ 146.

### Reforço do ralenti

Se for necessário carregar a bateria do veículo devido ao estado da bateria, a potência de saída do gerador deve ser aumentada. Isso é conseguido com o reforço do ralenti que poderá ser audível.

Surge uma mensagem no Centro de Informação do Condutor.

### Pedais

Para assegurar que o curso do pedal está desimpedido, não deverão existir tapetes na área dos pedais.

Utilizar apenas tapetes com as medidas adequadas e que sejam fixados pelos retentores do lado do condutor.

## Direção

Se a direcção assistida for desactivada devido à paragem do motor ou a uma avaria do sistema, é possível conduzir o veículo, embora isso possa exigir um maior esforço.

# Arranque e manuseamento

## Rodagem do veículo

Não travar com força desnecessária nas primeiras viagens.

No primeiro percurso, poderá haver fumo devido à evaporação de ceras e óleo do sistema de escape. Estacionar o veículo ao ar livre durante algum tempo depois do primeiro percurso e evitar inalar os fumos.

Durante o período de rodagem, o consumo de combustível e de óleo do motor pode ser mais elevado.

Além disso, o processo de limpeza do filtro de partículas diesel pode ocorrer com mais frequência.

Filtro de partículas diesel ⇨ 150.

Um Autostop pode ser impedido para permitir carregar a bateria do veículo.

## Posições do interruptor da ignição

Rodar a chave:

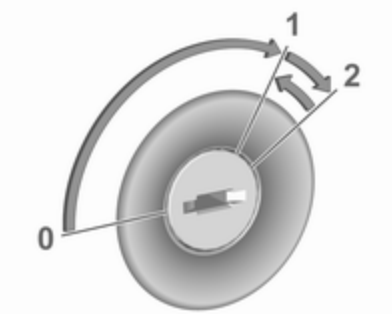


0 : ignição desligada: Algumas funções permanecem activas até a chave ser removida ou a porta do condutor aberta, desde que a ignição estivesse ligada anteriormente

1 : modo de ligação da ignição: A ignição está ligada, o motor a gasóleo está a pré-aquecer. As luzes de aviso acendem-se e a maior parte das funções eléctricas está operacional

2 : arranque do motor: Libertar a chave após o arranque do motor

### Bloqueio do volante

Remover a chave do interruptor da ignição e rodar o volante até engatar.

| ⚠ Perigo |
| --- |
| Nunca retirar a chave do interruptor da ignição durante a condução, porque isso levará ao bloqueio do volante. |

## Botão de acionamento

A chave electrónica deve estar no interior do veículo.

**Ligar o motor**
Pisar o pedal da embraiagem (caixa de velocidades manual) e o pedal do travão e premir **Start/Stop**. Soltar o botão depois de o procedimento de arranque iniciar.

**Modo de ligação da ignição sem ligar o motor**
Premir **Start/Stop** sem acionar o pedal da embraiagem ou do travão. As luzes de aviso acendem-se e a maior parte das funções eléctricas está operacional.

**Motor e ignição desligada**
Premir **Start/Stop** brevemente em cada modo ou quando o motor está a trabalhar e o veículo parado. Algumas funções permanecem activas até a porta do condutor ser aberta, desde que a ignição estivesse ligada anteriormente.

**Paragem de emergência do motor durante a condução**
Premir **Start/Stop** durante 5 segundos ⇨ 144. O volante bloqueia logo depois de o veículo parar.

### Bloqueio do volante

O bloqueio do volante é activado automaticamente quando:

- O veículo está parado.
- A ignição foi desligada.

Para desengatar o bloqueio do volante, abri e fechar a porta do condutor e ligar a ignição no modo de ligação ou ligar o motor diretamente.

**⚠Aviso**

Se a bateria do veículo estiver descarregada, o veículo não deve ser rebocado nem posto a trabalhar por reboque ou através de cabos de bateria, pois o bloqueio da direcção não pode ser destrancado.

### Funcionamento em veículos com chave electrónica em caso de falha

Se a chave electrónica falhar ou se a pilha da chave electrónica tiver pouca carga, o Centro de Informação do Condutor poderá apresentar **Nenhum remoto detectado** ou **Substituir pilha na chave à distância** ao tentar ligar o veículo.

Segurar a chave eletrónica com os botões virados para fora na marca na cobertura da coluna da direção conforme ilustrado na figura.

Pisar o pedal da embraiagem (caixa de velocidades manual) e o pedal do travão e premir **Start/Stop**. Soltar o botão depois de o procedimento de arranque iniciar.

Esta opção destina-se apenas a emergências. Substituir a pilha da chave electrónica o mais rapidamente possível ⇨ 23.

Para destrancar ou trancar as portas, consultar Avaria na unidade do radiotelecomando ou na chave eletrónica ⇨ 25.

## Modo de poupança de energia

Esta função gere a duração de utilização de determinados sistemas para evitar a descarga da bateria do veículo. Depois de o motor parar, alguns sistemas podem continuar a ser utilizados, tais como o sistema telemático e de áudio, os limpa-para-brisas, os faróis de médios, as luzes de cortesia etc. durante um período máximo de cerca de quarenta minutos.

### Mudança para o modo de poupança de energia

Se for alcançado um determinado estado de descarga da bateria do veículo, as funções ativas são comutadas para o modo de espera. Uma mensagem aparece no Centro de Informação do Condutor a indicar **Modo de poupança de energia**.

Uma chamada realizada neste momento será mantida durante cerca de 10 min com o sistema mãos-livres Bluetooth do Sistema de informação e lazer.

### Desativação do modo de poupança de energia

O modo de espera é reativado automaticamente na próxima vez que conduzir o veículo. Para utilizar as funções de imediato, ligar o motor:

- durante menos de 10 min para utilizar os sistemas durante aproximadamente 5 min.
- durante mais de 10 min para utilizar os sistemas durante aproximadamente até 30 min.

Deixar o motor trabalhar durante o tempo especificado para garantir que a carga da bateria é suficiente. Não ligar o motor de forma repetida e contínua para carregar a bateria.

## Ligar o motor

### Veículos com interruptor da ignição

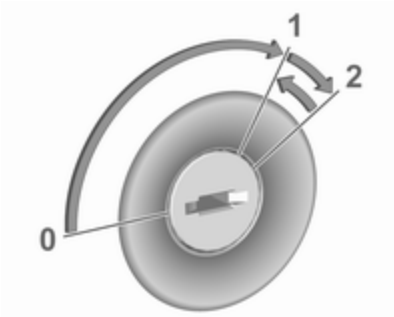


- Rodar a chave para a posição **1**.
- Rode o volante ligeiramente para libertar o bloqueio do volante.
- Caixa de velocidades manual: accionar a embraiagem e o pedal do travão.
- Caixa de velocidades automática: accionar o pedal do travão e mover a alavanca selectora para **P** ou **N**.
- Não accionar o pedal do acelerador.
- Motores diesel: aguardar que a luz de aviso ⌀ se apague.
- Rodar a chave para a posição **2** e libertar após o arranque do motor.

Caixa de velocidades manual: durante um Autostop, o motor pode ser ligado carregando no pedal da embraiagem ⇨ 146.

Caixa de velocidades automática: durante um Autostop, o motor pode ser ligado soltando o pedal do travão ⇨ 146.

## Veículos com botão de ligação

- Caixa de velocidades manual: accionar a embraiagem e o pedal do travão.
- Caixa de velocidades automática: accionar o pedal do travão e mover a alavanca selectora para **P** ou **N**.
- Não accionar o pedal do acelerador.
- Pressionar o botão **Start/Stop**.
- Soltar o botão depois de iniciar o procedimento. O motor diesel arranca depois de a luz de aviso ⌇ de pré-incandescência se apagar.
- Antes de ligar novamente ou de desligar o motor com o veículo parado, premir **Start/Stop** mais uma vez durante breves instantes.

Para ligar o motor durante um Autostop:

- Caixa de velocidades manual: durante um Autostop, o motor pode ser ligado carregando no pedal da embraiagem ⇨ 146.
- Caixa de velocidades automática: durante um Autostop, o motor pode ser ligado soltando o pedal do travão ⇨ 146.

## Paragem de emergência do motor durante a condução

Se for necessário desligar o motor durante a condução numa situação de emergência, premir **Start/Stop** durante 5 segundos.

**⚠ Perigo**

Desligar o motor durante a condução poderá causar a perda de suporte de alimentação para os sistemas de travagem e direção. Os sistemas de assistência e de airbags são desactivados. A iluminação e as luzes dos travões apagam-se. Como tal, desligar o motor e a ignição durante a condução apenas em caso de emergência.

### Arranque do veículo a baixas temperaturas

É possível ligar o motor sem aquecedores adicionais até -25 °C no caso dos motores diesel e -30 ºC no caso dos motores a gasolina. É necessário um óleo de motor com a viscosidade correcta, o combustível correcto, o fornecimento de assistência e uma bateria do veículo com carga suficiente. Em temperaturas abaixo de -30 °C, a caixa de velocidades automática requer um período de aquecimento de aproximadamente 5 minutos. A alavanca selectora tem de estar na posição **P**.

### Funcionalidades do aquecimento

**Advertência**
Certas funcionalidades de aquecimento individuais, tais como os bancos aquecidos ou o volante aquecido, poderão ficar temporariamente indisponíveis na eventualidade de restrições de carga elétrica. As funções serão retomadas ao fim de alguns minutos.

### Aquecimento do motor turbo

No arranque, o binário disponível do motor poderá ser limitado por um curto período de tempo, especialmente quando a temperatura do motor é fria. Esta limitação serve para permitir que o sistema de lubrificação proteja totalmente o motor.

## Desligar por sobrecarga de rotação do motor

A alimentação de combustível é automaticamente interrompida durante uma desaceleração, ou seja, quando o veículo é conduzido com uma mudança engatada mas sem carregar no pedal do acelerador.

Consoante as condições de condução, a desligação por sobrecarga de rotação do motor poderá estar desativada.

## Sistema para/arranca

O sistema start/stop ajuda a poupar combustível e a reduzir as emissões de gases de escape. Se as condições permitirem, o mesmo desliga o motor assim que o veículo esteja a circular a baixa velocidade ou parado, p. ex. nos semáforos ou num engarrafamento.

### Activação

O sistema Start/Stop está disponível imediatamente depois de pôr o motor a trabalhar, o veículo iniciar a marcha e as condições indicadas mais abaixo nesta secção terem sido reunidas.

## Desactivação

Desactivar manualmente o sistema pára/arranca premindo Ⓐ OFF. A desativação é indicada quando o LED no botão se acende.

## Autostop

### Veículos com caixa de velocidades manual

É possível ativar um Autostop com o veículo parado.

Ativar um Autostop como se segue:

- Carregar no pedal da embraiagem.
- Colocar a alavanca em ponto-morto.
- Soltar o pedal da embraiagem.

O motor será desligado e a ignição permanecerá ligada.

### Veículos com caixa de velocidades automática

Se o veículo estiver parado com o pedal do travão carregado, é activado automaticamente um Autostop.

O motor será desligado e a ignição permanecerá ligada.

O sistema para/arranca é desativado em inclinações iguais ou superiores a 12 %.

### Indicação

Um Autostop é indicado pela luz de aviso Ⓐ.

Durante um Autostop, o desempenho do aquecimento e dos travões será mantido.

### Condições para um Autostop

O sistema Start/Stop verifica se é reunida cada uma das condições seguintes.

- O sistema Start/Stop não foi manualmente desactivado.
- A porta do condutor está fechada ou o cinto de segurança do condutor está colocado.
- A bateria do veículo está suficientemente carregada e em bom estado.
- O motor está quente.
- A temperatura do líquido de arrefecimento do motor não é demasiado elevada.
- A temperatura dos gases de escape do motor não é demasiado elevada, p. ex. depois de conduzir com um motor em regime elevado.

- A temperatura ambiente não é demasiado baixa.
- O sistema de comando da climatização permite um Autostop.
- O vácuo dos travões é suficiente.
- A função de autolimpeza do filtro de partículas diesel não está activa.

Caso contrário será impedido um Autostop.

**Advertência**
O Autostop poderá ficar inibido durante várias horas após a substituição ou religação da bateria.

Determinadas configurações do sistema de controlo da climatização podem impedir um Autostop. Para mais informações, consultar o capítulo relativo à climatização ⇨ 128.

Se um Autostop estiver temporariamente indisponível, Ⓐ pisca a verde ⇨ 100.

Imediatamente depois de conduzir a uma velocidade superior, poderá ser inibido um Autostop.

Rodagem do veículo ⇨ 141.

**Protecção para evitar a descarga da bateria do veículo**
Para garantir arranques fiáveis do motor, foram implementadas várias funções de protecção para evitar a descarga da bateria do veículo, como parte do sistema Start/Stop.

**Medidas de poupança de energia**
Durante um Autostop, várias funções eléctricas, tais como o aquecedor eléctrico auxiliar ou o aquecimento do óculo traseiro, são desactivadas ou passam para um modo de poupança de energia. A velocidade da ventoinha do sistema de controlo da climatização é reduzida para poupar energia.

## Arranque do motor pelo condutor

**Veículos com caixa de velocidades manual**
**Rearranque convencional**
Todos os motores dispõem de rearranque convencional.

Carregar no pedal da embraiagem sem carregar no pedal do travão para voltar a arrancar o motor.

No motores com rearranque retardado, o rearranque convencional apenas é possível sem carregar no pedal do travão.

## Arranque do motor pelo sistema Start/Stop

A alavanca selectora tem de estar em ponto morto para permitir um arranque automático.

Se se verificar uma das seguintes condições durante um Autostop, o motor será ligado automaticamente pelo sistema Start/Stop:

- O sistema Start/Stop foi manualmente desactivado.
- O cinto de segurança do condutor não está colocado ou a porta do condutor está aberta.
- A temperatura do motor é demasiado baixa.
- O nível de carregamento da bateria do veículo está abaixo de um nível definido.

- O vácuo dos travões não é suficiente.
- O sistema de climatização solicita um arranque do motor.
- O ar condicionado é ligado manualmente.

Se um acessório eléctrico, por exemplo, um leitor de CD portátil, estiver ligado à tomada de energia, poderá sentir-se uma breve perda de potência durante o arranque.

## Estacionamento

**⚠Aviso**

- Não estacionar o veículo numa superfície facilmente inflamável. A temperatura elevada do sistema de escape pode incendiar a superfície.
- Utilizar sempre o travão de mão. Accionar o travão de mão manual sem premir o botão desengate. Aplicar com a maior firmeza possível em descidas ou subidas. Carregar no pedal do travão simultaneamente para reduzir a força de accionamento.
- Desligar o motor.
- Se o veículo estiver numa superfície nivelada ou inclinação ascendente, engrenar a primeira velocidade ou ajustar a alavanca seletora para a posição **P** antes de remover a chave da ignição ou desligar a ignição nos veículos com botão de acionamento. Numa subida, virar as rodas dianteiras para o lado contrário ao do passeio.

  Se o veículo estiver numa inclinação descendente, engrenar a marcha-atrás ou ajustar a alavanca seletora para a posição **P** antes de remover a chave da ignição ou desligar a ignição nos veículos com botão de acionamento. Virar as rodas dianteiras na direcção do passeio.
- Fechar as janelas.
- Remover a chave da ignição do interruptor da ignição ou desligar a ignição nos veículos com botão de acionamento. Rodar o volante até sentir a tranca da direcção engatar.

- Trancar o veículo.
- Activar o sistema de alarme anti--roubo.
- As ventoinhas de arrefecimento do motor poderão funcionar depois de se desligar o motor ⇨ 204.

**Atenção**

Depois de conduzir a velocidade de rotação do motor elevada ou com cargas de motor elevadas, deixar o motor trabalhar um pouco com carga reduzida ou deixá-lo em ponto morto durante 30 segundos antes de o desligar, para proteger o turbocompressor.

**Advertência**
No caso de um acidente com disparo do airbag, o motor desliga automaticamente se o veículo ficar parado dentro de determinado tempo.

# Gases de escape

**⚠ Perigo**

Os gases de escape do motor contêm monóxido de carbono venenoso que não tem cor nem cheiro e que pode ser fatal se inalado.

Se os gases de escape entrarem no interior do veículo, abrir os vidros. Reparar a avaria numa oficina.

Evitar conduzir com a bagageira aberta, caso contrário podem entrar gases de escape no veículo.

## Filtro de partículas diesel

### Processo de limpeza automática

O filtro de partículas diesel filtra partículas de fuligem nocivas retirando-as dos gases de escape.

O início da saturação do filtro de partículas é indicado através da iluminação temporária de ⚙ ou 🔧, acompanhado de uma mensagem no Centro de Informação do Condutor.

Logo que as condições de tráfego o permitam, regenerar o filtro conduzindo o veículo a uma velocidade mínima de 60 km/h até a luz de aviso se apagar.

**Advertência**
Num veículo novo, as primeiras operações de regeneração do filtro de partículas podem ser acompanhadas de um cheiro de queimado, o que é normal. Após uma utilização prolongada do veículo a velocidade muito baixa ou no ralenti, poderá, em casos excecionais, verificar a emissão de vapor de água pelo escape ao acelerar. Isto não afeta o comportamento do veículo ou o ambiente.

### O processo de limpeza não é possível

Se ou permanecer aceso, acompanhado de um sinal sonoro e uma mensagem, isso indica que o nível de aditivo no filtro de partículas é demasiado baixo.

O reservatório deve ser atestado o mais rápido possível. Recorrer a uma oficina.

## Catalisador

O catalisador reduz a quantidade de substâncias nocivas presentes nos gases de escape.

**Atenção**

Tipos de combustível diferentes dos referidos nas páginas ⇨ 191, ⇨ 255 podem danificar o catalisador ou componentes electrónicos.

A gasolina que não seja queimada sobreaquecerá e causará danos no catalisador. Por isso, evitar a utilização excessiva do motor de arranque, deixar esvaziar o depósito de combustível e ligar o motor ao empurrão ou reboque.

Em caso de falha de ignição, motor com funcionamento irregular, redução do desempenho do motor ou outros problemas invulgares, levar o veículo a uma oficina o mais rapidamente possível para que a situação seja rectificada. Numa emergência, o veículo pode ser conduzido por um curto período de tempo a baixa velocidade e com uma velocidade do motor também baixa.

## AdBlue

### Informação geral

A redução catalítica selectiva (BlueInjection) é um método para reduzir substancialmente os óxidos de azoto nas emissões de escape. Isso é conseguido injetando um fluido de escape diesel ((DEF)) no sistema de escape. A amónia libertada pelo fluido reage com os gases nitrosos ($NO_x$) do escape e converte-o em azoto e água.

A designação deste fluido é AdBlue®. Trata-se de um fluido não tóxico, não inflamável, incolor e inodoro constituído por 32 % de ureia e 68 % de água.

**⚠ Aviso**

Evitar o contacto de AdBlue com os olhos ou a pele.

No caso de contacto com os olhos ou a pele, enxaguar com água.

**Atenção**

Evitar o contacto de AdBlue com a pintura.

No caso de contacto, enxaguar com água.

O AdBlue congela a uma temperatura de aprox. -11 °C. Uma vez que o veículo está equipado com um pré--aquecedor de AdBlue, é garantida a redução das emissões a baixas temperaturas. O pré-aquecedor de AdBlue funciona automaticamente.

## Avisos de nível

O consumo de AdBlue é de aproximadamente 0,7 l por 1 000 km. O consumo pode ser superior, consoante o comportamento de condução (por exemplo, carga elevada ou reboque).

Em função da autonomia estimada de AdBlue, diferentes mensagens são apresentadas no Centro de Informação do Condutor. As mensagens e as restrições constituem um requisito legal.

A primeira mensagem de aviso possível aparece com uma autonomia do AdBlue inferior a 2400 km, sendo apresentada a cada arranque e a cada redução de 300 km da autonomia:

**Atestar AdBlue: Arranque impossível daqui a 2400 km**

Além disso, a luz de aviso acende-se continuamente e ouve-se um sinal sonoro sempre que é apresentada uma mensagem.

Com uma autonomia do AdBlue inferior a 600 km, aparece a mensagem de aviso a seguir, sendo apresentada a cada arranque e a cada redução de 20 km da autonomia:

**Atestar AdBlue: Arranque impossível daqui a 600 km**

Além disso, a luz de aviso pisca continuamente e ouve-se um sinal sonoro sempre que é apresentada uma mensagem.

**Advertência**
No caso de elevado consumo de AdBlue, o Centro de Informação do Condutor poderá apresentar este aviso sem as fases de aviso anteriores.

O último nível de aviso é iniciado quando o depósito de AdBlue está vazio. Não é possível o rearranque do motor. A mensagem de aviso a seguir está a ser apresentada e não pode ser cancelada:

**Atestar AdBlue: Arranque impossível**

Além disso, a luz de aviso pisca continuamente e não é possível voltar a ligar o motor até serem acrescentados pelo menos 5 l de AdBlue ao respetivo depósito.

## Avisos de emissões elevadas

Se as emissões de escape excederem um determinado valor, são apresentados no Centro de Informação do Condutor avisos semelhantes aos avisos de autonomia.

São apresentados pedidos para mandar verificar o sistema de escape e, por último, o anúncio de impedimento do rearranque do motor. Estas restrições são um requisito legal.

Consulte uma oficina para assistência.

## Reabastecer o AdBlue

**Atenção**

Utilizar apenas AdBlue que cumpra as normas europeias DIN 70 070 e ISO 22241-1.

Não utilizar aditivos.

Não diluir o AdBlue.

Caso contrário, o sistema de redução catalítica selectiva poderá ficar danificado.

**Advertência**
Sempre que não esteja disponível uma bomba de abastecimento com uma pistola para automóveis numa estação de serviço, utilizar apenas garrafas ou recipientes de AdBlue com um adaptador selado para o reabastecimento, no sentido de evitar um derrame ou extravasamento e para se certificar de que os gases do depósito ficam retidos e não saem. O AdBlue em garrafas ou recipientes está disponível em muitas estações de serviço e pode ser adquirido, por exemplo, em concessionários Opel e outros estabelecimentos retalhistas.

Uma vez que o AdBlue tem uma vida útil limitada, verificar a data de expiração antes de reabastecer.

**Advertência**
Encher o depósito até um nível de pelo menos 5 l para garantir que o novo nível de AdBlue é detetado.

No caso de o reabastecimento de AdBlue não ser detetado com êxito:

1. Conduzir continuamente o veículo durante 10 min tendo o cuidado de garantir que a velocidade do veículo é sempre superior a 20 km/h.
2. Se o reabastecimento de AdBlue for detetado com êxito, os avisos ou as limitações relativas ao fornecimento de AdBlue desaparecerão.

Se mesmo assim não for detetado o reabastecimento de AdBlue, procurar assistência numa oficina.

Se for necessário reabastecer AdBlue a temperaturas abaixo de -11 ºC, o sistema poderá não detectar o reabastecimento de AdBlue. Neste caso, estacionar o veículo num local com uma temperatura ambiente mais elevada até o AdBlue ficar liquefeito.

**Advertência**
Ao desenroscar a tampa de protecção do bocal de enchimento, poderão libertar-se vapores de amoníaco. Não inalar, uma vez que os vapores têm um odor pungente. Os vapores não são nocivos por inalação.

Recomenda-se o abastecimento completo do depósito de AdBlue.

O veículo deve estar estacionado numa superfície plana.

O bocal de enchimento de AdBlue encontra-se por trás da portinhola do depósito de combustível, que se situa no lado traseiro esquerdo do veículo.

A portinhola do depósito de combustível só pode ser aberta se o veículo estiver destrancado.

1. Retirar a chave do interruptor da ignição.
2. Fechar todas as portas para evitar que os fumos com amoníaco entrem no veículo.
3. Soltar a portinhola de enchimento de combustível pressionando na portinhola ⇨ 193.

4. Desenroscar a tampa protectora do gargalo de enchimento.
5. Abrir o reservatório de AdBlue.
6. Instalar uma extremidade do tubo flexível no reservatório e enroscar a outra extremidade no bocal de enchimento.
7. Levantar o reservatório até ficar vazio ou até parar o fluxo do reservatório. Isto pode demorar até cinco minutos.
8. Colocar o reservatório no chão para esvaziar o tubo flexível e aguardar 15 segundos.
9. Desenroscar o tubo flexível do bocal de enchimento.
10. Instalar a tampa protectora e rodar para a direita até engatar.

**Advertência**
Eliminar o recipiente de AdBlue de acordo com os requisitos ambientais. O tubo flexível pode ser reutilizado depois de enxaguado com água limpa antes de o AdBlue secar.

# Caixa de velocidades automática

A caixa de velocidades automática permite passagens de caixa automáticas (modo automático) ou passagens de caixa manuais (modo manual).

É possível engrenar uma velocidade no modo manual tocando na alavanca seletora para **+** ou **-** ⇨ 156.

## Visor da caixa de velocidades

O modo ou a velocidade selecionada são apresentados no Centro de Informação do Condutor.

No modo automático, o programa de condução é indicado por **D**.

No modo manual, **M** e o número da velocidade seleccionada são indicados.

**R** indica a marcha-atrás.

**N** indica a posição de ponto-morto.

**P** indica a posição de estacionamento.

## Alavanca seletora

Deslocar a alavanca seletora na passagem de caixa, conforme ilustrado na figura acima.

**P** : posição de estacionamento, as rodas estão bloqueadas, engatar apenas quando o veículo estiver estacionário e o travão de mão estiver aplicado
**R** : marcha-atrás, engatar apenas quando o veículo estiver parado
**N** : ponto morto
**D** : modo automático
**M** : modo manual
**+** : engatar uma mudança superior no modo manual
**–** : engatar uma mudança inferior no modo manual

A alavanca selectora está bloqueada em **P** e só pode ser deslocada quando a ignição estiver ligada e o pedal do travão for accionado.

O motor só pode ser ligado com a alavanca na posição **P** ou **N**. Quando a posição **N** estiver seleccionada, pressionar o pedal do travão ou aplicar o travão de mão antes de ligar.

Não acelerar ao engatar uma mudança. Nunca pressionar o pedal do acelerador e o pedal do travão ao mesmo tempo.

Quando se engata uma mudança, o veículo começa lentamente a andar quando se tira o pé do pedal do travão.

### Travagem com o motor

Para utilizar o efeito de travagem com o motor, seleccionar uma mudança inferior na altura certa numa descida, ver modo manual.

### Balançar o veículo

Dar "esticões" com a caixa só é permitido se o veículo estiver preso em areia, lama ou neve. Deslocar a alavanca selectora entre **D** e **R** repetidamente. Não acelerar muito o motor e evitar acelerações repentinas.

### Estacionamento

Aplicar o travão de mão e engatar **P**.

## Modo manual

Mover a alavanca seletora da posição **D** para a esquerda na posição **M**.

Tocar na alavanca seletora para cima em direção a **+** para engrenar uma velocidade mais alta.

Tocar na alavanca seletora para baixo em direção a **-** para engrenar uma velocidade mais baixa.

Se se seleccionar uma mudança superior quando a velocidade do veículo for demasiado baixa, ou uma mudança inferior quando a velocidade do veículo for demasiado alta, a passagem não é efectuada. Isso pode apresentar uma mensagem no Centro de Informação do Condutor.

No modo manual, não há passagem automática para mudança superior com o motor em rotação elevada.

### Indicação da mudança de velocidade

É indicado ▲ com o número de uma velocidade superior quando se recomenda engrenar numa velocidade superior por motivos de economia de combustível.

A indicação da velocidade surge apenas no modo manual.

## Programas de condução com comando eletrónico

- Depois de um arranque a frio, o programa da temperatura de funcionamento aumenta a velocidade do motor para que o catalisador atinja a temperatura necessária rapidamente.
- Programas especiais adaptam automaticamente os pontos de mudança de velocidades ao conduzir em subidas ou descidas.
- Em condições de neve ou gelo ou noutras superfícies escorregadias, o comando da transmissão eletrónica permite ao condutor selecionar manualmente a primeira, segunda ou terceira velocidade para arrancar.

### Kickdown

Carregar no pedal do acelerador para além do batente de kickdown dará lugar a uma aceleração máxima independente do modo de condução selecionado. A caixa de velocidades passa para uma mudança inferior dependendo da rotação do motor.

## Avaria

Em caso de avaria, é apresentada uma mensagem no Centro de Informação do Condutor. Mensagens do veículo ⇨ 107.

O comando da transmissão eletrónica permite apenas a terceira velocidade. A caixa de velocidades deixa de efectuar passagens de caixa automaticamente.

Não conduzir a mais de 100 km/h.

Reparar a avaria numa oficina.

## Corte de corrente

No caso de um corte de corrente, a alavanca selectora não pode ser retirada da posição **P**. A chave de ignição não pode ser removida do interruptor da ignição.

Se a bateria do veículo estiver descarregada, ligar o veículo com cabos auxiliares de arranque ⇨ 238.

Se a bateria do veículo não for a causa da avaria, soltar a alavanca selectora.

1. Aplicar o travão de mão.
2. Soltar o forro da alavanca seletora da consola central. Empurrar com um dedo para dentro da tomada de pele, por baixo da alavanca seletora, e empurrar o forro para cima.

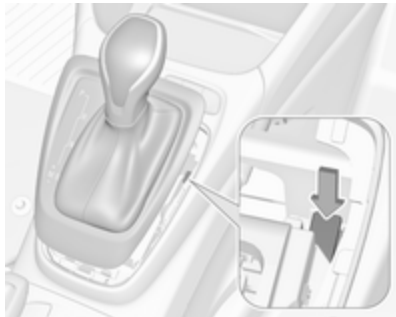

3. Pressionar o botão e remover a alavanca seletora de **P**. Reparar a causa da interrupção de alimentação eléctrica numa oficina.
4. Montar o forro da alavanca selectora na consola central e reinstalar.

# Caixa de velocidades manual

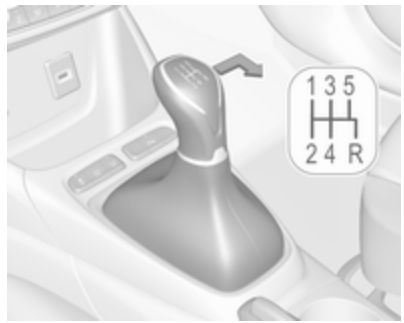


Para engatar a marcha-atrás na caixa de 5 velocidades, carregar no pedal da embraiagem e mover a alavanca seletora para a direita e para trás.

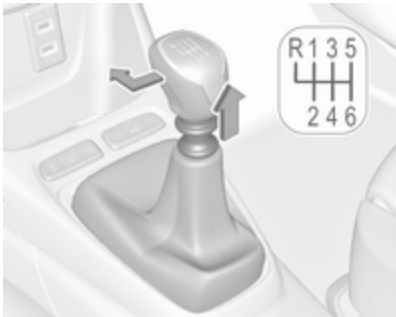


Para engatar a marcha-atrás na caixa de 6 velocidades, carregar no pedal da embraiagem, puxar o anel sob a alavanca seletora e mover a alavanca seletora completamente para a esquerda e para a frente.

Se a mudança não engatar, colocar a alavanca em ponto morto, tirar o pé do pedal da embraiagem e pressionar de novo; depois seleccionar a mudança novamente.

Não deixar patinar a embraiagem desnecessariamente.

Ao operar, premir o pedal da embraiagem completamente. Não utilizar o pedal como um descanso para o pé.

Se for detetada a patinagem da embraiagem durante um determinado tempo, a potência do motor será reduzida. Um aviso é apresentado no Centro de Informação do Condutor. Soltar a embraiagem.

| Atenção |
| --- |
| Não aconselhamos a condução com a mão apoiada na alavanca das velocidades. |

Indicação da mudança de velocidade ⇨ 97.

Sistema Start/Stop ⇨ 146.

# Travões

O sistema de travões inclui dois circuitos de travões independentes.

Se um circuito de travões falhar, continua a ser possível travar o veículo com o outro circuito dos travões. No entanto, o efeito de travagem é conseguido apenas quando o pedal de travagem é firmemente pressionado. Para isso é necessária consideravelmente mais força. A distância de travagem aumenta. Procurar assistência numa oficina antes de prosseguir viagem.

Quando o motor não está a trabalhar, o suporte da unidade do servofreio desaparece depois de se carregar no pedal do travão uma ou duas vezes. O efeito de travagem não é reduzido mas será preciso mais força para travar. É especialmente importante ter isto em atenção quando o veículo for rebocado.

Luz de aviso ⓘ ⇨ 97.

## Sistema de travagem antibloqueio

O sistema de travões antibloqueio (ABS) impede que as rodas bloqueiem.

O ABS começa a regular a pressão de travagem assim que uma roda apresente tendência para bloquear. A direcção do veículo continua a poder ser utilizada, mesmo durante travagem a fundo.

O controlo do ABS é sentido através de um impulso no pedal do travão e de um ruído do processo de regulação.

Para travagem óptima, manter o pedal do travão totalmente premido durante o processo de travagem, apesar de o pedal estar a pulsar. Não reduzir a pressão sobre o pedal.

Ao travar numa emergência, as luzes de emergência são ligadas automaticamente, consoante a força de desaceleração. São desligadas automaticamente após a primeira aceleração.

Depois de iniciar a marcha, o sistema efectua um auto-diagnóstico que pode ser audível.

Indicador de controlo (ABS) ⇨ 97.

### Avaria

**⚠Aviso**

Se houver uma avaria no ABS, as rodas podem bloquear em caso de travagem superior ao normal. As vantagens do ABS deixam de estar disponíveis. Durante travagem a fundo, a direcção do veículo deixa de poder ser utilizada e o veículo pode guinar.

Reparar a avaria numa oficina.

## Travão de mão

**⚠Aviso**

Antes de sair do veículo, verificar o estado do travão de mão. A luz de aviso (!) deve ficar acesa continuamente.

### Travão de mão manual

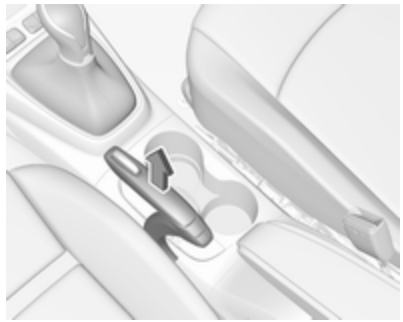

**⚠Aviso**

Aplicar sempre o travão de mão com firmeza sem accionar o botão de destravagem e aplicar tão firmemente quanto possível numa subida ou descida.

Para destravar o travão de mão, puxar a alavanca ligeiramente para cima, pressionar o botão de destravagem e baixar a alavanca totalmente para baixo.

Para reduzir as forças de accionamento do travão de mão, pressionar o pedal do travão ao mesmo tempo.

Luz de aviso (!) ⇨ 97.

## Assistência à travagem

Se o pedal do travão for for accionado rapidamente e com força, é aplicada automaticamente a força de travagem máxima.

O funcionamento da assistência à travagem poderá tornar-se aparente com uma pressão rápida no pedal do travão e uma maior resistência ao carregar no pedal do travão.

Manter uma pressão regular no pedal do travão durante tanto tempo quanto for necessário para uma travagem total. A força de travagem máxima é reduzida automaticamente quando o pedal do travão é solto.

## Assistência de arranque em subidas

O sistema ajuda a impedir movimentos involuntários ao conduzir em declives.

Ao soltar o pedal do travão depois de parar num declive, os travões permanecem ativos durante aproximadamente mais 2 s. Os travões libertam-se automaticamente quando o veículo começa a acelerar.

# Sistemas de condução

## Controlo eletrónico de estabilidade e Sistema de controlo da tração

O controlo electrónico de estabilidade (ESC) melhora a estabilidade da condução quando necessário, independentemente do tipo de piso ou da aderência do pneu.

Assim que o veículo começar a guinar (subvirar / sobrevirar), a potência do motor é reduzida e as rodas são travadas uma a uma.

O ESC funciona em conjunto com o Sistema de Controlo de Tração (TC). Evita que as rodas motrizes patinem.

O TC é um componente do ESC.

O TC melhora a condutibilidade quando necessário, independentemente do tipo de estrada ou da aderência dos pneus, evitando que as rodas motrizes patinem.

Assim que as rodas motrizes comecem a patinar, a prestação do motor é reduzida e a roda que patina

mais é travada individualmente. Isso melhora consideravelmente a estabilidade de condução do veículo em pisos escorregadios.

O ESC e o TC ficam operacionais após cada arranque do motor, assim que a luz de aviso se apaga.

Quando o ESC e o TC funcionam, pisca.

**⚠ Aviso**

Não deixar que esta função de segurança especial o tente a tomar riscos desnecessários durante a condução.

Adaptar a velocidade às condições da estrada.

Luz de aviso ⇨ 98.

## Desactivação

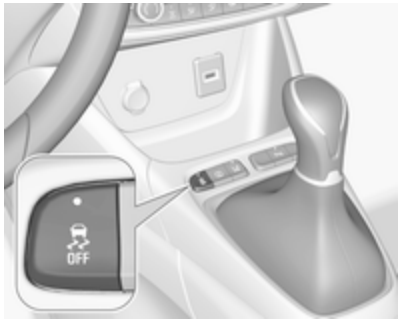


O ESC e o TC podem ser desativados sempre que necessário: premir .

A luz de aviso acende-se.

Luz de aviso ⇨ 98.

É apresentada uma mensagem de estado no Centro de Informação do Condutor quando ESC e o TC são desativados.

O ESC e o TC são reativados premindo o botão novamente, aplicando o travão ou se o veículo for conduzido a uma velocidade superior a 50 km/h.

apaga-se quando o ESC e o TC são reativados.

O ESC e o TC também são reativados na próxima vez que a ignição for ligada.

## Avaria

Se houver uma avaria no sistema, a luz de aviso fica acesa continuamente e surge uma mensagem no Centro de Informação do Condutor. O sistema não está operacional.

Reparar a avaria numa oficina.

# Sistemas de apoio ao condutor

**⚠Aviso**

Os sistemas de apoio ao condutor são desenvolvidos para ajudar o condutor e não para substituir a sua atenção.

O condutor conserva o controlo absoluto do veículo e aceita a responsabilidade total ao conduzir o veículo.

Ao utilizar sistemas de apoio ao condutor, prestar sempre atenção à situação de trânsito atual e seguir as regras de trânsito aplicáveis.

## Programador de velocidade

O programador de velocidade pode guardar e manter velocidades superiores a 40 km/h. Além disso, pelo menos a terceira velocidade deve ser engatada na caixa de velocidades manual; na caixa de velocidades automática, deve ser selecionada a posição **D** ou a segunda velocidade ou superior na posição **M**.

Poderão ocorrer desvios das velocidades guardadas na condução em inclinações ascendentes ou descendentes.

O sistema mantém a velocidade do veículo de acordo com a velocidade predefinida pelo condutor, sem qualquer ação no pedal do acelerador.

A velocidade predefinida pode ser excedida temporariamente pressionando o pedal do acelerador com firmeza.

O estado e a velocidade predefinida são indicados no Centro de Informação do Condutor.

Não utilizar o comando da velocidade de cruzeiro se não for aconselhável manter uma velocidade constante.

Indicador de controlo ⇨ 100.

### Ligar o sistema

Premir no volante: o símbolo e uma mensagem são apresentados no Centro de Informação do Condutor. O sistema ainda não está ativo.

## Ativação da funcionalidade

### Definição da velocidade pelo condutor

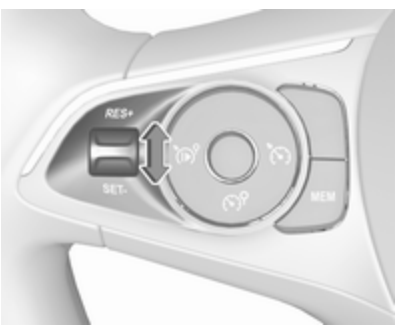


Acelerar até à velocidade pretendida e mover o botão de acionamento manual brevemente para **SET/-**. A velocidade actual é memorizada e mantida. O pedal do acelerador pode ser solto.

É possível alterar em seguida a velocidade pré-definida movendo o botão de acionamento manual para **RES/+** para aumentar ou para **SET/-** para diminuir a velocidade. Mover o botão de acionamento manual repetidamente para alterar a velocidade em pequenos incrementos, ou mover continuamente para alterar a velocidade em grandes incrementos.

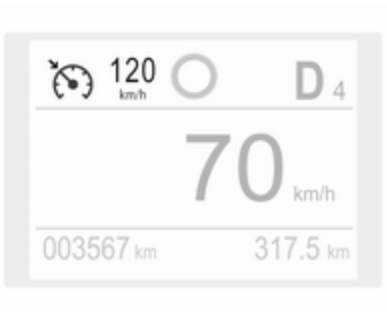


O valor de velocidade é indicado no Centro de Informação do Condutor.

### Adotar a velocidade através do sistema de reconhecimento do limite de velocidade

A adaptação inteligente da velocidade informa o condutor se for detetado um limite de velocidade pelo sistema de reconhecimento do limite de velocidade. O limite de velocidade detetado pode ser utilizado como um novo valor para o programador de velocidade.

Através de uma câmara na parte superior do para-brisas, este sistema deteta e lê os sinais de limite de velocidade e de fim do limite de velocidade.

Se o programador de velocidade estiver ativo, o limite de velocidade detetado será apresentado no Centro de Informação do Condutor e "MEM" acende-se.

Premir **MEM** no volante para solicitar a memorização da velocidade proposta.

Premir **MEM** no volante novamente para confirmar e guardar a nova definição de velocidade.

Esta velocidade constitui o novo valor para o programador de velocidade.

Esta função pode ser desativada ou ativada no menu de personalização ⇨ 108.

## Exceder a velocidade definida

A velocidade do veículo pode ser aumentada pressionando o pedal do acelerador. Quando se retira o pé do pedal do acelerador, a velocidade memorizada anteriormente é retomada.

## Desativação da funcionalidade

Premir : o programador de velocidade está no modo de pausa e é apresentada uma mensagem. O veículo é conduzido sem programador de velocidade.

O programador de velocidade é desativado, mas não desligado. A última velocidade memorizada permanece na memória para ser retomada mais tarde.

O programador de velocidade é desativado automaticamente quando:

- O pedal do travão é carregado.
- O pedal da embraiagem é pressionado.
- A velocidade do veículo é inferior a 40 km/h.
- O Sistema de Controlo da Tracção ou Controlo electrónico de estabilidade está a funcionar.
- A alavanca seletora está em **N**, na primeira ou na segunda velocidade.

## Continuar com a velocidade guardada

Mover o botão de acionamento manual para **RES/+** a uma velocidade acima de 40 km/h. A velocidade memorizada é obtida.

## Desligar o sistema

Premir : o modo de programador de velocidade é cancelado e a indicação do programador de velocidade apaga-se no Centro de Informação do Condutor.

Premindo  para ativar o limitador de velocidade desativa o programador de velocidade.

Desligar a ignição cancela qualquer valor de velocidade programado.

### Avaria

Em caso de avaria do programador de velocidade, a velocidade é apagada, sendo apresentados traços de forma intermitente.

O sistema de reconhecimento do limite de velocidade poderá não funcionar corretamente se os sinais de trânsito não cumprirem o disposto na Convenção de Viena sobre a Sinalização Rodoviária.

## Limitador de velocidade

O limitador de velocidade impede que o veículo exceda uma velocidade máxima predefinida.

A velocidade máxima pode ser definida em velocidades acima de 30 km/h.

O condutor pode acelerar o veículo até à velocidade predefinida. Podem ocorrer desvios relativamente à velocidade limitada em descidas.

A velocidade predefinida pode ser excedida temporariamente pressionando o pedal do acelerador com firmeza.

O estado e o limite de velocidade predefinida são indicados no Centro de Informação do Condutor.

### Ligar o sistema

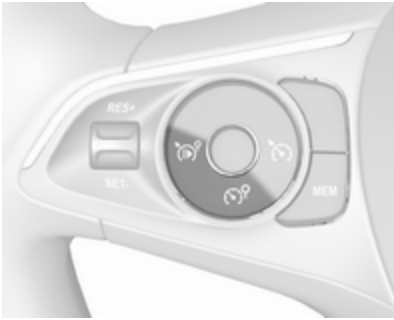


Premir : o símbolo  e uma mensagem são apresentados no Centro de Informação do Condutor. O sistema ainda não está ativo.

### Ativação da funcionalidade

#### Definição da velocidade pelo condutor

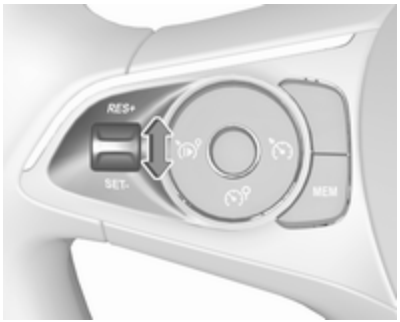

Acelerar até à velocidade pretendida e mover o botão de acionamento manual brevemente para **SET/-**. A velocidade atual é memorizada como velocidade máxima.

É possível alterar a velocidade máxima pré-definida movendo o botão de acionamento manual para **RES/+** para aumentar ou para **SET/-** para diminuir a velocidade máxima pretendida. Mover o botão de acionamento manual repetidamente para alterar a velocidade em pequenos incrementos, ou mover continuamente para alterar a velocidade em grandes incrementos.

O valor de velocidade é indicado no Centro de Informação do Condutor.

Premir para ativar o limitador de velocidade.

**Adotar a velocidade através do sistema de reconhecimento do limite de velocidade**

A adaptação inteligente da velocidade informa o condutor se for detetado um limite de velocidade pelo sistema de reconhecimento do limite de velocidade. O limite de velocidade detetado pode ser utilizado como um novo valor para o limitador de velocidade.

Através de uma câmara na parte superior do para-brisas, este sistema deteta e lê os sinais de limite de velocidade e de fim do limite de velocidade.

Se o limitador de velocidade estiver ativo, o limite de velocidade detetado é apresentado no Centro de Informação do Condutor e **MEM** acende-se.

Premir **MEM** no volante para solicitar a memorização do limite de velocidade proposto.

Premir **MEM** no volante novamente para confirmar e guardar a nova definição de velocidade.

Esta velocidade constitui o novo valor para o limitador de velocidade.

Esta função pode ser desativada ou ativada no menu de personalização ⇨ 108.

## Exceder o limite de velocidade

Em caso de emergência, é possível ultrapassar o limite de velocidade pisando firmemente o pedal do acelerador. Neste caso, o valor da velocidade pré-definida pisca.

Libertar o pedal do acelerador e a função do limitador de velocidade é reactivada assim que uma velocidade inferior à velocidade limite seja obtida.

### Desativação da funcionalidade

Premir : o limitador de velocidade está no modo de pausa e é apresentada uma mensagem. O veículo é conduzido sem limitador de velocidade.

O limitador de velocidade é desativado, mas não desligado. A última velocidade memorizada permanece na memória para ser retomada mais tarde.

### Retomar a velocidade limite

Premir . O limite de velocidade guardado será obtido.

### Desligar o sistema

Premir , o modo de limitador de velocidade é cancelado e a indicação do limite de velocidade apaga-se no Centro de Informação do Condutor.

Premindo  para ativar o programador de velocidade desativa o limitador de velocidade.

A velocidade predefinida permanece na memória quando a ignição é desligada.

### Avaria

Em caso de avaria do limitador de velocidade, a velocidade é apagada, sendo apresentados traços de forma intermitente.

O sistema de reconhecimento do limite de velocidade poderá não funcionar corretamente se os sinais de trânsito não cumprirem o disposto na Convenção de Viena sobre a Sinalização Rodoviária.

## Aviso de colisão dianteira

O aviso de colisão dianteira pode ajudar a evitar ou reduzir os prejuízos causados por colisões frontais.

O aviso de colisão dianteira utiliza a câmara dianteira no para-brisas para detetar um veículo diretamente à frente no mesmo trajeto.

Se ocorrer uma aproximação demasiado rápida de um veículo em frente, é emitido um aviso sonoro e apresentado um aviso no Centro de Informação do Condutor.

**⚠ Aviso**

O aviso de colisão dianteira é apenas um sistema de aviso e não aplica os travões. Se se aproximar a demasiada velocidade de um veículo em frente, pode não haver tempo suficiente para evitar uma colisão.

O condutor assume total responsabilidade por manter a distância de seguimento adequada em relação ao veículo da frente tendo em conta as condições de trânsito, meteorológicas e de visibilidade.

O condutor deve aplicar sempre a máxima atenção e concentração durante a condução. O condutor deve estar sempre a postos para reagir e aplicar os travões.

## Activação

O aviso de colisão dianteira deteta veículos e é acionado automaticamente a todas as velocidades entre 5 km/h e 85 km/h. O sistema deteta veículos parados se a velocidade não exceder 80 km/h.

## Avisar o condutor

O condutor é avisado pelos seguintes alertas:

- O símbolo acende-se e é apresentada uma mensagem de aviso no Centro de Informação do Condutor quando a distância para o veículo à frente é demasiado pequena.
- O símbolo acende-se, é apresentada uma mensagem de aviso no Centro de Informação do Condutor e é emitido um sinal sonoro de aviso quando uma colisão é iminente e a ação imediata do condutor é exigida.

**⚠ Aviso**

O aviso de colisão dianteira é apenas um sistema de aviso e não aplica os travões. Se se aproximar a demasiada velocidade de um veículo em frente, pode não haver tempo suficiente para evitar uma colisão.

O condutor assume total responsabilidade por manter a distância de seguimento adequada em relação ao veículo da frente tendo em conta as condições de trânsito, meteorológicas e de visibilidade.

O condutor deve aplicar sempre a máxima atenção e concentração durante a condução. O condutor deve estar sempre a postos para reagir e aplicar os travões.

**Atenção**

A iluminação colorida desta luz de aviso não corresponde às leis de trânsito locais relativas à distância de seguimento. O condutor é o único responsável por manter uma distância de seguimento segura de acordo com as regras de trânsito em vigor, as condições atmosféricas e da estrada, etc. em todas as ocasiões.

## Seleccionar a sensibilidade de aviso

A sensibilidade de aviso deve ser definida para próxima, normal ou distante no menu de personalização do veículo ⇨ 108.

A definição escolhida permanece até ser alterada. A temporização do aviso varia com base na velocidade do veículo. Quanto mais alta for a velocidade do veículo, com maior distância ocorre o aviso. Tenha em conta o trânsito e condições atmosféricas ao selecionar a temporização do aviso.

### Desactivação

O sistema apenas pode ser desativado desativando a Travagem de Emergência Ativa na personalização do veículo ⇨ 108.

### Limitações do sistema

O aviso de colisão dianteira foi concebido para avisar apenas em relação a veículos, mas também pode reagir com outros objetos.

Nos casos seguintes, o aviso de colisão dianteira pode não detectar um veículo em frente ou o desempenho do sensor ser limitado:

- ao conduzir em estradas com muitas curvas ou montanhosas
- ao conduzir à noite
- quando as condições atmosféricas limitam a visibilidade, tais como nevoeiro, chuva ou neve
- o sensor no para-brisas está bloqueado por neve, gelo, neve derretida, lama, sujidade, etc.
- o para-brisas está danificado ou afetado por objetos estranhos, tais como autocolantes

## Travagem de Emergência Ativa

A travagem de emergência ativa pode ajudar a reduzir os danos e ferimentos resultantes de colisões com veículos, peões e obstáculos diretamente à frente, quando já não é possível evitar uma colisão através da travagem manual ou de uma manobra da direção. Antes de aplicar a Travagem de Emergência Ativa, o condutor é alertado pelo aviso de colisão dianteira ⇨ 167 ou pelo aviso de proteção dianteira de peões ⇨ 172.

A funcionalidade utiliza várias informações (por ex. sensor da câmara, pressão dos travões, velocidade do veículo) para calcular a probabilidade de uma colisão dianteira.

**⚠Aviso**

O sistema não se destina a substituir a responsabilidade do condutor pela condução do veículo e por se manter atento à estrada. O seu funcionamento está limitado apenas a uso suplementar a fim de reduzir a velocidade do veículo antes de uma colisão.

O sistema poderá não reagir a animais. Após uma mudança súbita de faixa de rodagem, o sistema precisa de algum tempo para detectar o veículo precedente.

O condutor tem de estar sempre pronto para reagir e aplicar os travões e realizar as manobras de direção necessárias para evitar colisões.

## Condições de funcionamento

A Travagem de Emergência Ativa está equipada com uma câmara dianteira e funciona numa velocidade de marcha em frente acima da velocidade de marcha até 85 km/h. O sistema deteta veículos parados apenas de velocidade não exceder 80 km/h.

## Activação

Um pré-requisito é que o aviso de colisão dianteira com sistema de câmara dianteira não esteja desativado no menu de personalização do veículo ⇨ 108.

## Funcionalidade

O sistema inclui:

- travagem automática de emergência
- assistência à travagem proactiva
- aviso de colisão dianteira
- proteção dianteira de peões

## Travagem automática de emergência

Após a ativação do sistema de preparação dos travões, e imediatamente antes da colisão iminente, esta função aplica automaticamente uma travagem limitada para reduzir a velocidade de impacto da colisão ou evitar uma colisão. Se a Travagem de Emergência Ativa for aplicada, pisca no conjunto de instrumentos. Dependendo da situação, o veículo poderá travar automaticamente de forma moderada ou brusca. Esta travagem automática dianteira apenas pode ocorrer se for detetado um veículo ⇨ 167ou um peão ⇨ 172 à frente.

A travagem automática de emergência poderá abrandar o veículo até parar por completo, no sentido de tentar evitar uma possível colisão.

**⚠Aviso**

A travagem automática de emergência é uma função de preparação de emergência para uma colisão e não foi concebida para evitar colisões. Não depender do sistema para travar o veículo. A travagem automática de emergência não trava fora do respetivo intervalo de velocidades e apenas reage a veículos e peões detetados.

## Assistência à travagem proactiva

Além da travagem automática de emergência, a assistência à travagem proativa confere maior sensibilidade à assistência à travagem. Por isso, carregar menos fortemente no pedal do travão resulta numa travagem a fundo imediata. Esta função ajuda o condutor a travar mais rapidamente e mais a fundo antes da colisão iminente.

**⚠Aviso**

A travagem de emergência activa não se destina a aplicar uma travagem autónoma a fundo ou a evitar automaticamente uma colisão. Está concebida para reduzir a velocidade do veículo antes de uma colisão. Poderá não reagir a animais. Após uma mudança súbita de faixa de rodagem, o sistema precisa de algum tempo para detectar o veículo precedente.

O condutor deve aplicar sempre a máxima atenção e concentração durante a condução. O condutor tem de estar sempre pronto para reagir e aplicar os travões e realizar as manobras de direção necessárias para evitar colisões.

O sistema foi concebido para funcionar com todos os ocupantes a usar cinto de segurança.

**Aviso de colisão dianteira**
⇨ 167.

**Proteção dianteira de peões**
⇨ 172.

## Desactivação

A Travagem de Emergência Ativa pode ser desativada no menu de personalização ⇨ 108. Se for desativada, acende-se no conjunto de instrumentos e é apresentada uma mensagem de aviso no Centro de Informação do Condutor.

Recomendamos a desativação do sistema na personalização do veículo nos seguintes casos:

- ao rebocar um atrelado ou caravana
- ao transportar objetos compridos em barras de tejadilho ou numa bagageira de tejadilho
- quando o veículo é rebocado com o motor ligado
- quando está instalada uma roda sobresselente menor do que as outras rodas
- antes de utilizar uma lavagem automática com o motor ligado
- antes de colocar o veículo numa estrada rolante numa oficina
- se o para-brisas tiver sofrido danos perto da câmara
- se o para-choques dianteiro sofreu danos
- se as luzes dos travões não estão a funcionar

## Limitações do sistema

Em alguns casos, o sistema de travagem de emergência activa poderá accionar uma travagem automática em situações que parecem desnecessárias, por exemplo em garagens de estacionamento, devido a sinais de trânsito numa curva ou veículos noutra faixa. Trata-se de um funcionamento normal; o veículo não necessita de assistência técnica. Carregar firmemente no pedal do acelerador para anular a travagem automática se a situação e o ambiente em volta o permitirem.

Nos seguintes casos, o desempenho da Travagem de Emergência Ativa é limitado:

- Ao conduzir em estradas com muitas curvas ou montanhosas.
- Ao detetar todos os veículos, principalmente os veículos com reboque, tratores, veículos sujos com lama, etc.
- Ao detetar um veículo quando a visibilidade é limitada pelas condições atmosféricas, tais como nevoeiro, chuva ou neve.
- Ao conduzir à noite.
- As condições atmosféricas limitam a visibilidade, tais como nevoeiro, chuva ou neve.
- O para-brisas está danificado ou afetado por objetos estranhos, tais como autocolantes.

É sempre necessária uma atenção total durante a condução e deve estar pronto a agir e a aplicar os travões e / ou assumir o controlo do veículo para evitar colisões.

### Avaria

Caso o sistema necessite de manutenção, é apresentada uma mensagem no Centro de Informação do Condutor.

Se o sistema não funcionar como deve de ser, são apresentadas mensagens do veículo no Centro de Informação do Condutor.

Mensagens do veículo ⇨ 107.

## Proteção dianteira de peões

A proteção dianteira de peões pode ajudar a evitar ou reduzir os ferimentos causados por colisões frontais com peões ao conduzir em frente.

O sistema utiliza a câmara dianteira no para-brisas para detetar um peão diretamente à frente no mesmo trajeto.

A proteção dianteira de peões pode detetar e alertar em caso de peões com uma velocidade de marcha em frente entre 5 km/h e 60 km/h.

Durante a condução noturna, o desempenho do sistema é limitado.

**⚠ Perigo**

A travagem dianteira para peões não fornece um aviso nem trava automaticamente o veículo, a menos que detete um peão.

O sistema poderá não detetar peões, incluindo crianças, quando o peão não está diretamente à frente, não está completamente visível, não está direito de pé ou quando faz parte de um grupo.

A proteção dianteira de peões inclui:

- deteção de peões à frente
- alerta de peões à frente

A proteção dianteira de peões é ativada juntamente com o aviso de colisão dianteira.

Aviso de colisão dianteira ⇨ 167.

### Deteção de peões à frente

Um peão à frente a uma distância máxima de aproximadamente 40 m é indicado por um símbolo no conjunto de instrumentos.

### Alerta de peões à frente

Quando se verificar uma aproximação demasiado rápida a um peão detetado, é apresentada uma mensagem de aviso no Centro de Informação do Condutor. É fornecido um sinal sonoro de aviso.

O programador de velocidade ou o programador de velocidade adaptável poderá ser desengatado quando ocorre o alerta de peões à frente.

### Limitações do sistema

Nos casos seguintes, a proteção dianteira de peões poderão não detetar um peão à frente ou o desempenho do sensor ser limitado:

- a velocidade do veículo está fora do intervalo de 5 km/h a 60 km/h com uma velocidade de marcha em frente
- a distância até um peão à frente é superior a 40 m
- ao conduzir em estradas com muitas curvas ou montanhosas
- ao conduzir à noite
- quando as condições atmosféricas limitam a visibilidade, tais como nevoeiro, chuva ou neve
- o sensor no para-brisas está bloqueado por neve, gelo, neve derretida, lama, sujidade, etc.
- o para-brisas está danificado ou afetado por objetos estranhos, tais como autocolantes

## Sensores de estacionamento

### Informação geral

Ao engatar um reboque ou suporte de bicicletas ao engate do reboque, os sensores de estacionamento são desativados.

**⚠ Aviso**

O condutor assume a total responsabilidade da manobra de estacionamento.

Verificar sempre a área circundante ao realizar manobras de marcha-atrás ou marcha para a frente durante a utilização do sistema de assistência ao estacionamento.

### Sensores de estacionamento traseiros

Os sensores de estacionamento traseiros facilitam o estacionamento medindo a distância entre o veículo e os obstáculos localizados na traseira do veículo. Informa e avisa o condutor através de sinais acústicos e uma indicação no mostrador.

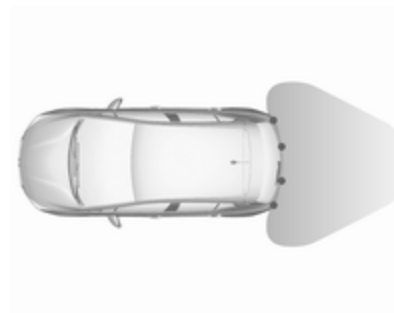

O sistema funciona com sensores de estacionamento ultrassónicos localizados no para-choques traseiro.

### Activação

Os sensores de estacionamento traseiros se a marcha-atrás for engatada e a ignição estiver ligada.

O sistema está pronto a funcionar quando o LED no botão dos sensores de estacionamento P OFF não está aceso.

### Indicação

O sistema avisa o condutor através de sinais acústicos contra obstáculos potencialmente perigosos localizados na retaguarda do veículo até uma distância de 50 cm, enquanto a marcha-atrás estiver engatada.

Consoante o lado do veículo que se encontra mais próximo de um obstáculo, ouvirá sinais acústicos de aviso no interior do veículo do respectivo lado. O intervalo entre os sinais acústicos diminui à medida que o veículo se aproxima desse obstáculo. Quando a distância for inferior a aprox. 30 cm, o sinal acústico torna-se contínuo.

Além disso, a distância a obstáculos na retaguarda é mostrada através de linhas de distância variáveis no Visor de informação ⇨ 103. Quando o obstáculo está muito próximo, o símbolo de Perigo ⚠ é apresentado no ecrã.

### Desactivação

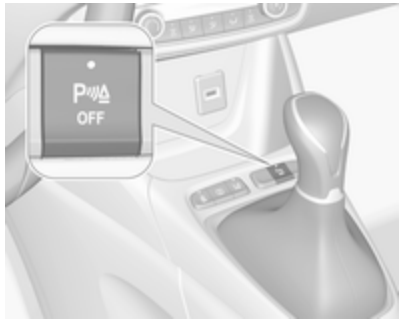


O sistema é desligado quando a marcha-atrás é desengrenada. Premir P OFF para desativar o sistema manualmente. O LED no botão acende-se quando o sistema é desativado. Se o sistema foi desativado manualmente, não é reativado automaticamente na vez seguinte que a ignição for ligada.

## Sensores de estacionamento dianteiros e traseiros

Os sensores de estacionamento dianteiros e traseiros medem a distância entre o veículo e os

obstáculos à frente a atrás do veículo. Informa e avisa o condutor através de sinais acústicos e uma indicação no mostrador.

Utiliza dois sinais acústicos diferentes para as áreas dianteiras e traseiras com uma frequência tonal diferente.

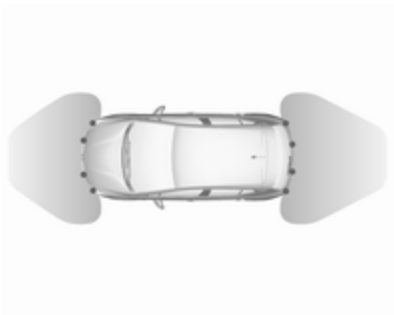

O sistema funciona com sensores de estacionamento ultrassónicos localizados nos para-choques traseiro e dianteiro.

## Activação

Além dos sensores de estacionamento traseiros, os sensores de estacionamento dianteiros são acionados se for detetado um obstáculo na dianteira e a velocidade do veículo for inferior a 10 km/h.

O sistema está pronto a funcionar quando o LED no botão dos sensores de estacionamento ⁝ não está aceso.

Quando o sistema está desativado, o LED no botão acende-se.

## Indicação

O sistema avisa o condutor através de avisos sonoros contra obstáculos potencialmente perigosos à frente do veículo e atrás do veículo.

Consoante o lado do veículo que se encontra mais próximo de um obstáculo, ouvirá sinais acústicos de aviso no interior do veículo do respectivo lado. O intervalo entre os sinais acústicos diminui à medida que o veículo se aproxima desse obstáculo. Quando a distância for inferior a aprox. 30 cm, o sinal acústico torna-se contínuo.

Além disso, a distância até obstáculos à retaguarda e à frente é mostrada através de linhas de distância variáveis no Visor de informação ⇨ 103.

**Desactivação**
O sistema é desativado automaticamente quando a velocidade do veículo excede os 10 km/h ou se o veículo parar durante mais de 3 segundos engatado numa velocidade para a frente ou se não forem detetados outros obstáculos.

Quando o sistema é desativado manualmente, o LED no botão acende-se.

Se o sistema foi desativado manualmente, não é reativado automaticamente na vez seguinte que a ignição for ligada.

## Limitações do sistema

Em caso de avaria ou se o sistema não funciona temporariamente, por exemplo, porque existe um nível sonoro exterior muito elevado ou outros fatores de interferência, a indicação **Serviço** acende-se no conjunto de instrumentos. É apresentada uma mensagem no Centro de Informação do Condutor.

**⚠ Aviso**

Em determinadas circunstâncias, objectos, vestuário ou superfícies reflectoras bem como fontes de ruído exteriores podem fazer com que o sistema não detecte obstáculos.

É necessário prestar atenção especial aos objectos baixos, que podem danificar a parte inferior do pára-choques.

**Atenção**

O funcionamento do sistema pode ser reduzido quando os sensores estão cobertos, p. ex. com gelo ou neve.

O desempenho do sistema dos sensores de estacionamento pode ser reduzido devido a grandes cargas.

Aplicam-se condições especiais no caso de haver veículos mais altos envolvidos na proximidade (por ex., veículos todo-o-terreno, monovolumes, carrinhas). A identificação de objectos e a indicação correcta da distância na parte superior desses veículos não pode ser garantida.

Objectos com um reflexo muito pequeno na secção transversal, como, por exemplo, objectos estreitos ou materiais suaves, podem não ser detectados pelo sistema.

Os sistemas de sensores de estacionamento não detectam objectos fora do alcance de detecção.

# Apoio Avançado ao Estacionamento

**⚠Aviso**

É o condutor que assume a total responsabilidade por aceitar o lugar de estacionamento sugerido pelo sistema e pela manobra de estacionamento.

Verificar sempre a área circundante em todas as direcções durante a utilização do Apoio Avançado ao Estacionamento.

O apoio avançado ao estacionamento mede um espaço adequado para estacionamento enquanto passa, calcula a trajetória e guia automaticamente o veículo durante o estacionamento.

O apoio avançado ao estacionamento ajuda nas seguintes manobras:

- Entrada num lugar de estacionamento paralelo.
- Entrada num lugar de estacionamento perpendicular.
- Saída de um lugar de estacionamento paralelo.

O condutor deve controlar a aceleração, travagem e mudança de velocidades, enquanto a direcção é feita automaticamente. O condutor pode assumir o comando em qualquer momento agarrando o volante.

Poderá ser necessário avançar e recuar mais de uma vez.

As instruções são fornecidas no Visor de informação ⇨ 103.

O Apoio avançado ao estacionamento apenas pode ser activado em deslocamento para a frente.

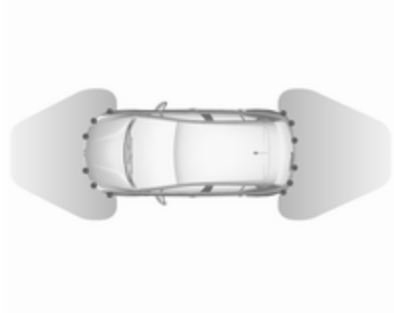

O Apoio Avançado ao Estacionamento é sempre combinado com os sensores de estacionamento dianteiros e traseiros.

O sistema é composto por seis sensores de estacionamento ultrassónicos nos para-choques traseiro e dianteiro.

## Entrada num lugar de estacionamento paralelo

### Activação

Mostrador de informação a cores de 7": para procurar um lugar de estacionamento, ativar o sistema

selecionando **Assistência ao estacionamento** na página inicial do ecrã táctil. Em seguida, selecionar **Introduzir estacionamento paralelo**.

Mostrador de informação a cores de 8": para procurar um lugar de estacionamento, ativar o sistema premindo 🚗. Selecionar Funções de condução no ecrã táctil e, depois, **Sensores de estacionamento**. Selecionar **Entrar no lugar de estacionamento paralelo**.

P acende-se no conjunto de instrumentos para confirmar a função.

Reduzir a velocidade do veículo para menos de 20 km/h.

Selecionar o lado de estacionamento acionando a luz de mudança de direção do respetivo lado.

A distância paralela permitida entre o veículo e uma fila de carros estacionados situa-se entre 0,5 m e 1,5 m.

O sistema não identificará os lugares que sejam nitidamente mais pequenos ou maiores do que o veículo.

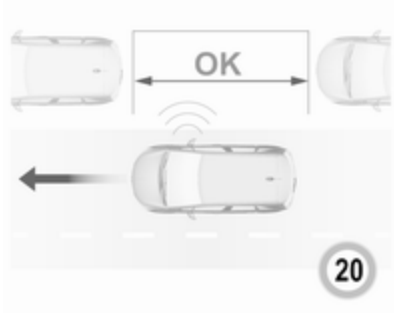


Quando for detetado um lugar vago, é apresentada uma indicação visual no Mostrador de informação a cores e emitido um primeiro sinal acústico. Avançar lentamente para a frente. Quando for emitido o segundo sinal acústico, parar o veículo, selecionar a marcha-atrás, soltar o volante e iniciar o movimento sem exceder os 7 km/h.

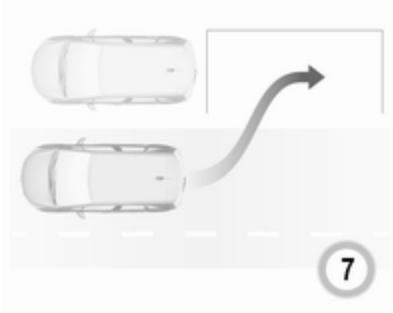


Avançar e recuar respeitando os avisos nos sensores de estacionamento até ser indicado o fim da manobra. Depois de concluir, P apaga-se no conjunto de instrumentos.

## Entrada num lugar de estacionamento perpendicular

### Activação

Mostrador de informação a cores de 7": para procurar um lugar de estacionamento, ativar o sistema selecionando **Assistência ao estacionamento** na página inicial do

ecrã táctil. Em seguida, selecionar **Introduzir estacionamento perpendicular**.

Mostrador de informação a cores de 8": ao procurar um lugar de estacionamento, ativar o sistema premindo 🚗. Selecionar Funções de condução no ecrã táctil e, depois, **Sensores de estacionamento**. Selecionar **Entrar no lugar de estacionamento**.

P acende-se no conjunto de instrumentos para confirmar a função.

Reduzir a velocidade do veículo para menos de 20 km/h.

Selecionar o lado de estacionamento acionando a luz de mudança de direção do respetivo lado.

A distância paralela permitida entre o veículo e uma fila de carros estacionados situa-se entre 0,5 m e 1,5 m.

Se forem encontrados vários lugares de estacionamento seguidos, o veículo será encaminhado para o último.

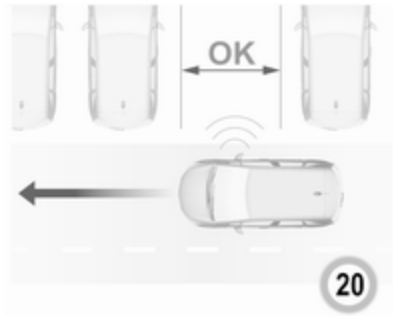


Quando for detetado um lugar vago, é apresentada uma indicação visual no Mostrador de informação a cores e emitido um sinal acústico. Parar o veículo, selecionar a marcha-atrás, soltar o volante e iniciar o movimento sem ultrapassar os 7 km/h.

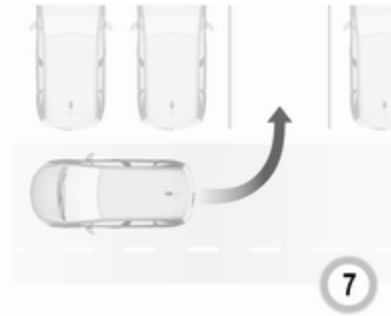


Avançar e recuar conforme solicitado, respeitando os avisos nos sensores de estacionamento e prestando atenção aos sinais acústicos até ser indicado o fim da manobra. Depois de concluir, P apaga-se no conjunto de instrumentos.

Durante a manobra de estacionamento, o sistema é desativado automaticamente quando o veículo se situar a 50 cm de um obstáculo.

## Saída de um lugar de estacionamento paralelo

### Activação

Mostrador de informação a cores de 7": ao sair de um lugar de estacionamento paralelo, ativar o sistema selecionando **Assistência ao estacionamento** na página inicial do ecrã táctil. Em seguida, selecionar **Sair do lugar de estacionamento paralelo**.

Mostrador de informação a cores de 8": ao sair de um lugar de estacionamento paralelo, ativar o sistema premindo 🚗. Selecionar Funções de condução no ecrã táctil e, depois, **Sensores de estacionamento**. Selecionar **Sair do lugar de estacionamento paralelo**.

Selecionar o lado de saída acionando a respetiva luz de mudança de direção.

Engatar a marcha-atrás ou uma velocidade de marcha em frente, soltar o volante e iniciar o movimento sem ultrapassar os 5 km/h.

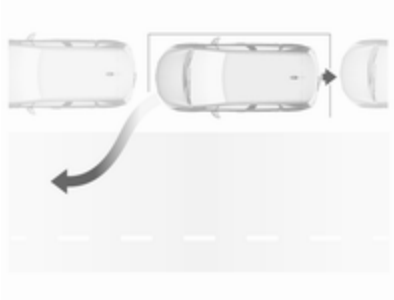

Avançar e recuar respeitando os avisos nos sensores de estacionamento até ser indicado o fim da manobra. A manobra está concluída quando das rodas dianteiras do veículo estão fora do lugar de estacionamento e 🚗 apaga-se no conjunto de instrumentos.

Após a desativação, verificar o controlo do veículo.

## Indicação de amostragem

As instruções no mostrador indicam:

- Sugestões gerais e mensagens de aviso.
- A exigência de parar o veículo quando é detectado um lugar de estacionamento.
- A direcção da condução durante a manobra de estacionamento.
- O pedido para engatar a marcha-atrás ou a primeira velocidade.
- O pedido para parar ou conduzir lentamente.
- A conclusão com êxito da manobra de estacionamento indicada pelo aparecimento de um símbolo e um sinal sonoro.
- O cancelamento de uma manobra de estacionamento.

## Desactivação

A manobra atual com os sensores de estacionamento é cancelada através do botão para voltar ao ecrã anterior no Mostrador de informação a cores.

Para desativar completamente o sistema, premir **P Desligar** na consola central.

O sistema é desativado automaticamente:

- se a ignição for desligada
- se parar o motor
- se não for iniciada nenhuma manobra no espaço de 5 minutos após a seleção do tipo de manobra
- após uma paragem prolongada do veículo durante uma manobra
- se o controlo eletrónico de estabilidade (ESC) for acionado
- se a velocidade do veículo ultrapassar o limite indicado
- se o condutor interromper o movimento do volante
- após 4 ciclos de manobras
- ao abrir a porta do condutor
- se uma das rodas dianteiras encontrar um obstáculo
- a manobra de estacionamento é concluída com êxito

A desativação pelo condutor ou pelo sistema durante a manobra será indicada no visor. Além disso, é emitido um sinal acústico.

O sistema é desligado automaticamente ao rebocar um atrelado ligado eletricamente.

Contactar o concessionário para desligar o sistema durante um período de tempo prolongado.

## Avaria

Em caso de avaria, P pisca durante alguns segundos, acompanhado de um sinal acústico. Se a avaria ocorrer durante a utilização do sistema, P apaga-se.

Em caso de avaria na direção assistida, ⊖! pisca no painel de instrumentos, acompanhado de uma mensagem.

**⚠Aviso**

Em determinadas circunstâncias, objectos, vestuário ou superfícies reflectoras bem como fontes de ruído exteriores podem fazer com que o sistema não detecte obstáculos.

É necessário prestar atenção especial aos objectos baixos, que podem danificar a parte inferior do pára-choques.

**Atenção**

O funcionamento do sistema pode ser reduzido quando os sensores estão cobertos, p.ex. por gelo ou neve.

O desempenho do sistema dos sensores de estacionamento pode ser reduzido devido a grandes cargas.

Aplicam-se condições especiais no caso de haver veículos mais altos envolvidos na proximidade (por ex., veículos todo-o-terreno, monovolumes, carrinhas). A identificação de objectos e a indicação correcta da distância na parte superior desses veículos não pode ser garantida.

Objectos com um reflexo muito pequeno na secção transversal, como, por exemplo, objectos estreitos ou materiais suaves, podem não ser detectados pelo sistema.

Os sistemas de sensores de estacionamento não detectam objectos fora do alcance de detecção.

**Advertência**
É possível que o sensor detecte um objecto que não existe, devido a perturbações por eco de ruídos acústicos exteriores ou desalinhamentos mecânicos (poderão ocorrer avisos falsos esporádicos).

Certificar-se de que a placa da matrícula dianteira está instalada correctamente (não está dobrada e não tem espaços vazios até ao pára--choques no lado direito ou esquerdo) e que os sensores estão firmemente colocados.

O sistema do apoio avançado ao estacionamento pode não responder a mudanças no espaço de estacionamento disponível depois de se iniciar uma manobra de estacionamento. O sistema poderá reconhecer uma entrada, um portão, um pátio ou mesmo uma passadeira como lugar de estacionamento. Depois de engatar a marcha-atrás, o sistema inicia uma manobra de estacionamento. Ter cuidado no que se refere à disponibilidade do lugar de estacionamento sugerido.

Irregularidades na superfície, por exemplo, em zonas de obras, não são detectadas pelo sistema. O condutor aceita a responsabilidade.

## Aviso de ângulo morto

O sistema de aviso de ângulo morto detecta e indica objectos de ambos os lados do veículo, dentro de uma zona de "ângulo morto" especificada. O sistema apresenta um alerta visual em cada espelho retrovisor exterior, se detetar objetos que possam não estar visíveis nos espelhos retrovisores interior e exteriores.

O Aviso de ângulo morto utiliza alguns dos sensores do Apoio avançado ao estacionamento que estão localizados nos pára-choques dianteiro e traseiro de ambos os lados do veículo.

**⚠Aviso**

A função de aviso de ângulo morto não substitui a visão do condutor.

O sistema não detecta:

- veículos fora das zonas de ângulo morto que possam estar a aproximar-se rapidamente
- peões, ciclistas ou animais

Antes de mudar de faixa, olhar sempre para os espelhos retrovisores e por cima do ombro e utilizar a luz de mudança de direção.

### Activação

Mostrador de informação a cores de 7": selecionar **Controlo dos ângulos mortos** na página inicial do ecrã táctil. O sistema é ativado quando ▮ é apresentado.

Mostrador de informação a cores de 8": premir ⚙. Selecionar Funções de condução no ecrã táctil e, em seguida, **Monitorização do ângulo morto**. O sistema é ativado quando é apresentada a indicação **ligado**.

acende-se continuamente a verde no conjunto de instrumentos para confirmar a função.

## Funcionalidade

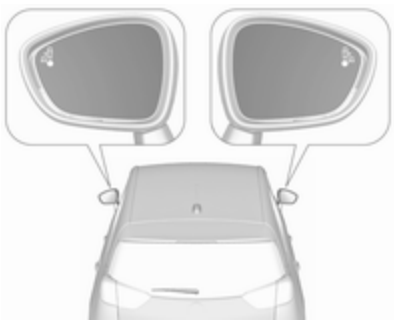

Se o sistema detetar um veículo na zona de ângulo morto durante a condução em sentido normal, um LED redondo acende-se no respetivo espelho retrovisor exterior.

O LED acende-se imediatamente ao ser ultrapassado.

O LED acende-se após um atraso ao ultrapassar lentamente outro veículo.

## Condições de funcionamento

As condições a seguir devem estar reunidas para um funcionamento correto:

- Todos os veículos circulam no mesmo sentido e em vias de trânsito adjacentes.
- A velocidade do veículo se situa entre 12 e 140 km/h.
- Ultrapassagem de um veículo com uma diferença de velocidade inferior a 10 km/h.
- Outro veículo está a fazer uma ultrapassagem com uma diferença de velocidade inferior a 25 km/h.
- O fluxo de tráfego é normal.
- Condução numa estrada reta ou ligeiramente curva.
- O veículo não está a rebocar um atrelado.

Não será emitido nenhum alerta nas seguintes condições:

- Na presença de objetos imóveis (veículos estacionados, barreiras, candeeiros da iluminação pública, sinais de trânsito...).
- Com veículos a circular em sentido contrário.
- Condução numa estrada sinuosa ou numa curva apertada.
- Ao ultrapassar (ou ao ser ultrapassado por) um veículo multo comprido (camião, autocarro...) que é detetado na retaguarda no ângulo morto e, em simultâneo, aparece no campo de visão para a frente do condutor.
- Com tráfego muito intenso: os veículos detetados à frente e atrás são confundidos com um camião ou um objeto parado.
- Ao fazer uma ultrapassagem demasiado rápida.

### Desactivação

O sistema é desativado na personalização do veículo ⇨ 108. apaga-se no conjunto de instrumentos. Além disso, é emitido um sinal acústico

O estado do sistema é guardado na memória ao desligar a ignição.

O sistema é desativado automaticamente ao rebocar um atrelado ligado eletricamente.

### Avaria

Em caso de avaria, pisca durante alguns momentos no painel de instrumentos, acompanhado de e uma mensagem do visor. Contactar um concessionário ou uma oficina qualificada para mandar verificar o sistema.

## Sistema de visão panorâmica

Este sistema permite apresentar as vistas do ambiente à volta do veículo como uma imagem de praticamente 180° no Visor de informação, à semelhança da vista obtida através do olho de uma ave.

O sistema utiliza:

- câmara traseira, instalada na porta da bagageira
- sensores de estacionamento ultrassónicos localizados no para-choques traseiro

O ecrã no Visor de informação está dividido em duas partes: à direita existe uma vista aérea do veículo, enquanto à esquerda é apresentada a vista da traseira. Os sensores de estacionamento complementam a informação na vista área do veículo.

### Activação

O sistema de visão panorâmica é ativado do seguinte modo:

- engrenando a marcha-atrás
- conduzindo a uma velocidade até 10 km/h

### Funcionalidade

Podem ser selecionadas diferentes vistas na parte esquerda do visor. Alterar o tipo de vista em qualquer momento durante uma manobra premindo o campo táctil na zona inferior esquerda do visor:

- Vista traseira
- Modo Auto
- Vista de zoom
- Vista de 180º

O visor é atualizado imediatamente com o tipo de vista selecionado.

O modo AUTO está ativado por predefinição. Neste modo, o sistema seleciona a melhor vista, padrão ou zoom, para a visualização de acordo com a informação dos sensores de estacionamento.

O estado do sistema não é guardado na memória quando a ignição é desligada.

### Vista traseira

A área na retaguarda do veículo é apresentada no ecrã. As linhas verticais representam a largura do veículo com os espelhos na posição normal. A direção das linhas muda com a posição do volante.

A primeira linha horizontal representa a distância de cerca de 30 cm para além da extremidade do para--choques traseiro do veículo. As linhas horizontais superiores representam distâncias de cerca de 1 e 2 m para além da extremidade do para-choques traseiro do veículo.

Esta vista está disponível no modo AUTO ou no menu de seleção da vista.

### Modo Auto

Este modo AUTO está ativado por predefinição. Utilizando os sensores no para-choques traseiro, a vista automática muda da vista traseira para a vista aérea à medida que um obstáculo fica mais próximo durante uma manobra.

### Vista de zoom

A câmara regista o ambiente à volta do veículo durante a manobra, no sentido de reconstruir uma vista aérea da retaguarda do veículo com o ambiente circundante, permitindo a manobra do veículo à volta de obstáculos próximos. Esta vista está disponível com o modo AUTO ou no menu de seleção da vista.

### Vista de 180º

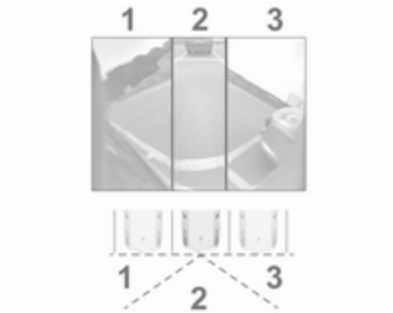


A vista de 180º facilita a saída de um lugar de estacionamento em marcha--atrás, permitindo ver a aproximação de veículos, peões e ciclistas. Esta vista não é recomendada para a realização de uma manobra completa. É composta por três áreas: esquerda 1, centro 2 e direita 3. Esta vista está disponível apenas a partir do menu de seleção da vista.

## Desactivação

O sistema de visão panorâmica é desativado se:

- conduzir a mais de 10 km/h
- sete segundos depois de desengatar a marcha-atrás
- premir o ícone ⊗ no canto superior esquerdo do ecrã táctil
- abrir a porta da bagageira

## Informação geral

**⚠Aviso**

O sistema de visão panorâmica não substitui a visão do condutor. Não mostra crianças, peões, ciclistas, trânsito, animais ou quaisquer outros objetos fora da área de visão das câmaras, por exemplo, por baixo do para--choques ou do veículo.

Não conduzir nem estacionar o veículo utilizando apenas o sistema de visão panorâmica.

Verificar sempre o ambiente à volta do veículo antes de conduzir.

As imagens apresentadas poderão estar mais afastadas ou mais próximas do que aparentam. A área apresentada é limitada e os objetos que estão próximo de uma das extremidades do para--choques ou por baixo do mesmo não são apresentados no ecrã.

## Limitações do sistema

**Atenção**

Para um funcionamento otimizado do sistema, é importante manter sempre limpa a lente da câmara na bagageira, entre as luzes da chapa de matrícula. Lavar a lente com água e secar com um pano macio.

Não limpar a lente com jato de vapor ou equipamento de limpeza por jato de alta pressão.

O sistema de visão panorâmica poderá não funcionar corretamente:

- O ambiente circundante estiver escuro.
- O sol ou o feixe dos faróis incidem diretamente nas lentes da câmara.
- Durante a condução à noite.
- As condições atmosféricas limitam a visibilidade, tais como nevoeiro, chuva ou neve.
- As lentes da câmara estão tapadas por neve, gelo, neve derretida, lama ou sujidade.
- O veículo está a rebocar um atrelado.
- Quando o veículo sofreu um acidente.
- Houver alterações extremas da temperatura.

## Câmara traseira

A câmara traseira ajuda o condutor nas manobras de marcha-atrás, apresentando uma vista da área atrás do veículo.

A vista da câmara é apresentada no Visor de informação.

**⚠Aviso**

A câmara traseira não substitui a visão do condutor. Tenha em atenção que os objetos que estão fora do campo de visão da câmara e do alcance dos sensores do Apoio ao Estacionamento, por exemplo, sob o para-choques ou por baixo do veículo, não são mostrados.

Não engrenar a marcha-atrás nem estacionar o veículo utilizando apenas a câmara traseira.

Verificar sempre o ambiente à volta do veículo antes de conduzir.

### Ligar

A câmara traseira é automaticamente activada quando a marcha-atrás é engatada.

### Funcionalidade

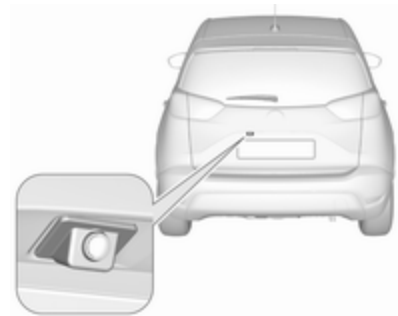

A câmara está montada por cima da chapa de matrícula.

A área apresentada pela câmara é limitada. A distância da imagem que aparece no mostrador é diferente da distância real.

### Linhas de orientação

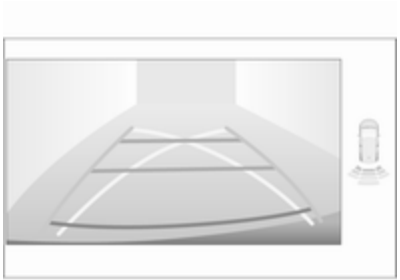

As linhas verticais representam a direção geral do veículo e a distância entre as linhas verticais corresponde à largura do veículo sem espelhos retrovisores. A primeira linha horizontal representa a distância de aproximadamente 30 cm para além da extremidade do para-choques traseiro do veículo. As linhas horizontais superiores representam distâncias de cerca de 1 e 2 m para além da extremidade do para--choques traseiro do veículo. As curvas transversais representam o círculo de viragem máximo.

**Desativação das linhas de orientação**
As linhas de orientação podem ser desativadas no Visor de informação. Selecionar **Definições ➧ Veículo ➧ Deteção de colisão ➧ Linhas de orientação da câmara traseira ➧ O**.

Visor de informação ⇨ 103.

Personalização do veículo ⇨ 108.

### Desligar

A câmara é desligada quando uma determinada velocidade do veículo em frente é excedida ou se a marcha--atrás for desengrenada durante aproximadamente 10 segundos.

### Limitações do sistema

A câmara traseira poderá não funcionar correctamente quando:

- O ambiente circundante estiver escuro.
- O feixe dos faróis incide diretamente nas lentes da câmara.
- Durante a condução à noite.
- As condições atmosféricas limitam a visibilidade, tais como nevoeiro, chuva ou neve.
- As lentes da câmara estão tapadas por neve, gelo, neve derretida, lama ou sujidade. Limpar a lente, lavar com água e secar com um pano macio.
- A porta da bagageira for aberta.
- O veículo está a rebocar um atrelado ligado eletricamente.
- O veículo tiver sofrido uma colisão traseira.
- Houver alterações extremas da temperatura.

## Aviso de desvio de trajetória

O sistema de aviso de saída de faixa observa as marcações na faixa entre as quais o veículo está a avançar através de uma câmara frontal. O sistema detecta as mudanças de faixa e avisa o condutor na eventualidade de uma mudança de faixa inadvertida através de sinais acústicos e visuais.

Os critérios para a detecção de mudança de faixa inadvertida são:

- Nenhuma operação das luzes de mudança de direção.
- Não operação do pedal do travão.
- Nenhum funcionamento de acelerador ou velocidade.

Se o condutor estiver activo, não será emitido qualquer aviso.

## Activação

O sistema de aviso de saída de faixa é activado pressionando . O sistema está ligado quando o LED no botão não está aceso.

O sistema só está funcional a velocidades do veículo acima de 60 km/h e se existirem marcações da faixa disponíveis.

Quando o sistema deteta uma mudança de faixa inadvertida, a luz de aviso  pisca a amarelo. Em simultâneo, é activado um sinal sonoro.

## Desactivação

O sistema é desativado premindo ; o LED no botão acende-se.

A velocidades inferiores a 60 km/h o sistema fica inoperacional.

## Avaria

Em caso de avaria, ⚒ aparece no painel de instrumentos, acompanhado de uma mensagem do visor. Contactar um concessionário ou uma oficina qualificada para mandar verificar o sistema.

O sistema de saída de faixa poderá não funcionar correctamente quando:

- O pára-brisas não está limpo.
- Existem condições ambientais adversas, tal como chuva forte, neve, luz do sol directa ou sombras.

O sistema não pode funcionar quando não é detectada qualquer marca de faixa de rodagem.

## Limitações do sistema

O desempenho do sistema poderá não funcionar corretamente:

- A velocidade do veículo é inferior a 60 km/h.
- Ao conduzir em estradas com muitas curvas ou montanhosas.
- Durante a condução à noite.
- As condições atmosféricas limitam a visibilidade, tais como nevoeiro, chuva ou neve.

- Quando o sensor no para-brisas está tapado por neve, gelo, neve derretida, lama, sujidade, danos no para-brisas ou afetado por objetos estranhos, tais como autocolantes.
- Quando o sol incide diretamente na lente da câmara.
- Veículos próximos à frente.
- Estradas inclinadas.
- Bordas de estrada.
- Estradas com más marcações de faixa.
- Mudanças de iluminação súbitas.

## Alerta do condutor

O sistema de alerta do condutor monitoriza o tempo de condução e a vigilância do condutor. A monitorização da vigilância do condutor baseia-se nas variações da trajetória do veículo em comparação com as marcas de sinalização da faixa.

O sistema inclui um alerta do tempo de condução combinado com a deteção de sonolência do condutor.

**⚠ Aviso**

O sistema não pode substituir a necessidade de vigilância da parte do condutor. Recomenda-se que o condutor faça uma pausa assim que se sentir cansado ou pelo menos a cada 2 horas. Não conduzir em caso de cansaço.

### Ativação ou desativação

O sistema pode ser ativado ou desativado na personalização do veículo ⇨ 108.

O estado do sistema permanece na memória quando a ignição é desligada.

### Alerta do tempo de condução

O condutor é avisado por um símbolo de lembrete pop-up ☕ no Centro de Informação do Condutor e, simultaneamente, por um aviso sonoro se o condutor não tiver feito uma pausa após duas horas de condução a uma velocidade acima de 65 km/h. O aviso é repetido de hora a hora até o veículo parar, independentemente da evolução da velocidade do veículo.

A contagem do alerta do tempo de condução é reposto se a ignição for desligada por alguns minutos.

### Deteção de sonolência do condutor

O sistema monitoriza o nível de vigilância do condutor. Uma câmara na parte superior do para-brisas deteta variações na trajetória em comparação com as marcas de sinalização da faixa. Este sistema é particularmente indicado para estradas rápidas (velocidade acima de 65 km/h).

Se a trajetória do veículo sugerir um certo nível de sonolência ou desatenção por parte do condutor, o sistema aciona o primeiro nível de aviso. O condutor é avisado por meio de uma mensagem e é emitido um sinal sonoro.

Após três avisos de primeiro nível, o sistema aciona um novo aviso com uma mensagem, acompanhada por um sinal sonoro mais pronunciado.

Em determinadas condições de condução (superfície da estrada em mau estado ou ventos fortes), o sistema poderá emitir avisos independentemente do nível de vigilância do condutor.

A deteção de sonolência do condutor é reinicializada quando a ignição tiver sido desligada durante alguns minutos ou se a velocidade do veículo permanecer abaixo de 65 km/h durante alguns minutos.

### Limitações do sistema

Nas seguintes situações, o sistema poderá não funcionar corretamente ou inclusive não funcionar de todo:

- Má visibilidade causada por iluminação inadequada da faixa de rodagem, queda de neve, chuva forte, nevoeiro denso, etc.
- Encandeamento causado pelos faróis de um veículo em sentido contrário, sol baixo, reflexos em estradas molhadas, ao sair de um túnel, alternância de sombra e luz, etc.
- Área do para-brisas em frente à câmara coberta com sujidade, neve, autocolantes, etc.
- Não deteção de marcas de sinalização da faixa ou múltiplas marcas de sinalização da faixa devido a trabalhos na estrada
- Veículos próximos à frente
- Estradas sinuosas ou estradas estreitas

# Combustível

## Motores a gasolina

Os motores a gasolina são compatíveis com biocombustíveis que estejam em conformidade com as normas europeias atuais e futuras e possam ser obtidos nas estações de serviço:

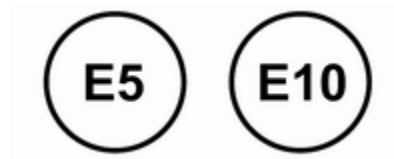


Gasolina que cumpre a norma EN228, misturada com um biocombustível que cumpre a norma EN15376.

**Advertência**
Os únicos aditivos para gasolina autorizados são os que cumprem a norma B715001.

## Motores a diesel

Os motores a gasóleo são compatíveis com biocombustíveis que estejam em conformidade com

as normas europeias atuais e futuras e possam ser obtidos nas estações de serviço:

Gasóleo que cumpra a norma EN590 misturado com biocombustível que cumpre a norma EN14214 (possivelmente contendo até 7 % de éster metílico de ácidos gordos)

Gasóleo que cumpra a norma EN16734 misturado com biocombustível que cumpre a norma EN14214 (possivelmente contendo até 10 % de éster metílico de ácidos gordos)

Gasóleo parafinado que cumpra a norma EN15940 misturado com biocombustível que cumpre a norma EN14214 (possivelmente contendo até 7 % de éster metílico de ácidos gordos).

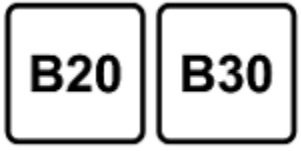


Nos respetivos motores a gasóleo é possível utilizar combustível B20 ou B30 que cumpra a norma EN16709. No entanto, esta utilização, mesmo ocasional, requer a aplicação rigorosa das condições de manutenção especiais referidas como "Condições árduas".

Para mais informações, contactar um concessionário ou uma oficina qualificada.

| Atenção |
| --- |
| A utilização de qualquer outro tipo de (bio)combustível (óleos vegetais ou animais, puros ou diluídos, combustível doméstico, etc.) é estritamente proibida (risco de danos para o motor e sistema de combustível). |

**Advertência**
Os únicos aditivos para gasóleo autorizados são os que cumprem a norma B715001.

## Combustível para funcionamento a gás líquido

O gás liquefeito é conhecido por LPG (Liquefied Petroleum Gas) ou sob a designação GPL (Gás de Petróleo Liquefeito). O GPL também é conhecido como Autogas.

O GPL é composto principalmente por propano e butano. O índice de octanas situa-se entre 105 e 115, consoante a proporção de butano. O GPL é armazenado no estado líquido a uma pressão de aproximadamente 5 a 10 bar.

O ponto de ebulição depende da pressão e da composição da mistura. À pressão atmosférica, situa-se entre -42 ºC (propano puro) e -0,5 ºC (butano puro).

**Atenção**

O sistema funciona a uma temperatura ambiente de aprox. -8 ºC a 100 ºC.

O funcionamento integral do sistema GPL apenas pode ser garantido com base em gás liquefeito que cumpre os requisitos mínimos da norma DIN EN 589.

Selector de combustível ⇨ 90.

## Abastecer

**⚠Perigo**

Antes de reabastecer, desligar a ignição e quaisquer fontes exteriores de calor com câmaras de combustão.

Cumprir as instruções de funcionamento e segurança da estação de serviço quando se estiver a abastecer.

**⚠Perigo**

O combustível é inflamável e explosivo. Não fumar. Não produzir chamas nuas ou faíscas.

Se cheirar a combustível no veículo, reparar a causa dessa situação imediatamente numa oficina.

Um rótulo com símbolos na portinhola do depósito de combustível indica os tipos de combustível permitidos. Na Europa, as pistolas de enchimento estão assinaladas com estes símbolos. Reabastecer apenas com o tipo de combustível permitido.

**Atenção**

No caso de abastecimento com combustível errado, não ligar a ignição.

A portinhola do depósito de combustível encontra-se na parte traseira esquerda do veículo.

A portinhola do depósito de combustível só pode ser aberta se o veículo estiver destrancado. Soltar a portilhola de enchimento de combustível, carregando na portinhola.

## Reabastecimento de gasolina e Diesel

Para abrir, rodar a tampa lentamente para a esquerda (sentido anti--horário).

A tampa do tubo de enchimento de combustível pode ser pendurada no gancho, na portinhola do depósito de combustível.

Colocar o bico em posição direita no bocal de enchimento e exercer uma pequena força para inserir.

Para reabastecer, ligar a pistola de enchimento.

Após o corte automático, o depósito pode ser atestado ativando a pistola no bocal mais duas vezes, no máximo.

| Atenção |
| --- |
| Limpe imediatamente qualquer combustível derramado. |

Para fechar, rodar a tampa do tubo de enchimento de combustível para a direita.

Fechar a portinhola e deixe que encaixe.

## Abastecimento com gás liquefeito

Cumprir as instruções de funcionamento e segurança da estação de serviço quando se estiver a abastecer.

### Adaptador de enchimento

Como os sistemas de enchimento não estão normalizados, são necessários adaptadores diferentes que estão disponíveis nos Distribuidores Autorizados Opel e nos Reparadores Autorizados Opel.

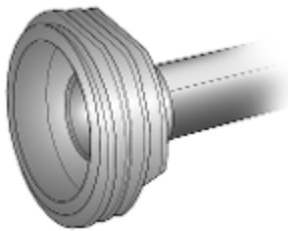

**Adaptador ACME:** Bélgica, Alemanha, Irlanda, Luxemburgo, Suíça

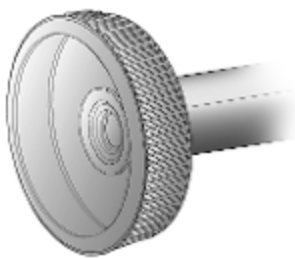

**Adaptador DISH:** Bósnia--Herzegovina, Bulgária, Dinamarca, Estónia, França, Grécia, Itália, Croácia, Letónia, Lituânia, Macedónia, Áustria, Polónia, Portugal, Roménia, Suécia, Suíça, Sérvia, Eslováquia, Eslovénia, República Checa, Turquia, Ucrânia, Hungria

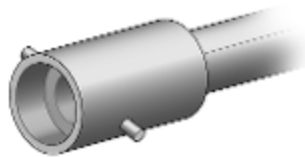

**Adaptador de baioneta:** Países Baixos, Noruega, Espanha, Reino Unido

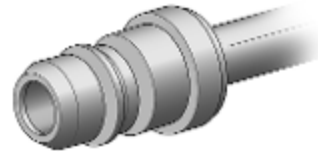

**Adaptador Euro:** Espanha

A válvula de enchimento para gás liquefeito situa-se atrás da tampa do bocal de enchimento de gasolina.

Remover a tampa do bocal de enchimento.

Enrosque o adaptador necessário manualmente no gargalo de enchimento.

**Adaptador ACME:** Enroscar a porca da ponteira de enchimento no adaptador. Engatar o gatilho de bloqueio da pistola de enchimento.

**Adaptador DISH:** Colocar o ponteira de enchimento no adaptador. Engatar o gatilho de bloqueio da pistola de enchimento.

**Adaptador de baioneta:** Colocar a pistola de enchimento no adaptador e rodar um quarto de volta. Engatar o gatilho de bloqueio da pistola de enchimento.

**Adaptador Euro:** Pressionar a pistola de enchimento contra o adaptador. Engatar o gatilho de bloqueio da pistola de enchimento.

Premir o botão do ponto de abastecimento de gás liquefeito. O sistema de enchimento pára ou funciona mais lentamente quando 80 % da capacidade do depósito é atingida (nível máximo de enchimento).

Soltar o botão no sistema de enchimento para parar o processo de enchimento. Soltar o gatilho de bloqueio e retirar a ponteira de enchimento. Pode escapar uma pequena quantidade de gás liquefeito.

Retirar o adaptador e arrumar no veículo.

Encaixar a tampa protectora para evitar a intrusão de corpos estranhos no bocal de enchimento e no sistema.

**⚠ Aviso**

Devido à concepção do sistema, é inevitável uma fuga de gás liquefeito após libertação do gatilho de bloqueio. Evitar inalação.

**⚠ Aviso**

O depósito de gás liquefeito apenas pode ser cheio até 80% da respectiva capacidade por razões de segurança.

A multiválvula existente no depósito de gás liquefeito limita automaticamente a quantidade a encher. Se for adicionada uma quantidade maior, recomendamos não expor o veículo ao sol até que a quantidade em excesso tenha sido consumida.

Doze minutos depois de a ignição ser desligada, o sistema de enchimento de combustível desliga-se. Para reiniciá-lo, ligar a ignição e desligá-la novamente.

## Tampa do tubo de enchimento de combustível

Usar apenas tampas de enchimento de combustível de origem.

Os veículos com motor a diesel têm tampas do tubo de enchimento de combustível especiais.

# Engate do reboque

## Informações gerais

O equipamento de reboque instalado de fábrica está dobrado sob o pára-choques traseiro.

Qualquer equipamento de reboque montado pós-venda deve ser montado numa oficina. Pode ser necessário fazer alterações que afectem o sistema de arrefecimento, resguardos térmicos ou outro equipamento. Utilizar apenas equipamento de reboque aprovado para o seu veículo.

Para evitar danos no veículo, a porta da bagageira eléctrica não pode ser accionada com o radiotelecomando quando um atrelado está ligado electricamente.

A função de deteção de lâmpada fundida das luzes de travagem do reboque não consegue detetar uma indisponibilidade parcial das lâmpadas. Por exemplo, no caso de quatro lâmpadas de 5 W cada, a função apenas deteta quando resta uma única lâmpada de 5 W funcional ou quando não resta nenhuma lâmpada.

Instalar equipamento para reboque pode cobrir a abertura do olhal de reboque. Caso isso aconteça, utilizar a barra de acoplamento de esfera para rebocar.

## Condições de condução e sugestões para o reboque

Antes de fixar um reboque, lubrificar a esfera de acoplamento. Contudo, não o fazer se utilizar um estabilizador na esfera de reboque para reduzir os movimentos de ziguezague.

Durante o reboque de um atrelado, não exceder uma velocidade de 80 km/h. Uma velocidade máxima de 100 km/h apenas é adequada se for utilizado um amortecedor de oscilações e se o peso bruto permitido do reboque não exceder a tara do veículo.

No caso de atrelados com uma estabilidade de condução reduzida e rulotes, recomenda-se vivamente a utilização de um amortecedor de oscilações.

Se o reboque começar a andar aos ziguezagues, reduzir a velocidade; não tentar corrigir a direcção e travar a fundo se necessário.

Numa descida, conduzir na mesma mudança que se utilizaria para fazer essa subida e conduzir a uma velocidade semelhante.

Ajustar a pressão dos pneus para o valor especificado para carga completa ⇨ 261.

# Rebocar

## Cargas de atrelados

As cargas de atrelados permitidas são valores máximos que dependem do veículo e do motor em casa e que não devem ser ultrapassados. A carga de reboque efectiva é a diferença entre o peso bruto efectivo

do atrelado e a carga da tomada de acoplamento efectiva com o atrelado ligado.

As cargas de atrelados permitidas estão especificadas nos documentos do veículo. De uma forma geral, são válidas para inclinações de 12 % no máximo.

A carga de reboque admissível aplica-se até à inclinação especificada e ao nível do mar. Uma vez que a potência do motor diminui à medida que a altitude aumenta devido à rarefação do ar, havendo assim menor capacidade de subida, o peso bruto permitido do atrelado também diminui 10 % por cada 1 000 m de altitude. Não é necessário reduzir o peso bruto do atrelado ao conduzir em estradas com inclinações ligeiras (menos de 8 %, p. ex. autoestradas).

O peso bruto do atrelado admissível não deve ser excedido. Esse peso está especificado na placa de identificação ⇨ 250.

### Carga de acoplamento vertical

A carga de acoplamento vertical é a carga exercida pelo reboque na esfera de acoplamento. Pode ser alterada alterando a distribuição do peso ao carregar o reboque.

A carga de acoplamento vertical máxima permitida de 50 kg está especificada na placa de identificação do equipamento de reboque e nos documentos do veículo. Visar sempre atingir a carga máxima, especialmente no caso de reboques pesados. A carga de acoplamento vertical nunca deve ser inferior a 25 kg.

### Carga do eixo traseiro

Quando o reboque está ligado e o veículo rebocador está totalmente carregado, a carga do eixo traseiro permitida (ver placa de identificação ou documentos do veículo) pode ser ultrapassada em 60 kg, mas o peso bruto do veículo não deve ser ultrapassado. Se a carga do eixo traseiro permitida for ultrapassada, não se deve exceder a velocidade máxima de 100 km/h.

## Acoplamento de reboque

**Atenção**

Quando se utilizar o veículo sem um reboque, desmontar a barra da esfera de acoplamento.

### Arrumação da barra da esfera de acoplamento

O saco com a barra da esfera de acoplamento é arrumada na cobertura do piso traseiro na bagageira.

Passar a cinta através do olhal de fixação traseiro direito, passar duas vezes à volta e apertar a cinta para prender o saco.

## Montagem da barra da esfera de acoplamento

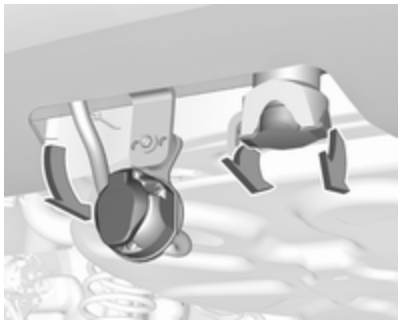

Girar a tomada de ligação para baixo. Retirar o tampão de vedação da abertura da barra da esfera de acoplamento e arrumar.

### Verificar a tensão da barra da esfera de acoplamento

- A marcação vermelha no manípulo rotativo tem de estar virada para a marcação verde na barra da esfera de acoplamento.
- A folga entre o botão rotativo e a barra da esfera de acoplamento tem de ser de cerca de 6 mm.
- A chave tem de estar na posição 🔓.

Caso contrário, a barra da esfera de acoplamento tem de ser colocada sob tensão antes de inserida:

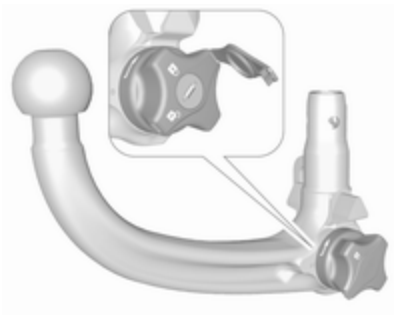

- Desbloquear a barra da esfera de acoplamento rodando a chave para a posição 🔓.

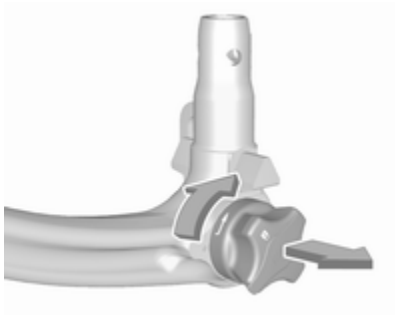

- Puxar o manípulo rotativo para fora e rodar no sentido dos ponteiro dos relógios até ao máximo.

### Colocar a barra da esfera de acoplamento

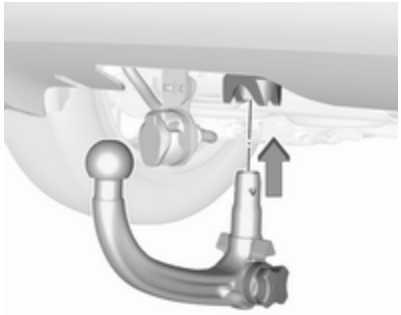

Inserir a barra da esfera de acoplamento sob tensão na abertura e empurrar com firmeza para cima até se ouvir um estalido, sinal de encaixe.

O manípulo rotativo volta à posição inicial, assentando contra a barra da esfera de acoplamento sem qualquer folga.

**⚠Aviso**

Não tocar no manípulo rotativo durante a instalação.

Bloquear a barra da esfera de acoplamento rodando a chave para a posição 🔒. Retirar a chave e fechar a tampa de protecção.

### Olhal para cabo anti-desengate

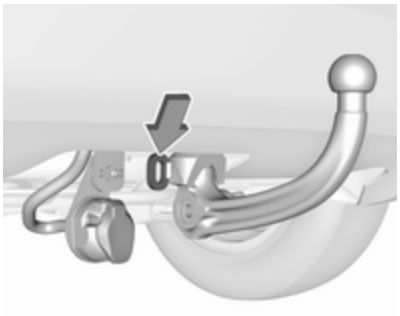

Fixar o cabo anti-desengate ao olhal.

### Verificar se a barra da esfera de acoplamento está bem montada

- A marcação verde no manípulo rotativo tem de estar virada para a marcação verde na barra da esfera de acoplamento.
- Não deve haver qualquer folga entre o manípulo rotativo e a barra da esfera de acoplamento.
- A barra da esfera de acoplamento deve engatar bem na abertura.
- A barra da esfera de acoplamento deve ser bloqueada e a chave deve ser removida.

**⚠Aviso**

Apenas é permitido rebocar um atrelado quando a barra da esfera de acoplamento está bem montada. Se a barra da esfera de acoplamento não engatar bem, recorrer à ajuda de uma oficina.

## Desmontagem da barra da esfera de acoplamento

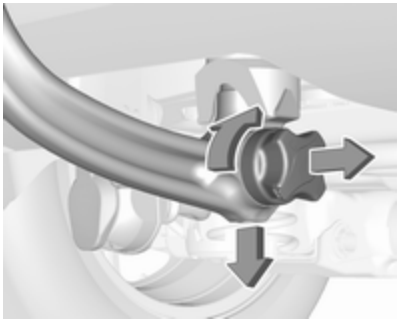

Abrir a aba de protecção e rodar a chave para a posição 🔓 para desbloquear a barra da esfera de acoplamento.

Puxar o manípulo rotativo para fora e rodar no sentido dos ponteiro dos relógios até ao máximo. Puxar a barra da esfera de acoplamento para fora e para baixo.

Colocar o tampão de vedação na abertura.

Girar a tomada de ligação para cima.

Arrumar a barra da esfera de acoplamento no caso e prender fixando a cinta através do olhal de fixação traseiro direito. Enrolar à volta duas vezes e apertar a cinta para prender o saco.

# Conservação do veículo

**Informação geral** ..... **203**
Acessórios e alterações no veículo ..... 203
Imobilizar o veículo a longo prazo ..... 203
Recolha de veículos em fim de vida ..... 204
**Verificações no veículo** ..... **204**
Execução dos trabalhos ..... 204
Capot ..... 204
Óleo de motor ..... 205
Líquido de arrefecimento do motor ..... 206
Líquido limpa-vidros ..... 207
Travões ..... 207
Líquido dos travões ..... 207
Bateria do veículo ..... 208
Purgar o sistema de combustível diesel ..... 209
Substituição das escovas do limpa para-brisas ..... 210
**Substituir lâmpadas** ..... **210**
Faróis de halogéneo ..... 210
Faróis de LED ..... 213
Faróis de nevoeiro ..... 213
Luzes traseiras ..... 214
Luzes indicadores de mudança de direção laterais ..... 217
Luz da chapa de matrícula ..... 218
Luzes do habitáculo ..... 218
Iluminação do painel de instrumentos ..... 218
**Instalação elétrica** ..... **218**
Fusíveis ..... 218
Caixa de fusíveis no compartimento do motor ..... 219
Caixa de fusíveis no painel de instrumentos ..... 221
**Ferramentas do veículo** ..... **223**
Ferramentas ..... 223
**Rodas** ..... **224**
Pneus de inverno ..... 224
Designação dos pneus ..... 224
Pressão dos pneus ..... 225
Sistema de controlo da perda de pressão dos pneus ..... 226
Profundidade do relevo ..... 227
Mudar para outros pneus ..... 228
Tampões de rodas ..... 228
Correntes de neve ..... 228
Kit de reparação de pneus ..... 229
Substituição de roda ..... 232
Roda sobresselente ..... 233
**Auxílio de arranque** ..... **238**
**Rebocar** ..... **240**
Rebocar o veículo ..... 240
Rebocar outro veículo ..... 241
**Conservação do veículo** ..... **242**
Conservação da carroçaria ..... 242
Conservação do habitáculo ..... 244

# Informação geral

## Acessórios e alterações no veículo

Recomendamos a utilização de peças e acessórios de origem e peças aprovadas pela fábrica específicas para o seu tipo de veículo. Não podemos avaliar ou garantir a fiabilidade de outros produtos - mesmo que aprovados por legislação ou por qualquer outra forma.

Qualquer modificação, conversão ou outras alterações realizadas nas especificações padrões do veículo (incluindo, sem limitação, modificações do software e modificações das unidades de controlo eletrónico) podem invalidar a garantia oferecida pela Opel. Além disso, essas alterações poderão afetar os sistemas de apoio ao condutor, o consumo de combustível, as emissões de $CO_2$ e outras emissões do veículo e fazer com que o veículo deixe de estar em conformidade com a licença de utilização, afetando a validade do registo do veículo.

| Atenção |
| --- |
| Ao transportar o veículo num comboio ou num reboque, as palas pára-lama podem ficar danificadas. |

## Imobilizar o veículo a longo prazo

### Imobilização prolongada

Se o veículo tiver de ser imobilizado por vários meses:

- Lavar e encerar o veículo.
- Verificar a protecção de cera do compartimento do motor e da substrutura.
- Limpar e conservar os vedantes de borracha.
- Atestar o depósito de combustível até ao cimo.
- Mudar o óleo de motor.
- Drenar o reservatório do líquido limpa-vidros.
- Verificar a protecção anti--corrosão e o anticongelante do líquido de arrefecimento.
- Ajustar a pressão dos pneus para o valor especificado para carga completa.
- Estacionar o veículo em local seco e bem ventilado. Engatar a primeira ou a marcha atrás ou definir a alavanca selectora para **P**. Evitar que o veículo deslize.
- Não aplicar o travão de mão.
- Abrir o capot, fechar todas as portas e trancar o veículo.
- Desligar o grampo do terminal negativo da bateria do veículo. Não esquecer que nenhum dos sistemas está funcional, p. ex. sistema de alarme anti-roubo.

### Colocar em funcionamento

Quando o veículo vai ser colocado novamente em funcionamento:

- Ligar o grampo ao terminal negativo da bateria do veículo. Accionar o sistema electrónico dos vidros eléctricos.
- Verificar a pressão dos pneus.
- Atestar o reservatório do líquido lava-vidros.
- Verificar o nível do óleo de motor.
- Verificar o nível do líquido de arrefecimento.
- Montar a chapa da matrícula se necessário.

## Recolha de veículos em fim de vida

Informação acerca dos centros de recuperação do veículo em fim de vida e a reciclagem dos veículos em fim de vida está disponível no nosso sítio na rede, onde legalmente exigido. Confiar este trabalho apenas a um centro de reciclagem autorizado.

# Verificações no veículo

## Execução dos trabalhos

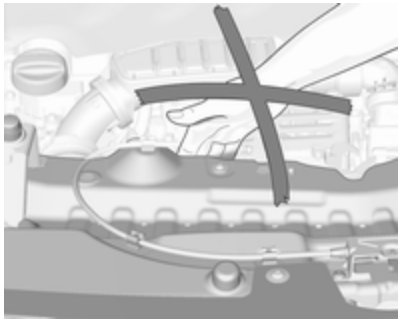

**⚠Aviso**

Realizar verificações no compartimento do motor apenas quando a ignição estiver desligada.

A ventoinha de arrefecimento pode começar a funcionar mesmo com a ignição desligada.

**⚠Perigo**

O sistema da ignição utiliza uma tensão extremamente elevada. Não tocar.

## Capot

### Abrir

Abrir a porta do condutor.

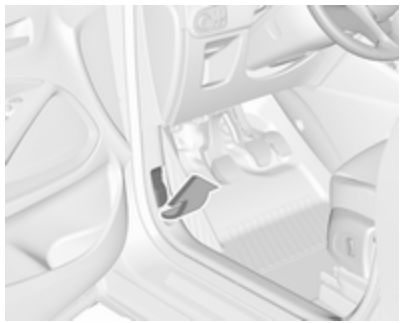

Puxar a alavanca de abertura e colocá-la na posição inicial.

Mover o trinco de segurança lateralmente para o lado esquerdo do veículo e abrir o capot.

O capô mantém-se aberto automaticamente.

Se o capot for aberto durante um Autostop, o motor será ligado automaticamente por motivos de segurança.

Sistema Start/Stop ⇨ 146.

### Fechar

Baixar o capô e deixá-lo cair no engate a partir de uma altura baixa (20-25 cm). Verificar se o capô está engatado.

**Atenção**

Não pressionar o capô contra o engate para evitar amolgá-lo.

## Óleo de motor

Verificar o nível do óleo de motor manualmente com regularidade para evitar danos no motor. Certificar-se que é utilizada a especificação de óleo correcta.

Líquidos e lubrificantes recomendados ⇨ 248.

O consumo máximo de óleo de motor é de 0,6 l por 1000 km.

Verificar com o veículo numa superfície nivelada. O motor deve estar à temperatura de funcionamento e desligado há pelo menos 5 min.

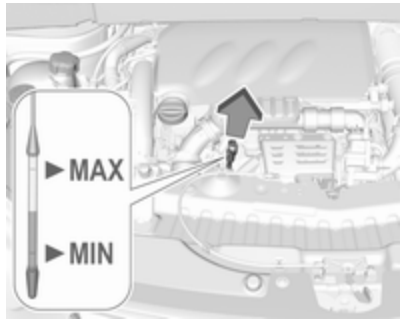


Puxar a vareta do óleo para fora, limpá-la, voltar a inseri-la completamente, puxá-la para fora e verificar o nível do óleo de motor.

Quando o nível do óleo de motor for inferior à marca **MIN**, atestar o óleo de motor.

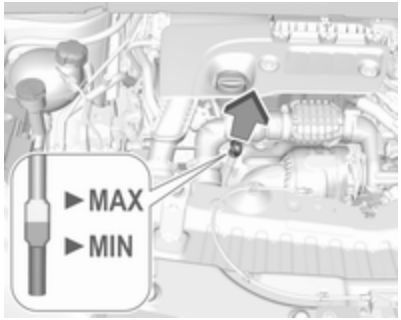


As varetas de verificação do óleo variam consoante a versão do motor.

Recomendamos a utilização do mesmo tipo de óleo de motor que foi utilizado na última mudança.

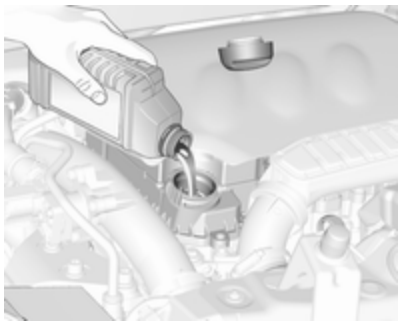

O nível do óleo de motor não deve exceder a marca **MAX** na vareta.

| Atenção |
| --- |
| Óleo de motor em excesso deverá ser drenado ou retirado por sucção. |

Capacidades ⇨ 260.

Colocar o tampão e apertar.

## Líquido de arrefecimento do motor

O líquido de arrefecimento dá protecção contra o congelamento até -37 °C, aproximadamente.

| Atenção |
| --- |
| Utilizar apenas anticongelante aprovado. |

Líquido de arrefecimento e anticongelante ⇨ 248.

### Nível do líquido de arrefecimento

| Atenção |
| --- |
| Um nível demasiado baixo do líquido de arrefecimento poderá causar danos no motor. |

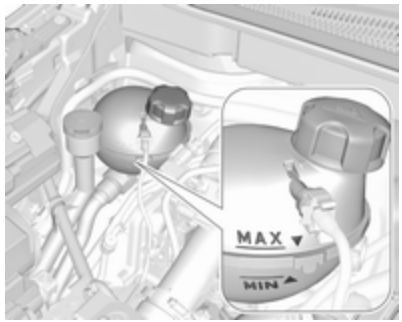


Se o sistema de arrefecimento estiver frio, o nível do líquido de arrefecimento deve estar acima da marca **MIN**. Atestar se o nível estiver baixo.

**⚠Aviso**

Deixar o motor arrefecer antes de abrir a tampa. Abrir a tampa com cuidado e deixar a pressão sair devagar.

Para atestar, utilizar uma mistura 1:1 de concentrado de líquido de arrefecimento libertado misturado com água da torneira limpa. Caso não tenha líquido de arrefecimento disponível, utilizar água da torneira limpa. Colocar o tampão e apertar. Mandar verificar numa oficina a concentração de líquido de arrefecimento e a causa da perda de líquido de arrefecimento.

## Líquido limpa-vidros

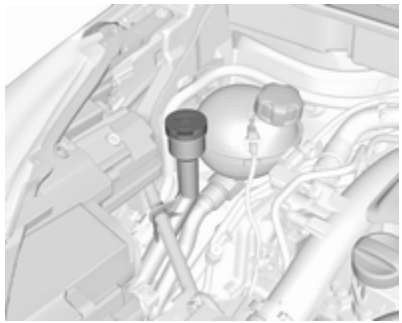

Encher com água limpa misturada com uma quantidade adequada de líquido limpa-vidros aprovado para pára-brisas que contenha anticongelante.

**Atenção**

Apenas líquido lava-vidros com uma concentração de anticongelante suficiente dá protecção em temperaturas baixas ou uma baixa súbita de temperatura.

Líquido limpa-vidros ⇨ 248.

## Travões

No caso de os calços dos travões estarem já com espessura mínima, pode ser ouvido um som agudo durante a travagem.

Pode-se continuar a conduzir nessa situação mas deve substituir-se os calços dos travões o mais depressa possível.

Depois de montar calços novos, não travar a fundo desnecessariamente nas primeiras viagens.

## Líquido dos travões

**⚠Aviso**

O líquido dos travões é venenoso e corrosivo. Evitar o contacto com olhos, pele, tecidos e superfícies pintadas.

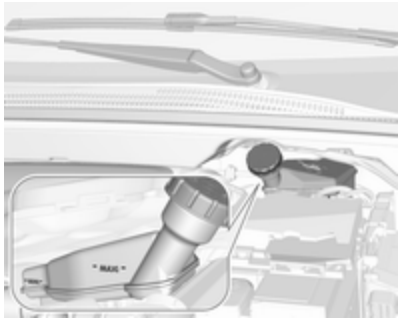


O nível do óleo dos travões deve situar-se entre as marcas **MIN** e **MAX**.

Se o nível do líquido estiver abaixo de **MIN**, procurar a assistência de uma oficina.

Líquido dos travões e da embraiagem ⇨ 248.

## Bateria do veículo

A bateria do veículo não necessita de manutanção desde que o perfil de condução permita o carregamento suficiente da bateria. Deslocações curtas e arranques frequentes do motor podem descarregar a bateria. Evitar a utilização de consumidores eléctricos desnecessários.

As pilhas não devem ser eliminadas junto com os resíduos domésticos. Devem ser colocadas em pontos de recolha para reciclagem apropriados (i.e. pilhões).

Deixar o veículo parado durante mais de 4 semanas pode provocar a descarga da bateria. Desligar o grampo do terminal negativo da bateria do veículo.

Assegurar que a ignição está desligada antes de ligar ou desligar a bateria do veículo.

Protecção contra descarga da bateria ⇨ 126.

### Desligar a bateria

Se for necessário desligar a bateria do veículo (por exemplo, para realizar trabalhos de manutenção), a sirene do alarme deve ser desativada do seguinte modo: Ligar e desligar a ignição e em seguida desligar a bateria do veículo no espaço de 15 s.

Depois de voltar a ligar a bateria de um veículo equipado com sistema de alarme antirroubo, aguardar 10 min antes de ligar o motor.

### Substituir a bateria do veículo

**Advertência**
Qualquer incumprimento das instruções indicadas nesta secção poderá levar à desativação temporária ou perturbação do sistema para/arranca.

Quando a bateria do veículo está a ser substituída, certificar-se de que não existem orifícios de ventilação abertos nas proximidades do terminal positivo. Se um orifício de ventilação estiver aberto nesta área, deve ser

fechado com um tampão falso, e a ventilação na proximidade do terminal negativo deve ser aberta.

Garantir que a bateria é sempre substituída por uma bateria do mesmo tipo.

A bateria do veículo tem de ser substituída por uma oficina.

Sistema Start/Stop ⇨ 146.

### Carregar a bateria do veículo

**⚠Aviso**

Nos veículos com sistema para/arranca, garantir que o potencial de carregamento não excede 14,6 V ao utilizador um carregador de bateria. Caso contrário, a bateria do veículo poderá ficar danificada.

Auxílio de arranque ⇨ 238.

### Etiqueta de aviso

Significado dos símbolos:

- Não fumar, foguear ou produzir faíscas.
- Proteger sempre os olhos. Os gases explosivos podem causar cegueira ou ferimentos.
- Manter a bateria do veículo fora do alcance das crianças.
- A bateria do veículo contém ácido sulfúrico, que pode provocar cegueira ou lesões por queimaduras graves.
- Ver o Manual de Utilização para mais informações.
- Poderá haver gases explosivos perto da bateria do veículo.

## Purgar o sistema de combustível diesel

Se o depósito tiver ficado vazio, será necessário sangrar o sistema de combustível diesel. Ligar a ignição três vezes durante 15 segundos de cada vez. Depois ligar o motor durante 40 segundos, no máximo. Repetir esse processo após terem decorrido no mínimo 5 segundos. Se o motor não pegar, recorrer à assistência de uma oficina.

## Substituição das escovas do limpa para-brisas

### Para-brisas

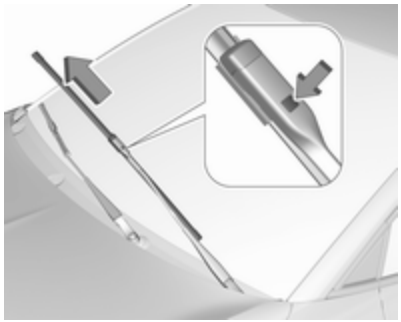

Levantar o braço do limpa-vidros até se manter na posição levantada, pressionar o botão, desencaixar a escova e retirá-la.

Fixar a escova do limpa-vidros num ângulo ligeiro ao braço do limpa--vidros e empurrar até encaixar.

Baixar o braço do limpa-vidros cuidadosamente.

### Vidro traseiro

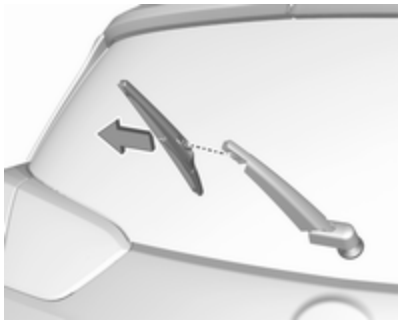

Levantar o braço do limpa-vidros. Desencaixar a escova do limpa--vidros conforme se mostra na ilustração e retirar.

Fixar a escova do limpa-vidros num ângulo ligeiro ao braço do limpa--vidros e empurrar até encaixar.

Baixar o braço do limpa-vidros cuidadosamente.

## Substituir lâmpadas

Desligar a ignição e desligar o interruptor relevante ou fechar as portas.

Segurar numa lâmpada nova apenas pela base. Não tocar no vidro da lâmpada sem luvas.

Ao substituir lâmpadas, utilizar apenas lâmpadas do mesmo tipo.

Substituir as lâmpadas dos faróis a partir do interior do compartimento do motor.

### Verificação das lâmpadas

Depois da substituição de uma lâmpada, ligar a ignição, fazer funcionar e verificar as luzes.

## Faróis de halogéneo

Faróis de halogéneo com alojamentos separados para luzes de médios e luzes de máximos/luz de mudança de direção.

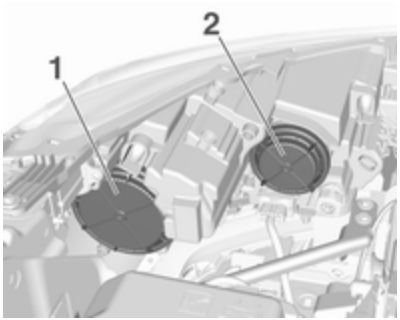


Luzes de máximos, luz de mudança de direção (**1**)

Luzes de médios (**2**)

## Luzes de máximos

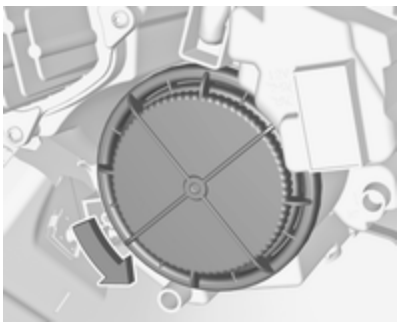

1. Rodar a tampa (1) para a esquerda e retirá-la.

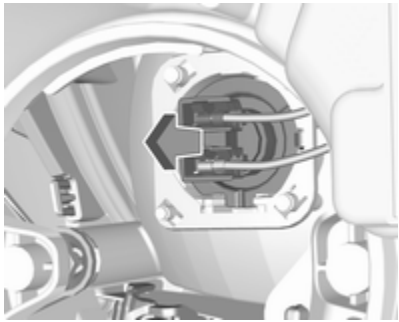

2. Extrair o casquilho superior do alojamento do refletor.

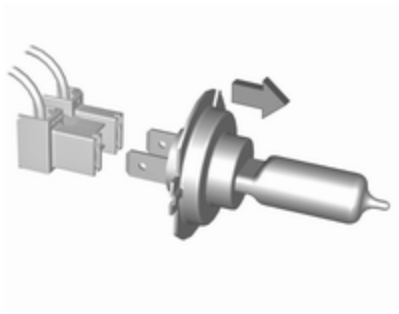

3. Remover a lâmpada da ligação da ficha, puxando.
4. Substituir a lâmpada e ligá-la à ligação da ficha.
5. Inserir e pressionar o suporte da lâmpada no alojamento do refletor, encaixando a patilha na devida posição.
6. Encaixar a tampa e rodar para a direita.

## Luz de mudança de direção

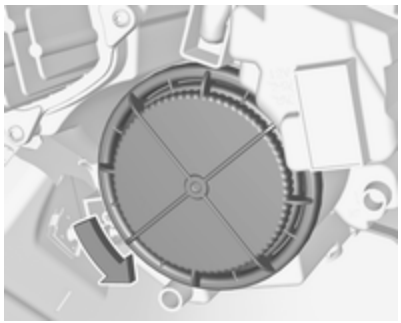

1. Rodar a tampa (1) para a esquerda e retirá-la.

2. Rodar o casquilho inferior para a esquerda para desencaixar. Extrair o suporte da lâmpada do alojamento do refletor.

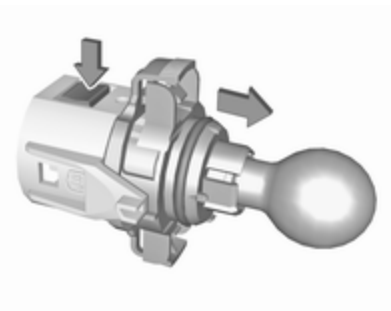

3. Pressionar o trinco e remover a lâmpada do casquilho.
4. Substituir a lâmpada e fixá-la no casquilho.
5. Inserir o casquilho no alojamento do refletor e rodar para a direita.
6. Encaixar a tampa e rodar para a direita.

## Luzes de médios

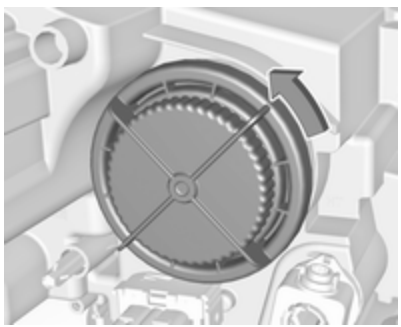

1. Rodar a tampa (2) para a esquerda e retirá-la.

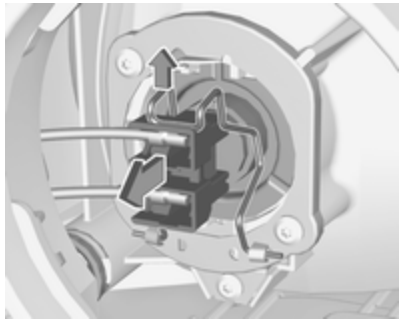

2. Levantar o retentor e, depois, puxar a ligação da ficha para trás.
3. Dobrar o retentor e remover a lâmpada do alojamento do refletor.

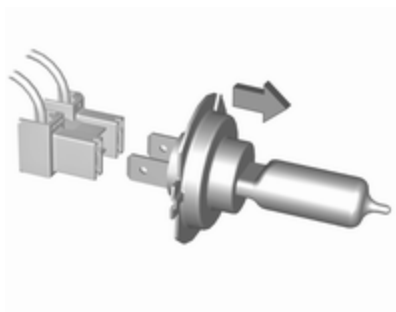

4. Substituir a lâmpada e inseri-la no alojamento do refletor, encaixando a patilha na devida posição.
5. Dobrar o retentor para cima e segurar no lugar.
6. Montar a ligação da ficha na lâmpada e fixá-la com o retentor.
7. Encaixar a tampa e rodar para a direita.

### Luzes laterais/Luzes de condução diurna

Em caso de LED defeituosos, mandar substituí-los numa oficina.

## Faróis de LED

Os faróis para luzes de médios e máximos, as luzes laterais, as luzes de condução diurna e as luzes de mudança de direção foram concebidos como LED e não podem ser substituídos.

Em caso de avaria, mandar reparar as luzes numa oficina.

## Faróis de nevoeiro

As lâmpadas estão acessíveis a partir da parte inferior do veículo.

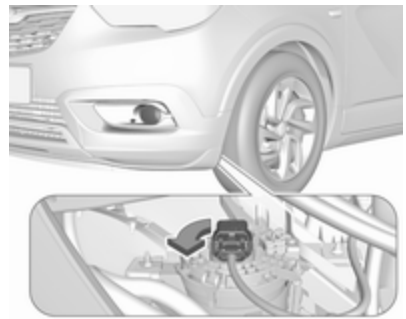

1. Rodar o suporte da lâmpada para a esquerda e retirá-lo do alojamento do refletor.

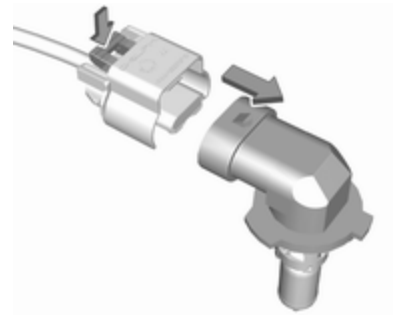

2. Desencaixar o casquilho da lâmpada da ligação da ficha, pressionando a presilha de retenção.
3. Remover e substituir o casquilho com a lâmpada e ligar a ligação da ficha.
4. Inserir o casquilho da lâmpada no alojamento do refletor, rodando para a direita e encaixar.

# Luzes traseiras

Dependendo da versão, as luzes traseiras e as luzes dos travões são constituídas por LED. Em caso de avaria, mandar substituir os LED numa oficina.

## Montagem de luzes na carroçaria

### Desmontagem do grupo ótico

1. Desapertar os dois parafusos que prendem o grupo ótico.

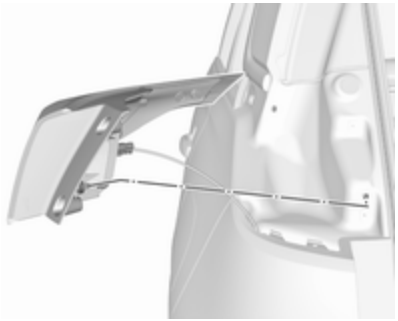

2. Remover o conjunto de luzes puxando-o diretamente para trás.

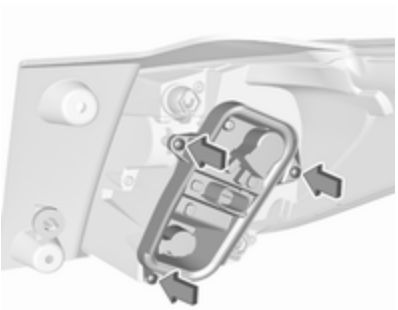

3. Remover os três parafusos que prendem o suporte da lâmpada.

4. **Versão sem LED**

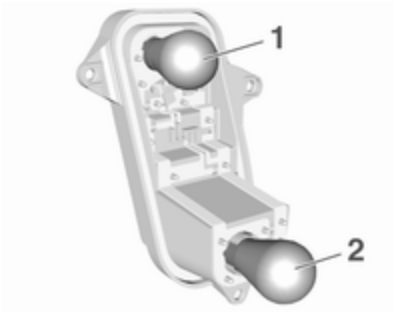


Remover a lâmpada puxando e substituir.

Luz traseira / Luz de travão (**1**)

Luz de mudança de direção (**2**)

**Versão com LED**

Apenas a lâmpada da luz de mudança de direção pode ser substituída.

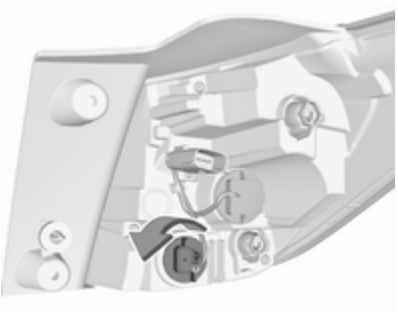

Retirar o casquilho da lâmpada do conjunto de luzes rodando-o para a esquerda.

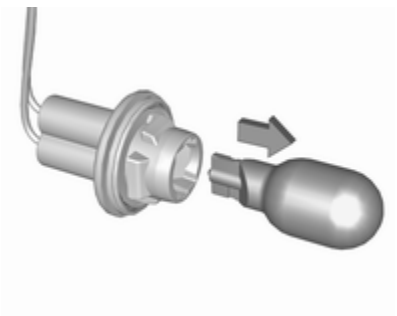

Remover a lâmpada da luz de mudança de direção do casquilho puxando-a diretamente para fora.

Substituir a lâmpada.

### Montagem do grupo ótico

1. Montar o suporte da lâmpada no grupo ótico e fixá-lo com os três parafusos.

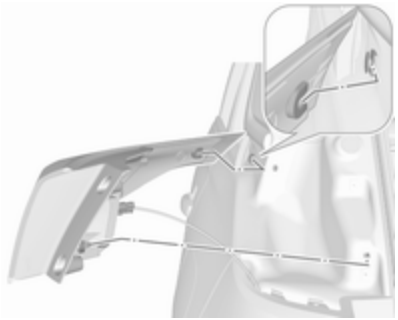

2. Montar o grupo ótico na carroçaria do veículo conforme ilustrado e fixá-lo com os dois parafusos.

## Montagem de luzes na porta da bagageira

### Desmontagem do grupo ótico

1. Soltar a cobertura na bagageira e removê-la.

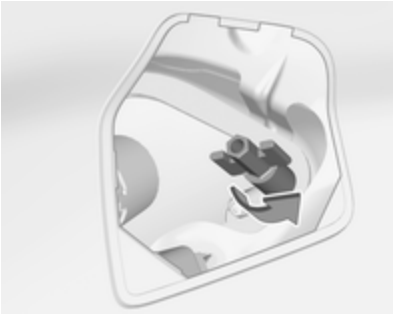

2. Desenroscar a porca de fixação de plástico à mão.

3. Extrair cuidadosamente o grupo óptico das reentrâncias.

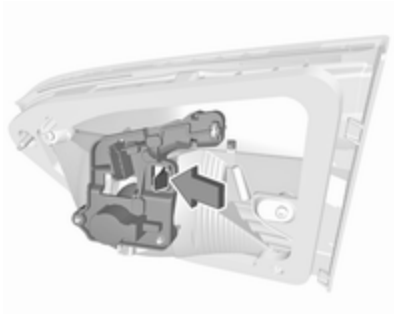

4. Pressionar a patilha para libertar e remover o suporte da lâmpada.
5. **Versão sem LED**

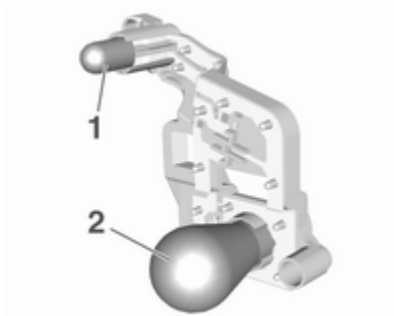


Retirar e substituir a lâmpada:

Luz traseira (**1**)

Luz de nevoeiro traseira (lado esquerdo), luz de marcha-atrás (lado direito) (**2**)

**Versão com LED**

Apenas a lâmpada da luz de marcha-atrás pode ser substituída.

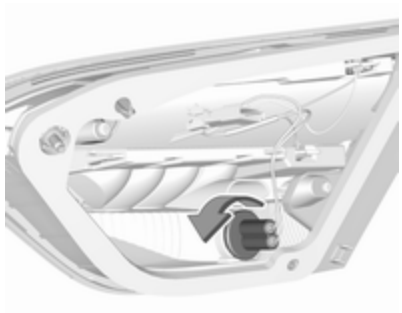

Retirar o casquilho da lâmpada do conjunto de luzes rodando-o para a esquerda.

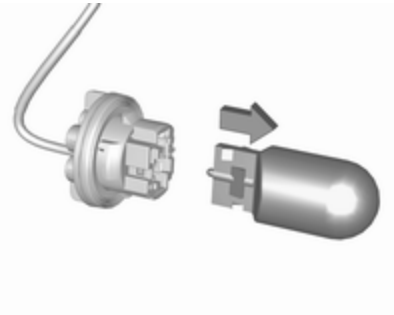

Remover a lâmpada do casquilho puxando-o diretamente para fora.

Substituir a lâmpada.

**Montagem do grupo ótico**

1. Montar o suporte da lâmpada no grupo ótico.

2. Montar o grupo ótico na porta da bagageira.
3. Fixar o grupo ótico com a porca de fixação de plástico.
4. Montar a tampa na porta da bagageira.

## Luzes indicadores de mudança de direção laterais

Para substituir a lâmpada, retire o respectivo alojamento:

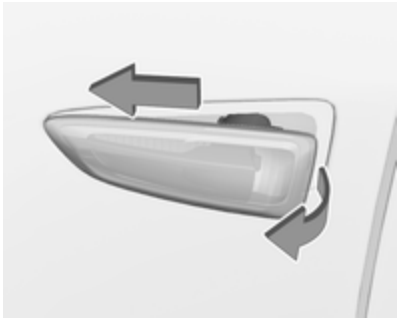

1. Deslizar a lâmpada para o respectivo lado esquerdo e remover com a extremidade direita.

2. Rodar o casquilho da lâmpada no sentido contrário dos ponteiros do relógio e remover do alojamento.

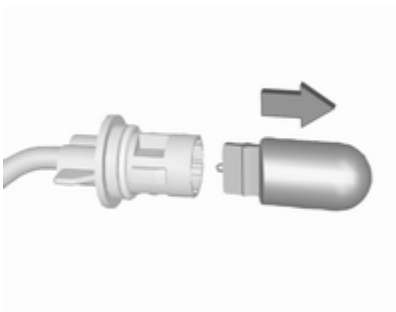

3. Retirar a lâmpada do casquilho e substituí-la.
4. Inserir o suporte da lâmpada e rodar para a direita.
5. Inserir a extremidade esquerda da lâmpada, deslizar para a esquerda e inserir a extremidade direita.

## Luz da chapa de matrícula

A luz da chapa de matrícula contém LED, que não podem ser substituídos. Em caso de LED defeituosos, mandar substituí-los numa oficina.

## Luzes do habitáculo

### Luz de cortesia, luzes de leitura

Substituir as lâmpadas numa oficina.

### Luz da bagageira

Substituir as lâmpadas numa oficina.

## Iluminação do painel de instrumentos

Substituir as lâmpadas numa oficina.

# Instalação elétrica

## Fusíveis

Os dados do fusível de substituição devem coincidir com os dados do fusível avariado.

Existem três caixas de fusíveis no veículo:

- compartimento do motor
- painel de instrumentos

Antes de substituir um fusível, desligar o respectivo interruptor e a ignição.

Um fusível fundido terá um fio derretido.

| Atenção |
| --- |
| Não substituir o fusível até ter sido corrigida a causa da avaria. |

Algumas funções são protegidas por vários fusíveis.

Podem também existir fusíveis sem função atribuída.

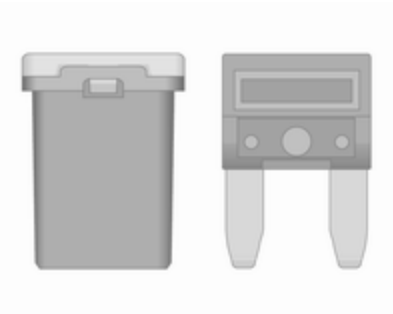

## Extractor de fusíveis

Um extractor de fusíveis encontra-se na caixa de fusíveis no compartimento do motor.

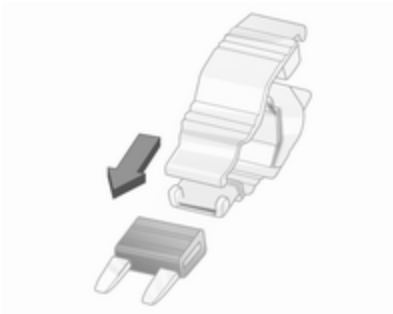

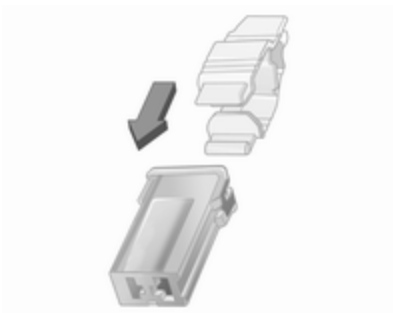

Colocar o extractor de fusíveis nos vários tipos de fusível a partir de cima ou da parte lateral e retirar o fusível.

## Caixa de fusíveis no compartimento do motor

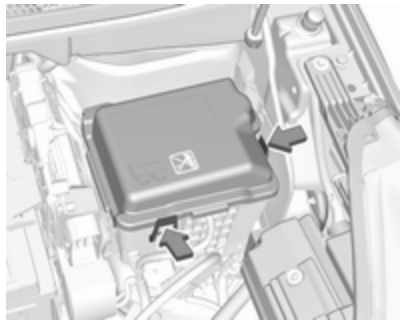

A caixa de fusíveis encontra-se na parte da frente esquerda do compartimento do motor.

Desengatar a tampa e removê-la.

| N.º | Circuito |
|---|---|
| 1 | Ventoinha do sistema de ar condicionado |
| 2 | – |
| 3 | Caixa de fusíveis na carroçaria |
| 4 | – |
| 5 | Caixa de fusíveis no painel de instrumentos |
| 6 | Unidade de arrefecimento do motor |
| 7 | Módulo de controlo da carroçaria |

| N.º | Circuito |
|---|---|
| 8 | Comando do motor, bomba de combustível |
| 9 | Comando do motor |
| 10 | Comando do motor |
| 11 | Comando do motor |
| 12 | Unidade de arrefecimento do motor |
| 13 | Módulo de controlo da carroçaria |
| 14 | Sensor da bateria inteligente |
| 15 | – |
| 16 | Farol de nevoeiro dianteiro |
| 17 | – |
| 18 | Luz de máximos direita |
| 19 | Luz de máximos esquerda |
| 20 | Comando do motor, bomba de combustível |
| 21 | Motor de arranque |
| 22 | – |

| N.º | Circuito |
|---|---|
| 23 | Motor de arranque |
| 24 | Engate do reboque |
| 25 | Caixa de fusíveis no painel de instrumentos |
| 26 | Módulo de controlo da caixa de velocidades |
| 27 | Módulo de controlo da carroçaria |
| 28 | Módulo de controlo do motor |
| 29 | Limpa-vidros dianteiro |
| 30 | Módulo de controlo da carroçaria |

Depois de ter mudado os fusíveis avariados, fechar a tampa da caixa dos fusíveis e pressioná-la até encaixar.

Se a tampa da caixa dos fusíveis não for fechada correctamente, poderão ocorrer avarias.

# Caixa de fusíveis no painel de instrumentos

## Caixa de fusíveis no lado esquerdo do painel de instrumentos

Nos veículos com volante à esquerda, a caixa dos fusíveis encontra-se atrás de uma cobertura no painel de instrumentos. Desengatar a cobertura lateralmente e remover.

| N.º | Circuito |
|---|---|
| 1 | Espelho retrovisor interior / Sistema de escape / Direção assistida elétrica / Sensor da embraiagem / GPL / Ajuste dos espelhos retrovisores exteriores / Carregamento indutivo |
| 2 | – |
| 3 | Engate do reboque |
| 4 | Buzina |
| 5 | Bomba do lava-vidros à frente e atrás |
| 6 | Bomba do lava-vidros à frente e atrás |
| 7 | Volante aquecido |
| 8 | Limpa-vidros traseiro |
| 9 | – |
| 10 | Sistema de fecho centralizado das portas |
| 11 | Sistema de fecho centralizado das portas |
| 12 | Grupo de instrumentos |
| 13 | Sistema de controlo da climatização / USB |
| 14 | OnStar |
| 15 | Conjunto de instrumentos / Sistema de climatização |
| 16 | Travão / Motor de arranque / Desativação diferida da alimentação |
| 17 | Grupo de instrumentos |

| N.º | Circuito |
|---|---|
| 18 | Apoio Avançado ao Estacionamento |
| 19 | Módulo da coluna superior / Módulo de controlo do reboque |
| 20 | – |
| 21 | Sistema de alarme antirroubo / Botão Start |
| 22 | Sensor de chuva / Câmara |
| 23 | Módulo das portas |
| 24 | Apoio avançado ao estacionamento / Câmara / Sistema de informação e lazer |
| 25 | Airbag |
| 26 | Módulo da coluna superior |
| 27 | Sistema de alarme anti-roubo |
| 28 | – |
| 29 | Informação e lazer |
| 30 | – |
| 31 | Informação e lazer |

| N.º | Circuito |
|---|---|
| 32 | Tomada eléctrica dianteira |
| 33 | – |
| 34 | Espelhos retrovisores exteriores aquecidos / Módulo das portas |
| 35 | Conjunto de instrumentos / Interruptor das luzes / Apoio Avançado ao Estacionamento / Módulo de comando da caixa de velocidades |
| 36 | Luzes de cortesia / Luzes da pala para-sol / Luz do porta-luvas |

## Caixa de fusíveis no lado direito do painel de instrumentos

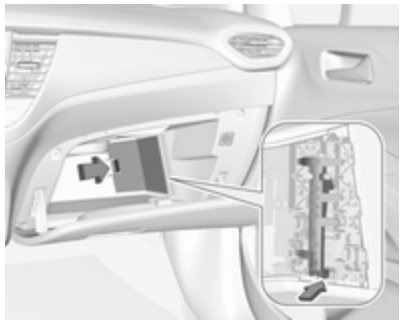

Em veículos com volante à esquerda, a caixa dos fusíveis encontra-se atrás de uma tampa no porta-luvas. Abrir o porta-luvas e retirar a tampa. Remover o suporte.

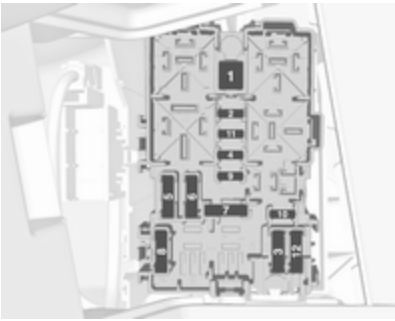

| N.º | Circuito |
|---|---|
| 1 | Óculo traseiro aquecido |
| 2 | Espelhos retrovisores exteriores aquecidos |
| 3 | Vidro dianteiro eléctrico |
| 4 | Unidade de comando da porta do condutor |
| 5 | Vidro traseiro eléctrico |
| 6 | Bancos aquecidos |
| 7 | – |
| 8 | Informação e lazer |

| N.º | Circuito |
|---|---|
| 9 | – |
| 10 | Tomada elétrica traseira |
| 11 | – |
| 12 | – |

# Ferramentas do veículo

## Ferramentas

### Veículos com roda sobresselente

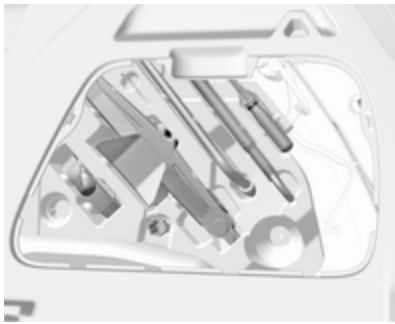

O macaco, as ferramentas, uma cinta para fixar uma roda danificada e o olhal de reboque encontram-se na caixa das ferramentas na parede direita da bagageira. Roda sobresselente ⇨ 233.

### Veículos sem roda sobresselente

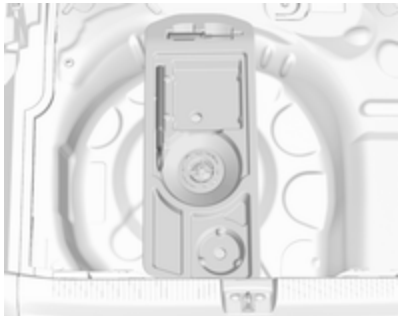

A chave de parafusos e o olhal de reboque encontram-se na bagageira, numa caixa por baixo da cobertura do piso.

Kit de reparação dos pneus ⇨ 229.

# Rodas

### Estado de pneus e jantes

Passar pelas beiras da estrada devagar e, se possível, em ângulo recto. Passar por cima de superfícies semelhantes a arestas vivas pode causar danos em pneus e jantes. Não apertar os pneus contra os passeios ao estacionar.

Regularmente, verificar se as jantes apresentam danos. Recorrer a uma oficina em caso de danos ou desgaste invulgar.

## Pneus de inverno

Os pneus de Inverno aumentam a segurança de condução a temperaturas inferiores a 7 °C e, por conseguinte, deverão ser montados em todas as rodas.

De acordo com a legislação nacional de cada país, colocar a etiqueta de velocidade dentro do campo de visão do condutor.

São permitidas todas as medidas de pneus como pneus de Inverno ⇨ 261.

## Designação dos pneus

P. ex. **195/65 R 15 91 T**

**195** : largura do pneu, mm
**65** : relação da secção transversal (relação entre altura e largura do pneu), %
**R** : tipo de cinta: Radial
**RF** : tipo: RunFlat
**15** : diâmetro da roda, polegadas
**91** : o índice de carga, p. ex. 95, é equivalente a 615 kg
**T** : letra do código de velocidade

Letra do código de velocidade:

**Q** : até 160 km/h
**S** : até 180 km/h
**T** : até 190 km/h
**H** : até 210 km/h
**V** : até 240 km/h
**W** : até 270 km/h

Escolha um pneu adequado para a velocidade máxima do veículo.

É possível alcançar a velocidade máxima na tara com o condutor (75 kg) mais 125 kg de carga. O equipamento opcional pode reduzir a velocidade máxima do veículo.

Desempenho ⇨ 257.

### Pneus direccionais

Os pneus direcionais devem ser montados de forma a rodarem na direção correta. A direcção de rotação adequada é indicada por um símbolo (p. ex. uma seta) na parede lateral do pneu.

## Pressão dos pneus

Verificar a pressão com os pneus frios pelo menos todos os 15 dias e antes de uma viagem grande. Não esquecer de verificar também o pneu sobresselente. Isto também se aplica a veículos com sistema de monitorização da pressão dos pneus.

Pressão dos pneus ⇨ 261.

A etiqueta de informação da pressão dos pneus no quadro da porta esquerda indica o tipo de pneus de origem e as pressões correspondentes.

Os dados da pressão dos pneus referem-se a pneus frios. Aplica-se a pneus de Verão e de Inverno.

Insuflar sempre o pneu sobresselente segundo a pressão especificada para carga completa.

A pressão dos pneus ECO tem por objectivo atingir o menor consumo de combustível possível.

A pressão incorrecta dos pneus prejudica a segurança, a manobrabilidade do veículo, o conforto e a poupança de combustível e aumenta o desgaste dos pneus.

As pressões dos pneus podem variar em função de várias opções. Para o valor correcto da pressão dos pneus, seguir o procedimento abaixo:

1. Identificar o eixo motor e o estilo da carroçaria.
2. Identificar o código de identificação do motor. Dados do motor ⇨ 255.
3. Identificar o respectivo pneu.

As tabelas da pressão dos pneus indicam todas as combinações possíveis de pneus ⇨ 261.

Para os pneus aprovados para o seu veículo, consultar o Certificado CE de Conformidade fornecido com o veículo ou os documentos de matrícula nacionais.

O condutor é responsável pelo ajuste correcto da pressão dos pneus.

**⚠Aviso**

Se a pressão for demasiado baixa, pode causar o sobreaquecimento e danos internos nos pneus, resultando na separação do piso e mesmo no rebentamento do pneu a altas velocidades.

**⚠Aviso**

Para pneus específicos, a pressão dos pneus recomendada, indicada na tabela da pressão dos pneus, poderá exceder a pressão máxima dos pneus indicada no pneu. Nunca exceder a pressão máxima dos pneus indicada no pneu.

### Sujeição à temperatura

A pressão dos pneus depende da temperatura dos pneus. Durante a condução a temperatura e a pressão dos pneus aumentam. Os valores da pressão dos pneus fornecidos na etiqueta de pressão dos pneus e na tabela de pressão dos pneus são válidos para pneus frios, o que significa a 20 °C.

A pressão aumenta quase 10 kPa para um aumento de temperatura de 10 °C. Isto deve ser tido em consideração ao verificar pneus quentes.

## Sistema de controlo da perda de pressão dos pneus

O sistema de controlo da perda de pressão dos pneus verifica continuamente a velocidade de rotação de todos os quatro pneus e avisa em caso de pressão baixa dos pneus durante a condução do veículo. Isto é possível através da comparação da circunferência de rolamento do pneu com os valores de referência e sinais adicionais.

Se um pneu perder pressão, a luz de aviso (!) acende-se e uma mensagem de aviso é apresentada no Centro de Informação do Condutor.

Neste caso, reduzir a velocidade, evitar curvas apertadas e travagens bruscas. Parar na próxima oportunidade em segurança e verificar a pressão dos pneus.

Indicador de controlo (!) ⇨ 99.

Após ajustar a pressão dos pneus, inicializar o sistema para apagar a luz de aviso e reiniciar o sistema.

**Atenção**

O sistema de controlo da perda de pressão dos pneus avisa se os pneus estão com pouca pressão e não substitui a manutenção regular dos pneus por parte do condutor.

Em caso de avaria do sistema, é apresentada uma mensagem no Centro de Informação do Condutor. Definir a pressão correta dos pneus e reinicializar o sistema. Se a avaria continua a ser apresentada, contactar uma oficina. O sistema não funciona se o ABS ou o ESC tiverem uma avaria ou se for utilizada uma roda sobresselente temporária. Uma

vez reinstalado o pneu de estrada, verificar a pressão dos pneus com os pneus frios e inicializar o sistema.

### Inicialização do sistema

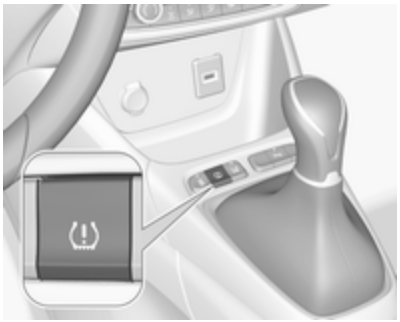

Após a correção da pressão dos pneus ou a substituição da roda, o sistema deve ser inicializado para memorizar os novos valores de referência da circunferência:

1. Certificar-se sempre de que todos os quatro pneus têm a pressão correta ⇨ 261.
2. Aplicar o travão de mão manual.
3. Premir (!) para repor o sistema de controlo da perda de pressão dos pneus.
4. A reposição é confirmada por uma indicação instantânea.

Após a inicialização, o sistema assume automaticamente as novas pressões dos pneus durante a condução. Após um longo percurso, o sistema adotará e monitorizará as novas pressões.

Verificar sempre a pressão com os pneus frios.

O sistema tem de ser reinicializado se:

- A pressão dos pneus tiver sido alterada
- A condição de carga tiver sido alterada
- As rodas tiverem sido trocadas ou substituídas

O sistema não avisará imediatamente se um pneu rebentar ou esvaziar rapidamente. Isso é explicado pelo tempo de cálculo necessário.

## Profundidade do relevo

Verificar a profundidade do rasto a intervalos regulares.

Os pneus devem ser substituídos por razões de segurança quando a profundidade do rasto for de 2-3 mm (4 mm para pneus de Inverno).

Por razões de segurança, recomenda-se que a profundidade do relevo dos pneus num eixo não tenha uma variação superior a 2 mm.

A profundidade de rasto mínima permitida por lei (1,6 mm) terá sido atingida quando o rasto tiver sido gasto até um dos indicadores de

desgaste do rasto (TWI). A respectiva posição está indicada em marcações nas paredes laterais.

Se existir maior desgaste à frente do que atrás, trocar periodicamente as rodas dianteiras com as traseiras. Certificar-se que o sentido da rotação das rodas se mantém o mesmo.

Os pneus envelhecem mesmo quando não utilizados. Recomendamos que os pneus sejam substituídos a cada 6 anos.

## Mudar para outros pneus

Se forem utilizados pneus de tamanho diferente dos montados de fábrica, poderá ser necessário reprogramar o velocímetro, bem como reinicializar o sistema de controlo da perda de pressão dos pneus e fazer outras alterações no veículo.

Sistema de controlo da perda de pressão dos pneus ⇨ 226.

Mandar substituir a etiqueta da pressão dos pneus.

**⚠Aviso**

A utilização de pneus ou rodas inadequados poderá causar acidentes e invalida a autorização de utilização.

## Tampões de rodas

Deverão utilizar-se tampões das rodas e pneus aprovados para o veículo em questão e que cumpram todos os requisitos de combinação de jantes e pneus aplicáveis.

Se os tampões das rodas e os pneus utilizados não forem aprovados pela fábrica, os pneus não deverão ter rebordo com protecção da jante.

Os tampões das rodas não devem impedir o arrefecimento dos travões.

**⚠Aviso**

A utilização de pneus ou tampões de rodas inadequados pode causar perda de pressão repentina e, consequentemente, acidentes.

Veículos com jantes de aço: Ao utilizar porcas de bloqueio das rodas, não instalar os tampões das rodas.

## Correntes de neve

Só são permitidas correntes de neve nas rodas dianteiras.

Utilizar sempre correntes finas que não aumentem mais de 10 mm ao piso e às paredes do pneu (incluindo o fecho das correntes).

**⚠Aviso**

Danos podem levar os pneus a rebentar.

As correntes de neve apenas são permitidas em pneus de tamanho 195/65 R15 91 e 195/60 R16 89

### Roda sobresselente temporária

Não é permitida a utilização de correntes de neve na roda sobresselente.

## Kit de reparação de pneus

O kit de reparação de pneus pode ser utilizado para reparar pequenos danos no rasto de um pneu.

Não retirar quaisquer objectos estranhos dos pneus.

Danos num pneu que excedam 4 mm ou que estejam na face lateral do pneu não podem ser reparados com o kit de reparação dos pneus.

**⚠Aviso**

Não conduzir a mais de 80 km/h.

Não utilizar durante um período longo de tempo.

A condução e o manuseio podem ser afectados.

Em caso de um pneu furado:

Aplicar o travão de mão e engatar a 1.ª velocidade, a marcha-atrás ou a posição **P**.

O kit de reparação de pneus encontra-se na bagageira, por baixo da cobertura do piso.

1. Remover a botija do vedante e o compressor.
2. Retirar a etiqueta do limite de velocidade da botija de vedante e colocá-la numa área visível para o condutor.

3. Retirar o cabo de ligação eléctrica e tubo flexível de ar do compartimento de arrumação que se encontram na parte inferior do compressor.

4. Aparafusar o tubo flexível do compressor na ligação na botija do vedante.
5. Encaixar a botija do vedante no suporte do compressor.

   Colocar o compressor perto do pneu de maneira que a botija do vedante fique na vertical.
6. Desapertar a tampa da válvula do pneu em questão.

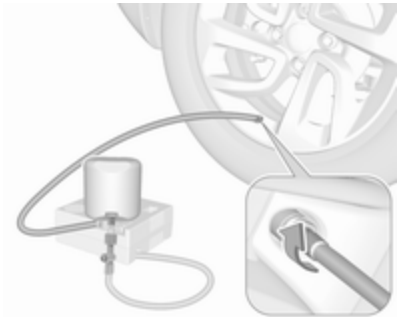

7. Aparafusar o tubo flexível na válvula do pneu.
8. O interruptor no compressor tem de estar na posição O.
9. Ligar a ficha do compressor na saída de alimentação ou do isqueiro.

   Para não descarregar a bateria, recomendamos que se ligue o motor.

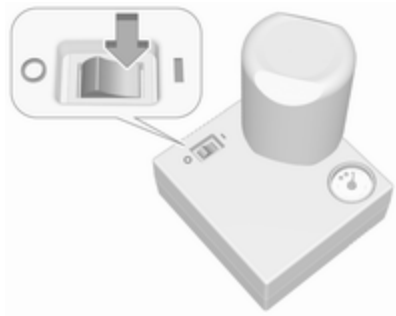

10. Colocar o interruptor de balancim do compressor na posição I. O pneu é cheio com vedante.
11. O manómetro da pressão do compressor indica por breves instantes até 6 bar enquanto a garrafa de selante está a esvaziar (cerca de 30 segundos). Em seguida, a pressão começa a cair.
12. O vedante é todo bombeado para dentro do pneu. Depois, o pneu é insuflado.
13. A pressão do pneu recomendada deve ser atingida dentro de 10 minutos.

    Pressão dos pneus ⇨ 261.

Quando obtiver a pressão correcta, desligar o compressor.

Se a pressão de pneu recomendada não for atingida no espaço de 10 minutos, retirar o kit de reparação de pneus. Deslocar o veículo de forma que o pneu dê uma volta completa. Voltar a fixar o kit de reparação de pneus e continuar o procedimento de enchimento durante 10 minutos. Se continuar a não atingir a pressão do pneu prescrita, o pneu está muito danificado. Recorrer a uma oficina.

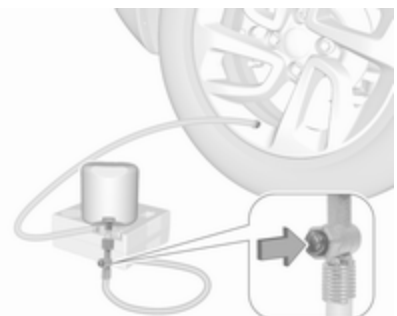

Drenar o excesso de pressão dos pneus com o botão no tubo de ar.

Não utilizar o compressor durante mais de 10 minutos.

14. Retirar o kit de reparação de pneus. Remover a botija do vedante do suporte. Aparafusar o tubo flexível de enchimento à ligação livre da botija do vedante. Isso evita que haja fuga de vedante. Guardar o kit de reparação de pneus na bagageira.
15. Retirar qualquer excesso de vedante com um pano.

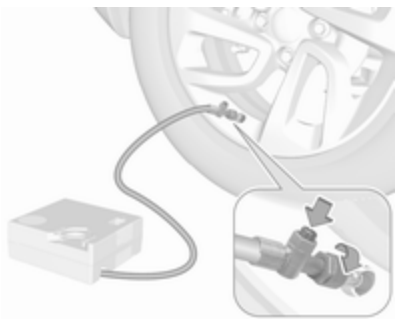

16. Prosseguir viagem imediatamente para que o vedante se distribua pelo pneu uniformemente. Depois de conduzir aproximadamente 5 km (mas não mais do que 10 min), parar e verificar a pressão dos pneus. Apertar o tubo do ar do compressor diretamente na válvula do pneu ao fazer isso. Encher o pneu conforme descrito anteriormente. Drenar o excesso de pressão dos pneus com o botão no tubo de ar.

    Se a pressão dos pneus não tiver baixado para menos de 1,5 bar, ajustar a mesma para o valor correto. Caso contrário, o veículo não deve ser utilizado. Procurar assistência numa oficina ⇨ 261.

    Repetir o procedimento de verificação uma vez mais após conduzir outros 10 km (mas não mais de 10 minutos) para verificar se não se não há mais perda de pressão

    Se a pressão do pneu baixar para menos de 1,5 bar, não se deve conduzir o veículo. Recorrer a uma oficina.
17. Guardar o kit de reparação de pneus na bagageira.

**Advertência**
As características de condução proporcionadas pelo pneu reparado são muito afectadas, pelo que o pneu deve ser substituído.

Se se ouvir um ruído anormal ou se o compressor ficar quente, desligar o compressor durante pelo menos 30 minutos.

A válvula de segurança incorporada abre a uma pressão de 7 bar.

Anotar a data de validade do kit. Após essa data a capacidade vedante deixa de ter garantia. Prestar atenção à informação de armazenamento constante da garrafa de vedante.

Substituir a garrafa de vedante utilizada. Eliminar a garrafa conforme indicado na legislação aplicável.

O compressor e o vedante podem ser utilizados a partir de -30 °C aproximadamente.

## Substituição de roda

Proceder aos seguintes preparativos e respeitar a informação a seguir:

- Estacionar o veículo numa superfície nivelada, firme e não derrapante. As rodas dianteiras devem estar em posição de condução em linha recta.
- Se necessário, colocar um calço por baixo da roda diagonalmente oposta à roda a substituir.
- Aplicar o travão de mão e engatar a 1.ª velocidade, a marcha-atrás ou a posição **P**.
- Se a superfície em que o veículo se encontrar for mole, colocar uma placa sólida (com 1 cm de espessura, no máximo) por baixo do macaco.
- Retirar os objectos pesados do veículo antes de levantá-lo com o macaco.
- Não deverão estar nem pessoas nem animais dentro do veículo quando este for levantado com o macaco.
- Nunca passar por baixo de um veículo apoiado num macaco.
- Não colocar o veículo a trabalhar quando elevado com um macaco.
- Limpar os parafusos das rodas antes de enroscá-los.

**⚠Aviso**

Não lubrificar os parafusos das rodas.

### Binários de aperto

**Atenção**

Se o veículo estiver equipado com rodas de liga, apertar os parafusos das rodas manualmente pelo menos nas cinco primeiras voltas.

Existem dois tipos diferentes de rodas, com dois parafusos e binários de aperto diferentes.

O binário de aperto para rodas de liga é 100 Nm.

O binário de aperto para rodas de aço é 115 Nm.

Utilizar os parafusos das rodas corretos para as respetivas rodas.

### Posições de elevação

As posições de elevação mostradas referem-se à utilização de braços de elevação e macacos auxiliares para trocar pneus de inverno/verão.

Posicionar o braço traseiro da plataforma de elevação centralmente por baixo do ponto de elevação com macaco relevante do veículo.

Posicionar o braço dianteiro da plataforma de elevação centralmente por baixo do ponto de elevação com macaco relevante do veículo.

## Roda sobresselente

### Roda sobresselente temporária

Montar só uma roda sobresselente temporária. Não conduzir a mais de 80 km/h. Fazer as curvas devagar. Não utilizar durante muito tempo.

| Atenção |
| --- |
| A utilização de uma roda sobresselente mais pequena do que as outras ou com pneus de Inverno pode afectar a condução. Substituir o pneu danificado o mais depressa possível. |

A roda sobresselente temporária encontra-se na bagageira, debaixo da cobertura do piso.

Para a retirar:

1. Abrir a cobertura do piso.
2. A roda sobresselente temporária está fixada com uma porca de orelhas. Desenroscar a porca e retirar a roda sobresselente.

   Na parede direita da bagageira encontra-se uma caixa com ferramentas. Ferramentas do veículo ⇨ 223
3. Quando, depois de substituir uma roda, não for colocada outra na cavidade da roda sobresselente, apertar a porca de orelhas e fechar a cobertura do piso.
4. Após uma substituição de roda de volta para o tamanho normal, colocar a roda sobresselente na cavidade, com o lado de fora voltado para cima, e fixá-la com a porca de borboleta.

Montar só uma roda sobresselente temporária. A velocidade máxima permitida na etiqueta da roda sobresselente temporária apenas é válida para o tamanho dos pneus montados de fábrica.

Se o seu veículo tiver um furo numa das rodas traseiras quando reboca outra veículo, montar a roda sobresselente temporária na frente e o pneu normal atrás.

Correntes para pneus ⇨ 228.

## Encaixar a roda sobresselente

Proceder aos seguintes preparativos e respeitar a informação a seguir:

- Estacionar o veículo numa superfície nivelada, firme e não derrapante. As rodas dianteiras devem estar em posição de condução em linha recta.
- Se necessário, colocar um calço por baixo da roda diagonalmente oposta à roda a substituir.
- Aplicar o travão de mão e engatar a 1.ª velocidade, a marcha-atrás ou a posição **P**.
- Retirar a roda sobresselente ⇨ 233.
- Nunca mudar mais do que uma roda ao mesmo tempo.
- Só utilizar o macaco para mudar pneus no caso de furos, e não para mudança de pneus sazonal (pneus de Inverno/Verão).
- O macaco não necessita de manutenção.

- Se a superfície em que o veículo se encontrar for mole, colocar uma placa sólida (com 1 cm de espessura, no máximo) por baixo do macaco.
- Retirar os objectos pesados do veículo antes de levantá-lo com o macaco.
- Não deverão estar nem pessoas nem animais dentro do veículo quando este for levantado com o macaco.
- Nunca passar por baixo de um veículo apoiado num macaco.
- Não colocar o veículo a trabalhar quando elevado com um macaco.
- Limpar os parafusos das rodas antes de enroscá-los.

**⚠Aviso**

Não lubrificar os parafusos das rodas.

**⚠Aviso**

Garantir que são utilizados sempre os parafusos de rodas corretos em caso de substituição das rodas. Ao instalar a roda sobresselente, podem ser utilizados os parafusos para rodas de liga.

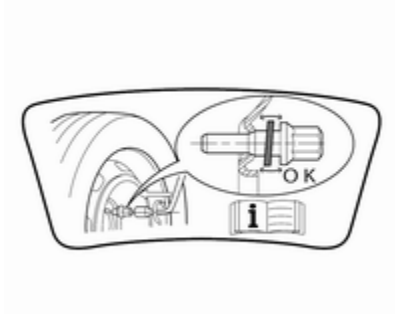


- Notar que a roda sobresselente é fixada pelo contacto cónico de cada parafuso se forem utilizados parafusos para rodas de liga. Neste caso, as anilhas não ficam em contacto com a roda sobresselente.

1. Desencaixar as tampas dos parafusos das rodas com uma chave de parafusos e retirar.

   Jantes de aço com tampão: Retirar o tampão da roda.

   Jantes de liga: Desencaixar as tampas dos parafusos das rodas com uma chave de parafusos e retirar. Para proteger a roda, colocar um pano macio entre a chave de parafusos e a jante de liga.

2. Estender a chave de rodas e instalar, certificando-se de que fica firmemente colocada, e aliviar cada parafuso meia volta.

As rodas poderão estar protegidas por parafusos de bloqueio das rodas. Para aliviar estes parafusos específicos, primeiro encaixar o adaptador dos parafusos de bloqueio das rodas na cabeça do parafuso antes de instalar a chave de rodas. O adaptador encontra-se na bagageira, por baixo da cobertura do piso traseiro.

3. Certificar-se que o macaco está correctamente posicionado sob o ponto correcto de elevação do veículo.

4. Regular o macaco para a altura necessária. Colocá-lo directamente por baixo do ponto de elevação de modo a que não possa escorregar.

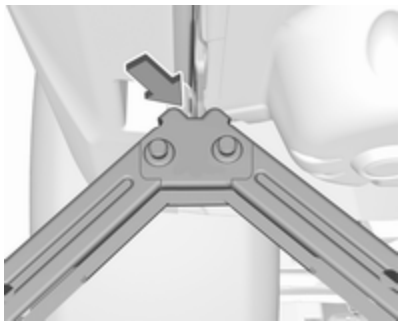

Garantir que a extremidade da carroçaria encaixa no entalhe do macaco.

Colocar a chave de rodas e com o macaco bem alinhado rodar a chave de rodas até a roda ficar afastada do solo.

5. Desapertar os parafusos das rodas.
6. Substituir a roda.

   Roda sobresselente ⇨ 233.
7. Apertar os parafusos da roda.
8. Baixar o veículo e retire o macaco.
9. Colocar a chave de rodas tendo o cuidado de garantir que está

posicionada firmemente e apertar cada parafuso numa sequência cruzada. Apertar com um binário de 100 Nm.

Se o veículo estiver equipado com rodas de liga, notar que também podem ser utilizados os parafusos de rodas para a roda sobresselente de aço. Neste caso, a roda sobresselente é fixada pelo contacto cónico de cada parafuso.

10. Antes de colocar a chave, alinhar o orifício da válvula no tampão da roda com a válvula do pneu.

    Colocar as tampas dos parafusos das rodas.

11. Guardar e prender a roda substituída ⇨ 233, as ferramentas do veículo ⇨ 223 e o adaptador das porcas de bloqueio das rodas.
12. Verificar a pressão do pneu montado e o binário de aperto das porcas da roda assim que possível.

## Guardar uma roda de tamanho normal danificada, na bagageira

A cavidade da roda sobresselente não foi concebida para tamanhos diferentes da roda sobresselente temporária. Uma roda de tamanho normal danificada deve ser arrumada na bagageira e fixa com uma cinta.

Ferramentas do veículo ⇨ 223.

Para fixar a roda:

1. Colocar o exterior da roda virado para cima junto a uma das laterais da bagageira.

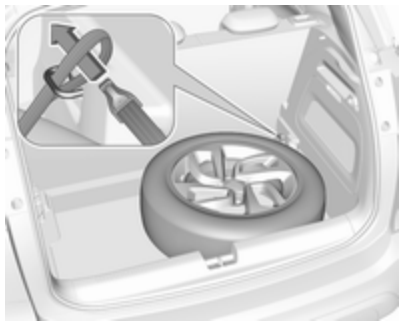

2. Passar a extremidade da cinta com laçada pelo olhal dianteiro do lado adequado.
3. Passar a extremidade do gancho pelo laço e puxar a cinta até estar bem segura ao olhal.

4. Inserir a cinta pelos raios da roda conforme se mostra na ilustração.
5. Instalar o gancho na traseira do olhal.
6. Apertar a cinta e fixá-la com o fecho.

**⚠Perigo**

Conduza sempre com os encostos dos bancos traseiros dobrados para cima e engatados quando guardar uma roda de tamanho normal na bagageira.

# Auxílio de arranque

Não proceder ao arranque com carregador de carga rápida.

Um veículo com uma bateria descarregada pode ser posto a trabalhar com cabos auxiliares de arranque e com a bateria de outro veículo.

**⚠Aviso**

Ter muito cuidado ao proceder ao arranque com cabos auxiliares de arranque. O incumprimento das instruções que se seguem pode causar lesões ou danos devido à explosão da bateria ou danos nos sistemas eléctricos de ambos os veículos.

**⚠Aviso**

Evitar o contacto da bateria com os olhos, pele, tecidos e superfícies pintadas. O líquido contém ácido sulfúrico que pode provocar ferimentos e danos no caso de contacto directo.

- Nunca expor a bateria do veículo a chamas nuas ou faíscas.
- Uma bateria do veículo descarregada pode congelar a temperaturas de 0 °C. Descongelar a bateria congelada antes de ligar os cabos auxiliares de arranque.
- Quando manusear uma bateria usar óculos e roupa de protecção.
- Utilizar um auxiliar de arranque da bateria com a mesma tensão (12 V). A sua capacidade (Ah) não deve ser inferior à capacidade da bateria do veículo descarregada.
- Utilizar cabos auxiliares de arranque com terminais isolados e uma secção transversal de pelo menos 16 $mm^2$ (25 $mm^2$ para motores a diesel).
- Não desligar a bateria descarregada do veículo.

- Desligar todos os consumidores eléctricos desnecessários.
- Não se inclinar sobre a bateria do veículo durante o arranque com cabos auxiliares.
- Não permitir que os terminais de um dos cabos entre em contacto com os do outro cabo.
- Os veículos não devem tocar um no outro durante o processo de arranque com cabos auxiliares.
- Aplicar o travão de mão, colocar a caixa de velocidades em ponto morto e a caixa automática e **P**.

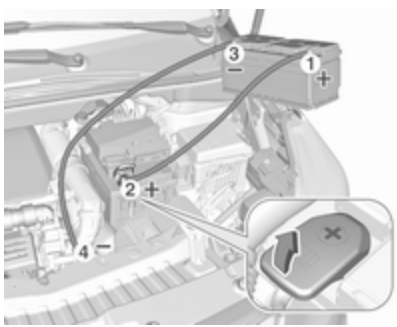


Abrir as tampas de protecção dos terminais positivos de ambas as baterias do veículo.

Ordem de ligação dos cabos:

1. Ligar o cabo vermelho ao terminal positivo da bateria auxiliar.
2. Ligar a outra extremidade do cabo vermelho ao terminal positivo da bateria descarregada.
3. Ligar o cabo preto ao terminal negativo da bateria auxiliar.
4. Ligar a outra extremidade do fio condutor preto a um ponto de terra do veículo no compartimento do motor.

Colocar os cabos de modo a não serem apanhados por peças rotativas no compartimento do motor.

Para colocar o motor a trabalhar:

1. Pôr a trabalhar o motor do veículo auxiliar.
2. Após 5 minutos, ligar o outro motor. Não se deve fazer tentativas de arranque durante mais de 15 segundos com intervalos de 1 minuto.
3. Deixar cada um dos motores ao ralenti durante cerca de 3 minutos com os cabos ligados.
4. Ligar os consumidores eléctricos (p. ex. faróis, óculo traseiro com desembaciador) do veículo que estiver a ser posto a trabalhar com cabos auxiliares de arranque.
5. Para retirar os cabos, proceder pela ordem exactamente inversa à acima descrita.

# Rebocar

## Rebocar o veículo

Envolver um pano à volta da ponta de uma chave de fendas plana para evitar danos na pintura. Inserir uma chave de parafusos na ranhura na parte inferior da tampa. Soltar a tampa deslocando cuidadosamente a chave de parafusos para baixo.

O olhal de reboque está arrumado com as ferramentas do veículo ⇨ 223.

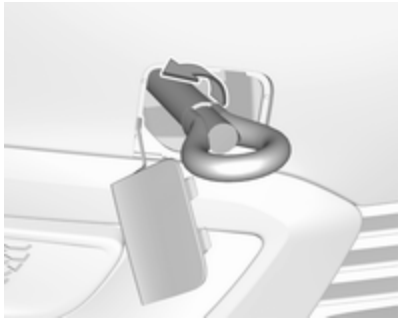

Enroscar o olhal de reboque o mais possível e até parar na horizontal.

Prender um cabo de reboque - ou, ainda melhor, uma barra de reboque - ao olhal de reboque.

O olhal de reboque deverá ser utilizado apenas para rebocar e não para recuperar o veículo.

Ligar a ignição para destrancar o volante e se poder utilizar luzes dos travões, buzina e o limpa pára-brisas.

Mudar a alavanca seletora para a posição de ponto morto.

Desengatar o travão de mão.

**Atenção**

Conduzir devagar. Não conduzir com movimentos bruscos. Força de tracção em excesso pode danificar o veículo.

Quando o motor está desligado, é necessária mais força para travar e mexer a direcção.

Para evitar a entrada de gases de escape do veículo rebocador, ligar a recirculação do ar e fechar os vidros.

Veículos com caixa de velocidades automática: O veículo tem de ser rebocado voltado para a frente a uma velocidade não superior a 80 km/h nem por mais de 100 km. Em todos os restantes casos e quando a caixa de velocidades estiver defeituosa, o eixo dianteiro tem de ser elevado do solo.

Recorrer a uma oficina.

Depois de rebocar, desaparafusar o olhal de reboque.

Inserir a tampa com o rebordo exterior na reentrância e pressionar para fixar a tampa.

## Rebocar outro veículo

Envolver um pano à volta da ponta de uma chave de fendas plana para evitar danos na pintura. Inserir uma chave de parafusos na ranhura na parte inferior da tampa. Soltar a tampa deslocando cuidadosamente a chave de parafusos para baixo.

O olhal de reboque está arrumado com as ferramentas do veículo ⇨ 223.

Enroscar o olhal de reboque o mais possível e até parar na horizontal.

O olhal de fixação na traseira, por baixo do veículo, nunca deve ser utilizado como olhal de reboque.

Prender um cabo de reboque - ou, ainda melhor, uma barra de reboque - ao olhal de reboque.

O olhal de reboque deverá ser utilizado apenas para rebocar e não para recuperar o veículo.

**Atenção**

Conduzir devagar. Não conduzir com movimentos bruscos. Força de tracção em excesso pode danificar o veículo.

Depois de rebocar, desaparafusar o olhal de reboque.

Inserir a tampa com o rebordo superior na reentrância e pressionar para fixar a tampa.

# Conservação do veículo

## Conservação da carroçaria

### Fechaduras

As fechaduras são lubrificadas na fábrica com uma massa para canhões de fechadura de elevada qualidade. Utilizar um agente descongelante apenas quando absolutamente necessário, já que esse remove a lubrificação e dificulta o funcionamento das fechaduras. Depois de utilizar um agente descongelante, proceder à lubrificação das fechaduras numa oficina.

### Lavagem

A pintura do veículo é exposta a influências do ambiente. Lavar e encerar o veículo regularmente. Ao utilizar estações de lavagem automática, seleccionar um programa que inclua enceragem.

Os dejectos de aves, insectos mortos, resinas, polenes e substâncias semelhantes deverão ser limpas imediatamente, uma vez que contêm substâncias agressivas que podem danificar a pintura.

Se se utilizar estações de lavagem, cumprir as instruções do fabricante do veículo. Os limpa-pára-brisas e o limpa-vidros do óculo traseiro devem ser desligados. Remover a antena e os acessórios exteriores, como por exemplos barras de tejadilho, etc.

Se se lavar o veículo à mão, certificar-se de que os interiores das cavas das rodas são também bem lavados.

Encerar as peças pintadas do veículo regularmente.

Limpar as arestas e dobras em portas abertas e capô, bem como as áreas cobertas por estas.

Limpar as molduras metálicas brilhantes com uma solução de limpeza aprovada para alumínio a fim de evitar danos.

**Atenção**

Usar sempre um produto de limpeza com um pH situado entre 4 e 9.

Não utilizar produtos de limpeza em superfícies quentes.

Não limpar o compartimento do motor com jacto de vapor ou equipamento de limpeza por jacto de alta pressão.

Passar o veículo bem por água e retirar a água com uma camurça. Passar a camurça por água frequentemente. Utilizar camurças à parte para superfícies pintadas e vidros: resíduos de cera em vidros podem dificultar a visão.

Lubrifique as dobradiças de todas as portas numa oficina.

Não utilizar objectos rígidos para remover pedaços de alcatrão. Em superfícies pintadas utilizar produto de remoção de alcatrão.

## Luzes exteriores

As coberturas dos faróis e de outras luzes são de plástico. Não utilizar agentes cáusticos ou abrasivos ou raspador de gelo e não os secar.

## Polimento e enceragem

Encere regularmente o veículo (o mais tardar quando a água já não deslizar). Caso contrário, a pintura seca.

O polimento só é necessário se a pintura estiver baça ou se houver resíduos sólidos agarrados à pintura.

O polimento da pintura com silicone forma uma película protectora, tornando desnecessária a aplicação de cera.

As peças da carroçaria em plástico não devem ser tratadas com cera ou agentes de polimento.

## Vidros e escovas do limpa pára-brisas

Utilizar um pano macio que não largue pelo ou camurça com líquido limpa-vidros e produto de remoção de insectos.

Ao limpar o óculo traseiro a partir do interior, limpar sempre paralelamente ao elemento de aquecimento para evitar danos.

Para remoção mecânica de gelo, utilizar um raspador de gelo de extremidade afiada. Empurrar o raspador firmemente contra o vidro para não ficar sujidade por baixo dele e riscar o vidro.

Limpar escovas de limpa-vidros com um pano macio e líquido limpa-vidros.

Remover resíduos de sujidade das escovas do limpa-pára-brisas com um pano macio e um limpa-vidros. Além disso, remova da janela quaisquer resíduos, tais como cera, restos de insectos e afins.

Os resíduos de gelo, a poluição e a utilização contínua do limpa-pára-brisas nas janelas secas danificarão ou inclusive destruirão as escovas do limpa-pára-brisas.

## Tecto de abrir

Nunca limpar com solventes ou agentes abrasivos, combustíveis, meios agressivos (p. ex. diluente, soluções com acetona, etc.), meios ácidos ou muito alcalinos ou esponjas abrasivas.

## Jantes e pneus

Não utilizar dispositivos de limpeza por jacto de alta pressão.

Limpar as jantes com um produto de limpeza de jantes com pH neutro.

As jantes são pintadas e podem ser tratadas com os mesmos produtos utilizados para a carroçaria.

## Danos na pintura

Reparar pequenos danos na pintura com uma caneta de retoque antes que apareça ferrugem. Áreas com danos maiores ou com ferrugem devem ser reparadas numa oficina.

### Substrutura

Algumas áreas da substrutura do veículo têm um revestimento em PVC enquanto outras áreas críticas possuem uma camada de cera de protecção durável.

Depois de a substrutura ser lavada, verificar a substrutura e aplicar cera se necessário.

Materiais de borracha / betume podem danificar a camada de PVC. Os trabalhos na substrutura devem ser realizados numa oficina.

Antes e depois do Inverno, lavar a substrutura e verificar a camada de cera de protecção.

### Sistema de gás liquefeito

**⚠Perigo**

O gás liquefeito é mais pesado do que o ar e pode juntar-se em pontos de acumulação.

Num fosso, ter cuidado ao executar trabalhos na parte inferior da carroçaria.

Para trabalhos de pintura e quando for utilizada uma estufa de secagem a uma temperatura superior a 60 °C, o depósito de gás liquefeito deve ser retirado.

Não fazer quaisquer modificações ao sistema de gás liquefeito.

### Equipamento de reboque

Não limpar a barra da esfera de acoplamento com um jacto de vapor ou equipamento de limpeza por jacto de alta pressão.

## Conservação do habitáculo

### Interior e estofos

Limpar o interior do veículo, incluindo painel de instrumentos e painéis, apenas com um pano seco ou produto de limpeza de interiores.

Limpar os estofos de pele com água limpa e um pano macio. No caso de forte sujidade, utilizar um produto de limpeza de peles.

O conjunto de instrumentos e mostradores devem ser limpos apenas com um pano macio humedecido. É necessário utilizar uma solução de sabão pouco concentrada.

Limpar estofos de tecido com um aspirador e escova. Eliminar nódoas com produto de limpeza de estofos.

Tecidos em têxtil poderão não ter cores fixas. Isso poderá provocar descoloração, especialmente em estofos com cores claras. Nódoas que se podem tirar e descoloração deverão ser limpas o mais rapidamente possível.

Limpar os cintos de segurança com água tépida ou produto de limpeza de interiores.

**Atenção**

Feche as fitas Velcro uma vez que se estas estiverem abertas, podem danificar os estofos dos bancos.

O mesmo aplica-se ao vestuário relativamente aos objectos afiados, tais como fechos de correr ou cintos ou calças de ganga com pregos.

## Peças de plástico e de borracha

As peças de plástico e de borracha podem ser limpas com o mesmo produto de limpeza utilizado para limpar a carroçaria. Utilizar produto de limpeza de interiores se necessário. Não utilizar qualquer outro agente. Evitar principalmente solventes e gasolina. Não utilizar dispositivos de limpeza por jacto de alta pressão.

# Serviço e manutenção

**Informações gerais** ..... **246**
Informação sobre a assistência ..... 246
**Líquidos, lubrificantes e peças recomendados** ..... **248**
Líquidos e lubrificantes recomendados ..... 248

# Informações gerais

## Informação sobre a assistência

Para assegurar uma utilização económica e segura do veículo e manter o valor do mesmo, é vital que todos os trabalhos de manutenção sejam efectuados quando especificado.

A calendarização de serviço pormenorizado e actualizado para o seu veículo está disponível na oficina.

Estamos perante condições de funcionamento extremas quando uma ou mais das seguintes circunstâncias ocorrerem com frequência: Arranque a frio, situações de para-arranca, por exemplo, para táxis e veículos da polícia, utilização de reboque, condução em montanha, condução em estradas degradadas ou de areia, elevada poluição do ar, presença de areia no ar e teor elevado de poeira, condução a alta altitude e grandes variações de temperatura.

Nestas condições extremas de funcionamento, poderá ser necessário realizar uma manutenção mais frequente do que o intervalo de serviço normal indicado no visor de serviço. Contactar uma oficina para obter programas de assistência personalizados.

Visor de serviço ⇨ 93.

### Intervalos entre revisões - grupo de países 1

A manutenção do seu veículo é necessária a cada 25 000 km ou ao fim de 1 ano, conforme o que ocorrer primeiro, exceto se houver alguma indicação em contrário no visor de serviço.

Estes intervalos entre revisões são válidos para os seguintes países:

Andorra, Áustria, Bélgica, Chipre, Dinamarca, Finlândia, França, Alemanha, Grécia, Gronelândia, Islândia, Irlanda, Itália, Liechtenstein, Luxemburgo, Malta, Mónaco, Países Baixos, Noruega, Portugal, San Marino, Espanha, Suécia, Suíça, Reino Unido.

## Intervalos entre revisões - grupo de países 2

A manutenção do veículo equipado com um motor EB2F, EB2DT ou EB2DTS é necessária a cada 15 000 km ou ao fim de 1 ano, consoante o que ocorrer primeiro, salvo indicação em contrário no visor de serviço. A manutenção do seu veículo equipado com um motor diferente dos indicados anteriormente é necessária a cada 25 000 km ou ao fim de 1 ano, conforme o que ocorrer primeiro, exceto se houver alguma indicação em contrário no visor de serviço.

Estes intervalos entre revisões são válidos para os seguintes países:

Albânia, Estónia, Letónia, Lituânia, Macedónia, Montenegro, Polónia, Sérvia, Eslovénia.

## Intervalos entre revisões - grupo de países 3

A manutenção do seu veículo equipado com o motor EB2DTS é necessária a cada 10 000 km ou ao fim de 1 ano, conforme o que ocorrer primeiro, exceto se houver alguma indicação em contrário no visor de serviço. A manutenção do veículo equipado com um motor EB2F ou EB2DT é necessária a cada 15 000 km ou ao fim de 1 ano, consoante o que ocorrer primeiro, salvo indicação em contrário no visor de serviço. A manutenção do seu veículo equipado com um motor diferente dos indicados anteriormente é necessária a cada 25 000 km ou ao fim de 1 ano, conforme o que ocorrer primeiro, exceto se houver alguma indicação em contrário no visor de serviço.

Estes intervalos entre revisões são válidos para os seguintes países:

Bósnia-Herzegovina, Bulgária, Croácia, República Checa, Hungria, Roménia, Eslováquia.

## Intervalos entre revisões - grupo de países 4

A manutenção do seu veículo é necessária a cada 10 000 km ou ao fim de 1 ano, conforme o que ocorrer primeiro, exceto se houver alguma indicação em contrário no visor de serviço.

Estes intervalos entre revisões são válidos para os países que não estão listados nos grupos de países 1, 2 ou 3.

## Confirmações

A confirmação do serviço é registada no Manual de Assistência e Garantia. A data e a quilometragem são completados com o carimbo e a assinatura da oficina de assistência.

Garantir que o Manual de Assistência e Garantia é preenchido corretamente, pois é essencial uma prova contínua de serviço em caso de reclamações ao abrigo da garantia ou no âmbito de "goodwill", além de constituir uma vantagem ao vender o veículo.

# Líquidos, lubrificantes e peças recomendados

## Líquidos e lubrificantes recomendados

Utilizar apenas produtos que cumprem as especificações recomendadas.

**⚠Aviso**

Os materiais de funcionamento são perigosos e podem ser venenosos. Manusear com cuidado. Prestar atenção à informação presente nos recipientes.

### Óleo de motor

O óleo de motor é identificado pela qualidade e pela viscosidade. A qualidade é mais importante que a viscosidade quando se selecciona o óleo de motor a utilizar. A qualidade do óleo garante por exemplo a limpeza do motor, protecção anti--desgaste e controlo do envelhecimento do óleo, enquanto que a graduação da viscosidade dá informação da espessura do óleo numa variedade de temperaturas.

Dexos é a mais recente qualidade do óleo que garante uma protecção ideal para motores a gasolina ou diesel. Caso não esteja disponível, devem ser utilizados óleos de motor de outras qualidades adequadas. As recomendações para motores a gasolina são também válidas para motores a Gás Natural Comprimido (GNC), Gás Liquefeito de Petróleo (GPL) e Etanol (E85).

Seleccionar o óleo de motor adequado com base na qualidade e na temperatura ambiente mínima ⇨ 252.

#### Atestar com óleo de motor

**Atenção**

Em caso de óleo derramado, limpar e eliminar corretamente.

Óleos de motor de fabricantes e marcas diferentes poderão ser misturados desde que cumpram os critérios do óleo de motor em qualidade e viscosidade.

A utilização de óleos de motor para todos os motores a gasolina apenas com qualidade ACEA é proibida, uma vez que pode danificar o motor sob determinadas condições de utilização.

Seleccionar o óleo de motor adequado com base na qualidade e na temperatura ambiente mínima ⇨ 252.

#### Aditivos do óleo de motor adicionais

A utilização de aditivos do óleo de motor adicionais pode causar danos e invalidar a garantia.

#### Graduações da viscosidade do óleo de motor

A graduação de viscosidade SAE dá informação da espessura do óleo.

O óleo multigraduado é indicado por dois números, como p. ex. SAE 5W-30. O primeiro número, seguido por um W, indica a

viscosidade a baixas temperaturas e o segundo número indica a viscosidade a altas temperaturas.

Seleccionar o nível de viscosidade adequado dependendo da temperatura ambiente mínima ⇨ 252.

Todos os graus de viscosidade recomendados são adequados para temperaturas ambiente elevadas.

## Líquido de arrefecimento e anti-congelante

Utilizar apenas líquido de arrefecimento e anti-congelante (LLC) do tipo de acido orgânico de longa duração, aprovado para o veículo. Consultar uma oficina.

O sistema é atestado de fábrica com líquido de arrefecimento concebido para uma protecção excelente contra corrosão e gelo até aprox. -37 °C. Esta concentração deverá ser mantida ao longo de todo o ano. A utilização de aditivos do líquido de arrefecimento adicionais que pretendem dar uma protecção adicional contra a corrosão ou vedar pequenas fugas podem causar problemas de funcionamento. A responsabilidade pelas consequências resultantes da utilização de aditivos de líquido de arrefecimento adicionais será rejeitada.

## Líquido lava-vidros

Utilizar apenas líquido limpa-vidros aprovado para o veículo a fim de evitar danos nas escovas do limpa-vidros, na pintura e em peças de plástico e borracha. Consultar uma oficina.

## Líquido dos travões e da embraiagem

Com o tempo, o óleo dos travões absorve a humidade o que reduzirá a eficiência de travagem. Por isso, o óleo dos travões deveria ser substituído nos intervalos especificados.

# Dados técnicos

**Identificação do veículo** ..... **250**
Número de identificação do veículo ..... 250
Placa de identificação ..... 250
Identificação do motor ..... 251
**Dados do veículo** ..... **252**
Fluidos e lubrificantes recomendados ..... 252
Dados do motor ..... 255
Desempenho ..... 257
Peso do veículo ..... 258
Dimensões do veículo ..... 259
Capacidades ..... 260
Pressão dos pneus ..... 261

# Identificação do veículo

## Número de identificação do veículo

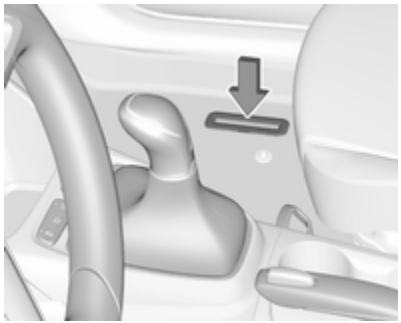

O número de identificação do veículo poderá estar estampado na placa de identificação e no painel do piso, por baixo da cobertura do piso, visível sob uma tampa.

O número de identificação do veículo poderá estar gravado no painel de instrumentos, visível através do pára-brisas ou no compartimento do motor no painel direito da carroçaria.

## Placa de identificação

A placa de identificação encontra-se na estrutura da porta dianteira esquerda ou direita.

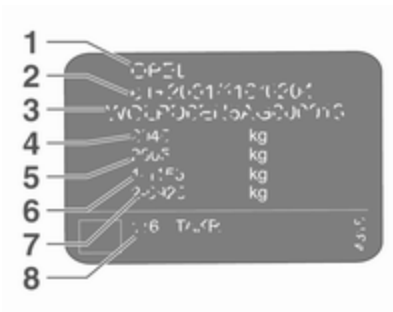

Informações na etiqueta de identificação:

1 : fabricante
2 : número do tipo de aprovação
3 : número de identificação do veículo
4 : classificação do peso bruto admissível do veículo em kg
5 : peso bruto admissível do atrelado em kg
6 : carga máxima admissível do eixo dianteiro em kg
7 : carga máxima admissível do eixo traseiro em kg
8 : dados específicos do veículo ou do país

As cargas do eixo dianteiro e traseiro no seu conjunto não devem ultrapassar o peso bruto do veículo admissível. Por exemplo, se o eixo dianteiro estiver com a carga máxima permitida, o eixo traseiro só pode ter uma carga igual ao peso bruto do veículo menos a carga do eixo dianteiro.

Os dados técnicos são especificados em conformidade com as normas da Comunidade Europeia. Reservamo--nos o direito de proceder a alterações. As especificações constantes da documentação do veículo têm sempre prioridade sobre as especificações dadas neste manual.

## Identificação do motor

As tabelas de dados técnicos indicam o código de identificação do motor. Dados do motor ⇨ 255.

Para identificar o respectivo motor, consultar a potência do motor no Certificado CE de Conformidade fornecido com o veículo ou os documentos de matrícula nacionais.

# Dados do veículo
## Fluidos e lubrificantes recomendados

### Programa de revisões europeu

#### Qualidade requerida do óleo de motor

| | Todos os países indicados nos grupos de países 1 a 3 ➪ 246 | |
|---|---|---|
| Qualidade do óleo de motor | Motores a gasolina (incluindo GNC, GPL, E85) | Motores diesel |
| **dexos1 Gen2** | ✓ | – |
| **dexos2** | – | ✓ |

Apenas motores a gasóleo: No caso de a qualidade dexos não estar disponível, pode ser utilizada até 1 l de óleo do motor de qualidade ACEA C3 uma vez entre mudanças de óleo.

#### Graduações da viscosidade do óleo de motor

| | Todos os países indicados nos grupos de países 1 a 3 ➪ 246 |
|---|---|
| Temperatura ambiente | Motores a gasolina e diesel |
| até -25 °C | SAE 0W-30 ou SAE 0W-40 |
| | SAE 5W-30 ou SAE 5W-40 |
| abaixo de -25 °C | SAE 0W-30 ou SAE 0W-40 |

## Grupo de países do intervalo de serviço 4

### Qualidade requerida do óleo de motor

| | Países incluídos no grupo de países 4 ➪ 246 | |
|---|---|---|
| Qualidade do óleo de motor | Motores a gasolina (incluindo GNC, GPL, E85) | Motores diesel |
| **dexos1 Gen2** | ✓ | – |
| **dexos2** | – | ✓ |

No caso de não estar disponível a qualidade dexos, poderá ser usado óleo com as qualidades a seguir indicadas:

| | Países incluídos no grupo de países 4 ➪ 246 | |
|---|---|---|
| Qualidade do óleo de motor | Motores a gasolina (incluindo GNC, GPL, E85) | Motores diesel |
| ACEA A3/B4 | – | ✓ |
| ACEA C3 | – | ✓ |

### Graduações da viscosidade do óleo de motor

| | Países incluídos no grupo de países 4 ➪ 246 |
|---|---|
| Temperatura ambiente | Motores a gasolina e diesel |
| até -25 °C | SAE 0W-30 ou SAE 0W-40 |
| | SAE 5W-30 ou SAE 5W-40 |

| | Países incluídos no grupo de países 4 ➪ 246 |
|---|---|
| abaixo de -25 °C | SAE 0W-30 ou SAE 0W-40 |
| até -20 °C | SAE 10W-30[1)] ou SAE 10W-40[1)] |

1) Permitido, mas recomenda-se a utilização de óleos com qualidade dexos.

## Dados do motor

| Código de identificação do motor | B12xE | B12xE | B12xHT | B12xHT |
|---|---|---|---|---|
| Designação de mercado | 1.2 | 1.2 LPG | 1.2 Turbo | 1.2 Turbo |
| Código de engenharia | EB2F | EB2F | EB2DT | EB2DTS |
| Cilindrada [$cm^3$] | 1199 | 1199 | 1199 | 1199 |
| Potência do motor [kW] | 60 | 60 | 81 | 96 |
| a rpm | 5750 | 5750 | 5500 | 5500 |
| Binário [Nm] | 118 | 118 | 205 | 230 |
| a rpm | 2750 | 2750 | 1500 | 1750 |
| Tipo de combustível | Gasolina | Gás liquefeito/gasolina | Gasolina | Gasolina |
| Índice de octanas RON[2)3)] | | | | |
| recomendado | 95 | 95 | 95 | 95 |
| possível | 98 | 98 | 98 | 98 |
| Tipo de combustível adicional | – | Gás líquido (GPL) | – | – |

2) Uma etiqueta específica do país na portinhola do depósito de combustível pode substituir os requisitos específicos do motor.
3) Em determinados países, poderá ser necessário utilizar um combustível específico, por exemplo com um índice de octanas específico, para garantir o funcionamento correto do motor.

| Código de identificação do motor | B16DT | B16DTH | B16DTH |
|---|---|---|---|
| Designação de mercado | 1.6 | 1.6 | 1.6 |
| Código de engenharia | DV6FD | DV6FC | DV6FC |
| Cilindrada [$cm^3$] | 1560 | 1560 | 1560 |
| Potência do motor [kW] | 73 | 85 | 88 |
| a rpm | 3750 | 3500 | 3500 |
| Binário [Nm] | 254 | 300 | 300 |
| a rpm | 1750 | 1750 | 1750 |
| Tipo de combustível | Gasóleo | Gasóleo | Gasóleo |
| Tipo de combustível adicional | – | – | – |

## Desempenho

| Motor | B12xE | B12xE LPG | B12xHT | B12xHT |
|---|---|---|---|---|
| Velocidade máxima [km/h] | | | | |
| Caixa de velocidades manual | 170 | 170 | 188[4)] | 206[5)] |
| Caixa de velocidades automática | – | – | 187 | – |

4) Caixa de 5 velocidades
5) Caixa de 6 velocidades

| Motor | B16DT | B16DTH |
|---|---|---|
| Velocidade máxima [km/h] | | |
| Caixa de velocidades manual | 180 | 187 |
| Caixa de velocidades automática | – | – |

# Peso do veículo

## Tara, modelo básico sem qualquer equipamento opcional

| | Motor | Função manual transmissão | Automático transmissão |
|---|---|---|---|
| **sem / com ar condicionado** [kg] | B12xE | 1163/1174 | – |
| | B12xE LPG | 1234/1245 | – |
| | B12xHT | 1234/1245[6)] | 1278/1289 |
| | B12xHT | 1263/1274[7)] | – |
| | B16DT | 1278/1289 | – |
| | B16DTH | 1306/1319 | – |
| | B16DTH | 1308/1319[8)] | – |

6) Caixa de 5 velocidades
7) Caixa de 6 velocidades
8) ECO

O equipamento opcional e os acessórios aumentam a tara.

Indicações de carregamento ⇨ 74.

## Dimensões do veículo

| | Crossland X |
|---|---|
| Comprimento [mm] | 4212 |
| Largura sem espelhos retrovisores exteriores [mm] | 1765 |
| Largura com dois espelhos retrovisores exteriores [mm] | 1976 |
| Largura com dois espelhos retrovisores exteriores rebatidos [mm] | 1825 |
| Altura [mm] | 1597 |
| Comprimento do piso de carga [mm] | 793 |
| Comprimento do compartimento de carga com os bancos traseiros rebatidos [mm] | 1483 |
| Largura da bagageira [mm] | 947 |
| Altura da bagageira com cobertura [mm] | 584 |
| Altura da bagageira sem cobertura [mm] | 894 |
| Altura da abertura da bagageira [mm] | 712 |
| Distância entre eixos [mm] | 2604 |
| Diâmetro do círculo de viragem [m] | 11,2 |

# Capacidades

## Óleo de motor

| Motor | B12xE, B12xE LPG | B12xHT | B16DT | B16DTH | B16DTH |
|---|---|---|---|---|---|
| incluindo filtro [l] | 3,25 | 3,5 | 3,75 | 3,75 | 3,75 |
| entre MIN e MAX [l] | 1,0 | 1,0 | 1,0 | 1,5 | 1,0[9)] |

9) ECO

## Depósito de combustível

| | |
|---|---|
| Gasolina/gasóleo, quantidade de reabastecimento [l] | 45 |
| Gás líquido LPG, quantidade de reabastecimento [l] | 36 |

## Depósito de AdBlue

| | |
|---|---|
| AdBlue, quantidade de reabastecimento [l] | 14,8 |

## Pressão dos pneus

| Motor | Pneus | Conforto com 3 pessoas, no máximo | | ECO com 3 pessoas, no máximo | | Com carga máxima | |
|---|---|---|---|---|---|---|---|
| | | à frente | atrás | à frente | atrás | à frente | atrás |
| | | [kPa/bar] ([psi]) | [kPa/bar] ([psi]) | [kPa/bar] ([psi]) | [kPa/bar] ([psi]) | [kPa/bar] ([psi]) | [kPa/bar] ([psi]) |
| B12xE, B12xE LPG, B12xHT | 195/65 R15 91T, 195/60 R16 89H | 230/2,3 (33) | 230/2,3 (33) | 250/2,5 (36) | 250/2,5 (36) | 240/2,4 (35) | 290/2,9 (42) |
| | 215/50 R17 91H | 230/2,3 (33) | 230/2,3 (33) | 250/2,5 (36) | 250/2,5 (36) | 240/2,4 (35) | 270/2,7 (39) |
| | 205/60 R16 92H | 230/2,3 (33) | 230/2,3 (33) | 250/2,5 (36) | 250/2,5 (36) | 240/2,4 (35) | 270/2,7 (39) |
| B12xHT[10)] | 195/60 R16 89H | 230/2,3 (33) | 230/2,3 (33) | 250/2,5 (36) | 250/2,5 (36) | 240/2,4 (35) | 290/2,9 (42) |
| | 215/50 R17 91H | 230/2,3 (33) | 230/2,3 (33) | 250/2,5 (36) | 250/2,5 (36) | 240/2,4 (35) | 270/2,7 (39) |
| | 205/60 R16 92H | 230/2,3 (33) | 230/2,3 (33) | 250/2,5 (36) | 250/2,5 (36) | 240/2,4 (35) | 270/2,7 (39) |
| B16DT | 195/65 R15 91T, 195/60 R16 89H | 230/2,3 (33) | 230/2,3 (33) | 250/2,5 (36) | 250/2,5 (36) | 240/2,4 (35) | 290/2,9 (42) |
| | 215/50 R17 91H | 230/2,3 (33) | 230/2,3 (33) | 250/2,5 (36) | 250/2,5 (36) | 240/2,4 (35) | 270/2,7 (39) |
| | 205/60 R16 92H | 230/2,3 (33) | 230/2,3 (33) | 250/2,5 (36) | 250/2,5 (36) | 240/2,4 (35) | 270/2,7 (39) |

| Motor | Pneus | Conforto com 3 pessoas, no máximo | | ECO com 3 pessoas, no máximo | | Com carga máxima | |
|---|---|---|---|---|---|---|---|
| | | à frente | atrás | à frente | atrás | à frente | atrás |
| | | [kPa/bar] ([psi]) | [kPa/bar] ([psi]) | [kPa/bar] ([psi]) | [kPa/bar] ([psi]) | [kPa/bar] ([psi]) | [kPa/bar] ([psi]) |
| B16DTH | 195/60 R16 89H | 230/2,3 (33) | 230/2,3 (33) | 250/2,5 (36) | 250/2,5 (36) | 240/2,4 (35) | 290/2,9 (42) |
| | 215/50 R17 91H | 230/2,3 (33) | 230/2,3 (33) | 250/2,5 (36) | 250/2,5 (36) | 240/2,4 (35) | 270/2,7 (39) |
| | 205/60 R16 92H | 230/2,3 (33) | 230/2,3 (33) | 250/2,5 (36) | 250/2,5 (36) | 240/2,4 (35) | 270/2,7 (39) |
| Todas | Roda sobresselente temporária 125/85 R16 | 420/4,2 (60) | 420/4,2 (60) | – | – | 420/4,2 (60) | 420/4,2 (60) |

10) Caixa manual de 6 velocidades/96kW

# Informação do cliente

**Informação do cliente** ..... **263**
Declaração de Conformidade .. 263
REACH ..... 266
Confirmação do software ..... 266
Atualização do software ..... 269
Marcas registadas ..... 270
**Registo de dados do veículo e privacidade** ..... **271**
Gravação de dados de eventos ..... 271
Identificação por Radiofrequência (RFID) ..... 274

# Informação do cliente

## Declaração de Conformidade

### Sistemas de transmissão

Este veículo tem sistemas que transmitem e/ou recebem ondas de rádio sujeitas às disposições da Diretiva 1999/5/CE ou 2014/53/UE. Os fabricantes dos sistemas indicados abaixo declaram a conformidade com a Diretiva 1999/5/CE ou a Diretiva 2014/53/UE. O texto integral da declaração de conformidade CE para cada sistema está disponível no seguinte endereço Web: www.opel.com/conformity.

O importador é a Opel / Vauxhall, Bahnhofsplatz, 65423 Ruesselsheim am Main, Germany.

**Navi 5.0 IntelliLink**
Continental

LCIE Bureau Veritas-Site de Fontenay aux Roses, 33 avenue du général Leclerc, 92260 Fontenay aux Roses, France

| Frequência de funcionamento (MHz) | Potência de saída máxima (dBm) |
|---|---|
| 2400,0 - 2483,5 | 2,2 |
| 2400,0 - 2483,5 | 15 |

**Sistema de informação e lazer R 4.0 IntelliLink**
LG Electronics

European Shared Service center B.V.

Krijgsman 1, 1186 DM Amstelveen, The Netherlands

Frequência de funcionamento: 2400,0 - 2483,5 MHz

Potência de saída máxima: 4 dBm

**Sistema de informação e lazer R 4.0**
Clarion

244 rue du Pré à Varois, 54670 Custines, France

Frequência de funcionamento: 2400-2480 MHz

Potência de saída máxima: 4 dBm

**Módulo OnStar**
LG Electronics

European Shared Service center B.V.

Krijgsman 1, 1186 DM Amstelveen, The Netherlands

| Frequência de funcionamento (MHz) | Potência de saída máxima (dBm) |
|---|---|
| 2402 - 2480 | 4 |
| 2412 - 2462 | 18 |
| 880 - 915 | 33 |
| 1710 - 1785 | 24 |
| 1850 - 1910 | 24 |
| 1920 - 1980 | 24 |
| 2500 - 2570 | 23 |

**Módulo da antena**
Laird

Daimlerring 31, 31135 Hildesheim, Germany

Frequência de funcionamento: N/A

Potência de saída máxima: N/A

**Transmissor do radiotelecomando**
Hülsbeck & Fürst GmbH & Co. KG

Steeger Str. 17, 42551 Velbert, Germany

Frequência de funcionamento: 433,92 MHz

Potência de saída máxima: 10 dBm

**Recetor do controlo à distância**
Delphi European, Middle Eastern & African Regional Offices Customer Technology

Center Avenue de Luxembourg, L-4940 Bascharage, G.D. of Luxembourg

Frequência de funcionamento: 119,0-128,6 kHz

Potência de saída máxima: 16 dBµA/m @ 10 m

**Transmissor da chave eletrónica**
Valeo

43 Rue Bayen, 75017 Paris, France

Frequência de funcionamento: 433,92 MHz

Potência de saída máxima: 10 dBm

**Imobilizador**
KOSTAL of America, Inc.

350 Stephenson Hwy, Troy MI 48083, USA

Frequência de funcionamento: 125 kHz

Potência de saída máxima: 5 dBµA/m a 10m

Wir leben Autos.

**Konformitätserklärung**

nach EG Richtlinie 2006/42/EG

Hiermit erklären wir, dass das Produkt:

**Produktbezeichnung:** Wagenheber

**Typ/GM-Teilenummern:** 3637376
**Typ/PSA-Teilenummern:** 9649243380

den Bestimmungen der Richtlinie 2006/42/EG entspricht.

Angewendete technische Normen:

| | |
|---|---|
| GMN9737 | Jacking |
| GM 14337 | Standard Equipment Jack - Hardware Tests |
| GMW15005 | Standard Equipment Jack and Spare Tire, Vehicle Test |
| ISO TS 16949 | Qualitätsmanagementsystem |

Der Unterzeichner ist Bevollmächtigter für die Zusammenstellung der technischen Unterlagen.

Rüsselsheim, 13. Dezember 2016

André-Alexander Konter
Engineering Group Manager Tire and Wheel Systems
Adam Opel AG

Adam Opel AG
Bahnhofsplatz
65423 Rüsselsheim
T 03 61 42 3-7-70, F 03 61 42 3-7-88 00
www.opel.de

Vorstand:
Dr. Karl-Thomas Neumann (Vorsitzender),
Michael F. Jänsson, Holger Kimmes,
Michael Lohscheller, Dr. Thomas Sedran,
Peter Thom, Susanne Webber, Johan Willems

Aufsichtsrat:
Stephen J. Girsky (Vorsitzender)

Sitz der Gesellschaft: Rüsselsheim
Handelsregister:
Amtsgericht Darmstadt, HRB 89558

Ein Unternehmen der Ori Gruppe

**Tradução da Declaração de Conformidade original**

Declaração de Conformidade de acordo com a Directiva 2006/42/CE

Declaramos que o produto:

Designação do produto: Macaco

Tipo/número de peça GM: 3637376

Tipo/número de peça PSA: 9649243380

está em conformidade com as disposições da Directiva 2006/42/CE.

Normas técnicas aplicadas:

| | | |
|---|---|---|
| GMN9737 | : | elevação |
| GM 14337 | : | macaco do equipamento padrão - testes do equipamento |
| GMW15005 | : | macaco e roda sobresselente do equipamento padrão, teste do veículo |
| ISO TS 16949 | : | sistemas de gestão da qualidade |

O signatário tem autorização para compilar a documentação técnica.

Rüsselsheim, 13 de dezembro de 2016

assinado por

André-Alexander Konter

Diretor do Grupo de Engenharia, Sistemas de Jantes e Pneus

Adam Opel AG

D-65423 Rüsselsheim

## REACH

O Registration, Evaluation, Authorisation and Restriction of Chemicals (REACH) é um regulamento da União Europeia adotado para melhorar a proteção da saúde humana e do ambiente contra os riscos que podem ser colocados pelos produtos químicos. Visitar www.opel.com/reach para mais informações e para aceder à comunicação do Artigo 33.

## Confirmação do software

Certos componentes OnStar incluem software libcurl e unzip e outro software de terceiros. Abaixo são fornecidos os avisos e as licenças associados ao software libcurl e unzip e a outro software de terceiros; consultar http://www.lg.com/global/support/opensource/index.

Consulte a tradução a seguir ao texto original.

### libcurl

Copyright and permission notice

Copyright (c) 1996 - 2010, Daniel Stenberg, <daniel@haxx.se>.

All rights reserved.

Permission to use, copy, modify, and distribute this software for any purpose with or without fee is hereby granted, provided that the above copyright notice and this permission notice appear in all copies.

The software is provided "as is", without warranty of any kind, express or implied, including but not limited to the warranties of merchantability,

fitness for a particular purpose and noninfringement of third party rights. In no event shall the authors or copyright holders be liable for any claim, damages or other liability, whether in an action of contract, tort or otherwise, arising from, out of or in connection with the software or the use or other dealings in the software.

Except as contained in this notice, the name of a copyright holder shall not be used in advertising or otherwise to promote the sale, use or other dealings in this Software without prior written authorization of the copyright holder.

## unzip

This is version 2005-Feb-10 of the Info-ZIP copyright and license. The definitive version of this document should be available at ftp://ftp.info--zip.org/pub/infozip/license.html indefinitely.

Copyright (c) 1990-2005 Info-ZIP. All rights reserved.

For the purposes of this copyright and license, “Info-ZIP” is defined as the following set of individuals:

Mark Adler, John Bush, Karl Davis, Harald Denker, Jean-Michel Dubois, Jean-loup Gailly, Hunter Goatley, Ed Gordon, Ian Gorman, Chris Herborth, Dirk Haase, Greg Hartwig, Robert Heath, Jonathan Hudson, Paul Kienitz, David Kirschbaum, Johnny Lee, Onno van der Linden, Igor Mandrichenko, Steve P. Miller, Sergio Monesi, Keith Owens, George Petrov, Greg Roelofs, Kai Uwe Rommel, Steve Salisbury, Dave Smith, Steven M. Schweda, Christian Spieler, Cosmin Truta, Antoine Verheijen, Paul von Behren, Rich Wales, Mike White.

This software is provided “as is,” without warranty of any kind, express or implied. In no event shall Info-ZIP or its contributors be held liable for any direct, indirect, incidental, special or consequential damages arising out of the use of or inability to use this software.

Permission is granted to anyone to use this software for any purpose, including commercial applications, and to alter it and redistribute it freely, subject to the following restrictions:

1. Redistributions of source code must retain the above copyright notice, definition, disclaimer, and this list of conditions.
2. Redistributions in binary form (compiled executables) must reproduce the above copyright notice, definition, disclaimer, and this list of conditions in documentation and/or other materials provided with the distribution. The sole exception to this condition is redistribution of a standard UnZipSFX binary (including SFXWiz) as part of a self-extracting archive; that is permitted without inclusion of this license, as long as the normal SFX banner has not been removed from the binary or disabled.
3. Altered versions--including, but not limited to, ports to new operating systems, existing ports with new graphical interfaces, and dynamic, shared, or static library versions--must be plainly marked as such and must not be misrepresented as being the original source. Such altered

versions also must not be misrepresented as being Info-ZIP releases--including, but not limited to, labeling of the altered versions with the names “Info--ZIP” (or any variation thereof, including, but not limited to, different capitalizations), “Pocket UnZip,” “WiZ” or “MacZip” without the explicit permission of Info-ZIP. Such altered versions are further prohibited from misrepresentative use of the Zip-Bugs or Info-ZIP e--mail addresses or of the Info-ZIP URL(s).

4. Info-ZIP retains the right to use the names “Info-ZIP,” “Zip,” “UnZip,” “UnZipSFX,” “WiZ,” “Pocket UnZip,” “Pocket Zip,” and “MacZip” for its own source and binary releases.

## libcurl

Aviso de direitos de autor e permissões

Copyright (c) 1996 - 2010, Daniel Stenberg, <daniel@haxx.se>.

Todos os direitos reservados.

É por este meio concedida autorização para usar, copiar, modificar e distribuir este software para qualquer objectivo com ou sem pagamento, desde que o aviso de direitos de autor presente acima e este aviso de autorização apareça e todas as cópias.

O software é fornecido "tal e qual", sem qualquer tipo de garantia, expressa ou implícita, incluindo, sem limitação, as garantias de comercialização, adequação a um fim específico e não infração de direitos de terceiros. Em nenhuma circunstância serão os autores ou os titulares dos direitos de autor responsáveis por qualquer reclamação, danos ou outras responsabilidades, seja por ação do contrato, negligência ou outra ação lesiva, resultante de ou relativa ao software ou à utilização ou qualquer outro tipo de gestão no software.

Excepto conforme o texto deste aviso, o nome do proprietário dos direitos de autor não deverá ser usado em publicidade ou semelhante para promover a venda, utilização ou outras acções neste software sem o consentimento prévio por escrito do proprietário dos direitos de autor.

## unzip

Esta é a versão de 10 de Fevereiro de 2005 da licença e direitos de autor de Info-ZIP. A versão definitiva deste documento deve estar indefinidamente disponível em ftp://ftp.info-zip.org/pub/infozip/license.html.

Copyright (c) 1990-2005 Info-ZIP. Todos os direitos reservados.

Para os fins destes direitos de autor e licença, "Info-ZIP" refere-se ao seguinte conjunto de indivíduos:

Mark Adler, John Bush, Karl Davis, Harald Denker, Jean-Michel Dubois, Jean-loup Gailly, Hunter Goatley, Ed Gordon, Ian Gorman, Chris Herborth, Dirk Haase, Greg Hartwig, Robert Heath, Jonathan Hudson, Paul Kienitz, David Kirschbaum, Johnny Lee, Onno van der Linden, Igor Mandrichenko, Steve P. Miller, Sergio Monesi, Keith Owens, George Petrov, Greg Roelofs, Kai Uwe Rommel, Steve Salisbury, Dave

Smith, Steven M. Schweda, Christian Spieler, Cosmin Truta, Antoine Verheijen, Paul von Behren, Rich Wales, Mike White.

Este software é fornecido "tal qual", sem qualquer tipo de garantia, expressa ou implícita. Em nenhum caso será a Info-ZIP ou seus contribuintes considerada responsável por quaisquer danos directos, indirectos, acidentais, especiais ou consequentes originários da utilização ou incapacidade de utilização deste software.

É por este meio concedida autorização para usar este software para qualquer objectivo, incluindo aplicações comerciais, e para o alterar e redistribuir livremente, sujeito às seguintes restrições:

1. As redistribuições do código de fonte devem reter o aviso de direitos de autor acima apresentado, definição, desresponsabilização e esta lista de condições.
2. As redistribuições em forma de binário (executáveis compilados) devem reproduzir o aviso de direitos de autor acima apresentado, definição, desresponsabilização e esta lista de condições na documentação e/ou outros materiais fornecidos com a distribuição. A única excepção a esta condição é a redistribuição de um binário convencional UnZipSFX (incluindo SFXWiz) como parte de um arquivo de auto-extracção; tal é permitido sem inclusão desta licença, desde que a etiqueta normal SFX não tenha sido retirada do binário ou sido desactivada.
3. As versões alteradas - incluindo, mas não se limitando a portas para novos sistemas operativos, portas existentes com novas interfaces gráficas, e versões de biblioteca dinâmica, partilhada ou estática - têm de ser claramente assinaladas como tal e não podem ser descritas como fonte original. As ditas versões alteradas também não podem ser descritas como publicações Info-ZIP, incluindo, sem limitação, a identificação das versões alteradas com os nomes "Info-ZIP" (ou qualquer variação dos mesmos, incluindo, sem limitação, diferentes capitalizações), "Pocket UnZip", "WiZ" ou "MacZip" sem a autorização explícita da Info-ZIP. As ditas versões alteradas também não têm permissão para utilizar indevidamente endereços eletrónicos da Zip-Bugs ou Info-ZIP ou o(s) URL da Info-ZIP.
4. A Info-ZIP retém o direito de utilizar os nomes "Info-ZIP", "Zip", "UnZip", "UnZipSFX", "WiZ", "Pocket UnZip", "Pocket Zip" e "MacZip" para as suas próprias publicações de fontes e binários.

## Atualização do software

O Sistema de informação e lazer pode transferir e instalar atualizações do software selecionadas através de uma ligação sem fios.

**Advertência**
A disponibilidade destas atualizações do software do veículo via ligação sem fios varia consoante o veículo e o país. Obter mais informações na nossa página inicial.

## Ligação à Internet

A transferência de atualizações do software do veículo via ligação sem fios requer a conectividade à Internet, à qual é possível aceder através da ligação OnStar integrada do veículo ou de outro hotspot Wi-Fi protegido por palavra-passe, p. ex. fornecido por um telemóvel.

Para ligar o sistema de informação e lazer a um hotspot, selecionar **Definições** no ecrã inicial, **Wi-Fi** e, depois, **Gerir redes Wi-Fi**. Selecionar a rede Wi-Fi pretendida e seguir as indicações apresentadas no ecrã.

## Atualizações

O sistema irá pedir para que determinadas atualizações sejam transferidas e instaladas. Há também uma opção para procurar atualizações manualmente.

Para verificar manualmente a existência de atualizações, selecionar **Definições** no ecrã inicial, **Informação do software** e, depois, **Actualização do sistema**. Seguir as indicações apresentadas no ecrã.

**Advertência**
Os passos para transferir e instalar atualizações poderão variar por veículo.

**Advertência**
Durante o processo de instalação, o veículo poderá não estar operacional.

# Marcas registadas

**Apple Inc.**
Apple CarPlay™ é uma marca da Apple Inc.

App Store® e iTunes Store® são marcas registadas da Apple Inc.

iPhone®, iPod®, iPod touch®, iPod nano®, iPad® e Siri® são marcas registadas da Apple Inc.

**Bluetooth SIG, Inc.**
Bluetooth® é uma marca registada da Bluetooth SIG, Inc.

**DivX, LLC**
DivX® e DivX Certified® são marcas registadas da DivX, LLC.

**EnGIS Technologies, Inc.**
BringGo® é uma marca registada da EnGIS Technologies, Inc.

**Google Inc.**
Android™ e Google Play™ Store são marcas da Google Inc.

**Stitcher Inc.**
Stitcher™ é uma marca comercial da Stitcher, Inc.

**Verband der Automobilindustrie e.V.**
AdBlue® é uma marca registada da VDA.

# Registo de dados do veículo e privacidade

## Gravação de dados de eventos

No veículo estão instaladas unidades de controlo eletrónico. As unidades de controlo processam os dados, os quais são recebidos pelos sensores do veículo, por exemplo, ou que as mesmas geram ou trocam entre si. Algumas unidades de controlo são necessárias para o funcionamento seguro do veículo, outras ajudam o condutor durante a condução (sistemas de apoio ao condutor), enquanto outras disponibilizam funções de conforto ou de informação e lazer.

### Dados de funcionamento no veículo

As unidades de controlo processam dados para o funcionamento do veículo.

Estes dados incluem, por exemplo:

- Informações do estado do veículo (p. ex., velocidade de rotação das rodas, velocidade, atraso do movimento, aceleração lateral, indicação de "cintos de segurança apertados").
- Condições ambientes (p. ex., temperatura, sensor de chuva, sensor de distância).

A maioria destes dados são voláteis e processados apenas no próprio veículo, não indo além do período de funcionamento.

Além disso, muitas unidades de controlo incluem dispositivos de armazenamento de dados (a chave do veículo, entre outros). Estes servem para permitir a documentação temporária ou permanente sobre o estado do veículo, tensão dos componentes, requisitos de manutenção e ocorrências técnicas e erros.

São guardadas as seguintes informações, por exemplo:

- Estados de funcionamento dos componentes do sistema (p. ex., nível de enchimento, pressão dos pneus, estado da bateria).
- Estado de carga da bateria de alta tensão, autonomia estimada (no caso de veículos elétricos).
- Avarias e defeitos em componentes importantes do sistema (p. ex., luzes, travões).
- Reações do sistema em situações de condução especiais (p. ex., acionamento de um airbag, atuação dos sistemas de controlo da estabilidade).
- Informações sobre ocorrências causadoras de danos no veículo.

Em casos especiais (p. ex., se o veículo detetou uma avaria), poderá ser necessário guardar dados que, de outra forma, seriam voláteis.

Ao utilizar serviços, os dados de funcionamento armazenados podem ser lidos juntamente com o número de identificação do veículo e utilizados, se necessário. O pessoal

que trabalha para a rede de assistência (p. ex., garagens, fabricantes) ou terceiros (p. ex., serviços de reparação) pode ler os dados a partir do veículo. Os serviços incluem serviços de reparação, processos de manutenção, casos de garantia e medidas de controlo da qualidade.

De uma maneira geral, os dados são lidos através da porta OBD (On--Board Diagnostics, ou sistema de autodiagnóstico) prescrita por lei existente no veículo. Os dados de funcionamento que foram lidos documentam o estado técnico do veículo ou de componentes individuais e ajuda com o diagnóstico de avarias, a conformidade com obrigações da garantia e o melhoramento da qualidade. Estes dados, em particular informações sobre a tensão de componentes, ocorrências técnicas, erros do operador e outras falhas, são transmitidos ao fabricante sempre que adequado, juntamente com o número de identificação do veículo. O fabricante está igualmente sujeito à responsabilidade civil do produto. O fabricante também necessita potencialmente dos dados de funcionamento dos veículos para as recolhas de produtos.

As memórias de avarias no veículo podem ser repostas por uma empresa de assistência ao realizar a manutenção ou reparações.

## Funções de conforto e de informação e lazer

É possível guardar no veículo definições de conforto e definições personalizadas e alterá-las em qualquer altura.

Consoante o nível de equipamento em questão, estas incluem

- Definições da posição do banco e do volante,
- Definições do chassis e ar condicionado,
- Definições personalizadas, tais como a iluminação interior.

O condutor pode introduzir os seus próprios dados nas funções de informação e lazer do veículo como parte das funcionalidades selecionadas.

Consoante o nível de equipamento em questão, estas incluem

- Dados de multimédia, tais como música, vídeos ou fotografias para reprodução num sistema de multimédia integrado,
- Dados de livro de endereços para utilização com um sistema mãos-livres integrado ou um sistema de navegação integrado,
- Destinos introduzidos,
- Dados sobre a utilização de serviços online.

Estes dados relativos às funções de conforto e de informação e lazer podem ser guardados localmente no veículo ou mantidos num dispositivo ligado ao veículo (p. ex., um smartphone, uma pen USB ou um leitor de MP3). Os dados introduzidos pelo condutor podem ser eliminados em qualquer altura.

Estes dados apenas podem ser transmitidos para fora do veículo a pedido do condutor, em particular ao utilizar serviços online de acordo com as definições selecionadas pelo condutor.

## Integração com smartphone, p. ex. Android Auto ou Apple CarPlay

Se o veículo estiver equipado em conformidade, é possível ligar um smartphone ou outro dispositivo móvel ao veículo a fim de controlá-lo através dos comandos integrados no veículo. Neste caso, a imagem e o som do smartphone podem ser reproduzidos através do sistema de multimédia. Ao mesmo tempo, são transmitidas informações específicas ao smartphone. Consoante o tipo de integração, estas incluem dados tais como a posição, o modo dia/noite e outras informações genéricas do veículo. Para mais informações, consultar as instruções de utilização do veículo/sistema de informação e lazer.

A integração permite utilizar aplicações para smartphone selecionadas, tais como navegação ou reprodução de música. Não é possível a integração adicional entre o smartphone e o veículo, em particular o acesso ativo aos dados do veículo. A natureza do processamento adicional de dados é determinada pelo fornecedor da aplicação utilizada. A possibilidade de o condutor configurar definições, e quais, depende da aplicação em questão e do sistema operativo do smartphone.

## Serviços online

Se o veículo possui uma ligação de rede sem fios, isto permite a troca de dados entre o veículo e outros sistemas. A ligação de rede sem fios é possível mediante um dispositivo transmissor no veículo ou um dispositivo móvel fornecido pelo condutor (p. ex., um smartphone). As funções online podem ser utilizadas através desta ligação de rede sem fios. Estas incluem serviços online e aplicações fornecidas ao condutor pelo fabricante ou por outros fornecedores.

## Serviços do fabricante

No caso dos serviços online do fabricante, as funções relevantes são descritas pelo fabricante numa localização adequada (p. ex., Manual de Instruções, sítio Web do fabricante) e são fornecidas as informações de proteção dos dados associadas. Os dados pessoais poderão ser utilizados para fornecer serviços online. A troca de dados para este efeito tem lugar através de uma ligação protegida, p. ex. utilizando os sistemas de TI do fabricante fornecidos para o efeito. A recolha, o processamento e a utilização de dados pessoais para os fins de preparação de serviços tem lugar unicamente com base na permissão legal, p. ex. no caso do sistema de comunicação de emergência eCall ou de um acordo contratual, ou mediante autorização.

O condutor pode ativar ou desativar os serviços e funções (os quais estão sujeitos a custos até certo ponto) e, em alguns casos, a totalidade da ligação de rede sem fios do veículo. Em particular, isto não inclui funções e serviços legais, tais como o eCall.

### Serviços de terceiros

Se o condutor utilizar serviços online de outros fornecedores (terceiros), estes serviços estão sujeitos às condições de responsabilidade civil e de proteção e utilização de dados do fornecedor em questão. O fabricante, frequentemente, não tem qualquer influência sobre os conteúdos trocados a este respeito.

Como tal, o condutor deve prestar atenção à natureza, âmbito e finalidade da recolha e utilização de dados pessoais no âmbito de serviços de terceiros prestados pelo fornecedor em questão.

## Identificação por Radiofrequência (RFID)

A tecnologia RFID é usada em determinados veículos para funções como monitorização da pressão dos pneus e segurança do sistema de ignição. É também usado em ligação com funcionalidades de conforto, como comandos à distância por rádio para trancagem / destrancagem de portas e arranque, e com transmissores integrados no veículo para abertura de portas de garagem. A tecnologia RFID em veículos Opel não usa nem regista informação pessoal, nem faz ligação com qualquer outro sistema Opel que contenha informação pessoal.

# Índice remissivo


## A

Abastecer ..... 193
Acessórios e alterações no veículo ..... 203
Acionamento eletrónico dos vidros ..... 38
Acoplamento de reboque ..... 198
AdBlue..... 99, 151
Airbags e pré-tensores dos cintos 95
Ajuste do alcance dos faróis ..... 119
Ajuste do encosto de cabeça ..... 8
Ajuste dos bancos ..... 7, 45
Ajuste dos espelhos retrovisores . . 9
Ajuste do volante ..... 9, 77
Ajuste elétrico ..... 35
Alavanca seletora ..... 155
Alerta do condutor..... 190
Alternador ..... 96
Apoio Avançado ao Estacionamento..... 177
Apoio de braços..... 47, 49
Aquecimento ..... 47
Aquecimento auxiliar..... 136
Aquecimento dos assentos..... 47
Arranque ..... 17
Arranque e funcionamento..... 141
Arrumação..... 66
Assistência à travagem ..... 160
Assistência de arranque em subidas ..... 160
Assistência dos máximos..... 100
Atualização do software..... 269
Autostop..... 100, 146
Auxílio de arranque ..... 238
Avaria ..... 156, 240
Aviso de ângulo morto..... 100, 182
Aviso de colisão dianteira..... 167
Aviso de desvio de trajetória 97, 188
Aviso do cinto de segurança ..... 95

## B

Bagageira ..... 31, 67
Bagageira de tejadilho ..... 73
Bancos dianteiros..... 44
Bancos traseiros..... 48, 49
Barra de reboque..... 197
Bateria do veículo ..... 208
BlueInjection..... 151
Botão de acionamento..... 142
Buzina ..... 14, 78

## C

Caixa de fusíveis no compartimento do motor ..... 219
Caixa de fusíveis no painel de instrumentos ..... 221
Caixa de velocidades ..... 17
Caixa de velocidades automática ..... 154
Caixa de velocidades manual . . . 157
Câmara traseira ..... 187

Capacidades ..... 260
Capot ..... 204
Características da iluminação.... 125
Carga no tejadilho..... 74
Carregamento indutivo..... 82
Catalisador ..... 151
Centro de Informação do Condutor..... 101
Chave eletrónica..... 23
Chaves ..... 21
Chaves, fechaduras..... 21
Cinto de segurança ..... 8
Cinto de segurança de três pontos 50
Cintos..... 49
Cintos de segurança ..... 49
Cinzeiros ..... 84
Climatização ..... 16
Climatização automática eletrónica ..... 131
Cobertura da bagageira ..... 70
Cobertura do piso na bagageira .. 71
Coberturas dos faróis embaciadas ..... 123
Comandos..... 77
Combustível..... 191
Combustível para funcionamento a gás líquido... 192
Compartimento de arrumação na consola central ..... 67
Compartimentos de arrumação.... 66
Condições de condução e sugestões para o reboque ..... 197
Confirmação do software..... 266
Conjunto de instrumentos ..... 85
Conservação da carroçaria ..... 242
Conservação do aspecto..... 242
Conservação do habitáculo ..... 244
Conta-quilómetros ..... 89
Conta-quilómetros parcial ..... 89
Conta-rotações ..... 90
Controlo automático da iluminação ..... 118
Controlo da iluminação do painel de instrumentos ..... 124
Controlo eletrónico de estabilidade e sistema de controlo da tração..... 98, 160
Controlo eletrónico de estabilidade e Sistema de controlo da tração desligado..... 98
Controlo sobre o veículo ..... 141
Convexos ..... 35
Correntes de neve ..... 228
Corte de corrente ..... 157

## D

Dados do motor ..... 255
Dados do veículo..... 252
Dados específicos do veículo ..... 3
Declaração de Conformidade..... 263
DEF..... 151
Desativação de airbag ..... 58
Desativação do Airbag ..... 95
Desempenho ..... 257
Designação dos pneus ..... 224
Desligar por sobrecarga de rotação do motor ..... 146
Destrancar o veículo ..... 6
Dimensões do veículo ..... 259
Direção..... 141
Dispositivo de acoplamento de reboque..... 197
Dispositivo de segurança para crianças ..... 30

## E

Encostos de cabeça ..... 43
Entrada de ar ..... 138
Espelhos retrovisores aquecidos 36
Espelhos retrovisores exteriores. . 35
Espelhos retrovisores interiores... 37
Espelhos retrovisores rebatíveis . 36
Estacionamento ..... 19, 149
Estofos..... 244
Etiqueta do airbag..... 52
Execução dos trabalhos ..... 204

## F

Faróis..... 117
Faróis de halogéneo ..... 210
Faróis de LED..... 213

Faróis de nevoeiro ..... 100, 122, 213
Ferramentas ..... 223
Ferramentas do veículo..... 223
Filtro de partículas..... 150
Filtro de partículas diesel..... 98, 150
Fluido de escape diesel..... 151
Fluidos e lubrificantes recomendados..... 252
Função automática de antiencandeamento ..... 37
Função manual de antiencandeamento ..... 37
Funcionamento do ar condicionado ..... 139
Furo..... 233
Fusíveis ..... 218

G
Gases de escape ..... 150
Gravação de dados de eventos. 271
Grelhas de ventilação..... 137
Grelhas de ventilação fixas ..... 138
Grelhas de ventilação reguláveis 137

I
Identificação do motor..... 251
Identificação por Radiofrequência (RFID)..... 274
Iluminação da consola central ... 125
Iluminação de entrada no veículo ..... 125
Iluminação de saída no veículo . 126
Iluminação dianteira adaptativa . 119
Iluminação do painel de instrumentos ..... 218
Iluminação exterior ..... 12
Iluminação interior..... 124
Imobilizador eletrónico ..... 35
Imobilizar o veículo a longo prazo 203
Indicação do próximo serviço ..... 96
Indicações de carregamento ..... 74
Indicador da temperatura do líquido de arrefecimento do motor ..... 92
Indicador do nível de combustível 90
Indicador do nível do óleo de motor..... 92
Indicadores..... 89
Informação sobre a assistência . 246
Informações gerais ..... 197
Interruptor das luzes ..... 117
Introdução ..... 3
Isqueiro ..... 83

J
Janelas..... 37

K
Kit de primeiros socorros ..... 72
Kit de reparação de pneus ..... 229

L
Ligar o motor ..... 144
Limitador de velocidade..... 101, 165
Limpa-para-brisas e lava-para--brisas ..... 78
Limpa-vidros e lava-vidros do óculo traseiro ..... 80
Líquido de arrefecimento do motor ..... 206
Líquido de arrefecimento e anti-congelante..... 248
Líquido dos travões ..... 207
Líquido dos travões e da embraiagem..... 248
Líquido limpa-vidros ..... 207
Líquidos e lubrificantes recomendados ..... 248
Locais de montagem dos sistemas de segurança para crianças ..... 62
LPG..... 90, 192
Luz da chapa de matrícula ..... 218
Luz de aviso de avaria ..... 96
Luz de nevoeiro traseira..... 123
Luzes da pala para-sol ..... 125
Luzes de aviso..... 89, 94
Luzes de condução diurna ..... 119
Luzes de emergência ..... 121
Luzes de leitura ..... 124
Luzes de marcha-atrás ..... 123

Luzes de máximos ..... 100, 118
Luzes de médios..... 100
Luzes de nevoeiro traseiras ..... 100
Luzes de presença ..... 123
Luzes do habitáculo ..... 124, 218
Luzes exteriores..... 117
Luzes indicadoras de mudança de direção ..... 94, 122
Luzes indicadores de mudança de direção laterais ..... 217
Luzes laterais..... 117
Luzes traseiras ..... 214
Luz exterior ..... 100

M

Macaco..... 223
Manómetros..... 89
Marcas registadas..... 270
Mensagens de falha ..... 107
Modo de arrumador..... 103
Modo de poupança de energia... 143
Modo manual ..... 156
Mostrador Head-up..... 105
Motores a diesel ..... 191
Motores a gasolina ..... 191
Mudança de velocidades..... 97
Mudar para outros pneus ..... 228

N

Nível de combustível baixo ..... 99
Número de identificação do veículo ..... 250

O

Óculo traseiro aquecido ..... 39
Óleo de motor ..... 205, 248, 252
Óleo, motor..... 248, 252
Olhais de fixação ..... 72
OnStar..... 112

P

Palas para-sol ..... 41
Para-brisas..... 37
Para-brisas aquecido..... 40
Parar o motor..... 96
Perigo, Aviso e Atenção ..... 4
Personalização do veículo ..... 108
Perspetiva geral do painel de instrumentos ..... 10
Peso do veículo ..... 258
Placa de identificação ..... 250
Pneus de inverno ..... 224
Porta aberta ..... 101
Porta-luvas ..... 66
Portas..... 31
Posição dos bancos ..... 44
Posições do interruptor da ignição ..... 141
Pré-incandescência ..... 98
Pressão do óleo de motor ..... 99
Pressão dos pneus ..... 225, 261
Primeiros socorros..... 72
Profundidade do relevo ..... 227
Programador de velocidade 100, 162
Programas de condução com comando eletrónico ..... 156
Proteção antirroubo ..... 32
Proteção dianteira de peões..... 172
Proteção para evitar a descarga da bateria ..... 126
Purgar o sistema de combustível diesel ..... 209

Q

Quickheat..... 136

R

Radiotelecomando ..... 22
REACH..... 266
Rebocar..... 197, 240
Rebocar outro veículo ..... 241
Rebocar o veículo ..... 240
Recolha de veículos em fim de vida ..... 204
Recomendações de condução... 141
Redução catalítica selectiva..... 151
Registo de dados do veículo e privacidade..... 271
Relógio..... 81
Rodagem do veículo ..... 141

Rodas ..... 224
Roda sobresselente ..... 233

S

Segurança do veículo..... 32
Seletor de combustível ..... 90
Sensor de chuva..... 100
Sensores de estacionamento .... 173
Sensores de estacionamento ultra-sónico..... 173
Serviço ..... 139, 246
Símbolos ..... 4
Sinais sonoros de aviso ..... 107
Sinal de luzes ..... 119
Sistema de airbag de cortina ..... 57
Sistema de airbag lateral ..... 56
Sistema de airbags ..... 52
Sistema de alarme antirroubo ..... 33
Sistema de aquecimento e ventilação ..... 127
Sistema de ar condicionado ..... 128
Sistema de controlo da perda de pressão dos pneus..... 99, 226
Sistema de detecção de objectos 173
Sistema de fecho centralizado .... 25
Sistema de segurança para crianças..... 59
Sistema de travagem antibloqueio ..... 159
Sistema de travagem antibloqueio (ABS) ..... 97
Sistema de travagem e embraiagem ..... 97
Sistema de visão panorâmica.... 184
Sistema do airbag frontal ..... 56
Sistema eléctrico..... 218
Sistema para/arranca..... 146
Sistemas de apoio ao condutor.. 162
Sistemas de controlo da climatização..... 127
Sistemas de controlo da suspensão..... 160
Sistemas de limpa para-brisas e de lava para-brisas ..... 14
Sistemas de retenção para crianças ..... 59
Substituição das escovas do limpa para-brisas ..... 210
Substituição de roda ..... 232
Substituir lâmpadas ..... 210
Suporte para bebidas ..... 67

T

Tampões de rodas ..... 228
Tejadilho..... 41
Telecomandos no volante ..... 77
Temperatura do líquido de arrefecimento do motor ..... 98
Temperatura exterior ..... 81
Tensão da bateria ..... 108
Teto de abrir ..... 41
Tomadas ..... 81
Trancar automaticamente as portas ..... 29
Travagem de Emergência Ativa ..... 100, 169
Travão de mão..... 158, 159
Travões ..... 158, 207
Triângulo de pré-sinalização ..... 72

U

Utilize o Manual de Utilização ..... 3

V

Velocímetro ..... 89
Ventilação..... 127
Verificação do sistema..... 96
Verificações do veículo..... 204
Visor da caixa de velocidades ... 154
Visor de informação..... 103
Visor de serviço ..... 93
Volante aquecido ..... 78

**www.opel.com**

Copyright by Opel Automobile GmbH, Rüsselsheim, Germany.

As informações incluídas nesta publicação são válidas a partir da data abaixo indicada. A Opel Automobile GmbH reserva-se o direito de realizar alterações às especificações técnicas, às características e ao design dos veículos abrangidos pelas informações da presente publicação, tal como à própria publicação.

Edição: Janeiro 2018, Opel Automobile GmbH, Rüsselsheim.

Impresso em papel branqueado sem cloro.

ID-OCDAOLSE1801-pt