GRANDLAND X

Manual de Instruções

Índice

Introdução 2
Informação breve e concisa 6
Chaves, portas, janelas 22
Bancos, sistemas de segurança .. 48
Arrumação 74
Instrumentos, elementos de manuseamento 84
Iluminação 122
Climatização 133
Condução e funcionamento 145
Conservação do veículo 221
Serviço e manutenção 262
Dados técnicos 266
Informação do cliente 278
Índice remissivo 290

Introdução

Combustível	Designação			
Óleo de motor	Graduação			
	Viscosidade			
Pressão dos pneus		Tamanho dos pneus	À frente	Atrás
	Pneus de Verão			
	Pneus de Inverno			
Pesos				
	Peso bruto autorizado do veículo			
	- Tara, versão base			
	= Carga do veículo			

Dados específicos do veículo

Queira introduzir os dados do veículo na página anterior para os manter em local acessível. Esta informação está disponível nas secções "Serviço e manutenção" e "Dados técnicos" e consta também da placa de identificação do veículo.

Introdução

O seu veículo é composto por tecnologia avançada e segurança e possui características que o tornam económico e amigo do ambiente.

Este Manual de Instruções dá-lhe toda a informação necessária para conduzir o seu veículo de forma segura e eficiente.

Certifique-se que os passageiros estão cientes do possível risco de acidente e ferimentos que poderão resultar da utilização indevida do veículo.

Deve respeitar sempre as leis e regulamentos específicos do país em que se encontra. Essas leis podem ser diferentes da informação contida neste Manual de Instruções.

Se a descrição fornecida neste manual for ignorada, a garantia poderá ser afetada.

Quando este Manual de Instruções fizer referência a uma visita ao concessionário, recomendamos que visite o seu Reparador Autorizado Opel.

Todos os Reparadores Autorizados Opel fornecem uma assistência de primeira a preços razoáveis. Os mecânicos experientes formados pela Opel trabalham segundo instruções específicas da Opel.

O pacote de literatura do cliente deve estar sempre à mão, no veículo.

Utilize o Manual de Utilização

- Este manual descreve todas as opções e características disponíveis neste modelo. **Algumas descrições, incluindo as de funções de visores e menu, poderão não se aplicar ao seu veículo devido à versão do modelo, especificações do país, equipamento especial ou acessórios.**
- O capítulo "Informação breve e concisa" dá-lhe uma ideia geral.
- O índice no início deste manual e em cada capítulo indica a localização da informação.
- O índice permitir-lhe-á procurar informação específica.
- Neste Manual de Utilização as figuras ilustram veículos com volante à esquerda. Nos veículos com volante à direita a operação é semelhante.
- O Manual de Instruções utiliza o código de identificação do motor. A designação de mercado e o código de engenharia correspondentes constam da secção "Dados Técnicos".
- As direcções indicadas, p. ex. esquerda ou direita ou dianteira ou traseira, referem-se sempre ao sentido de marcha.

- Os visores podem não suportar o idioma específico.
- As mensagens do visor e a etiquetagem interior são escritas a **negrito**.

Perigo, Aviso e Atenção

⚠Perigo

O texto assinalado com ⚠**Perigo** fornece informação sobre risco de lesão fatal. Desrespeitar essa informação pode colocar a vida em perigo.

⚠Aviso

O texto assinalado com ⚠**Aviso** fornece informação sobre risco de acidente ou lesão. Desrespeitar essa informação pode causar lesões.

Atenção

O texto assinalado com **Atenção** fornece informação sobre possíveis danos no veículo. Desrespeitar essa informação pode causar danos no veículo.

Símbolos

As referências às páginas são indicadas por ⇨. ⇨ significa "consultar página".

As referências a páginas e as entradas no índice remissivo referem-se a cabeçalhos com avanço indicados na secção Índice.

Desejamos-lhe muitas horas de condução agradável.

A sua Equipa Opel

Informação breve e concisa

Informação acerca da condução inicial

Destrancar o veículo

Premir 🔓 para destrancar o veículo. Abrir as portas puxando os manípulos.

Premir 🚗 para destrancar apenas a porta da bagageira.

Porta da bagageira

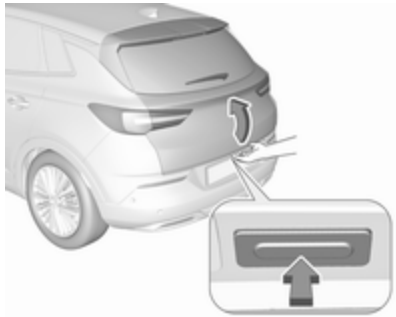

Depois de destrancar, premir o botão da porta da bagageira e abrir a porta da bagageira.

Radiotelecomando ⇨ 23.

Sistema de fecho centralizado ⇨ 25.

Sistema de chave electrónica ⇨ 24.

Bagageira ⇨ 32.

Ajuste dos bancos

Ajuste longitudinal

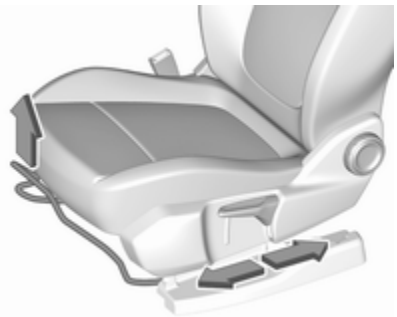

Puxar o manípulo, deslizar o banco, largar o manípulo. Tentar mover o banco para trás e para a frente para garantir que está travado na posição.

Posição dos bancos ⇨ 50.

Ajuste manual dos bancos ⇨ 51.

Inclinação dos encostos dos bancos

Rodar roda de ajuste. Não se apoiar no encosto do banco quando se estiver a proceder ao ajuste.

Posição dos bancos ⇨ 50.

Ajuste manual dos bancos ⇨ 51.

Altura dos bancos

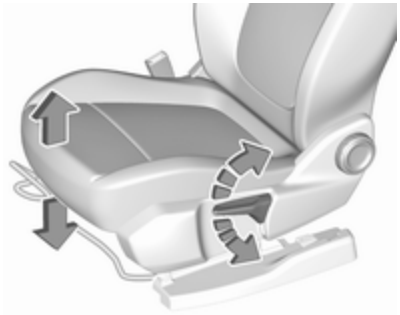

Movimento de bombeio da alavanca

para cima : mais alto
para baixo : mais baixo

Posição dos bancos ⇨ 50.

Ajuste manual dos bancos ⇨ 51.

Inclinação dos bancos

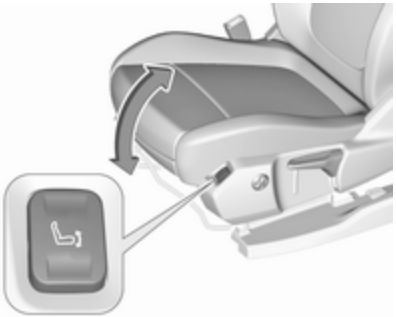

Premir o interruptor

banco superior : extremidade dianteira mais alta

assento inferior : extremidade dianteira mais baixa

Posição dos bancos ⇨ 50.

Ajuste manual dos bancos ⇨ 51.

Ajuste do encosto de cabeça

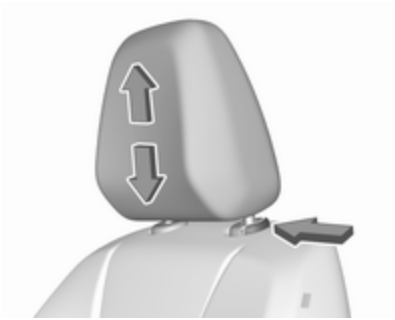

Premir o botão de libertação, ajustar a altura, engatar.

Encostos de cabeça ⇨ 48.

Cinto de segurança

Puxar o cinto de segurança e apertar no fecho do cinto. O cinto de segurança não deve estar torcido e deve ficar justo ao corpo. O encosto do banco não deve ser demasiado inclinado para trás (aproximadamente 25° no máximo).

Para desapertar o cinto de segurança, premir o botão vermelho no fecho do cinto.

Posição dos bancos ⇨ 50.

Cintos de segurança ⇨ 56.

Sistema de airbags ⇨ 60.

Ajuste dos espelhos retrovisores

Espelho retrovisor interior

Para ajustar o espelho retrovisor, mover o respetivo encaixe na direção pretendida.

Espelho retrovisor interior com função manual de antiencandeamento ⇨ 42.

Espelho retrovisor interior com função automática de anti--encandeamento ⇨ 42.

Espelhos retrovisores exteriores

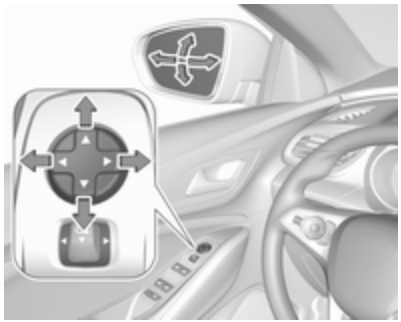

Selecionar o espelho retrovisor exterior relevante empurrando o botão do espelho para a esquerda ou para a direita. Ajustar o espelho retrovisor respetivo através do controlo de quatro vias.

Espelhos convexos ⇨ 40.

Ajuste elétrico ⇨ 40.

Espelhos retrovisores rebatíveis ⇨ 41.

Espelhos aquecidos ⇨ 41.

Ajuste do volante

Destrancar a alavanca, ajustar o volante, e depois engatar a alavanca e assegurar que fica totalmente trancada. Ajustar o volante apenas quando o veículo estiver parado e o volante tiver sido destrancado.

Posição dos bancos ⇨ 50.

Posições da ignição ⇨ 146.

Perspetiva geral do painel de instrumentos

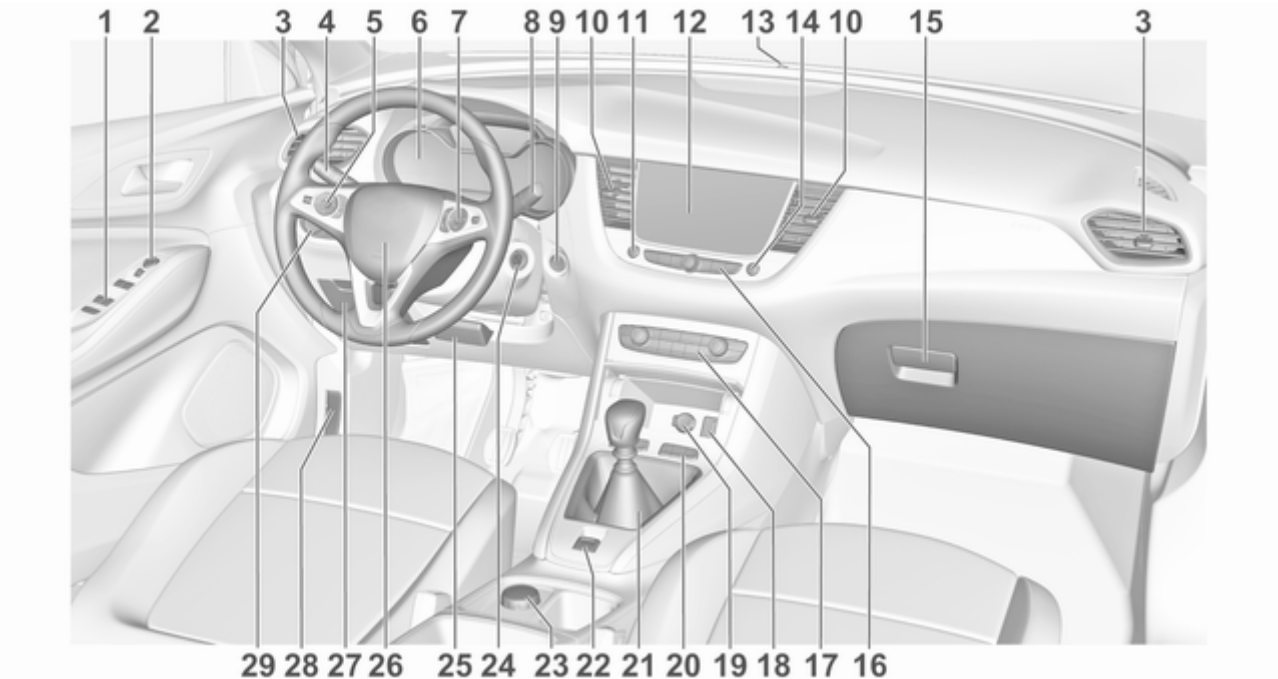

1 Vidros eléctricos 43
2 Espelhos retrovisores exteriores 40
3 Grelhas de ventilação laterais 142
4 Indicadores de mudança de direcção, sinal de luzes, médios / máximos, assistência dos máximos 128
Luzes de saída 132
Luzes de presença 129
Botões para o Centro de Informação do Condutor 108
5 Comando da velocidade de cruzeiro 171
Limitador de velocidade 174
Volante aquecido 86
6 Instrumentos 97
Centro de Informação ao Condutor 108
7 Botões para o Centro de Informação do Condutor 108
8 Limpa-vidros e lava-vidros do para-brisas, limpa--vidros e lava-vidros traseiro 86
9 Botão de accionamento 147
10 Grelhas de ventilação centrais 142
11 Luzes de emergência 128
12 Visor de informação 110
13 LED do estado do sistema de alarme anti-roubo 38
14 Sistema de fecho centralizado das portas 25
15 Porta-luvas 74
16 Comandos para a utilização do Visor de informação 110
17 Sistema de controlo da climatização 134
18 Porta de carregamento USB 91
19 Ponto de saída de energia 91
20 Sensores de estacionamento / Apoio Avançado ao Estacionamento 191
Aviso de pista de arranque 206
Botão Eco para sistema pára-arranca 151
Controlo eletrónico de estabilidade e Controlo da tração 167
Modo desportivo 170
21 Caixa de velocidades manual 163
Caixa de velocidades automática 160
22 Travão de mão eléctrico 164
23 Comando de condução seletiva 168
24 Interruptor da ignição 146
25 Ajuste do volante 85
26 Buzina 86
27 Arrumação 74
28 Alavanca de abertura do capô 224

29 Interruptor das luzes 122

Regulação do alcance dos faróis 124

Faróis de nevoeiro dianteiros / traseiros 129

Iluminação dos instrumentos 130

Iluminação exterior

AUTO : o controlo automático da iluminação alterna automaticamente entre as luzes de condução diurna e os faróis

: luzes laterais

: faróis

Comando automático das luzes ⇨ 123.

Luzes de nevoeiro

Premir o botão no interruptor das luzes:

: faróis de nevoeiro

: luz traseira de nevoeiro

Sinal de luzes e luzes de máximos

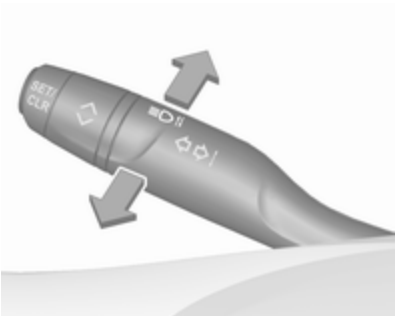

puxar a haste	:	sinal de luzes
pressionar a haste	:	luzes de máximos

Luzes de máximos ⇨ 123.

Assistência dos máximos ⇨ 124.

Sinal de luzes ⇨ 124.

Faróis de LED ⇨ 124.

Luzes de mudança de direção

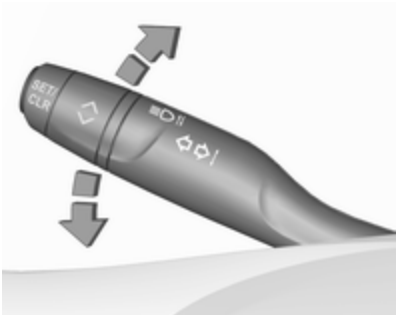

alavanca para cima	:	luz de mudança de direção à direita
alavanca para baixo	:	luz de mudança de direção à esquerda

Luzes de mudança de direção ⇨ 128.

Luzes de presença ⇨ 129.

Luzes de emergência

Premir ⚠ para accionar.

Luzes de emergência ⇨ 128.

Buzina

Premir 🔊.

Sistemas de limpa para-brisas e de lava para-brisas

Limpa pára-brisas

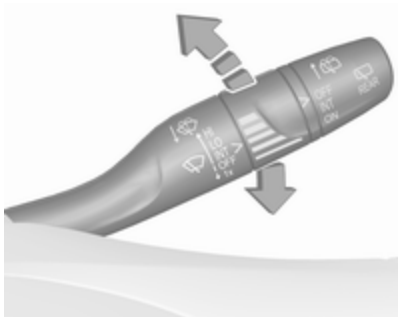

HI : rápido
LO : lento
INT : passagens intermitentes ou
AUTO : limpeza automática com sensor de chuva
OFF : desligado

Para uma só passagem quando o limpa-vidros está desligado, pressionar a haste para baixo até à posição **1x**.

Limpa pára-brisas ⇨ 86.

Lava pára-brisas

Puxar a haste.

Sistema lava para-brisas ⇨ 86.

Líquido limpa-vidros ⇨ 226.

Substituição das escovas do limpa para-brisas ⇨ 229.

Limpa-vidros traseiro

Rodar a tampa exterior para ativar o limpa-vidros do óculo traseiro:

OFF : desligado
INT : funcionamento intermitente
ON : funcionamento contínuo

Lava-pára-brisas

Pressionar a haste.

O líquido do limpa-vidros é pulverizado no óculo traseiro e o limpa-vidros faz algumas passagens.

Limpa-vidros do óculo traseiro e lava-vidros do óculo traseiro ⇨ 88.

Climatização

Óculo traseiro aquecido

Sistema de aquecimento e ventilação, sistema de ar condicionado

O aquecimento é accionado premindo ⊞ REAR.

Sistema de controlo da climatização electrónico

O aquecimento é accionado premindo ⊞ REAR.

Óculo traseiro com desembaciador ⇨ 44.

Espelhos retrovisores exteriores aquecidos

Premir ⊞ REAR também activa os espelhos retrovisores exteriores aquecidos.

Espelhos retrovisores exteriores aquecidos ⇨ 41.

Desembaciamento e descongelação dos vidros

Sistema de aquecimento e ventilação, sistema de ar condicionado

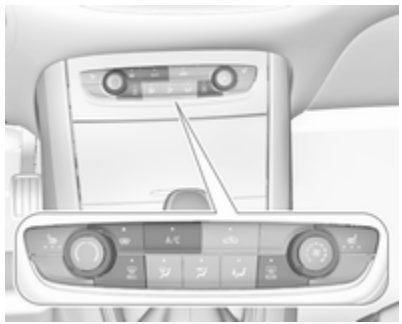

- premir ⊞ MAX: a distribuição de ar é dirigida para o para-brisas
- regular o controlador da temperatura ( ) para o nível de calor máximo
- ligar o ar condicionado **A/C**, se necessário
- regular a velocidade da ventoinha ⌘ para o nível máximo

- ligar o aquecimento do óculo traseiro
- ligar o aquecimento do para-brisas
- abrir as grelhas de ventilação laterais conforme pretendido e dirigi-las para as janelas das portas

Sistema de aquecimento e ventilação ⇨ 133.

Sistema de ar condicionado ⇨ 134.

Para-brisas aquecido ⇨ 45.

Sistema de controlo da climatização electrónico

- premir : o LED no botão acende-se para indicar a ativação
- a temperatura e a distribuição do ar são definidas automaticamente e a ventoinha funciona a alta velocidade
- ligar o ar condicionado premindo **A/C**, se necessário
- ligar o aquecimento do óculo traseiro
- ligar o aquecimento do para-brisas
- para voltar ao modo anterior, premir novamente
- para voltar ao modo automático, premir **AUTO**

Sistema de climatização electrónico ⇨ 137.

Caixa de velocidades

Caixa de velocidades manual

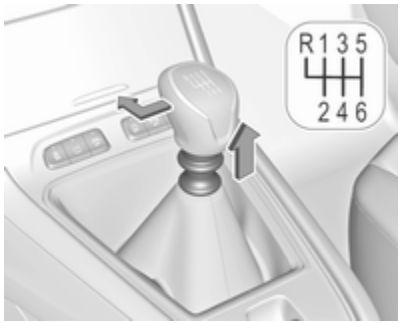

Para engatar a marcha-atrás na caixa de 6 velocidades, carregar no pedal da embraiagem, puxar o anel sob a alavanca seletora e mover a alavanca seletora completamente para a esquerda e para a frente.

Caixa de velocidades manual ⇨ 163.

Caixa de velocidades automática

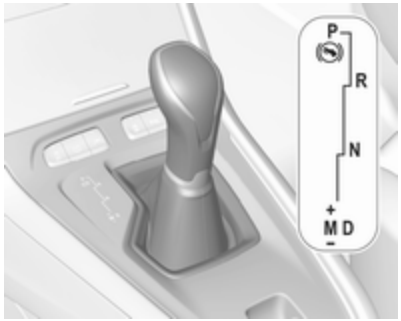

P : posição de estacionamento
R : marcha-atrás
N : modo neutro
D : modo automático
M : modo manual
+ : engrenar uma velocidade superior
– : engrenar uma velocidade inferior

Caixa de velocidades automática ⇨ 160.

Arranque

Antes de iniciar a marcha, verificar

- pressão dos pneus ⇨ 242 e estado ⇨ 276
- nível do óleo de motor e níveis dos fluidos ⇨ 224
- todos os vidros, espelhos retrovisores, luzes exteriores e chapas de matrícula estão limpos, sem neve e sem gelo e a funcionar
- posição adequada dos espelhos retrovisores ⇨ 40, bancos ⇨ 50 e cintos de segurança ⇨ 58
- funcionamento dos travões a baixa velocidade, principalmente se os travões estiverem molhados

Ligar o motor

Interruptor da ignição

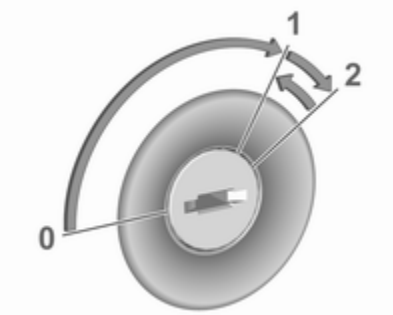

- rodar a chave para a posição **1**
- mover o volante suavemente para libertar o bloqueio do volante
- caixa de velocidades manual: carregar a embraiagem e no pedal do travão
- caixa de velocidades automática: carregar no pedal do travão e mover a alavanca seletora para **P** ou **N**
- não accionar o pedal do acelerador
- rodar a chave para a posição **2** e soltar após o arranque do motor

O motor diesel arranca depois de a luz de aviso ᗜ de pré--incandescência se apagar.

Ligar o motor ⇨ 149.

Botão de arranque

- caixa de velocidades manual: carregar a embraiagem e no pedal do travão
- caixa de velocidades automática: carregar no pedal do travão e mover a alavanca seletora para **P** ou **N**
- não accionar o pedal do acelerador
- premir o botão **Start/Stop**
- soltar o botão após o início do procedimento

Sistema Start/Stop

Se o veículo estiver a circular a baixa velocidade ou parado e forem reunidas determinadas condições, é ativado um Autostop.

Um Autostop é indicado pela luz de aviso Ⓐ.

Caixa de velocidades manual: para ligar novamente o motor, carregar de novo no pedal da embraiagem. O indicador de controlo Ⓐ apaga-se.

Caixa de velocidades automática: para ligar novamente o motor, libertar o pedal do travão. O indicador de controlo Ⓐ apaga-se.

Sistema Start/Stop ⇨ 151.

Estacionamento

⚠Aviso

- Não estacionar o veículo numa superfície facilmente inflamável. A temperatura elevada do sistema de escape pode incendiar a superfície.
- Utilizar sempre o travão de mão.
- Se o veículo estiver numa superfície plana ou numa subida, engatar a primeira velocidade ou colocar a alavanca seletora na posição **P**. Numa subida, virar as rodas dianteiras para o lado contrário ao do passeio.

  Se o veículo estiver numa superfície plana ou numa descida, engatar a marcha--atrás ou colocar a alavanca seletora na posição **P**. Virar as rodas dianteiras na direcção do passeio.
- Fechar as janelas.
- Desligar o motor.
- Remover a chave da ignição do interruptor da ignição ou desligar a ignição nos veículos com botão de acionamento. Rodar o volante até sentir a tranca da direcção engatar.

- Trancar o veículo com 🔒 no radiotelecomando.

  Activar o sistema de alarme anti--roubo ⇨ 38.
- As ventoinhas de arrefecimento do motor poderão funcionar depois de se desligar o motor ⇨ 223.

Atenção

Depois de conduzir a velocidade de rotação do motor elevada ou com cargas de motor elevadas, deixar o motor trabalhar um pouco com carga reduzida ou deixá-lo em ponto morto durante 30 segundos antes de o desligar, para proteger o turbocompressor.

Chaves, fechaduras ⇨ 22.

Não utilizar o veículo durante um longo período de tempo ⇨ 222.

Chaves, portas, janelas

Chaves, fechaduras **22**
Chaves 22
Radiotelecomando 23
Chave eletrónica 24
Sistema de fecho centralizado . . 25
Trancar automaticamente as portas 30
Dispositivo de segurança para crianças 31
Portas **32**
Bagageira 32
Segurança do veículo **37**
Proteção antirroubo 37
Sistema de alarme antirroubo . . 38
Imobilizador eletrónico 40
Espelhos retrovisores exteriores **40**
Convexos 40
Ajuste elétrico 40
Espelhos retrovisores rebatíveis 41
Espelhos retrovisores aquecidos 41
Espelho retrovisor interior **42**
Função manual de antiencandeamento 42
Função automática de antiencandeamento 42
Janelas **42**
Para-brisas 42
Acionamento eletrónico dos vidros 43
Óculo traseiro aquecido 44
Para-brisas aquecido 45
Palas para-sol 46
Cortinas para-sol 46
Tejadilho **46**
Teto de abrir 46

Chaves, fechaduras

Chaves

Atenção
Não prender objetos pesados ou volumosos à chave da ignição.

Chaves de substituição

O número da chave está especificado numa etiqueta separável.

O número da chave deve ser referido sempre que se encomendarem chaves de substituição já que é um componente do imobilizador.

Fechaduras ⇨ 258.

Fecho centralizado das portas ⇨ 25.

Ligar o motor ⇨ 149.

Radiotelecomando ⇨ 23.

Chave eletrónica ⇨ 24.

O código numérico do adaptador das porcas de bloqueio da roda é especificado num cartão. Deve ser referido ao encomendar um adaptador de substituição.

Mudança das rodas ⇨ 249.

Chave com secção retráctil

Premir botão para extrair a chave. Para recolher a chave, premir o botão primeiro.

Radiotelecomando

Activa o funcionamento das seguintes funções através da utilização dos botões do comando à distância:

- sistema de fecho centralizado ⇨ 25
- sistema de trancagem anti-roubo ⇨ 37
- sistema de alarme anti-roubo ⇨ 38
- destrancagem e abertura da porta da bagageira
- vidros eléctricos ⇨ 43
- rebatimento dos espelhos retrovisores ⇨ 41

O comando à distância tem um alcance máximo de 100 metros, mas poderá ser muito inferior devido a influências externas. As luzes de emergência confirmam o accionamento.

Manuseie-o com cuidado, proteja-o da humidade e de temperaturas elevadas e evite utilizações desnecessárias.

Substituir a pilha do radiotelecomando

Substituir a pilha assim que o raio de alcance diminua.

As pilhas não devem ser eliminadas junto com os resíduos domésticos. Devem ser colocadas em pontos de recolha para reciclagem apropriados (i.e. pilhões).

1. Remover a cobertura preta do controlo à distância.
2. Extrair a pilha descarregada da sua localização.
3. Substituir a pilha por outra do mesmo tipo. Prestar atenção à posição de instalação.
4. Encaixar a cobertura preta na posição.

Avaria

Se não for possível accionar o sistema de fecho centralizado com o radiotelecomando, isso poderá dever-se a uma das seguintes causas:

- Avaria no comando de rádio.
- A chave electrónica está fora do alcance de recepção.
- A tensão da bateria é demasiado baixa.
- Sobrecarga do sistema de fecho centralizado devido a accionamento repetido num pequeno espaço de tempo, levando a que a alimentação seja interrompida durante um curto período de tempo.
- Interferência de ondas rádio com maior potência provenientes de outras origens.

Destrancagem manual ⇨ 25.

Chave eletrónica

Permite uma operação sem chave das seguintes funções:

- sistema de fecho centralizado ⇨ 25
- porta da bagageira elétrica ⇨ 32
- ligar a ignição e ligar o motor ⇨ 149

A chave electrónica só tem de estar na posse do condutor.

Além disso, a chave electrónica inclui a funcionalidade do radiotelecomando ⇨ 23.

Manuseie-o com cuidado, proteja-o da humidade e de temperaturas elevadas e evite utilizações desnecessárias.

Substituir a bateria numa chave electrónica

Substituir a bateria assim que o sistema deixe de funcionar correctamente ou quando o raio de alcance diminuir. A necessidade de substituir as pilhas é indicada por uma mensagem no Centro de Informação do Condutor ⇨ 112.

As pilhas não devem ser eliminadas junto com os resíduos domésticos. Devem ser colocadas em pontos de recolha para reciclagem apropriados (i.e. pilhões).

1. Retirar a tampa.
2. Extrair a pilha descarregada da sua localização.
3. Substituir a pilha por outra do mesmo tipo. Prestar atenção à posição de instalação.
4. Prender a cobertura na devida posição.

Avaria

Se não for possível accionar o fecho centralizado das portas ou não se conseguir pôr o motor a trabalhar, isso pode dever-se a uma das seguintes razões:

- Falha na chave electrónica.
- A chave electrónica está fora do alcance de recepção.
- A tensão da bateria é demasiado baixa.
- Sobrecarga do sistema de fecho centralizado devido a accionamento repetido num pequeno espaço de tempo, levando a que a alimentação seja interrompida durante um curto período de tempo.
- Interferência de ondas rádio com maior potência provenientes de outras origens.

Para rectificar a causa da avaria, mudar a posição da chave electrónica.

Destrancagem manual ⇨ 25.

Sistema de fecho centralizado

Destranca e tranca portas, bagageira e portinhola do depósito de combustível.

Puxar o manípulo interior de uma das portas destranca a respectiva porta. Puxar o manípulo outra vez abre a porta.

Advertência
No caso de um acidente em que os airbags ou pré-tensores dos cintos tenham sido accionados, o veículo é automaticamente destrancado.

Advertência
Pouco tempo depois de destrancar as portas com o comando, as portas trancam automaticamente se nenhuma porta for aberta. Uma pré--condição é que a definição seja ativada na personalização do veículo ⇨ 113.

Utilização do comando à distância

Destrancagem

Premir 🔓.

O modo de destrancagem pode ser definido no menu de personalização do veículo no Visor de informação. É possível seleccionar duas definições:

- Todas as portas, a bagageira e a portinhola do depósito de combustível são destrancadas premindo 🔓 uma vez.
- Apenas a porta do condutor, a bagageira e a portinhola do depósito de combustível são destrancadas premindo 🔓 uma vez. Para destrancar todas as portas, premir 🔓 duas vezes.

Selecionar a definição relevante na personalização do veículo.

Personalização do veículo ⇨ 113.

Destrancar a porta da bagageira

Premir 🚗 longamente para destrancar apenas a porta da bagageira.

Destrancar e abrir a porta traseira ⇨ 32.

Trancagem

Fecha portas, bagageira e portinhola do depósito de combustível.

Premir 🔒.

Se a porta do condutor não estiver bem fechada, o sistema de fecho centralizado das portas não funcionará.

Confirmação

O funcionamento do sistema de fecho centralizado é confirmado pelas luzes de emergência. Uma pré--condição é que a definição seja ativada na personalização do veículo ⇨ 113.

Utilização da chave electrónica

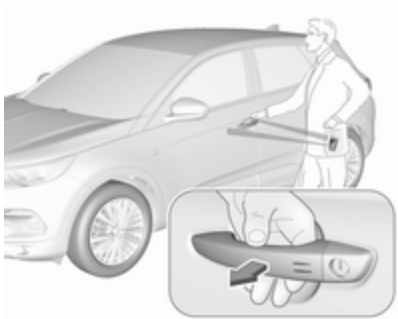

A chave electrónica deve estar no exterior do veículo, num raio de aproximadamente 1 metro do lado da porta em causa.

Destrancagem

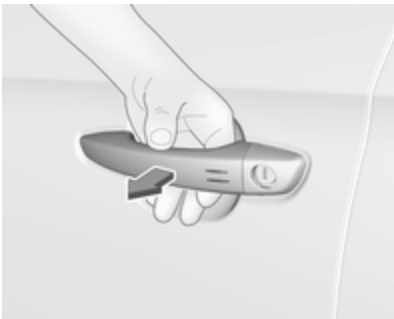

Passar a mão por trás do manípulo de uma das portas dianteiras para destrancar o veículo ou premir o botão da porta da bagageira.

Manter a mão atrás do manípulo da porta ou continuar a premir o botão da porta da bagageira para abrir as janelas.

O modo de destrancagem pode ser definido no menu de personalização do veículo no Visor de informação. É possível seleccionar duas definições:

- Apenas a porta do condutor é destrancada passando a mão por trás do manípulo da porta do condutor.
- Todas as portas, a bagageira e a portinhola do depósito de combustível são destrancadas passando a mão por trás do manípulo da porta do passageiro ou premindo o botão da porta da bagageira.
- Apenas a porta da bagageira é destrancada premindo o botão da porta da bagageira.

Personalização do veículo ⇨ 113.

Trancagem

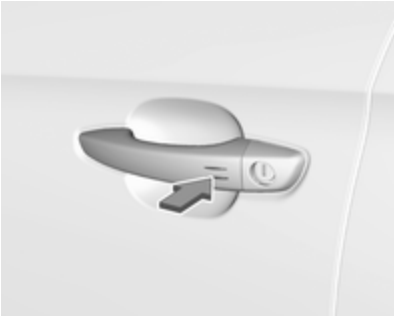

Pressionar com um dedo ou o polegar num dos manípulos das portas (nas respetivas marcas) ou premir o botão da porta da bagageira.

Todas as portas, a bagageira e a portinhola do depósito de combustível são trancadas.

O sistema tranca se uma das portas tiver sido aberta e todas as portas estiverem agora fechadas.

Se a porta do condutor não estiver fechada corretamente, a chave eletrónica permanecer no veículo ou a ignição não for desligada, a trancagem não será permitida e ouvir-se-á um sinal sonoro de aviso.

Se houve duas ou mais chaves electrónicas no veículo e a ignição foi ligada uma vez, as portas serão trancadas mesmo que apenas uma chave electrónica seja retirada do veículo.

Destrancar e abrir a porta traseira

A porta da bagageira pode ser destrancada e aberta sem utilizar as mãos pressionando o interruptor táctil por baixo do friso da porta da bagageira quando a chave eletrónica está dentro do alcance. As portas permanecem trancadas.

Bagageira ⇨ 32.

Funcionamento com botões na chave eletrónica

O sistema de fecho centralizado também pode ser acionado com os botões na chave eletrónica.

Premir 🔓 para destrancar.

Premir 🔒 para trancar.

Premir durante mais tempo para destrancar e abrir apenas a porta da bagageira elétrica.

Utilização do comando à distância ⇨ 25.

Confirmação

O funcionamento do sistema de fecho centralizado é confirmada pelas luzes de emergência. Uma pré--condição é que a definição seja ativada na personalização do veículo ⇨ 113.

Botão do fecho centralizado

Fecha ou abre todas as portas, a bagageira e portinhola do depósito de combustível a partir do interior do habitáculo.

Premir 🔒 para trancar. O LED no botão acende-se.

Premir 🔓 novamente para destrancar. O LED no botão apaga-se.

Funcionamento com a chave no caso de uma avaria do sistema de fecho centralizado

Em caso de avaria, p.ex. a bateria do veículo ou a pilha do controlo à distância / chave eletrónica está descarregada, a porta do condutor pode ser trancada ou destrancada utilizando a chave mecânica.

Destrancagem manual

Chave eletrónica: pressionar longamente o trinco para extrair a chave completa.

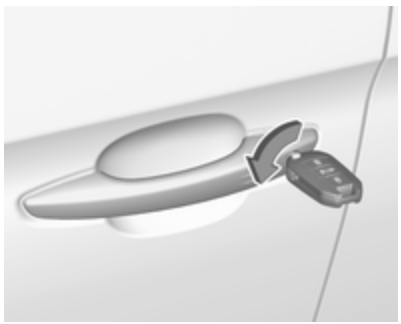

Destrancar manualmente a porta do condutor inserindo e rodando a chave no canhão da fechadura.

As outras portas podem ser abertas puxando o manípulo interior. A bagageira e a portinhola do depósito de combustível possivelmente não são destrancadas.

Ligando a ignição, o sistema de trancagem anti-roubo é desactivado.

Trancagem manual

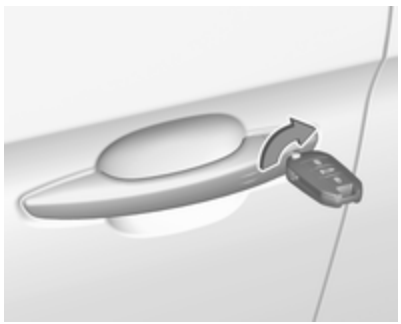

Trancar manualmente a porta do condutor inserindo e rodando a chave no canhão da fechadura.

Para trancar as outras portas, remover a cobertura preta com uma chave.

Inserir a chave cuidadosamente e mover para o lado interior da porta sem rodar a chave.

Remover a chave e fixar a cobertura preta.

A portinhola do depósito de combustível e a porta da bagageira possivelmente não são trancadas.

Trancar automaticamente as portas

Fecho automático no fim da deslocação

Este sistema permite a trancagem automática das portas e da porta da bagageira assim que o veículo ultrapassa uma determinada velocidade.

Se uma das portas ou a porta da bagageira estiverem abertas, o fecho centralizado automático não funciona. Isso é assinalado através do som de reação das fechaduras, acompanhado da iluminação de no conjunto de instrumentos, um aviso sonoro e uma mensagem de alerta.

Esta função pode ser ativada ou desativada em qualquer altura. Com a ignição ligada, prima até ser emitido um aviso sonoro e apresentada uma mensagem correspondente.

O estado do sistema permanece na memória ao desligar a ignição.

Retrancagem automática após destrancagem

Esta funcionalidade tranca automaticamente todas as portas, a bagageira e a portinhola do depósito de combustível breves instantes depois de destrancar com o controlo à distância ou a chave eletrónica, desde que nenhuma porta tenha sido aberta.

Dispositivo de segurança para crianças

⚠ Aviso

Utilizar os fechos de segurança para crianças sempre que estejam crianças nos bancos traseiros.

Dispositivo mecânico de segurança para crianças

Rodar o dispositivo vermelho de segurança para crianças na porta traseira para a posição horizontal com uma chave. A porta não pode ser aberta do interior.

Para desactivar, rodar o dispositivo de segurança para crianças para a posição vertical.

Dispositivo elétrico de segurança para crianças

Sistema acionado remotamente para impedir a abertura das portas traseiras com os manípulos interiores das portas e a utilização dos vidros elétricos.

Ligar

Premir . A luz indicadora no botão acende-se, acompanhada de uma mensagem de confirmação. Esta luz avisadora permanece acesa até o dispositivo de segurança para crianças ser desligado.

Desligar

Pressionar novamente o botão ⍟. A luz avisadora no botão apaga-se, acompanhada de uma mensagem de confirmação. Esta luz avisadora permanece acesa enquanto o dispositivo de segurança para crianças estiver ligado.

Portas

Bagageira

Porta da bagageira

Abrir

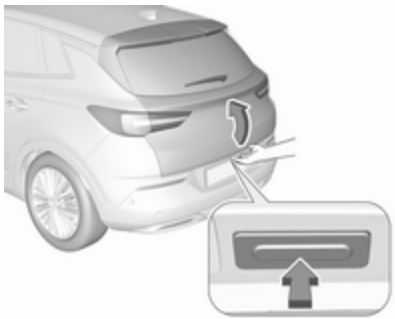

Depois de destrancar, premir o botão da porta da bagageira e abrir a porta da bagageira.

Fechar

Utilizar o manípulo interior.

Não premir o interruptor táctil ao fechar, pois isso destrancará novamente a porta da bagageira.

Sistema de fecho centralizado ⇨ 25.

Porta da bagageira eléctrica

⚠Aviso

Cuidado ao utilizar a porta traseira eléctrica. Risco de lesão, principalmente para crianças.

Mantenha a porta traseira em movimento sob observação quando a estiver a utilizar. Assegure-se que não fica nada preso durante o funcionamento e que ninguém se encontra na área de movimento.

A porta da bagageira elétrica por ser operada:

- Premir durante mais tempo na chave eletrónica.
- Através do funcionamento mãos--livres com sensor de movimento por baixo do para-choques traseiro.
- Através do botão da porta da bagageira e na porta da bagageira aberta.

Nos veículos com caixa de velocidades automática, a porta da bagageira apenas pode ser accionada quando o veículo está parado e a caixa de velocidades automática está na posição **P**.

O indicador de mudança de direção pisca e é emitido um aviso sonoro quando a porta da bagageira elétrica está em funcionamento.

Advertência
Funcionar com a alimentação da porta traseira não faz funcionar o sistema central de bloqueio. Não é necessário destrancar o veículo para abrir a porta da bagageira com o botão da chave eletrónica, ou com o botão da porta da bagageira ou através do funcionamento mãos--livres. Um pré-requisito é que a chave eletrónica esteja fora do veículo, a uma distância de aproximadamente 1 metro da porta da bagageira.

Não deixar a chave eletrónica na bagageira.

Trancar o veículo depois de fechar se foi destrancado previamente.

Sistema de fecho centralizado ⇨ 25.

Funcionamento com a chave eletrónica

Premir durante mais tempo para abrir ou fechar a porta da bagageira.

Através do funcionamento mãos--livres com sensor de movimento por baixo do para-choques traseiro

Para abrir ou fechar a porta da bagageira, mover o pé para trás e para a frente sob o para-choques traseiro na zona situada por baixo da chapa de matrícula. A chave deve estar a uma distância máxima de 1 m. Não manter o pé durante mais tempo nem movê-lo demasiado lentamente sob o para-choques. A chave eletrónica deve estar no exterior do veículo, a uma distância máxima de aproximadamente 1 m da porta da bagageira.

A ativação ou desativação do funcionamento mãos-livres pode ser definida no menu **Ajustes**, ➧ **Veículo** no Visor de informação.

Visor de informação ⇨ 110.

Personalização do veículo ⇨ 113.

⚠ Perigo

Não tocar em quaisquer elementos do veículo por baixo do veículo durante o funcionamento mãos-livres. Há o risco de ferimentos causados por elementos quentes do motor.

Trancagem automática após o funcionamento mãos-livres

Premir o botão na porta da bagageira aberta: todo o veículo é trancado após o fecho da porta da bagageira sem utilizar as mãos.

Funcionamento com o botão da porta da bagageira

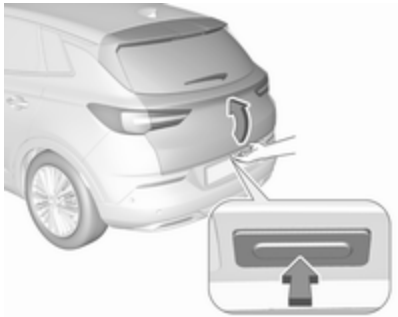

Para abrir a porta da bagageira, premir o botão da porta da bagageira até esta começar a mover-se. Se o veículo estiver trancado, a chave eletrónica deve estar no exterior do veículo, a uma distância máxima de aproximadamente 1 m da porta da bagageira.

Para fechar, pressionar na porta da bagageira aberta até que a porta da bagageira comece a mover-se.

Pare ou mude a direcção do movimento

Parar imediatamente o movimento da porta da bagageira:

- premir durante mais tempo na chave eletrónica, ou
- premir o botão da porta da bagageira, ou
- premir na porta da bagageira aberta

Premir novamente um dos interruptores inverte a direção do movimento.

Ajustar a altura de abertura reduzida

1. Abrir a porta da bagageira com qualquer interruptor de funcionamento.
2. Parar o movimento na altura pretendida premindo . Se necessário, mover manualmente a porta da bagageira parada para a posição desejada.

3. Premir continuamente o botão no lado de dentro da porta da bagageira aberta durante 3 segundos.

Advertência
O ajuste da altura de abertura deve ser programado ao nível do chão.

Um sinal sonoro indica a nova definição e as luzes dos indicadores de mudança de direção pisam. A altura reduzida apenas pode ser definida com um ângulo de abertura superior a 30°.

Para eliminar a posição de altura reduzida, abrir a porta da bagageira até meio e premir durante 3 s.

A porta da bagageira só pode ser mantida aberta se for excedida uma altura mínima (ângulo de abertura mínimo de 30º). A altura de abertura não pode ser programada abaixo dessa altura.

Função de segurança
Se a porta da bagageira eléctrica encontrar um obstáculo durante a abertura ou fecho, o sentido do movimento será ligeiramente invertido automaticamente. Obstáculos múltiplos num ciclo de alimentação irão desactivar a função. Neste caso, feche ou abra a porta da bagageira manualmente.

A porta da bagageira eléctrica tem sensores de entalamento nas extremidades laterais. Se os sensores detectarem obstáculos entre a porta da bagageira e o chassis, a porta da bageira irá abrir--se, até que seja activada novamente ou fechada manualmente.

A função de segurança é indicada por um aviso sonoro.

Remover todos os obstáculos antes de retomar o funcionamento eléctrico normal.

Se o veículo estiver equipado com equipamento de reboque de fábrica e um atrelado estiver ligado eletricamente, a porta da bagageira elétrica apenas pode ser aberta com o botão da porta da bagageira ou fechada com na porta traseira aberta. Certificar-se de que não há obstáculos na área de deslocação.

Sobrecarga
Se a porta da bagageira elétrica for utilizada repetidamente em curtos intervalos de tempo, a função é desativada durante algum tempo.

Mover a porta da bagageira manualmente ara a posição final para reiniciar o sistema.

Inicializar a porta da bagageira elétrica

Se não for possível acionar a porta da bagageira elétrica (por exemplo, depois de desligar a bateria do veículo), é apresentada uma mensagem de aviso no Centro de Informação do Condutor.

Ativar a eletrónica da seguinte forma:

1. Abrir a porta da bagageira manualmente.
2. Fechar a porta da bagageira manualmente.
3. Ligar a ignição.

Procurar assistência numa oficina se o problema não ficar resolvido.

Dicas gerais para funcionar com a porta da bagageira

⚠Perigo

Não conduzir com a porta traseira aberta ou mal fechada, por exemplo ao transportar objectos volumosos, uma vez que os gases de escape tóxicos, que são invisíveis e inodoros, podem entrar no veículo. Isto pode causar perda de consciência ou até mesmo morte.

Atenção

Antes de abrir a porta da bagageira, verificar a existência de obstruções a nível superior, por exemplo, a porta da garagem, para evitar danificar a porta da bagageira. Verifique sempre a área de movimentação acima e por trás da porta traseira.

Advertência
A montagem de determinados acessórios pesados na porta da retaguarda pode afectar a capacidade de a porta se manter aberta.

Advertência
O funcionamento da porta da bagageira eléctrica é desactivado quando a bateria do veículo tem pouca carga. Neste caso, a porta da bagageira poderá até não funcionar manualmente.

Advertência
Com a porta da bagageira eléctrica desactivada e todas as portas destrancadas, a porta da bagageira apenas pode ser accionada manualmente. Neste caso, será necessário fazer muito mais força para fechar manualmente a porta da bagageira.

Advertência
Com temperaturas exteriores baixas, a porta da bagageira poderá não se abrir completamente sozinha. Neste caso, levantar a porta da bagageira manualmente até à respetiva posição final.

Segurança do veículo

Proteção antirroubo

⚠Aviso

Não utilizar o sistema se estiverem pessoas no veículo! Não é possível destrancar as portas a partir do interior.

O sistema tranca todas as portas. As portas têm de estar todas fechadas, caso contrário o sistema não pode ser activado.

Destrancar o veículo desactiva o sistema de trancagem anti-roubo mecânico. Tal não é possível com o botão do fecho centralizado.

Activação

Premir 🔒 duas vezes no comando à distância no radiotelecomando no intervalo de cinco segundos.

Sistema de alarme antirroubo

O sistema de alarme anti-roubo está associado ao sistema de fecho anti--roubo.

Monitoriza:

- portas, porta da bagageira, capô
- habitáculo incluindo bagageira adjacente
- inclinação do veículo, p. ex. se for elevado
- ignição

Activação

Todas as portas devem estar fechadas e a chave electrónica não deve ficar no veículo. Caso contrário, não é possível activar o sistema.

- Radiotelecomando: activado automaticamente 30 segundos após a trancagem do veículo premindo 🔒 uma vez.
- Chave eletrónica: ativada automaticamente 30 segundos após a trancagem do veículo pressionando com um dedo ou o polegar num dos manípulos das portas dianteiras, nas respetivas marcas.

- Radiotelecomando ou chave eletrónica: diretamente premindo 🔒 duas vezes no espaço de 5 segundos.
- Chave electrónica com trancagem passiva activada: activada brevemente após a trancagem passiva.

Advertência
Alterações no interior do veículo tal como a utilização de protecções para os bancos e a abertura de janelas, podem prefudicar o funcionamento da monitorização do habitáculo.

Activação sem monitorização do habitáculo e inclinação do veículo

Desligar a monitorização do habitáculo e da inclinação do veículo quando são deixados animais no veículo, devido ao grande volume de sinais ultrasónicos ou movimentos que façam disparar o alarme. Desligar também quando o veículo está num transbordador (ferry) ou comboio.

1. Fechar a porta da bagageira, o capot e as janelas.
2. Premir . O LED no botão acende-se durante um período máximo de 10 minutos.
3. Fechar as portas.
4. Activar o sistema de alarme anti--roubo.

Mensagem de estado é visualizada no Centro de Informação do Condutor.

Indicação

O LED no botão do fecho centralizado pisca se o sistema de alarme antirroubo estiver ativado.

Dirigir-se a uma oficina em caso de avarias.

Desactivação

Comando à distância via rádio: Destrancar o veículo premindo desactiva o sistema de alarme anti--roubo.

Sistema de chave electrónica: Destrancar o veículo pressionando um dos manípulos das portas dianteiras, nas respetivas marcas, desativa o sistema de alarme antirroubo.

A chave electrónica deve estar no exterior do veículo, num raio de aproximadamente 1 metro do lado da porta em causa.

O sistema não é desactivado ao destrancar a porta do condutor com a chave ou com o botão do fecho centralizado no habitáculo.

Alarme

Quando accionado, ouve-se a buzina do alarme e as luzes de aviso de perigo ficam intermitentes simultaneamente. O número e duração dos sinais da emissão de alarme estão estipulados por lei.

O sistema de alarme antirroubo pode ser desativado premindo 🔓, premindo um dos manípulos das portas dianteiras, nas respetivas marcas, com chave eletrónica ou ligando a ignição.

Um alarme accionado, que não tenha sido interrompido pelo condutor, será indicado pelas luzes de emergência. Estas piscarão rapidamente três vezes na próxima vez que o veículo for destrancado com o radiotelecomando. Além disso, é apresentada uma mensagem de aviso no Centro de Informação do Condutor após a ligação da ignição.

Mensagens do veículo ⇨ 112.

Se for necessário desligar a bateria do veículo (por exemplo. para trabalhos de manutenção), a sirene do alarme deve ser desativada da seguinte forma: ligar e desligar a ignição e, em seguida, desligar a bateria do veículo no espaço de 15 s.

Imobilizador eletrónico

O sistema faz parte do interruptor da ignição e verifica se o veículo pode ser ligado com a chave que está a ser usada.

O imobilizador é accionado automaticamente depois de a chave ter sido retirada da ignição.

Advertência
As etiquetas de identificação por radiofrequência (RFID) poderão causar interferência com a chave. Não colocá-la perto da chave ao ligar o veículo.

Advertência
O imobilizador não tranca as portas. Depois de sair do veículo, trancar sempre o veículo ⇨ 25 e ligar o sistema de alarme antirroubo ⇨ 38.

Espelhos retrovisores exteriores

Convexos

A forma do espelho retrovisor faz com que os objectos pareçam mais pequenos, o que afectará a capacidade de calcular as distâncias.

Aviso de ângulo morto ⇨ 200.

Ajuste elétrico

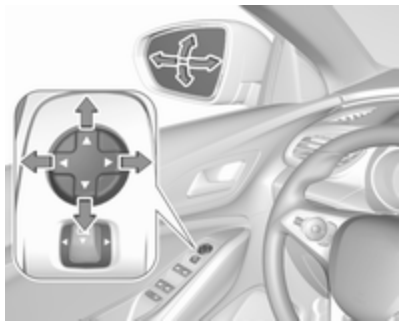

Selecionar o espelho retrovisor exterior relevante empurrando o botão do espelho para a esquerda ou para a direita.

Depois, rodar o comando para regular o espelho retrovisor.

Espelhos retrovisores rebatíveis

Para segurança de peões, os espelhos retrovisores exteriores serão rebatidos ao sofrerem um embate forte. Reposicionar o espelho retrovisor aplicando uma ligeira pressão na caixa do espelho.

Articulação eléctrica

Puxar o botão do espelho retrovisor para trás. Ambos os retrovisores exteriores recolherão.

Puxar o botão do espelho retrovisor novamente para trás para reverter ambos os espelhos retrovisores exteriores para as respetivas posições originais.

Se um espelho retrovisor exterior com função elétrica for colocado manualmente na posição de condução, puxar o botão do espelho retrovisor para trás só colocará eletricamente o outro espelho na posição de condução.

Espelhos retrovisores aquecidos

Premir REAR para accionar.

O desembaciamento funciona com o motor a trabalhar e é desligado automaticamente após um curto período de tempo.

Óculo traseiro com desembaciador ⇨ 44.

Espelho retrovisor interior

Função manual de antiencandeamento

Para reduzir o encandeamento, ajustar a alavanca na parte inferior da caixa do espelho retrovisor.

Função automática de antiencandeamento

O encandeamento por veículos que se deslocam atrás é automaticamente reduzido.

Janelas

Para-brisas

Auto-colantes no pára-brisas

Não colocar auto-colantes, tal como auto-colantes das auto-estradas ou semelhantes no pára-brisas, na área do espelho retrovisor interior. Caso contrário a zona de detecção do sensor e a área de visão da câmara no encaixe do espelho retrovisor poderia ficar restringida.

Substituição do para-brisas

Atenção

Se o veículo estiver equipado com um sensor da câmara de visão frontal para os sistemas de apoio ao condutor, é muito importante que qualquer substituição do para-brisas seja realizada precisamente de acordo com as especificações da Opel. Caso contrário, estes sistemas poderão não funcionar corretamente e há

um risco de comportamento inesperado e / ou de apresentação de mensagens destes sistemas.

Acionamento eletrónico dos vidros

⚠Aviso

Cuidado ao accionar os vidros eléctricos. Risco de lesão, principalmente para crianças.

Se estiverem crianças nos bancos traseiros, accione o sistema de segurança para crianças nos vidros eléctricos.

Observar os vidros com atenção ao fechá-los. Assegurar-se de que não fica nada preso nos vidros durante o movimento dos mesmos.

Ligar a ignição para accionamento electrónico dos vidros.

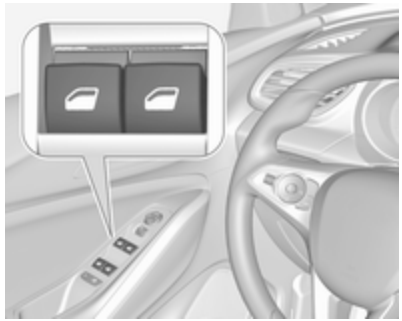

Accionar o interruptor para o vidro respectivo empurrando para abrir e puxando para fechar.

Empurrar ou puxar cuidadosamente até ao primeiro batente: o vidro desloca-se para cima ou para baixo enquanto o interruptor é accionado.

Empurrar ou puxar firmemente para o segundo batente e em seguida soltar: a janela sobe ou desce automaticamente com a função de segurança ativada. Para parar o movimento, accionar o interruptor mais uma vez na mesma direcção.

Função de segurança

Se o vidro encontrar resistência acima da linha intermédia da janela durante o fecho automático, o movimento de fecho é interrompido imediatamente e aberto de novo.

Função de segurança de correcção de velocidade

Caso seja difícil fechar o vidro devido a gelo ou outra situação semelhante, ligar a ignição, depois puxar o interruptor até ao primeiro batente e manter. O vidro desloca-se para cima sem a função de segurança activada. Para parar o movimento, soltar o interruptor.

Sistema de segurança para crianças dos vidros traseiros

Premir para desactivar os vidros eléctricos das portas traseiras; o LED acende-se. Para accionar pressionar novamente .

Accionar os vidros a partir do exterior do veículo

As janelas podem ser operadas remotamente do lado de fora do veículo.

Premir continuamente para fechar as janelas.

Solte o botão para parar o movimento do vidro.

Se as janelas estiverem completamente fechadas, as luzes de emergência piscam duas vezes.

Sobrecarga

Se os vidros forem accionados repetidamente dentro de um espaço de tempo curto, o funcionamento do vidro é desactivado durante algum tempo.

Inicialização dos vidros eléctricos

Se as janelas não puderem ser fechadas automaticamente (ou seja, depois de desligar a bateria do veículo), é apresentada uma mensagem de aviso no Centro de Informação do Condutor.

Mensagens do veículo ⇨ 112.

Accionar a electrónica dos vidros da seguinte maneira:

1. Fechar as portas.
2. Ligar a ignição.
3. Puxar o interruptor até a janela se fechar e continuar a puxar durante mais 2 segundos.
4. Empurrar o interruptor até a janela se abrir completamente e continuar a empurrar durante mais 2 segundos.
5. Repetir para cada um dos vidros.

Óculo traseiro aquecido

Acionado premindo REAR juntamente com espelhos retrovisores exteriores aquecidos.

O desembaciamento funciona com o motor a trabalhar e é desligado automaticamente após um curto período de tempo.

Dependendo do sistema de climatização, REAR encontra-se numa posição diferente.

Veículos com sistema de aquecimento e ventilação ou sistema de ar condicionado

Veículos com climatização automática eletrónica

Para-brisas aquecido

Acionado premindo . O LED no botão acende-se.

O desembaciamento funciona com o motor a trabalhar e é desligado automaticamente após um curto período de tempo.

Dependendo do sistema de climatização, encontra-se numa posição diferente.

Veículos com climatização automática eletrónica

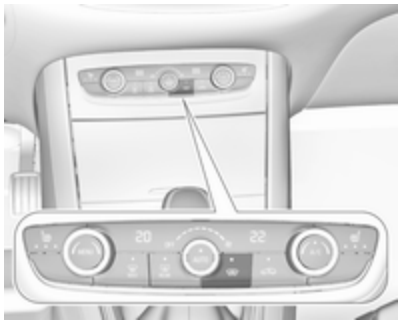

Veículos com sistema de ar condicionado

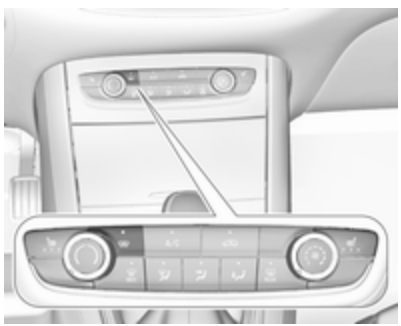

Palas para-sol

As palas pára-sol podem ser colocadas para baixo ou rodadas para o lado para impedir o encadeamento.

Se as palas pára-sol possuírem espelhos, as tampas dos espelhos devem estar fechadas durante a condução.

Um suporte para cartões encontra-se na parte de trás da pala pára-sol.

Cortinas para-sol

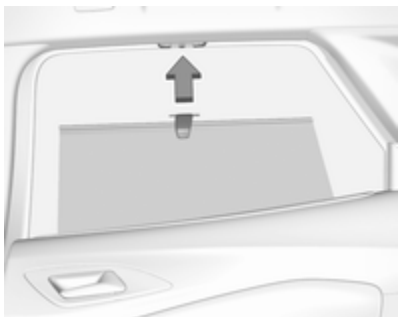

Para reduzir a luz solar na segunda fila de bancos, puxar as persianas para cima usando a pega e encaixando-a na parte de cima do friso da porta.

Tejadilho

Teto de abrir

Persiana

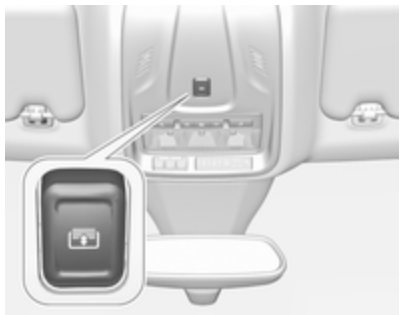

Premir levemente até ao primeiro batente na parte traseira: a persiana é aberta enquanto o interruptor é acionado.

Premir com firmeza até ao segundo batente na parte traseira e, depois, soltar: a persiana é aberta enquanto o interruptor é acionado.

Premir levemente até ao primeiro batente na parte dianteira: a persiana é fechada enquanto o interruptor é acionado.

Premir com firmeza até ao segundo batente na parte dianteira e, depois, soltar: a persiana é fechada enquanto o interruptor é acionado.

Função de segurança

Se a persiana encontrar resistência durante o fecho automático, pára imediatamente e abre de novo.

Função em standby

Com o interruptor da ignição na posição **1** a persiana fica operacional ⇨ 146.

Inicialização após uma falha de energia

Após uma falha de energia, pode ser possível realizar apenas uma abertura limitada da persiana. Inicializar o sistema da seguinte maneira:

1. Rodar a chave na ignição para a posição **1**.
2. Se premir duas vezes levemente até ao primeiro batente na parte traseira, a persiana abre ligeiramente.
3. Se premir de imediato duas vezes levemente até ao primeiro batente na parte dianteira, a persiana fecha ligeiramente.

   Depois do passo 3, a persiana fica no modo de inicialização sem a função de segurança.
4. Se premir levemente até ao primeiro batente na parte traseira, a persiana é totalmente aberta.
5. Se premir levemente até ao primeiro batente na parte dianteira, a persiana é totalmente fechada.

Depois deste procedimento a persiana fica inicializada com a função de segurança activada.

Se for premido com firmeza até ao segundo batente durante a inicialização, o procedimento é cancelado.

Bancos, sistemas de segurança

Encostos de cabeça **48**
Encostos de cabeça ativos 49
Bancos dianteiros **50**
Posição dos bancos 50
Ajuste manual dos bancos 51
Ajuste elétrico dos bancos 53
Apoio de braços 55
Aquecimento 55
Ventilação 55
Bancos traseiros **56**
Apoio de braços 56
Aquecimento 56
Cintos de segurança **56**
Cinto de segurança de três pontos 58
Sistema de airbags **60**
Sistema do airbag frontal 63
Sistema de airbag lateral 64
Sistema de airbag de cortina 64
Desativação de airbag 65
Sistemas de segurança para crianças **66**
Sistemas de retenção para crianças 66
Locais de montagem dos sistemas de segurança para crianças 70

Encostos de cabeça

Posição

⚠Aviso

Conduzir apenas com o encosto de cabeça na posição correcta.

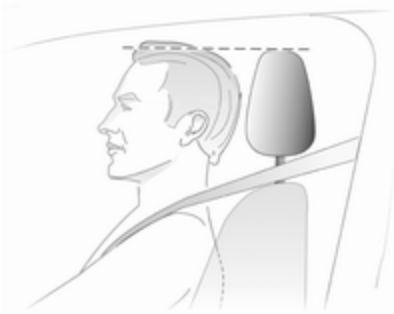

A face superior do encosto de cabeça deverá encontrar-se ao nível superior da cabeça. Se tal não for possível, no caso de passageiros muito altos, colocar o encosto na posição mais

alta possível e no caso de passageiros baixos, colocar na posição mais baixa.

Ajuste

Encostos de cabeça nos bancos dianteiros

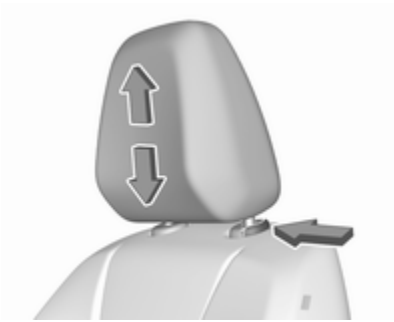

Regulação da altura
Puxar o encosto de cabeça para cima ou pressionar o trinco para libertar e empurrar o encosto de cabeça para baixo.

Encostos de cabeça dos bancos traseiros

Regulação da altura
Puxar o encosto de cabeça para cima ou pressionar o trinco para libertar e empurrar o encosto de cabeça para baixo.

Desmontar
Pressionar o trinco, puxar o respetivo encosto de cabeça para cima e remover.

Encostos de cabeça ativos

Em caso de impacto traseiro, as peças dianteiras dos encostos de cabeça activos deslocam-se ligeiramente para a frente. Assim, a cabeça fica apoiada reduzindo o risco de ferimentos devido ao efeito de chicote.

Advertência
Os acessórios aprovados só podem ser montados quando o banco não estiver a ser utilizado.

Bancos dianteiros

Posição dos bancos

⚠Aviso

Conduzir apenas com o banco bem ajustado.

⚠Aviso

Nunca ajuste os bancos ao conduzir, uma vez que poderão mover-se de forma incontrolável.

⚠Perigo

Não se sentar a menos de 25 cm do volante, a fim de permitir a ativação segura do airbag.

⚠Aviso

Nunca guardar objectos debaixo dos bancos.

- Encoste o traseiro o mais possível ao encosto do banco. Ajustar a distância entre o banco e os pedais de forma a que as pernas fiquem ligeiramente em ângulo ao pressionar os pedais. Deslizar o banco dianteiro do passageiro o mais para trás possível.
- Colocar o assento suficientemente alto para ter uma boa visão a toda a volta e para conseguir ver todos os instrumentos. Deve haver pelo menos um palmo entre a cabeça e o chassis do tejadilho. As pernas devem ficar assentes ligeiramente sobre o banco sem exercerem pressão no banco.
- Sentar-se com os ombros o mais possível encostados para trás. Definir a inclinação do encosto do banco traseiro para que seja possível alcançar facilmente o volante com os braços ligeiramente dobrados. Manter os ombros em contacto com o encosto do banco ao rodar o volante. Não colocar o encosto do banco demasiado para trás. Aconselhamos uma inclinação máxima de aproximadamente 25°.
- Ajustar o banco e o volante de forma que o pulso assente no cimo do volante, enquanto o braço fica completamente estendido e os ombros assentam no encosto do banco.
- Ajustar o volante ⇨ 85.
- Ajustar o encosto de cabeça ⇨ 48.
- Ajustar a altura do cinto de segurança ⇨ 58.

- Ajustar o apoio das pernas de forma a existir um espaço de cerca de dois dedos entre a extremidade do banco e curva do joelho.
- Ajustar o apoio lombar de modo que suporte a forma natural da coluna vertebral.

Ajuste manual dos bancos

Conduzir sempre com os bancos e encostos engatados.

Ajuste longitudinal

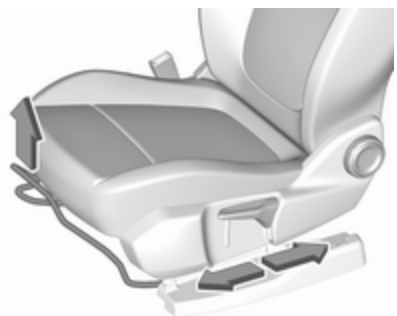

Puxar o manípulo, deslizar o banco, largar o manípulo. Tentar mover o banco para trás e para a frente para garantir que está travado na posição.

Inclinação do encosto do banco

Rodar roda de ajuste. Não se apoiar no encosto do banco quando se estiver a proceder ao ajuste.

Altura dos bancos

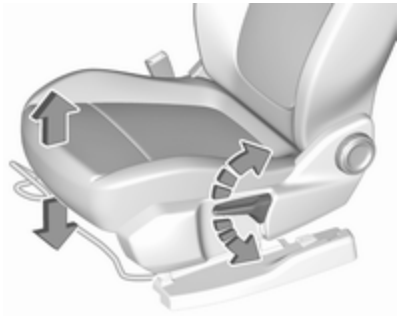

Movimento de bombeio da alavanca

para cima : mais alto
para baixo : mais baixo

Inclinação dos bancos

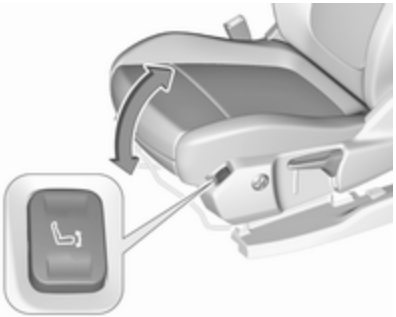

Premir o interruptor

na traseira	: extremidade dianteira mais alta
na dianteira	: extremidade dianteira mais baixa

Apoio lombar

Ajustar o apoio lombar usando o interruptor de quatro vias para o adaptar às necessidades pessoais.

Deslocar o apoio para cima e para baixo: pressionar interruptor para cima ou para baixo.

Aumentar e diminuir o apoio: pressionar o interruptor para a frente ou para trás.

Suporte para as pernas ajustável

Puxar a alavanca e deslizar o apoio para as pernas.

Ajuste elétrico dos bancos

⚠Aviso

Ao accionar os bancos eléctricos deve ter-se muito cuidado. Existe risco de ferimento, especialmente para as crianças. Objectos podem ficar presos.

Ao regular os assentos, observá-los bem. Os passageiros devem ser informados em conformidade.

Ajuste longitudinal

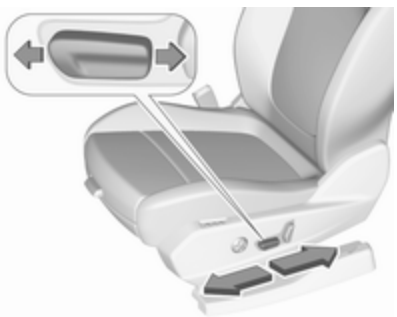

Deslocar o interruptor para a frente / para trás.

Altura dos bancos

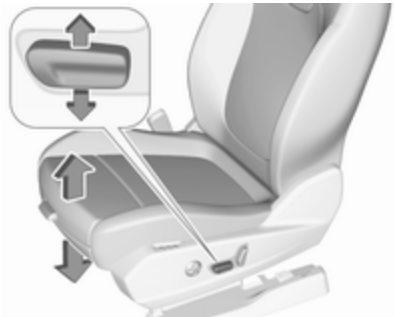

Deslocar o interruptor para cima / para baixo.

Inclinação dos bancos

Deslocar a frente do interruptor para cima / para baixo.

Inclinação do encosto do banco

Rodar o interruptor para a frente / para trás.

Apoio lombar, suporte para as pernas ajustável, ver ajuste manual dos bancos ⇨ 51.

Função de memorização para o ajuste elétrico dos bancos

Podem ser memorizadas duas configurações diferentes para o banco do condutor.

Personalização do veículo ⇨ 113.

Memorizar a posição

- Ajustar o banco do condutor para a posição pretendida.
- Premir continuamente **M** e **1** ou **2** simultaneamente até ouvir um som.

Chamar as posições memorizadas

Premir continuamente **1** ou **2** até obter a posição memorizada do banco. Soltar o botão durante o movimento do banco cancela a chamada das posições memorizadas.

Função de segurança

Se o banco do condutor encontrar resistência durante o movimento, a chamada dos valores memorizados pode parar. Depois de remover a obstrução, premir continuamente o botão da posição memorizada durante 2 segundos. Tentar chamar novamente a posição dos valores memorizados. Se o carregamento dos valores memorizados não funcionar, consultar uma oficina.

Sobrecarga

Se a configuração do banco estiver electricamente em sobrecarga, a alimentação eléctrica é automaticamente cortada por um curto período de tempo.

Advertência

Após um acidente no qual tenham sido acionados is airbags, a função memorizada para cada botão de posição é desativada.

Apoio de braços

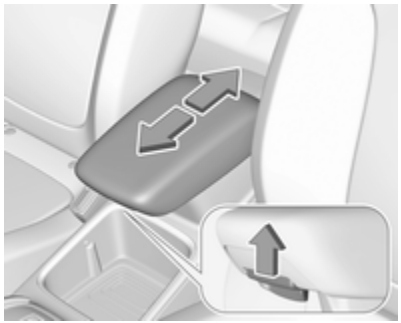

O apoio para o braço pode ser deslizado 10 cm para a frente. Puxar a pega para fazer deslizar o apoio de braços. Sob o apoio para os braços existe um compartimento para arrumação.

Aquecimento

Ajustar o aquecimento para a regulação pretendida premindo ⁄ do banco respectivo uma ou mais vezes. O indicador de controlo no botão indica a regulação.

Não se recomenda a utilização prolongada da definição mais elevada para pessoas com pele sensível.

O aquecimento do banco está operacional quando o motor está a trabalhar e em Autostop.

Sistema Start/Stop ⇨ 151.

Ventilação

Ativar a ventilação premindo ⁄ para o banco dianteiro respetivo.

A ventilação dos bancos está operacional com o motor a funcionar e em Autostop.

Sistema Start/Stop ⇨ 151.

Bancos traseiros

Apoio de braços

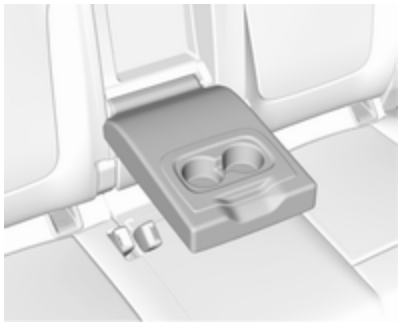

Rebater para baixo o apoio para o braço. O apoio de braços contém suportes para bebidas.

Aquecimento

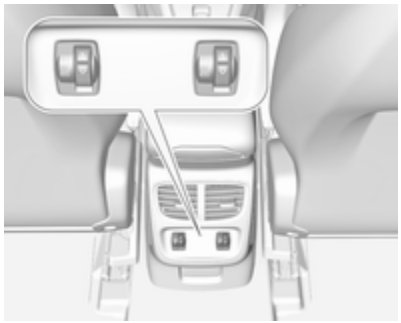

Ajustar o aquecimento dos assentos rodando o botão de acionamento manual ⚙ do banco traseiro exterior respetivo para o valor pretendido.

Não se recomenda a utilização prolongada da definição mais elevada para pessoas com pele sensível.

O aquecimento do banco está operacional quando o motor está a trabalhar e em Autostop.

Cintos de segurança

Os cintos bloqueiam durante acelerações ou desacelerações bruscas do veículo, mantendo os ocupantes na posição sentada. Assim, o risco de ferimento é consideravelmente reduzido.

⚠Aviso

Apertar o cinto de segurança antes de cada viagem.

Na eventualidade de um acidente, os ocupantes que não usem cintos de segurança põem em

perigo a vida dos restantes ocupantes e a sua própria integridade física.

Os cintos de segurança estão concebidos para serem utilizados apenas por uma pessoa de cada vez.

Sistema de segurança para crianças ⇨ 66.

Periodicamente, verificar todos os componentes do cinto de segurança para ver se funcionam bem, não apresentam danos nem sujidade.

Os componentes danificados devem ser substituídos. Após um acidente, os cintos de segurança e os pré--tensores devem ser substituídos por uma oficina.

Advertência
Certificar-se de que os cintos não são danificados por sapatos ou objectos com arestas vivas, nem ficam presos. Evitar sujar os carretos de inércia dos cintos.

Aviso do cinto de segurança

Cada banco está equipado com um aviso do cinto de segurança, indicado por uma luz de aviso para o respetivo banco na consola do tejadilho ⇨ 101.

Limitadores de força nos cintos

A pressão sobre o corpo é reduzida por uma libertação gradual do cinto durante uma colisão.

Pré-tensores dos cintos

Em caso de colisão frontal, traseira ou lateral de uma certa gravidade, os cintos de segurança dianteiros e traseiros são apertados. Os cintos de segurança dianteiros são apertados por dois pré-tensores por banco. Os cintos de segurança traseiros exteriores são apertados por um pré--tensor por banco.

⚠Aviso

O manuseamento incorrecto (por exp. desmontagem ou instalação de cintos) pode fazer accionar os pré-tensores dos cintos.

O disparo dos os pré-tensores é indicado pelo acendimento permanente do indicador de controlo ⇨ 101.

Os pré-tensores accionados têm de ser substituídos por uma oficina. Os pré-tensores dos cintos só podem ser accionados uma vez.

Advertência
Não colar ou montar acessórios ou outros objectos que possam interferir com o funcionamento dos pré-tensores dos cintos de segurança. Não fazer quaisquer alterações nos componentes dos pré-tensores dos cintos de segurança, uma vez que isto invalida a autorização de utilização do respetivo veículo.

Cinto de segurança de três pontos

Apertar

Puxar o cinto do enrolador, colocá-lo na diagonal sobre o corpo, sem torcer e inserir a lingueta no fecho. Apertar a faixa do cinto que passa pelo abdómen regularmente enquanto conduz, puxando a faixa que passa pelo ombro.

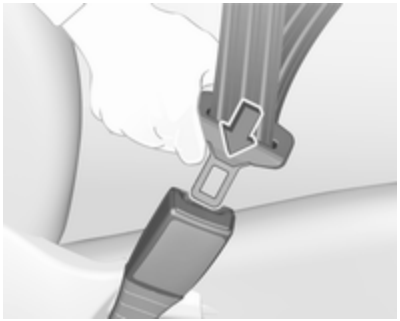

Vestuário largo ou volumoso impede que o cinto fique bem ajustado ao corpo. Não colocar objectos, como por exemplo, malas de mão ou telemóveis, entre o cinto e o corpo.

⚠ Aviso

O cinto não deve ficar assente sobre objectos rígidos ou frágeis que estejam em bolsos do vestuário.

Aviso do cinto de segurança
⇨ 101, ⇨ 108.

Regulação da altura

1. Puxar ligeiramente o cinto para fora.
2. Premir o botão para desativar o ajustador de altura e pressioná-lo para cima ou para baixo.

Ajustar a altura de forma a que o cinto fique sobre o ombro. Não deve ficar sobre a garganta ou parte superior do braço.

Não ajustar durante a condução.

Desapertar

Para desapertar o cinto de segurança, pressionar o botão vermelho no fecho do cinto.

Utilização do cinto de segurança durante a gravidez

⚠ Aviso

A faixa que passa pelo abdómen deve ser colocada o mais abaixo possível, por cima da pélvis para evitar pressão sobre o abdómen.

Sistema de airbags

O sistema de airbag é composto por uma variedade de sistemas individuais, conforme a abrangência do equipamento.

Quando accionados, os airbags são insuflados em milésimos de segundo. São também rapidamente desinsuflados, o que faz com que muitas vezes nem sejam notados durante uma colisão.

⚠Aviso

O sistema de airbags dispara de forma explosiva, as reparações devem ser realizadas apenas por pessoal especializado.

⚠Aviso

Adicionar acessórios que alteram o quadro, o sistema de para--choques, a altura, a extremidade dianteira ou a chapa lateral do veículo poderá impedir o funcionamento correto do sistema de airbags. O funcionamento do sistema de airbags também pode ser afetado pela alteração de quaisquer elementos dos bancos dianteiros, cintos de segurança, módulo dos sensores e de diagnóstico dos airbags, volante, painel de instrumentos, juntas de vedações das portas, incluindo os altifalantes, qualquer um dos módulos de airbags, friso do tejadilho ou coluna, sensores dianteiros, sensores de colisão lateral ou fios elétricos do sistema de airbags.

Advertência
Os sistemas electrónicos dos airbags e dos pré-tensores dos cintos encontram-se na área da consola central. Não colocar objectos magnéticos nessa área.

Não colar nada nas tampas dos airbags nem tapá-las com outros materiais. Mandar substituir as coberturas danificadas numa oficina.

Cada airbag é accionado uma só vez. Os airbags accionados devem ser substituídos por uma oficina. Além disso, poderá ser necessário mandar substituir o volante, o painel de instrumentos, partes do apainelamento, as borrachas das portas, manípulos e bancos.

Não fazer alterações no sistema de airbags, pois isso invalida a autorização de utilização.

Indicador de controlo do sistema de airbags ⇨ 101.

Sistemas de retenção para crianças no banco de passageiro dianteiro com sistemas de airbags

Aviso de acordo com ECE R94.02:

EN: NEVER use a rearward-facing child restraint on a seat protected by an ACTIVE AIRBAG in front of it; DEATH or SERIOUS INJURY to the CHILD can occur.

DE: Nach hinten gerichtete Kindersitze NIEMALS auf einem Sitz verwenden, der durch einen davor befindlichen AKTIVEN AIRBAG geschützt ist, da dies den TOD oder SCHWERE VERLETZUNGEN DES KINDES zur Folge haben kann.

FR: NE JAMAIS utiliser un siège d'enfant orienté vers l'arrière sur un siège protégé par un COUSSIN GONFLABLE ACTIF placé devant lui, sous peine d'infliger des BLESSURES GRAVES, voire MORTELLES à l'ENFANT.

ES: NUNCA utilice un sistema de retención infantil orientado hacia atrás en un asiento protegido por un AIRBAG FRONTAL ACTIVO. Peligro de MUERTE o LESIONES GRAVES para el NIÑO.

RU: ЗАПРЕЩАЕТСЯ устанавливать детское удерживающее устройство лицом назад на сиденье автомобиля, оборудованном фронтальной подушкой безопасности, если ПОДУШКА НЕ ОТКЛЮЧЕНА! Это может привести к СМЕРТИ или СЕРЬЕЗНЫМ ТРАВМАМ РЕБЕНКА.

NL: Gebruik NOOIT een achterwaarts gericht kinderzitje op een stoel met een ACTIEVE AIRBAG ervoor, om DODELIJK of ERNSTIG LETSEL van het KIND te voorkomen.

DA: Brug ALDRIG en bagudvendt autostol på et forsæde med AKTIV AIRBAG, BARNET kan komme i LIVSFARE eller komme ALVORLIGT TIL SKADE.

SV: Använd ALDRIG en bakåtvänd barnstol på ett säte som skyddas med en framförvarande AKTIV AIRBAG. DÖDSFALL eller ALLVARLIGA SKADOR kan drabba BARNET.

FI: ÄLÄ KOSKAAN sijoita taaksepäin suunnattua lasten turvaistuinta istuimelle, jonka edessä on AKTIIVINEN TURVATYYNY, LAPSI VOI KUOLLA tai VAMMAUTUA VAKAVASTI.

NO: Bakovervendt barnesikringsutstyr må ALDRI brukes på et sete med AKTIV KOLLISJONSPUTE foran, da det kan føre til at BARNET utsettes for LIVSFARE og fare for ALVORLIGE SKADER.

PT: NUNCA use um sistema de retenção para crianças voltado para trás num banco protegido com um AIRBAG ACTIVO na frente do mesmo, poderá ocorrer a PERDA DE VIDA ou FERIMENTOS GRAVES na CRIANÇA.

IT: Non usare mai un sistema di sicurezza per bambini rivolto all'indietro su un sedile protetto da

AIRBAG ATTIVO di fronte ad esso: pericolo di MORTE o LESIONI GRAVI per il BAMBINO!

EL: ΠΟΤΕ μη χρησιμοποιείτε παιδικό κάθισμα ασφαλείας με φορά προς τα πίσω σε κάθισμα που προστατεύεται από μετωπικό ΕΝΕΡΓΟ ΑΕΡΟΣΑΚΟ, διότι το παιδί μπορεί να υποστεί ΘΑΝΑΣΙΜΟ ή ΣΟΒΑΡΟ ΤΡΑΥΜΑΤΙΣΜΟ.

PL: NIE WOLNO montować fotelika dziecięcego zwróconego tyłem do kierunku jazdy na fotelu, przed którym znajduje się WŁĄCZONA PODUSZKA POWIETRZNA. Niezastosowanie się do tego zalecenia może być przyczyną ŚMIERCI lub POWAŻNYCH OBRAŻEŃ u DZIECKA.

TR: Arkaya bakan bir çocuk emniyet sistemini KESİNLİKLE önünde bir AKTİF HAVA YASTIĞI ile korunmakta olan bir koltukta kullanmayınız. ÇOCUK ÖLEBİLİR veya AĞIR ŞEKİLDE YARALANABİLİR.

UK: НІКОЛИ не використовуйте систему безпеки для дітей, що встановлюється обличчям назад, на сидінні з УВІМКНЕНОЮ ПОДУШКОЮ БЕЗПЕКИ, інакше це може призвести до СМЕРТІ чи СЕРЙОЗНОГО ТРАВМУВАННЯ ДИТИНИ.

HU: SOHA ne használjon hátrafelé néző biztonsági gyerekülést előlről AKTÍV LÉGZSÁKKAL védett ülésen, mert a GYERMEK HALÁLÁT vagy KOMOLY SÉRÜLÉSÉT okozhatja.

HR: NIKADA nemojte koristiti sustav zadržavanja za djecu okrenut prema natrag na sjedalu s AKTIVNIM ZRAČNIM JASTUKOM ispred njega, to bi moglo dovesti do SMRTI ili OZBILJNJIH OZLJEDA za DIJETE.

SL: NIKOLI ne nameščajte otroškega varnostnega sedeža, obrnjenega v nasprotni smeri vožnje, na sedež z AKTIVNO ČELNO ZRAČNO BLAZINO, saj pri tem obstaja nevarnost RESNIH ali SMRTNIH POŠKODB za OTROKA.

SR: NIKADA ne koristiti bezbednosni sistem za decu u kome su deca okrenuta unazad na sedištu sa AKTIVNIM VAZDUŠNIM JASTUKOM ispred sedišta zato što DETE može da NASTRADA ili da se TEŠKO POVREDI.

MK: НИКОГАШ не користете детско седиште свртено наназад на седиште заштитено со АКТИВНО ВОЗДУШНО ПЕРНИЧЕ пред него, затоа што детето може ДА ЗАГИНЕ или да биде ТЕШКО ПОВРЕДЕНО.

BG: НИКОГА не използвайте детска седалка, гледаща назад, върху седалка, която е защитена чрез АКТИВНА ВЪЗДУШНА ВЪЗГЛАВНИЦА пред нея - може да се стигне до СМЪРТ или СЕРИОЗНО НАРАНЯВАНЕ на ДЕТЕТО.

RO: Nu utilizați NICIODATĂ un scaun pentru copil îndreptat spre partea din spate a mașinii pe un scaun protejat de un AIRBAG ACTIV în fața sa; acest lucru poate duce la DECESUL sau VĂTĂMAREA GRAVĂ a COPILULUI.

CS: NIKDY nepoužívejte dětský zádržný systém instalovaný proti směru jízdy na sedadle, které je chráněno před sedadlem AKTIVNÍM

AIRBAGEM. Mohlo by dojít k VÁŽNÉMU PORANĚNÍ nebo ÚMRTÍ DÍTĚTE.

SK: NIKDY nepoužívajte detskú sedačku otočenú vzad na sedadle chránenom AKTÍVNYM AIRBAGOM, pretože môže dôjsť k SMRTI alebo VÁŽNYM ZRANENIAM DIEŤAŤA.

LT: JOKIU BŪDU nemontuokite atgal atgręžtos vaiko tvirtinimo sistemos sėdynėje, prieš kurią įrengta AKTYVI ORO PAGALVĖ, nes VAIKAS GALI ŽŪTI arba RIMTAI SUSIŽALOTI.

LV: NEKĀDĀ GADĪJUMĀ neizmantojiet uz aizmuguri vērstu bērnu sēdeklīti sēdvietā, kas tiek aizsargāta ar tās priekšā uzstādītu AKTĪVU DROŠĪBAS SPILVENU, jo pretējā gadījumā BĒRNS var gūt SMAGAS TRAUMAS vai IET BOJĀ.

ET: ÄRGE kasutage tahapoole suunatud lapseturvaistet istmel, mille ees on AKTIIVSE TURVAPADJAGA kaitstud iste, sest see võib põhjustada LAPSE SURMA või TÕSISE VIGASTUSE.

MT: QATT tuża trażżin għat-tfal li jħares lejn in-naħa ta' wara fuq sit protett b'AIRBAG ATTIV quddiemu; dan jista' jikkawża l-MEWT jew ĠRIEĦI SERJI lit-TFAL.

GA: Ná húsáid srian sábháilteachta linbh cúil RIAMH ar shuíochán a bhfuil mála aeir ag feidhmiú os a chomhair. Tá baol BÁIS nó GORTÚ DONA don PHÁISTE ag baint leis.

Além do aviso exigido pela norma ECE R94.02, por razões de segurança um sistema de retenção para crianças virado para a frente apenas deve ser utilizado de acordo com as instruções e restrições indicadas na tabela ⇨ 70.

A etiqueta do airbag está situada de ambos os lados da pala pára-sol do passageiro dianteiro.

Desactivação de airbag ⇨ 65.

Sistema do airbag frontal

O sistema de airbags dianteiros é composto por um airbag no volante e um no painel de instrumentos no lado do passageiro dianteiro. Esses airbags podem ser identificados pela palavra **AIRBAG**.

O sistema de airbag dianteiro dispara no caso de impacto frontal de determinada gravidade. A ignição tem de estar ligada.

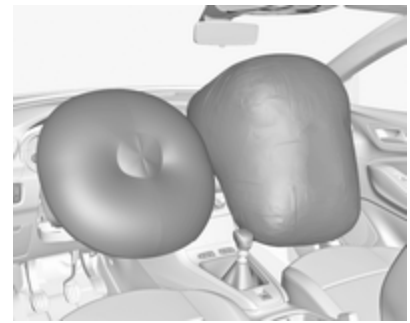

Os airbags cheios amortecem o impacto, reduzindo consideravelmente o risco de ferimentos na parte superior do corpo e cabeça dos passageiros da frente.

⚠Aviso

A protecção só é a ideal se o banco estiver na posição correcta.

Posição do banco ⇨ 50.

Manter a área de insuflação do airbag sem obstruções.

Colocar o cinto de segurança correctamente e apertá-lo bem. Só então os airbags estão aptos a disponibilizar protecção.

Sistema de airbag lateral

O sistema de airbags laterais é composto por um airbag em cada um dos encostos dos bancos dianteiros. Esses airbags podem ser identificados pela palavra **AIRBAG**.

O sistema de airbag lateral dispara no caso de impacto lateral de determinada gravidade. A ignição tem de estar ligada.

Os airbags cheios amortecem o impacto, reduzindo consideravelmente o risco de ferimentos na parte superior do corpo e da pélvis, no caso de colisão lateral.

⚠Aviso

Manter a área de insuflação do airbag sem obstruções.

Advertência
Utilizar apenas capas de bancos aprovadas para o veículo em questão. Ter cuidado para não tapar os airbags.

Sistema de airbag de cortina

O sistema de airbags de cortina é composto por um airbag montado na estrutura do tejadilho, um de cada lado. Esses airbags podem ser identificados pela palavra **AIRBAG** nos pilares do tejadilho.

O sistema de airbag de cortina dispara no caso de impacto lateral de determinada gravidade. A ignição tem de estar ligada.

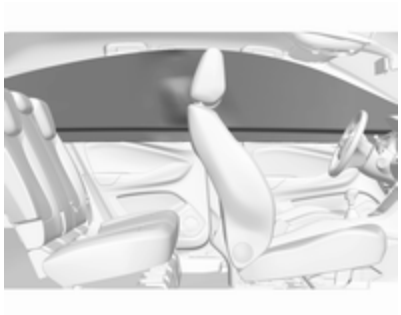

Os airbags cheios amortecem o impacto, reduzindo consideravelmente o risco de ferimentos na cabeça, no caso de impacto lateral.

⚠ Aviso

Manter a área de insuflação do airbag sem obstruções.

Os ganchos existentes nas pegas da estrutura do tejadilho são apenas adequados para pendurar peças de roupa leves, sem cabides. Não ter itens nessas peças de vestuário.

Desativação de airbag

O sistema de airbags do passageiro dianteiro deve ser desactivado para o sistema de retenção para crianças no banco do passageiro de acordo com as instruções fornecidas na tabela ⇨ 70. O sistema de airbag lateral e os sistemas de airbag de cortina, os pré-tensores do cinto e todos os sistemas de airbag do condutor permanecerão activos.

O sistema de airbags do passageiro dianteiro pode ser desativado através de um interruptor operado por chave no interior do porta-luvas.

Utilizar a chave de ignição para seleccionar a posição:

OFF : o airbag do passageiro dianteiro é detetado e não se enche em caso de colisão, a luz de aviso OFF fica acesa continuamente na consola central

ON : airbag para passageiro da frente está activo

⚠ Perigo

Desactivar o airbag do passageiro apenas em caso de utilização de um sistema de retenção para crianças sujeito às instruções e restrições indicadas na tabela ⇨ 70.

Caso contrário, há o risco de ferimentos fatais para uma pessoa sentada no banco do passageiro dianteiro com o airbag desactivado.

Se o indicador de controlo acende durante aprox. 60 segundos após a ignição ter sido ligada, o sistema de airbag do passageiro dianteiro disparará em caso de colisão.

Se a luz de aviso se acender depois de a ignição ser ligada, o sistema de airbags do passageiro dianteiro está desativado. Permanece acesa enquanto o airbag estiver desativado.

Se ambas as luzes de aviso acenderem simultaneamente, existe uma avaria no sistema. O estado do sistema não é visível, pelo que ninguém deve ocupar o banco do passageiro da frente. Contactar uma oficina imediatamente.

Consultar uma oficina imediatamente, caso nenhuma das luzes de aviso acenda.

Alterar estado apenas quando o veículo está parado com a ignição desligada.

Estado permanece até à próxima mudança.

Indicador de controlo para desactivação de airbag ⇨ 101.

Sistemas de segurança para crianças

Sistemas de retenção para crianças

⚠ Perigo

Em caso de utilização de um sistema de retenção para crianças virado pata trás no banco do passageiro dianteiro, o sistema de airbags do passageiro dianteiro deve ser desactivado. Isto aplica-se igualmente a determinados sistemas de retenção para crianças conforme indicados nas tabelas ⇨ 70.

Desactivação de airbag ⇨ 65.

Etiqueta do airbag ⇨ 60.

Recomendamos um sistema de retenção para crianças que esteja concebido especificamente para o veículo. Para mais informações, contactar a oficina.

Antes de apertar uma cadeira para crianças, ajustar o encosto de cabeça ⇨ 48.

Quando está a ser utilizado um sistema de segurança para crianças, é favor ter atenção às instruções de montagem e utilização que se seguem, assim como às fornecidas com o sistema de segurança para crianças.

Cumprir sempre a legislação local ou nacional. Em alguns países, é proibido utilizar sistemas de segurança para crianças em alguns bancos.

O sistema de retenção para crianças pode ser apertado com:

- Cinto de segurança de três pontos
- Suportes ISOFIX
- Top-tether

Cinto de segurança de três pontos

Os sistemas de retenção para crianças podem ser apertados utilizando um cinto de segurança de três pontos. Depois de apertar o sistema de retenção para crianças, é necessário apertar o cinto de segurança ⇨ 70.

Suportes ISOFIX

Fixar os sistemas de segurança ISOFIX para crianças aprovados para o veículo, aos suportes de montagem ISOFIX. As posições do sistema de retenção para crianças ISOFIX específicas para o veículo são indicadas na tabela ISOFIX ⇨ 70.

Suportes de montagem ISOFIX estão indicados por uma etiqueta no apoio das costas.

Um sistema de retenção para crianças i-size é um sistema de retenção para crianças ISOFIX universal de acordo com o Regulamento N.º 129 das Nações Unidas.

Podem ser utilizados todos os sistemas de retenção para crianças i-size em qualquer banco de veículo adequado para i-size, tabela i-size ⇨ 70.

Deve ser utilizada uma cinta Top--tether ou uma perna de apoio em complemento dos suportes de montagem ISOFIX.

Os bancos para crianças i-size e os bancos do veículo com aprovação i-size estão assinalados com o símbolo i-size (ver ilustração).

Pontos de fixação do tirante superior

Os pontos de fixação do tirante superior estão identificados com o símbolo para cadeirinha de criança.

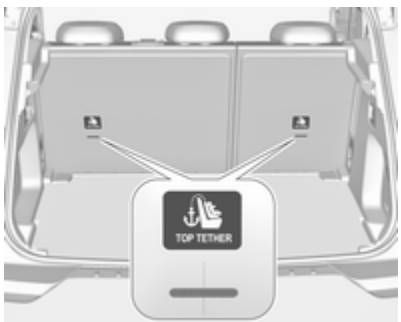

Além dos suportes de montagem ISOFIX, ISOFIX, prender a cinta Top-tether aos pontos de fixação Top-tether.

Os sistemas de retenção para crianças ISOFIX com posições de categoria universal estão assinalados na tabela com IUF ⇨ 70.

Seleccionar o sistema correcto

Os bancos traseiros são os mais práticos para instalar um sistema de segurança para crianças.

A criança deve viajar virada para trás até o mais tarde possível. Assim, garante-se que a espinha dorsal da criança, que ainda é muito frágil, fica sujeita a menos pressão no caso de um acidente.

Os sistemas de retenção para crianças adequados cumprem os regulamentos UN/ECE válidos. Verifique a legislação e regulamentação local quanto ao uso obrigatório de sistemas de retenção para crianças.

Os sistemas de retenção para crianças indicados a seguir são recomendados para as seguintes classes de peso:

- **Grupo 0, Grupo 0+**: Maxi Cosi Cabriofix com ou sem base ISOFIX para crianças até 13 kg
- **Grupo I**: Duo Plus com ISOFIX e Top-tether para crianças dos 9 kg aos 18 kg
- **Grupo II, Grupo III**: Kidfix XP com ou sem ISOFIX para crianças dos 15 kg aos 36 kg
- **Grupo III**: Graco Booster para crianças dos 22 kg aos 36 kg

Certificar-se que o sistema de segurança para crianças que vai ser montado é compatível com o tipo de veículo.

Certificar-se de que o local da montagem do sistema de retenção para crianças no veículo é correcto; consultar as tabelas seguintes.

Só permitir que as crianças entrem ou saiam do veículo pelo lado oposto ao trânsito.

Quando o sistema de segurança para crianças não está a ser utilizado, fixar a cadeirinha com um cinto de segurança ou retirá-la do veículo.

Advertência
Não colar nada nos sistemas de segurança para crianças nem tapá--los com outros materiais.

Um sistema de segurança para crianças que tenha sido sujeito a tensão num acidente deve ser substituído.

Locais de montagem dos sistemas de segurança para crianças

Opções previstas para a fixação de um sistema de retenção para crianças com cinto de segurança de três pontos

	No banco do passageiro da frente			
Classe por peso	airbag activado	airbag desactivado	Nos bancos exteriores traseiros	No banco traseiro central
Grupo 0: até 10 kg	X	U/L[1,2]	U/L[3]	U
Grupo 0+: até 13 kg	X	U/L[1,2]	U/L[3]	U
Grupo I: de 9 a 18 kg	X	U/L[1,2]	U/L[3,4]	U[4]
Grupo II: de 15 a 25 kg	U/L[1,2]	X	U/L[3,4]	U[4]
Grupo III: de 22 a 36 kg	U/L[1,2]	X	U/L[3,4]	U[4]

U : adequabilidade universal em conjunto com o cinto de segurança de três pontos

L : próprio para sistemas especiais de retenção para crianças das categorias "veículo específico", "restrito" ou "semi--universal". O sistema de retenção para crianças deve ser aprovado para o tipo de veículo específico (consulte a lista de tipos de veículos do sistema de retenção para crianças)

X : nenhum sistema de retenção para crianças autorizado para este grupo de peso

[1] : deslocar o banco para a frente o necessário e regular a inclinação do encosto do banco o necessário para uma posição vertical, no sentido de garantir que o cinto possa correr para a frente a partir do ponto de fixação superior

[2] : deslocar o ajuste da altura do banco para cima o necessário e regular a inclinação do encosto do banco o necessário para uma posição vertical, no sentido de garantir que o cinto fica bem apertado do lado do fecho

[3] : deslocar o respectivo banco dianteiro à frente do sistema de retenção para crianças para a frente o necessário

[4] : ajustar o encosto de cabeça respetivo conforme pretendido ou remover, se necessário

Opções de montagem permitidas para equipar um sistema de retenção para crianças ISOFIX com suportes ISOFIX

Classe por peso	Classe por altura	Caracterís-tica	No banco do passageiro da frente airbag activado	No banco do passageiro da frente airbag desactivado	Nos bancos exteriores traseiros	No banco traseiro central
Grupo 0: até 10 kg	G	ISO/L2	X	X	X	X
	F	ISO/L1	X	X	X	X
	E	ISO/R1	X	IL	IL[3]	X
Grupo 0+: até 13 kg	E	ISO/R1	X	IL	IL[3]	X
	D	ISO/R2	X	IL	IL[3]	X
	C	ISO/R3	X	IL	IL[3]	X
Grupo I: de 9 a 18 kg	D	ISO/R2	X	IL	IL[3,4]	X
	C	ISO/R3	X	IL	IL[3,4]	X
	B	ISO/F2	X	IL, IUF	IL, IUF[3,4]	X
	B1	ISO/F2X	X	IL, IUF	IL, IUF[3,4]	X
	A	ISO/F3	X	IL, IUF	IL, IUF[3,4]	X
Grupo II: de 15 a 25 kg			X	X	IL[3,4]	X
Grupo III: de 22 a 36 kg			X	X	IL[3,4]	X

IL : adequado para sistemas de retenção especiais ISOFIX das categorias "veículo específico", "restrito" ou "semiuniversal". O sistema de retenção ISOFIX deve estar aprovado para o tipo de veículo específico (consultar a lista de tipos de veículos do sistema de retenção para crianças)
IUF : adequado para sistemas de retenção para crianças virados para a frente ISOFIX de categoria universal aprovados para utilização nesta classe de peso
X : nenhum sistema de retenção para crianças ISOFIX aprovado nesta classe de peso
1 : deslocar o banco para a frente o necessário e regular a inclinação do encosto do banco o necessário para uma posição vertical, no sentido de garantir que o cinto possa correr para a frente a partir do ponto de fixação superior
2 : deslocar o ajuste da altura do banco para cima o necessário e regular a inclinação do encosto do banco o necessário para uma posição vertical, no sentido de garantir que o cinto fica bem apertado do lado do fecho
3 : deslocar o respectivo banco dianteiro à frente do sistema de retenção para crianças para a frente o necessário
4 : ajustar o encosto de cabeça respetivo conforme pretendido ou remover, se necessário

Classe por altura e dispositivo de cadeirinha ISOFIX

A - ISO/F3 : sistema de retenção para crianças virado para a frente para crianças de tamanho máximo na classe de peso dos 9 aos 18 kg
B - ISO/F2 : sistema de retenção para crianças virado para a frente para crianças mais pequenas na classe de peso dos 9 aos 18 kg
B1 - ISO/F2X : sistema de retenção para crianças virado para a frente para crianças mais pequenas na classe de peso dos 9 aos 18 kg
C - ISO/R3 : sistema de retenção para crianças virado para trás para crianças de tamanho máximo na classe de peso até aos 18 kg
D - ISO/R2 : sistema de retenção para crianças virado para trás para crianças mais pequenas na classe de peso até aos 18 kg
E - ISO/R1 : sistema de retenção para crianças virado para trás para crianças pequenas na classe de peso até aos 13 kg
F- ISO/L1 : sistema de retenção para crianças virado para o lado esquerdo (alcofa)
G - ISO/L2 : sistema de retenção para crianças virado para o lado direito (alcofa)

Opções de montagem permitidas para equipar um sistema de retenção para crianças i-Size com suportes ISOFIX

	No banco do passageiro da frente			
	airbag activado	airbag desactivado	Nos bancos exteriores traseiros	No banco traseiro central
sistemas de retenção para crianças i-Size	X	i - U	i - U	X

i - U : adequado para sistemas de retenção para crianças "universais" i-Size virados para a frente e para trás
X : posição de instalação não adequada para sistemas de retenção para crianças "universais" i-Size

Arrumação

Compartimentos de arrumação ... **74**
Porta-luvas ... 74
Suporte para bebidas ... 75
Compartimento de arrumação na consola central ... 75
Bagageira ... **75**
Cobertura da bagageira ... 77
Cobertura do piso na bagageira ... 78
Olhais de fixação ... 79
Rede de segurança ... 79
Triângulo de pré-sinalização ... 81
Kit de primeiros socorros ... 81
Sistema de bagageira de tejadilho ... **82**
Bagageira de tejadilho ... 82
Indicações de carregamento ... **82**

Compartimentos de arrumação

⚠ Aviso

Não arrumar objectos pesados ou objectos afiados nos compartimentos de arrumação. Se isso acontecer, a tampa do compartimento de arrumação pode abrir e os ocupantes do veículo podem ficar feridos devido a os objectos serem projectados no caso de uma travagem a fundo, uma mudança de direcção súbita ou um acidente.

Porta-luvas

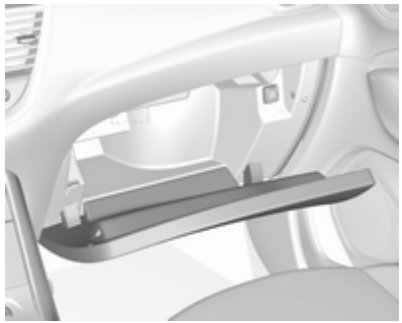

Nalgumas versões, o porta-luvas é ventilado. A ventilação e a temperatura do ar dependem das definições do sistema de climatização. A grelha de ventilação no porta-luvas pode ser fechada ⇨ 142.

Outras versões poderão ter um leitor de CD no porta-luvas.

O porta-luvas deve estar fechado durante a condução.

Suporte para bebidas

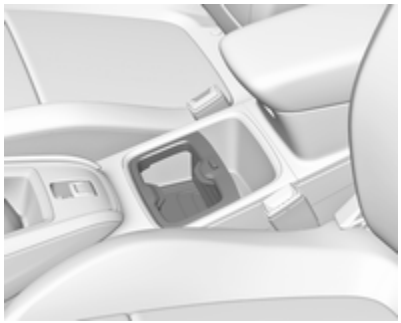

Os suportes para copos encontram-se na consola central.

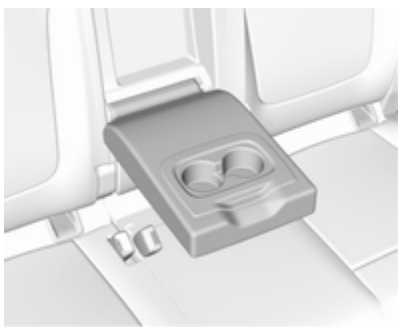

Suportes para bebidas adicionais encontram-se no apoio de braços traseiro. Rebater o apoio de braços.

Compartimento de arrumação na consola central

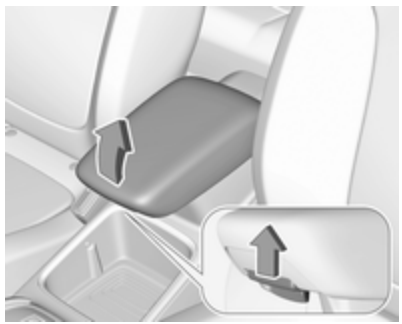

O recipiente da arrumação também pode ser utilizado para arrumar outros artigos.

Consoante a versão, o compartimento de arrumação está situado por baixo de uma cobertura.

Bagageira

Os encostos dos bancos traseiros estão divididos 2/3 a 1/3 partes. Ambas as partes podem ser rebatidas individualmente para aumentar o tamanho da bagageira.

Antes de rebater os encostos de cabeça dos bancos traseiros, executar o seguinte procedimento, se necessário:

- Mover os bancos dianteiros para a frente, se necessário.
- Retirar a cobertura da bagageira ⇨ 77.
- Manter a patilha premida para empurrar os encostos de cabeça para abaixo ⇨ 48.

Expansão da bagageira

- Verificar se os cintos de segurança dos bancos exteriores estão assentes corretamente nos encostos dos bancos.

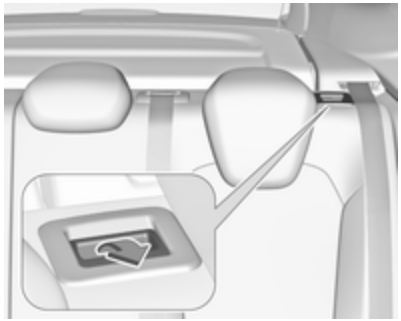

- Puxar a alavanca de desengate num ou nos dois lados exteriores e rebater os encostos do banco sobre os assentos.

- Em alternativa, rebater os encostos dos bancos a partir da bagageira: puxar o interruptor na parede lateral esquerda ou direita da bagageira para rebater a parte correspondente do encosto do banco traseiro.

⚠Aviso

Ter cuidado ao operar os encostos dos bancos traseiros a partir da bagageira. O encosto do banco é rebatido com uma energia considerável. Risco de lesão, principalmente para crianças.

Certificar-se de que nada está fixo aos bancos traseiros ou colocado no assento.

- Para levantar, levantar os encostos e levá-los à posição vertical até ouvir um som de encaixe.

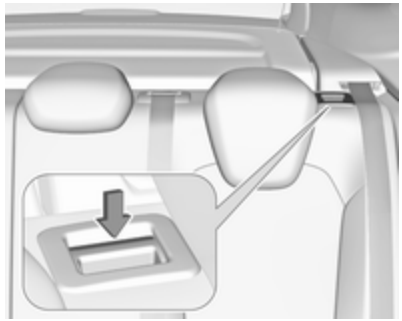

⚠Aviso

Ao levantar os encostos, certificar-se de que os mesmos estão bem fixos na devida posição antes de iniciar a condução. A incorrecta fixação dos encostos poderá provocar ferimentos ou danos na carga ou no veículo no caso de uma travagem brusca ou colisão.

Abrir a passagem no encosto do banco central traseiro

Rebater o apoio de braços traseiro.

Puxar a pega e abrir a tampa.

Adequado para transportar objectos compridos e estreitos.

Cobertura da bagageira

Não colocar quaisquer objectos sobre a tampa.

Retirar a cobertura

Desengatar as correias de segurança da porta da bagageira.

Levantar a cobertura na traseira e puxá-la para cima na frente.

Retirar a tampa.

Colocação da cobertura

Encaixar a tampa nas calhas e rebater para baixo. Fixar as cintas de retenção à porta traseira.

Cobertura do piso na bagageira

A cobertura do piso traseiro pode ser levantada e retirada. Levantar a cobertura pela laçada e remover.

Para manter a cobertura da bagageira numa posição vertical, levantá-la até passar os batentes retráctis.

Piso de posição dupla

O piso de posição dupla pode ser inserido na bagageira em duas posições:

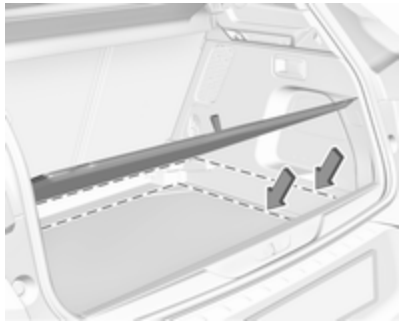

- a posição inferior sobre a cobertura da cavidade da roda sobresselente
- a posição superior interligada com a pega ao forro do painel traseiro

Para remover, pressionar a pega para desengatar o piso de carga e levantá-lo com a ajuda da pega.

Caso esteja montado na posição superior, o espaço entre o piso de carga e a cavidade da roda sobresselente pode ser utilizado como compartimento de arrumação.

Nesta posição, se os encostos dos bancos traseiros estiverem rebatidos, é criado um compartimento de carga praticamente plano.

Na posição superior, o piso de posição dupla pode suportar uma carga máxima de 100 kg. Na posição inferior, o piso de posição dupla consegue suportar uma carga máxima de 150 kg.

Olhais de fixação

Os olhais de fixação estão concebidos para prender itens e evitar que deslizem, p. ex. cintas de fixação ou rede de bagagem.

Rede de segurança

A rede de segurança pode ser montada atrás dos bancos traseiros ou, se os encostos do banco traseiro estiverem rebatidos, atrás dos bancos dianteiros.

Não se deve transportar passageiros atrás da rede de segurança.

Montagem

Atrás dos bancos traseiros

- Existem aberturas de instalação de ambos os lados no forro do tejadilho por cima dos bancos traseiros: suspender e engatar o rolo da rede de um dos lados, comprimir o rolo e engatar do outro lado.

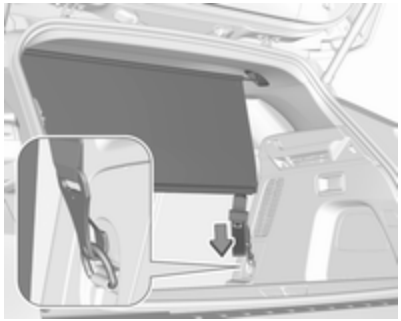

- Prender os ganchos das correias da rede de segurança aos olhais de fixação atrás dos bancos traseiros.
- Esticar ambas as cintas, puxando pela extremidade solta.
- Os encostos dos bancos traseiros devem estar subidos.

Atrás dos bancos dianteiros

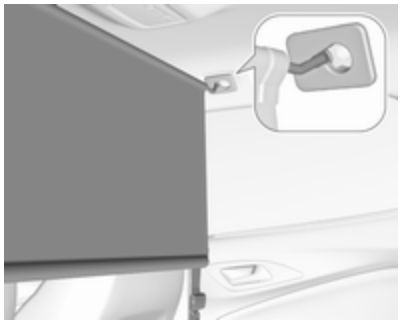

- Existem aberturas de instalação de ambos os lados no forro do tejadilho por cima da primeira fila de bancos: suspender e encaixar o rolo da rede de um lado, comprimir o rolo e encaixar do outro lado.

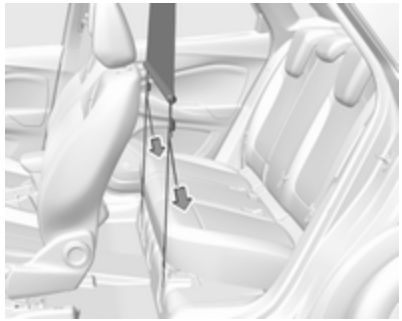

- Prender os ganchos das cintas da rede de segurança às laçadas no piso à frente dos bancos traseiros. Para aceder às laçadas, pressionar para dentro as partes perfuradas na cobertura do piso de ambos os lados.
- Esticar ambas as cintas, puxando pela extremidade solta.
- Empurrar os encostos de cabeça para baixo e rebater os encostos de cabeça do banco traseiro ⇨ 75.

Desmontar

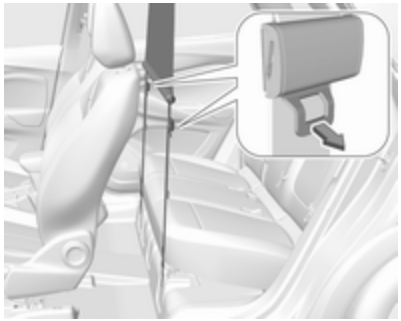

Puxar a patilha no tensor de ambos os lados para soltar as cintas. Soltar os ganchos dos olhais.

Soltar as hastes da rede de segurança das aberturas de instalação no tejadilho.

Enrolar a rede e fixá-la com uma cinta.

Triângulo de pré--sinalização

Arrumar o triângulo de pré--sinalização no espaço situado no interior da porta da bagageira e prendê-lo com o fecho de velcro.

Kit de primeiros socorros

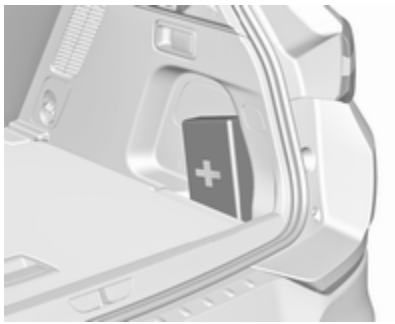

Arrumar o kit de primeiros socorros no compartimento de arrumação situado no lado direito da bagageira.

Sistema de bagageira de tejadilho

Bagageira de tejadilho

Por razões de segurança e para evitar danos no tejadilho, recomenda-se a utilização do sistema de barras de tejadilho aprovado para o veículo.

Seguir as instruções de instalação e remover as barras de tejadilho quando não estiverem a ser utilizadas.

Veículos com calhas de tejadilho

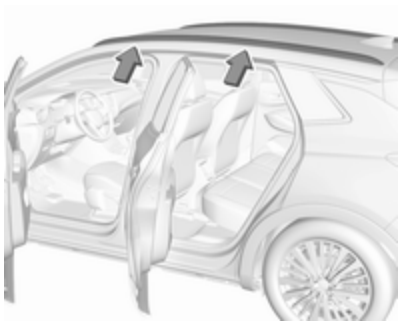

Prender a bagageira de tejadilho na calha do tejadilho por cima dos pontos de montagem situados em cada estrutura de porta da carroçaria do veículo.

Versão sem calhas de tejadilho

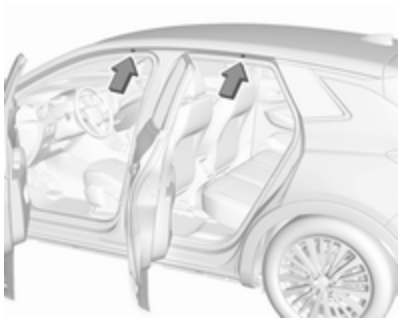

Abrir todas as portas.

Os pontos de montagem encontram-se em cada estrutura das portas na carroçaria do veículo.

Separar a tampa de cada ponto de montagem e fixar as barras de tejadilho com os parafusos juntos.

Indicações de carregamento

- Os objectos pesados colocados na bagageira devem ser empurrados contra os encostos do banco. Certificar-se de que os encostos dos bancos estão bem engatados. Se se puder empilhar objectos, os objectos mais pesados devem ficar por baixo.
- Prender os objectos com cintas fixadas aos olhais de fixação ⇨ 79.

- Prender objectos soltos na bagageira para evitar que deslizem.
- Não deixar que a carga passe para além da extremidade superior dos encostos dos bancos.
- Não colocar quaisquer objectos na tampa da bagageira ou no painel de instrumentos, e não cobrir o sensor que se encontra na parte de cima do painel de instrumentos.
- A carga não deve dificultar o funcionamento dos pedais, do travão de mão e do selector das mudanças nem deve restringir a liberdade de movimentos do condutor. Não colocar no interior objectos que não sejam presos.
- Não conduzir com a bagageira aberta.

⚠Aviso

Certificar-se sempre que a carga no veículo está arrumada em segurança. Caso contrário, os objectos podem deslocar-se no interior do veículo e provocar ferimentos pessoais ou danos na carga ou veículo.

- A carga útil é a diferença entre o peso bruto do veículo admissível (ver placa de identificação do veículo ⇨ 266) e a tara CE.

  Para calcular a carga, introduzir os dados para o seu veículo na tabela de pesos no início deste manual.

  A tara CE inclui o peso do condutor (68 kg), bagagem (7 kg) e todos os fluidos (depósito de combustível 90% cheio).

  O equipamento opcional e os acessórios aumentam a tara.
- Conduzir com carga no tejadilho aumenta a sensibilidade do veículo a ventos cruzados e afecta negativamente a manobrabilidade do veículo por aumentar o centro de gravidade do veículo. Distribuir a carga uniformemente e prendê-la bem com cintas de fixação. Ajustar a pressão dos pneus e a velocidade do veículo em conformidade com as condições de carga. Verificar e apertar as cintas frequentemente.

  Não conduzir a mais de 120 km/h.

  A carga autorizada no tejadilho é de 85 kg. A carga no tejadilho é o peso combinado das barras de tejadilho e da carga.

Instrumentos, elementos de manuseamento

Comandos **85**
Ajuste do volante 85
Telecomandos no volante 85
Volante aquecido 86
Buzina 86
Limpa-para-brisas e lava-para--brisas 86
Limpa-vidros e lava-vidros do óculo traseiro 88
Temperatura exterior 89
Relógio 89
Tomadas 91
Carregamento indutivo 92
Isqueiro 93
Cinzeiros 93
Luzes de aviso, indicadores de nível e indicadores **94**
Conjunto de instrumentos 94
Velocímetro 97
Conta-quilómetros 97
Conta-quilómetros parcial 97
Conta-rotações 97
Indicador do nível de combustível 98
Indicador da temperatura do líquido de arrefecimento do motor 98
Indicador do nível do óleo de motor 99
Visor de serviço 99
Luzes de aviso 100
Luzes indicadoras de mudança de direção 100
Aviso do cinto de segurança ... 101
Airbags e pré-tensores dos cintos 101
Desativação do Airbag 101
Alternador 102
Luz de aviso de avaria 102
Parar o motor 102
Verificação do sistema 102
Sistema de travagem e embraiagem 102
Travão de mão elétrico 103
Avaria no travão de mão elétrico 103
Sistema de travagem antibloqueio (ABS) 103
Mudança de velocidades 103
Aviso de desvio de trajetória ... 103
Assistência de permanência na faixa 104
Controlo eletrónico de estabilidade e sistema de controlo da tração 104
Temperatura do líquido de arrefecimento do motor 104
Pré-incandescência 104
Filtro de partículas diesel 105
AdBlue 105
Sistema de controlo da perda de pressão dos pneus 105
Pressão do óleo de motor 105
Nível de combustível baixo 106
Autostop 106
Luz exterior 106
Luzes de máximos 106
Luzes de médios 106
Assistência dos máximos 106
Faróis de LED 106
Faróis de nevoeiro 106
Luzes de nevoeiro traseiras 106
Sensor de chuva 106
Programador de velocidade 107
Programador de velocidade adaptável 107
Veículo detetado à frente 107
Aviso de ângulo morto 107
Travagem de Emergência Ativa 107
Limitador de velocidade 108
Porta aberta 108

Visores **108**
Centro de Informação do Condutor 108
Visor de informação 110
Mensagens de falha **112**
Sinais sonoros de aviso 112
Tensão da bateria 113
Personalização do veículo **113**
Serviços de telemática **117**
OnStar 117

Comandos

Ajuste do volante

Destrancar a alavanca, ajustar o volante, e depois engatar a alavanca e assegurar que fica totalmente trancada.

Ajustar o volante apenas quando o veículo estiver parado e o volante tiver sido destrancado.

Telecomandos no volante

Alguns sistemas de apoio ao condutor, o sistema de informação e lazer e um telemóvel ligado podem ser controlados através dos comandos no volante.

Para mais informações consultar o manual do Sistema de informação e lazer.

Sistemas de apoio ao condutor ⇨ 171.

Volante aquecido

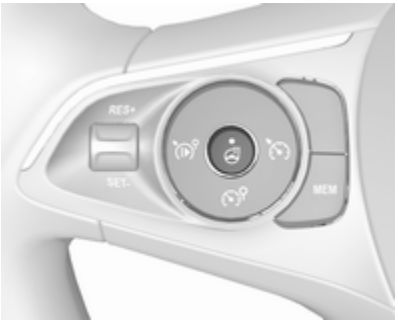

Activar o aquecimento premindo ♨. A activação é indicada pelo LED no botão.

As áreas recomendadas para segurar no volante são aquecidas mais depressa e a uma temperatura superior do que as outras áreas.

O aquecimento está operacional quando o motor está a trabalhar e durante Autostop.

Sistema Start/Stop ⇨ 151.

Buzina

Premir 📯.

Limpa-para-brisas e lava-para-brisas

Limpa-para-brisas com intervalo de passagem ajustável

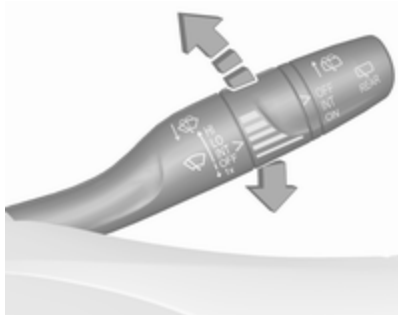

HI : rápido
LO : lento
INT : passagens intermitentes
OFF : desligado

Para uma só passagem quando o limpa-pára-brisas está desligado, pressionar a alavanca para baixo para a posição **1x**.

Não utilizar se o pára-brisas estiver congelado.

Desligar em estações de lavagem automática.

Intervalo regulável do limpa pára-brisas

Alavanca do limpa-vidros na posição **INT**.

Rodar o regulador para ajustar o intervalo de limpeza desejado.

Limpa-para-brisas com sensor de chuva

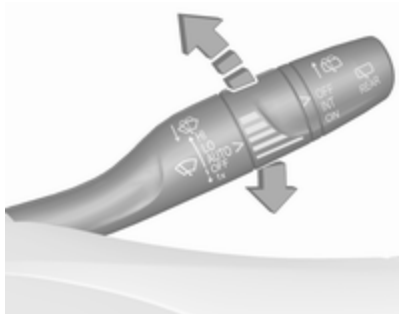

HI : rápido
LO : lento
AUTO : limpeza automática com sensor de chuva
OFF : desligado

Na posição **AUTO**, o sensor de chuva deteta a quantidade de água no para-brisas e regula automaticamente a frequência do limpa-para-brisas. Se a ignição for desligada, o modo de limpeza automática é desativado. Para ativar o modo de limpeza automática na próxima que a ignição for ligada, pressionar a alavanca para baixo até à posição **OFF** e de volta para **AUTO**.

Para uma única passagem quando o limpa-para-brisas está desligado, pressionar a alavanca para baixo para a posição **1x**.

Não utilizar se o pára-brisas estiver congelado.

Desligar em estações de lavagem automática.

O sensor de chuva detecta a quantidade de água no pára-brisas e regula automaticamente a frequência das passagens do limpa pára-brisas

Girar a roda reguladora para ajustar a sensibilidade.

Manter o sensor sem pó, sujidade e gelo.

Luz de aviso ⇨ 86.

Lava pára-brisas

Puxar alavanca. O líquido do limpa--vidros é pulverizado no pára-brisas e o limpa-vidros faz algumas passagens.

Líquido limpa-vidros ⇨ 226.

Limpa-vidros e lava-vidros do óculo traseiro

Limpa-vidros traseiro

Rodar a tampa exterior para ativar o limpa-vidros do óculo traseiro:

OFF : desligado
INT : funcionamento intermitente
ON : funcionamento contínuo

Não utilizar se o óculo traseiro estiver congelado.

Desligar em estações de lavagem automática.

O limpa-vidros do óculo traseiro é ligado automaticamente quando o limpa-pára-brisas estiver ligado e se engatar a marcha-atrás.

A ativação ou desativação desta função pode ser alterada no menu Personalização do veículo ⇨ 113.

Lava-pára-brisas

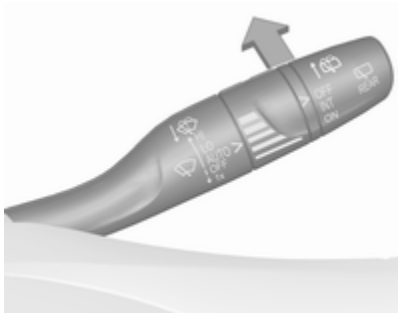

Empurrar alavanca.

O líquido do limpa-vidros é pulverizado no óculo traseiro e o limpa-vidros faz algumas passagens.

O sistema do lava-vidros do óculo traseiro é desactivado quando o nível do líquido está baixo.

Líquido limpa-vidros ⇨ 226.

Temperatura exterior

Uma descida de temperatura será indicada de imediato e uma subida de temperatura será comunicada após um curto espaço de tempo.

A ilustração mostra um exemplo.

Se a temperatura exterior descer abaixo dos 3 °C, é apresentada uma mensagem de aviso no Centro de Informação do Condutor.

⚠Aviso

Pode já haver gelo na estrada, apesar de o visor indicar alguns graus acima dos 0 °C.

Relógio

A data e a hora são mostradas no Visor de Informação.

Visor de informação ⇨ 110.

Mostrador de informação gráfica

Premir **MENU** para abrir a página do menu.

Seleccione ⚙.

Seleccionar **Configuração do ecrã**.

Seleccionar **Regulação da data e hora**.

Definir sucessivamente os respetivos valores de data e hora, utilizando o interruptor de quatro vias. Confirmar com **OK**.

Mostrador de informação a cores de 7"

Premir ⌂ e em seguida selecionar **Definições**.

Seleccionar **Hora e Data** para apresentar o respectivo submenu.

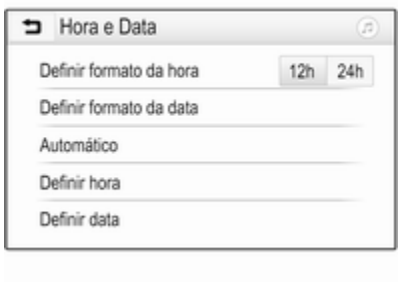

Definir formato da hora

Para selecionar o formato de hora pretendido, tocar em **12 h** ou **24 h**.

Definir formato da data

Para selecionar o formato de data pretendido, selecionar **Definir formato da data** e escolher entre as opções disponíveis no submenu.

Automático

Para escolher se a hora e a data devem ser definidas de forma automática ou manual, selecionar **Automático** .

Para definir a hora e a data automaticamente, selecionar **Ligado - RDS**.

Para definir a hora e a data manualmente, selecionar **Desligado - Manual**. Se **Automático** estiver configurado como **Desligado - Manual**, os itens do submenu **Definir hora** e **Definir data** ficam disponíveis.

Definir a hora e a data

Para ajustar as definições de hora e data, selecionar **Definir hora** ou **Definir data**.

Tocar em **+** e **-** para ajustar as definições.

Mostrador de informação a cores de 8"

Premir **SET** e em seguida selecionar as **OPÇÕES**.

Selecionar **Acertar a hora/data**.

Para alterar os formatos de hora e data, selecionar os respetivos separadores e, depois, selecionar os formatos pretendidos.

Por predefinição, a hora e a data apresentadas são ajustadas automaticamente pelo sistema.

Para ajustar manualmente a hora e a data apresentadas:

Selecionar o separador **Hora**.

Definir **Sincronização com GPS (UTC):** para **OFF** e em seguida selecionar o campo **Hora** para acertar a hora pretendida.

Selecionar o separador **Data** e em seguida selecionar o campo **Data:** para acertar a data pretendida.

Tomadas

Existe uma tomada de 12 V atrás da tampa de arrumação. Premir a tampa para abrir.

Na consola traseira encontra-se igualmente uma tomada de 12 V.

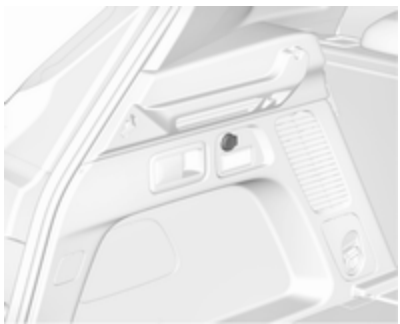

Na parede lateral esquerda da bagageira existe outra tomada de 12 V.

Não exceder o consumo máximo de energia de 120 W.

Na consola traseira poderá haver igualmente uma tomada de 230 V.

Não exceder o consumo máximo de energia de 150 W.

Com a ignição desligada, as tomadas de energia são desactivadas. Além disso, as tomadas de energia são desactivadas no caso de baixa tensão da bateria do veículo.

Os acessórios eléctricos ligados devem respeitar os requisitos de compatibilidade electromagnética da DIN VDE 40 839.

Não ligar quaisquer equipamentos acessórios de fornecimento de corrente, por exemplo aparelhos de carregamento eléctrico ou baterias.

Não danificar a tomada utilizando fichas incorrectas.

Sistema Start/Stop ⇨ 151.

Entradas USB

Existe uma entrada USB atrás da tampa de arrumação. Premir a tampa para abrir.

Na consola traseira poderá haver outra entrada USB.

As entradas USB estão preparadas para carregar dispositivos externos e fornecem uma ligação de dados ao sistema de informação e lazer. Para mais informações, consultar o Manual de Informação e Lazer.

Advertência
As tomadas têm de ser sempre mantidas limpas e secas.

Carregamento indutivo

⚠Aviso

O carregamento indutivo pode afetar o funcionamento de estimuladores cardíacos implantados ou outros dispositivos médicos. Se aplicável, consultar um médico antes de utilizar o dispositivo de carregamento indutivo.

⚠Aviso

Remover eventuais objetos metálicos do dispositivo de carga antes de carregar um telemóvel, uma vez que esses objetos podem ficar muito quentes.

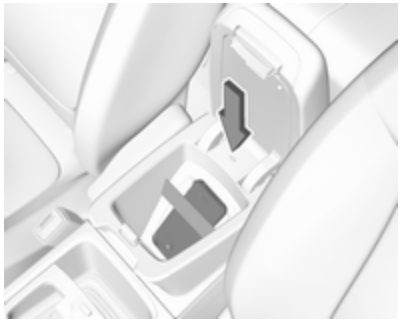

Para carregar um dispositivo, a ignição deve estar ligada.

Para carregar um telemóvel:

1. Remova todos os objetos do dispositivo de carga.
2. Coloque o telemóvel com o ecrã voltado para cima no dispositivo de carga no compartimento de arrumação. Utilizar a fita elástica para prender o telemóvel.

O estado do carregamento é indicado no LED: acende-se a verde quando o telemóvel está a carregar.

Os telemóveis compatíveis com PMA ou QI podem ser carregados de forma indutiva.

Uma tampa traseira com uma bobina integrada (por exemplo, Samsung 4 e 5) ou uma capa (por exemplo, alguns modelos iPhone) poderão ser necessárias para carregar um telemóvel.

A tampa de proteção para o telemóvel pode afetar o carregamento indutivo.

Na eventualidade de o dispositivo móvel não carregar corretamente, rodá-lo 180° e voltar a colocá-lo no dispositivo de carregamento.

Isqueiro

O isqueiro encontra-se atrás da tampa de arrumação. Premir a tampa para abrir.

Empurrar o isqueiro para dentro. Desliga-se automaticamente quando a resistência estiver incandescente. Puxar o isqueiro para fora.

Cinzeiros

Atenção
A utilizar apenas para cinza e não para lixos combustíveis.

É possível colocar um cinzeiro portátil no suporte para bebidas.

Luzes de aviso, indicadores de nível e indicadores

Conjunto de instrumentos

Está disponível o seguinte conjunto de instrumentos:

x1000/min
km/h
STOP
120 km/h
70
4
51.3
km/h
7.6
l/100
35.9
km
003567 km
317.5 km
CHECK
000

Aspectos gerais

Indicador de mudança de direcção ⇨ 100

Aviso do cinto de segurança ⇨ 101

Airbag e pré-tensores dos cintos ⇨ 101

Desactivação de airbag ⇨ 101

Sistema de carga ⇨ 102

Luz indicadora de avaria ⇨ 102

Indicação do próximo serviço ⇨ 99

PARAR Parar o motor ⇨ 102

Verificação do sistema ⇨ 102

Sistema de travões e embraiagem ⇨ 102

Travão de mão elétrico ⇨ 103

Sistema de travões antibloqueio (ABS) ⇨ 103

Mudança de velocidades ⇨ 103

Aviso de desvio de trajectória ⇨ 103

Assistência de permanência na faixa ⇨ 104

Controlo eletrónico de estabilidade e Sistema de Controlo da Tração ⇨ 104

Pré-incandescência ⇨ 104

Filtro de partículas diesel ⇨ 105

AdBlue ⇨ 105

Sistema de controlo da perda de pressão dos pneus ⇨ 105

Pressão do óleo do motor ⇨ 105

Nível de combustível baixo ⇨ 106

Temperatura elevada do líquido de arrefecimento do motor ⇨ 104

Autostop ⇨ 106

Luz exterior ⇨ 106

Luzes de médios ⇨ 106

Luzes de máximos ⇨ 106

Assistência dos máximos ⇨ 106

Faróis de nevoeiro ⇨ 106

Luz de nevoeiro traseira ⇨ 106

Sensor de chuva ⇨ 106

Aviso de ângulo morto ⇨ 107

Comando da velocidade de cruzeiro ⇨ 107

Limitador de velocidade ⇨ 108

Travagem de Emergência Ativa ⇨ 186

Porta aberta ⇨ 108

Velocímetro

Indica a velocidade do veículo.

Conta-quilómetros

A distância registada total é apresentada em quilómetros.

Centro de Informação ao Condutor

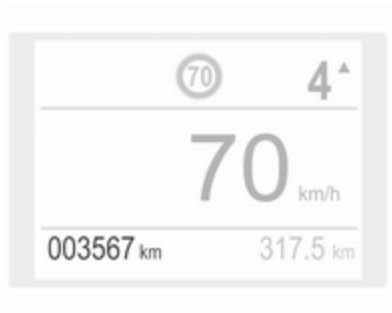

Conta-quilómetros parcial

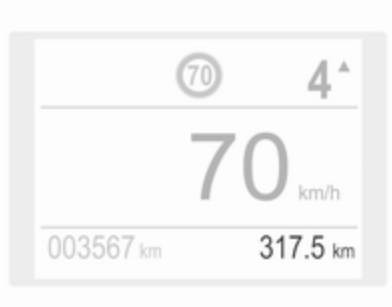

A distância registada desde a última reposição é apresentada no Centro de Informação do Condutor.

O conta-quilómetros parcial conta até 9 999 km e, depois, reinicia no 0.

Premir **000** durante 2 s para repor o conta-quilómetros parcial.

Podem ser selecionadas duas páginas do conta-quilómetros parcial no menu Informação do percurso / combustível para diferentes percursos ⇨ 108.

Conta-rotações

Apresenta a velocidade do motor.

Conduzir de forma que as rotações do motor sejam sempre as mais baixas possível.

Atenção
Se o ponteiro estiver na zona vermelha de perigo é porque se excedeu as rotações máximas permitidas do motor. Motor em risco.

Indicador do nível de combustível

Mostra o nível no depósito de combustível.

O indicador de controlo ● acende-se se o nível de combustível no depósito estiver muito baixo.

Nunca deixar o depósito de combustível ficar totalmente vazio.

Consoante a quantidade de combustível ainda existente no depósito, a quantidade necessária para atestar o veículo poderá ser inferior à capacidade especificada do depósito de combustível.

Indicador da temperatura do líquido de arrefecimento do motor

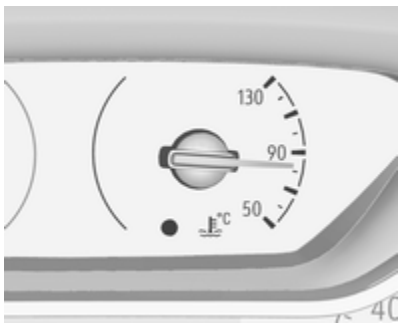

Apresenta a temperatura do líquido de arrefecimento.

50 : temperatura de funcionamento do motor ainda não foi atingida
90 : temperatura normal de funcionamento
130 : temperatura demasiado elevada

A luz de aviso ● acende-se se a temperatura do líquido de arrefecimento for demasiado elevada. Desligar o motor imediatamente.

Atenção
Se a temperatura do líquido de arrefecimento estiver demasiado alta, parar o veículo, desligar o motor. Perigo para o motor. Verificar o nível do líquido de arrefecimento.

Indicador do nível do óleo de motor

O estado do nível de óleo do motor é apresentado no Centro de Informação do Condutor durante alguns segundos após a informação sobre a assistência depois de ligar a ignição.

O estado adequado do nível de óleo é indicado pela mensagem **Nível de óleo correto**.

Se o nível de óleo for baixo, começa a piscar e é apresentada a mensagem **Nível de óleo incorreto**, acompanhado pela luz de aviso . Confirmar o nível do óleo utilizando a vareta do óleo e atestar o óleo do motor, respetivamente.

Óleo de motor ⇨ 224.

Uma falha de medição é indicada pela mensagem **Medição inválida do nível de óleo**. Verificar o nível de óleo manualmente utilizando a vareta.

Visor de serviço

O sistema de serviço informa quando deve ser mudado o óleo do motor e filtro ou quando é necessária uma revisão do veículo. Com base nas condições de condução, o intervalo a que o óleo do motor e filtro devem ser mudados pode variar consideravelmente.

Informação de Serviço ⇨ 262.

Uma revisão programada necessária é indicada no Centro de Informação do Condutor durante 7 segundos depois de ligar a ignição.

Se não for necessária uma revisão nos próximos 3000 km ou mais não surge nenhuma informação de serviço no visor.

Se for necessária uma revisão nos próximos 3.000 km, a distância ou a duração restante é indicada durante vários segundos. Em simultâneo, o símbolo acende-se continuamente como lembrete.

Se faltarem menos de 1.000 km para uma revisão, pisca e em seguida fica acesa continuamente. A distância ou a duração restante são indicadas durante vários segundos.

Uma revisão programada vencida é indicada por uma mensagem no Centro de Informação do Condutor, sendo também apresentada a distância vencida. 🔧 pisca e, depois, acende-se continuamente até ser realizada a revisão.

Reposição do intervalo entre revisões

Após cada serviço, o indicador de serviço deve ser reposto para garantir um funcionamento correto. Recomenda-se o recurso a uma oficina.

Se a revisão for executada pelo proprietário, proceder do seguinte modo:

- desligar a ignição
- premir e manter premido o botão 🔧 ou CHECK
- ligar a ignição; a indicação da distância inicia uma contagem decrescente
- quando o visor indicar **=0**, soltar o botão

  🔧 desaparece

Obtenção de informação de serviço

Para obter o estado da informação de serviço em qualquer momento, premir o botão 🔧 ou **CHECK**. A informação de serviço é apresentada durante alguns segundos.

Informação de Serviço ⇨ 262.

Luzes de aviso

Os indicadores de controlo descritos não fazem parte de todos os veículos. A descrição aplica-se a todas as versões de instrumentos. Conforme o equipamento, a posição das luzes de aviso pode variar. Quando se liga a ignição, a maior parte dos indicadores de controlo acendem-se por breves instantes para efeitos de teste de funcionalidade.

As cores dos indicadores de controlo têm o seguinte significado:

vermelho : perigo, aviso importante
amarelo : aviso, informação, avaria
verde : confirmação de activação
azul : confirmação de activação
branco : confirmação de activação

Consultar todas as luzes de aviso nos diferentes conjuntos de instrumentos ⇨ 94.

Luzes indicadoras de mudança de direção

⇦⇨ acende-se ou pisca a verde.

Acende brevemente

As luzes de presença estão acesas.

Pisca

As luzes de mudança de direção ou as luzes de emergência são ativadas.

Intermitência rápida: falha de uma luz de mudança de direção ou do fusível associado, falha de uma luz de mudança de direção no reboque.

Substituição de lâmpadas ⇨ 229.

Luzes de mudança de direção ⇨ 128.

Aviso do cinto de segurança

Aviso do cinto de segurança em todos os bancos

acende-se ou pisca na cor vermelha no conjunto de instrumentos juntamente com a indicação na consola do tejadilho relativamente a cada cinto de segurança.

- Quando a ignição é ligada, no conjunto de instrumentos e o símbolo do respetivo banco na consola do tejadilho acendem-se, se o cinto de segurança de um dos bancos ocupados não tiver sido colocado.
- Após o arranque, no conjunto de instrumentos e o símbolo do respetivo banco na consola do tejadilho piscam durante um determinado período de tempo, em simultâneo com um sinal sonoro. Após um determinado tempo de condução, acende-se constantemente até o cinto de segurança do respetivo banco ter sido colocado ou se um dos passageiros tiver desapertado o cinto de segurança.

Airbags e pré-tensores dos cintos

acende-se a vermelho.

Quando se liga a ignição, a luz de aviso acende-se durante cerca de 4 segundos. Caso não se acenda ou não se apague ao fim de 4 segundos ou se acenda durante a condução, é sinal de avaria no sistema de airbag. Recorrer a uma oficina. Os airbags e pré-tensores dos cintos podem não se accionar no caso de acidente.

O accionamento dos pré-tensores ou dos airbags é indicado pelo acendimento contínuo de .

⚠Aviso
Reparar a avaria imediatamente numa oficina.

Pré-tensores dos cintos ⇨ 56.

Sistema de airbags ⇨ 60.

Desativação do Airbag

ON acende-se a amarelo.

O airbag do passageiro da frente está activado.

OFF acende-se a amarelo.

O airbag do passageiro da frente está desactivado.

Desactivação de airbag ⇨ 65.

Alternador

acende-se a vermelho.

Acende-se quando se liga a ignição e apaga-se pouco depois de o motor entrar em funcionamento.

Acende-se quando o motor está a trabalhar

Parar, desligar o motor. A bateria do veículo não está a carregar. O arrefecimento do motor pode ser interrompido. A unidade de assistência dos travões pode deixar de ser eficaz. Recorrer a uma oficina.

Luz de aviso de avaria

acende-se ou pisca a amarelo.

Acende-se quando se liga a ignição e apaga-se pouco depois de o motor entrar em funcionamento.

Acende-se quando o motor está a trabalhar

Avaria no sistema de controlo de emissões. Os limites de emissões permitidos poderão ser excedidos. Recorrer imediatamente a uma oficina.

Pisca quando o motor está a trabalhar

Avaria que pode levar a danos no catalisador. Reduzir a aceleração até a luz deixar de piscar. Recorrer imediatamente a uma oficina.

Parar o motor

STOP acende-se a vermelho.

Acende momentaneamente quando a ignição é ligada.

Acende-se juntamente com outras luzes de aviso, sendo acompanhada de um sinal sonoro de aviso e de uma mensagem correspondente no Centro de Informação do Condutor.

Parar o motor imediatamente e procurar a assistência de uma oficina.

Verificação do sistema

acende-se a amarelo ou vermelho.

Acende-se a amarelo

Foi detetada uma avaria ligeira no motor.

Acende-se a vermelho

Foi detetada uma avaria grave no motor.

Parar o motor o mais rápido possível e procurar assistência numa oficina.

Sistema de travagem e embraiagem

acende-se a vermelho.

O nível do líquido dos travões e da embraiagem é demasiado baixo.

⚠Aviso

Parar. Não prosseguir viagem. Consultar uma oficina.

Travão de mão elétrico

Ⓟ acende-se ou pisca a vermelho.

Acende

O travão de mão eléctrico é accionado ⇨ 164.

Pisca

O travão de mão elétrico não é engatado automaticamente. O engate ou o desengate são defeituosos.

⚠Aviso

Reparar a avaria imediatamente numa oficina.

AUTO P OFF acende-se a amarelo.

Acende

O funcionamento automático está desativado ou defeituoso. Ativar novamente o funcionamento automático ou mandar reparar a causa numa oficina em caso de avaria.

Funcionamento automático ⇨ 164.

Avaria no travão de mão elétrico

Ⓟ! acende-se a amarelo.

Acende

O travão de mão elétrico tem uma avaria ⇨ 164.

⚠Aviso

Reparar a avaria imediatamente numa oficina.

Sistema de travagem antibloqueio (ABS)

(ABS) acende-se a amarelo.

Acende-se durante alguns segundos depois de ligar a ignição. O sistema está pronto a funcionar quando a luz de aviso se apagar.

Se a luz de aviso não se apagar após alguns segundos, ou se se acender durante a condução, existe uma avaria no ABS. O sistema de travagem mantém-se operacional mas sem regulação ABS.

Sistema de travagem anti-bloqueio ⇨ 164.

Mudança de velocidades

É indicado ▲ com o número de uma velocidade superior quando se recomenda engrenar numa velocidade superior por motivos de economia de combustível.

Aviso de desvio de trajetória

acende-se a verde ou pisca a amarelo.

Acende-se a verde

O sistema está ligado e pronto a funcionar.

Intermitente em amarelo

O sistema reconhece uma mudança de faixa involuntária.

Assistência de permanência na faixa

acende-se a verde ou amarelo, ou pisca a amarelo.

Acende-se a verde

O sistema está ligado e pronto a funcionar.

Acende-se a amarelo

O sistema aproxima-se de uma faixa detetada sem utilizar o indicador de mudança de direção nessa direção.

Intermitente em amarelo

O sistema reconhece que ocorreu uma separação significativa da faixa.

Assistência de permanência na faixa ⇨ 208.

Controlo eletrónico de estabilidade e sistema de controlo da tração

acende-se ou pisca a amarelo.

Acende

Há uma avaria no sistema. É possível continuar a conduzir. A estabilidade da condução pode, no entanto, deteriorar-se consoante as condições da superfície da estrada.

Reparar a avaria numa oficina.

Pisca

O sistema está engrenado activamente. A potência do motor pode diminuir e o veículo pode ser travado um pouco automaticamente.

Controlo eletrónico de estabilidade e Sistema de Controlo da tração ⇨ 167.

Comando de condução seletiva ⇨ 168.

Temperatura do líquido de arrefecimento do motor

● acende-se a vermelho.

Acende-se quando o motor está a trabalhar

Parar, desligar o motor.

Atenção
Temperatura do líquido de arrefecimento demasiado elevada.

Verificar imediatamente o nível do líquido de arrefecimento ⇨ 225.

Se existir líquido de arrefecimento suficiente, consultar uma oficina.

Pré-incandescência

acende-se a amarelo.

O pré-aquecimento do motor diesel é ativado. Só é activado quando a temperatura exterior for baixa. Ligar o motor quando a luz de aviso se apagar.

Filtro de partículas diesel

pisca ou acende-se a amarelo.

O filtro de partículas diesel necessita de ser limpo.

Continuar a condução até a luz de aviso se apagar.

Acende-se temporariamente

Início da saturação do filtro de partículas. Iniciar o processo de limpeza o mais rápido possível conduzindo o veículo a uma velocidade mínima de 60 km/h.

Acende-se continuamente

Indicação de um nível baixo de aditivo. Recorrer a uma oficina.

Filtro de partículas diesel ⇨ 155.

AdBlue

pisca ou acende-se a amarelo.

Acende-se a amarelo

A autonomia restante está compreendida entre 600 km e 2.400 km.

Mandar atestar AdBlue® o mais rápido possível numa oficina qualificada. É possível adicionar até 10 l de AdBlue ao respetivo depósito.

Intermitente em amarelo

A autonomia restante está compreendida entre 0 km e 600 km.

Atestar o AdBlue com a máxima brevidade numa oficina qualificada para evitar uma avaria. É possível adicionar até 10 l de AdBlue ao respetivo depósito.

Sistema de controlo da perda de pressão dos pneus

acende-se ou pisca a amarelo.

Acende

Perda de pressão dos pneus numa ou mais rodas. Parar imediatamente e verificar a pressão dos pneus.

Pisca

Avaria no sistema. Consultar uma oficina.

Sistema de controlo da perda de pressão dos pneus ⇨ 243.

Pressão do óleo de motor

acende-se a vermelho.

Acende-se quando se liga a ignição e apaga-se pouco depois de o motor entrar em funcionamento.

Acende-se quando o motor está a trabalhar

Atenção
A lubrificação do motor pode ser interrompida. Isso pode resultar em danos no motor e / ou em bloqueio das rodas motrizes.

1. Pressione a embraiagem.
2. Seleccionar ponto morto, colocar o selector em **N**.
3. Saia da circulação normal o mais rapidamente possível sem impedir a circulação de outros veículos.
4. Desligar a ignição.

⚠Aviso

Quando o motor está desligado, é necessária mais força para travar e mexer a direcção. Durante um Autostop a unidade de servofreio continuará a estar operacional.

Não retirar a chave até o veículo estar parado, caso contrário a tranca da direcção pode engatar inesperadamente.

Verificar o nível de óleo do motor antes de procurar assistência numa oficina ⇨ 224.

Nível de combustível baixo

● acende-se a amarelo.

O nível do combustível no depósito está demasiado baixo.

Reabastecer ⇨ 214.

Sangrar o sistema de combustível diesel ⇨ 228.

Autostop

Ⓐ acende-se ou pisca a verde.

Acende-se a verde

O motor está em Autostop.

Pisca a verde

O Autostop está temporariamente indisponível ou o modo Autostop foi executado automaticamente.

Sistema Start/Stop ⇨ 151.

Luz exterior

acende-se a verde.

As luzes exteriores estão acesas ⇨ 122.

Luzes de máximos

acende-se a azul.

Acende-se quando as luzes de máximos estão acesas ou ao fazer sinal de luzes ⇨ 123.

Luzes de médios

D acende-se a verde.

Aceso quando as luzes de médios estão ligadas.

Assistência dos máximos

Ⓐ acende-se a verde.

A assistência dos máximos está activada ⇨ 124.

Faróis de LED

acende-se e é apresentada uma mensagem de aviso no Centro de Informação do Condutor.

Recorrer a uma oficina.

Faróis de nevoeiro

acende-se a verde.

Os faróis de nevoeiro dianteiros estão acesos ⇨ 129.

Luzes de nevoeiro traseiras

acende-se a amarelo.

O farol de nevoeiro traseiro está aceso ⇨ 129.

Sensor de chuva

AUTO acende-se a verde.

Acende-se se for selecionada a posição do sensor de chuva no haste do limpa-vidros.

Aviso de ângulo morto

acende-se a verde.

O sistema está ativo.

Programador de velocidade

acende a branco ou verde.

Acende a branco

O sistema está ligado.

Acende-se a verde

O programador de velocidade está activo. A velocidade definida é indicada no Centro de Informação do Condutor.

Programador de velocidade ⇨ 171.

Programador de velocidade adaptável

acende a branco ou verde.

ilumina-se no Centro de Informação do Condutor.

acende em branco

O sistema está ligado.

acende-se a verde

O programador de velocidade adaptável está activo.

Quando o programador de velocidade adaptável está ligado ou ativo, com a velocidade definida é indicado no Centro de Informação do Condutor.

Programador de velocidade adaptável ⇨ 176.

Veículo detetado à frente

acende-se a verde.

Acende-se a verde

Foi detectado um veículo à frente na mesma faixa.

Programador de velocidade adaptável ⇨ 176.

Aviso de colisão dianteira ⇨ 184.

Aviso de ângulo morto

acende-se continuamente a verde no conjunto de instrumentos.

O sistema está ativo ⇨ 200.

Travagem de Emergência Ativa

acende-se ou pisca a amarelo.

Acende

O sistema foi desativado ou foi detetada uma avaria.

Além disso, é apresentada uma mensagem de aviso no Centro de Informação do Condutor.

Verificar o motivo da desativação ⇨ 186 e, no caso de uma avaria do sistema, procurar assistência numa oficina.

Pisca

O sistema está engrenado activamente.

Dependendo da situação, o veículo poderá travar automaticamente de forma moderada ou brusca.

Aviso de colisão dianteira ⇨ 184.

Proteção dianteira de peões ⇨ 190.

Limitador de velocidade

acende-se no Centro de Informação do Condutor quando o limitador de velocidade está ativo. A velocidade definida é indicada ao lado do símbolo .

Limitador de velocidade ⇨ 174.

Porta aberta

acende-se a vermelho.

Abre uma porta ou a porta da bagageira.

Visores

Centro de Informação do Condutor

O Centro de Informação do Condutor está situado no conjunto de instrumentos.

O Centro de Informação ao Condutor apresenta:

- conta-quilómetros total e parcial
- indicação digital da velocidade
- menu Informação do percurso / combustível
- indicação da mudança de velocidade
- informação de serviço
- mensagens do veículo e de aviso
- mensagens de apoio ao condutor
- mensagens instantâneas

Seleccionar menus e funções

Os menus e as funções podem ser selecionados através dos botões na haste esquerda do volante.

Rodar a roda de regulação para selecionar uma página no menu de informação do percurso/combustível.

Premir **SET / CLR** para confirmar ou repor uma função.

As mensagens do veículo e de serviço são apresentadas no Centro de Informação do Condutor, se necessário. Percorrer as mensagens rodando a roda de regulação. Confirmar as mensagens premindo **SET / CLR**.

Mensagens do veículo ⇨ 112.

Menu de informação do percurso/ combustível

Podem ser selecionadas diferentes páginas com informação combinada.

Rodar a roda de regulação para seleccionar uma página.

Página de informação: Autonomia do combustível

O alcance é calculado com base no nível de combustível e no consumo atuais. O visor apresenta valores médios.

Depois de reabastecer, a quilometragem possível com o actual combustível é actualizada automaticamente após um curto espaço de tempo.

Quando o nível no depósito é baixo, é apresentada uma mensagem no visor e a luz de aviso ● no indicador do nível de combustível acende-se ⇨ 106.

Consumo instantâneo de combustível

Indicação do consumo instantâneo.

Página do percurso 1: Velocidade média

Indicação da velocidade média. A medição pode ser colocada a zero em qualquer altura.

Consumo médio de combustível

Indicação do consumo médio. A medição pode ser reiniciada a qualquer momento e inicia-se com um valor predefinido.

Distância percorrida

Apresenta a distância atual do percurso 1 desde a reposição.

Os valores da página do percurso 1 podem ser repostos premindo **SET / CLR** durante alguns segundos.

Página do percurso 2: Velocidade média

Indicação da velocidade média. A medição pode ser colocada a zero em qualquer altura.

Consumo médio de combustível

Indicação do consumo médio. A medição pode ser reiniciada a qualquer momento e inicia-se com um valor predefinido.

Distância percorrida

Apresenta a distância atual do percurso 2 desde uma determinada reposição.

Os valores da página do percurso 2 podem ser repostos premindo **SET / CLR** durante alguns segundos.

Página da velocidade em modo digital

Visor digital da velocidade momentânea.

Contador do tempo de Autostop
Um contador calcula o tempo passado em Autostop durante uma viagem. Repõe a zero sempre que a ignição é ligada.

Página da bússola
Apresenta a direção geográfica da condução.

Página em branco
Não é apresentada informação do percurso / combustível.

Visor de informação

O Visor de informação está situado no painel de instrumentos, perto do conjunto de instrumentos.

Consoante a configuração do veículo, este tem um

- **Mostrador de informação gráfica**

  ou
- **Mostrador de informação a cores de 7"** com funcionalidade de ecrã táctil

  ou
- **Mostrador de informação a cores de 8"** com funcionalidade de ecrã táctil

Os Visores de informação podem indicar:

- hora ⇨ 89
- temperatura exterior ⇨ 89
- data ⇨ 89
- Sistema de informação e lazer, consultar descrição no Manual de informação e lazer
- indicação da câmara traseira ⇨ 202
- indicação do sistema de visão panorâmica ⇨ 203
- indicação de instruções dos sensores de estacionamento ⇨ 191
- navegação, consultar descrição no Manual de informação e lazer
- mensagens do veículo e de serviço ⇨ 112
- configurações para personalização do veículo ⇨ 113

Mostrador de informação gráfica

Premir ⏻ para ligar o mostrador.

Premir **MENU** para selecionar a página do menu principal.

Premir ◁ △ ▽ ▷ para selecionar uma página do menu.

Premir **OK** para confirmar uma selecção.

Premir **BACK** para sair de um menu sem alterar uma definição.

Mostrador de informação a cores de 7"

Seleccionar menus e definições

O acesso aos menus e configurações é feito através do visor.

Premir ⏻ para ligar o mostrador.

Premir ⌂ para visualizar a página inicial.

Tocar com o dedo no ícone de visualização do menu pretendido.

Tocar no ícone respetivo para confirmar uma seleção.

Tocar em ↩ para voltar ao nível do menu imediatamente acima.

Premir ⌂ para regressar à página inicial.

Para mais informações, consultar o Manual de Informação e Lazer.

Personalização do veículo ⇨ 113.

Mostrador de informação a cores de 8"

Seleccionar menus e definições

Existem três opções de utilização o mostrador:

- através dos botões por baixo do mostrador
- tocando no ecrã táctil com o dedo
- através do reconhecimento de fala

Funcionamento por botões e toque

Premir ⏻ para ligar o mostrador.

Premir **SET** para selecionar definições do sistema (unidades, idioma, hora e data).

Premir 🚗 para selecionar definições do veículo ou funções de condução.

Tocar com o dedo no ícone de visualização do menu pretendido ou numa função.

Confirmar uma função ou seleção pretendida tocando.

Tocar em ← no visor para sair de um menu sem alterar uma definição.

Para mais informações, consultar o Manual de Informação e Lazer.

Reconhecimento de voz
Consultar a descrição no Manual de Informação e Lazer.

Personalização do veículo ⇨ 113.

Mensagens de falha

As mensagens são indicadas no Centro de Informação do Condutor, em alguns casos juntamente com um aviso e um sinal sonoro.

Premir **SET / CLR** para confirmar uma mensagem.

Mensagens do veículo e de serviço

As mensagens do veículo são visualizadas como texto. Seguir as instruções dadas nas mensagens.

Mensagens no Mostrador de informação a cores

Algumas mensagens importantes também poderão ser apresentadas no Visor de informação. Algumas mensagens só são apresentadas durante alguns segundos.

Sinais sonoros de aviso

Ao pôr o motor a trabalhar ou durante a condução

É emitido um sinal sonoro de aviso quando:

- Se um cinto de segurança não estiver apertado.
- Se uma das portas ou a porta da bagageira não estiver bem fechada.
- Se se exceder determinada velocidade com o travão de mão accionado.
- Se o programador de velocidade for automaticamente desativado.
- Se uma velocidade ou limite de velocidade programados forem excedidos.

- Se uma mensagem de aviso surgir no Centro de Informação do Condutor.
- Se a chave electrónica não estiver no habitáculo.
- Se os sensores de estacionamento detectarem um objecto.
- Se ocorrer uma mudança de faixa involuntária.
- Se o filtro de partículas diesel tiver atingido o nível de filtragem máximo.

Apenas um sinal sonoro de aviso será emitido de cada vez.

O sinal sonoro de aviso de cintos não colocados tem prioridade sobre qualquer outro sinal sonoro de aviso.

Quando o veículo está estacionado e / ou a porta do condutor for aberta

- Com as luzes exteriores acesas.

Durante um Autostop

- Se a porta do condutor estiver aberta.
- Se qualquer condição para o rearranque do motor não for cumprida.

Tensão da bateria

Quando a tensão da bateria do veículo for baixa, surgirá uma mensagem de aviso no Centro de Informação do Condutor.

Durante a condução do veículo, a função de redução de carga desativa temporariamente determinadas funções, tais como o ar condicionado, o óculo traseiro aquecido, o volante aquecido etc.

As funções desativadas são reativadas automaticamente assim que as condições o permitam.

Personalização do veículo

O comportamento do veículo pode ser personalizado alterando as definições no Visor de informação.

Dependendo do equipamento do veículo e das regulamentações específicas de cada país algumas das funções descritas abaixo poderão não estar disponíveis.

Algumas funções só são visualizadas ou estão activas quando o motor está a trabalhar.

Mostrador de informação gráfica

Premir **MENU** para abrir a página do menu.

Utilizar o botão de quatro vias para controlar o visor:

Selecionar **Configuração de personalização**, ➧ **OK**.

Definições de unidades
Selecionar **Configuração do visor**, ➧ **OK**.

Selecionar **Seleção de unidades**, ➧ **OK**.

Selecionar as definições pretendidas, ➧ **OK**.

Definição de idiomas
Selecionar **Configuração do visor**, ➧ **OK**.

Selecionar **Seleção de idioma**, ➧ **OK**.

Selecionar o idioma pretendido, ➧ **OK**.

Definições do veículo
Selecionar **Definir parâmetros do veículo**, ➧ **OK**.

Nos sub menus correspondentes, as configurações que se seguem podem ser alteradas:

- **Iluminação**

  Luzes "Follow Me Home": Ativação e definição da duração.

  Iluminação de boas-vindas: Ativação e definição da duração.

- **Conforto**

  Iluminação ambiente: Ativação/desativação.

  Limpa-vidros traseiro em marcha-atrás: Ativação/desativação.

- **Veículo**

  Destrancar apenas o porta--bagagens: Ativação/desativação.

  Ação do comando à distância: Porta do condutor / todas as portas.

- **Assistência ao condutor**

  Sistema de deteção de fadiga: Ativação/desativação.

  Recomendação de velocidade: Ativação/desativação.

Mostrador de informação a cores de 7"

Definições de unidades
Seleccionar **Unidades**.

Alterar as unidades de **Consumo e distância** e **Temperatura**.

Definição de idiomas
Seleccionar **Idioma(Language)**.

Alterar o idioma tocando na respetiva entrada.

Definições do veículo
Seleccionar **Veículo**.

Nos sub menus correspondentes, as configurações que se seguem podem ser alteradas:

- **Sistemas de colisão / detecção**

  Aviso de ângulo morto: Ativa ou desativa o aviso de ângulo morto.

  Alerta de condutor sonolento: Ativa ou desativa o sistema de alerta de sonolência do condutor.

  Informações do limite de velocidade: Ativa ou desativa a informação de limites de velocidade através do reconhecimento de sinais de trânsito.

  Diretrizes da câmara traseira: ativa ou desativa as linhas de orientação da câmara traseira no Visor de informação.

  Alerta de colisão dianteira: ativa ou desativa o travão automático de aviso de colisão dianteira, ajusta a sensibilidade do aviso de colisão dianteira.

- **Conforto e Conveniência**

  Limpeza autom. em m.-atrás: Activa ou desactiva o accionamento automático do limpa-vidros do óculo traseiro quando a marcha-atrás é engatada.

- **Iluminação**

  Iluminação ambiente: Ativa ou desativa a iluminação ambiente e ajusta a sua luminosidade.

  Iluminação de acolhimento: Ativa ou desativa e altera a duração da iluminação de boas-vindas.

  Iluminação de saída: Activa ou desactiva e altera a duração da iluminação de saída.

- **Tranc remota, desbloq, iniciar**

  Destrancagem remota das portas: Altera a configuração para destrancar apenas a porta do condutor ou todas as portas premindo 🔓 no controlo à distância.

  Destrancamento apenas da mala: Ativa ou desativa a destrancagem apenas da porta da bagageira premindo 🚗 no controlo à distância.

Mostrador de informação a cores de 8"

Premir **SET** para abrir o menu Definições.

Utilizar os botões tácteis para controlar o visor.

Definições de unidades

Selecionar **Definições do sistema**.

Alterar as unidades de **Consumo e distância** e **Temperatura**.

Confirmar com ✓.

Definição de idiomas

Seleccionar **Idiomas**.

Alterar o idioma tocando na respetiva entrada.

Confirmar com ✓.

Definições do veículo

Premir 🚗.

Selecionar **Definições do veículo**.

Nos sub menus correspondentes, as configurações que se seguem podem ser alteradas:

- **Acesso ao veículo**

  Destrancagem das portas: apenas a porta do condutor: Altera a configuração para destrancar a porta do condutor ou todas as portas premindo 🔒 no controlo à distância.

  Destrancagem das portas: apenas a bagageira: Ativa ou desativa a destrancagem apenas da porta da bagageira premindo 🚗 no controlo à distância.

  Porta da bagageira/porta elétrica: Ativa ou desativa a abertura ou fecho da porta da bagageira elétrica.

  Acesso mãos-livres à porta da bagageira: Ativa ou desativa a função.

- **Segurança**

  Apresentação da velocidade recomendada: Ativa ou desativa a informação de limites de velocidade através do reconhecimento de sinais de trânsito.

  Travão de segurança ativo: Ativa ou desativa a Travagem de Emergência Ativa e o aviso de colisão dianteira; é possível selecionar a sensibilidade do aviso.

  Adaptação dos espelhos retrovisores em marcha-atrás: Ajusta os espelhos retrovisores exteriores se a marcha-atrás for engatada para facilitar a visibilidade dos passeios.

  Aviso de atenção do condutor: Ativa ou desativa o sistema de alerta de sonolência do condutor.

  Limpa-vidros traseiro em marcha-atrás: Ativa ou desactiva o accionamento automático do limpa-vidros do óculo traseiro quando a marcha-atrás é engatada.

- **Iluminação para condução**

  Faróis direcionais: Ativa ou desativa a função.

- **Iluminação de conforto**

  Luzes Guide Me Home: Ativa ou desativa a função e ajusta a sua duração.

  Iluminação de boas-vindas: Ativa ou desativa a função e ajusta a sua duração.

  Iluminação ambiente: Ajusta o brilho da iluminação ambiente.

Funções de condução

Premir 🚗.

Selecionar **Funções de condução**.

Nos sub menus correspondentes, as configurações que se seguem podem ser alteradas:

- **Assistência ao estacionamento**: Ativa o apoio avançado ao estacionamento, pode ser selecionada uma manobra de estacionamento.
- **Sensores de ângulo morto**: Ativa ou desativa o aviso de ângulo morto.
- **Sistema de visão panorâmica**: Ativação / desativação da função.

Serviços de telemática

OnStar

O serviço OnStar é um assistente pessoal de conectividade e serviço com hotspot Wi-Fi integrado. O serviço OnStar está disponível 24 horas por dia, 7 dias por semana.

Advertência
O serviço OnStar não está disponível para todos os mercados. Para mais informações, contactar a oficina.

Advertência
A fim de estar disponível e operacional, o serviço OnStar requer uma subscrição OnStar válida, sistemas elétricos funcionais no veículo, ignição ligada, um serviço móvel e ligação por satélite GPS.

Para ativar os serviços OnStar e configurar uma conta, prima ⓞ e fale com um Assistente.

Consoante o equipamento do veículo, estão disponíveis os seguintes serviços:

- Serviços de emergência e apoio em caso de avaria do veículo
- Hotspot Wi-Fi
- Aplicação para smartphone
- Controlo à distância, p. ex. localização do veículo, ativação da buzina e luzes, comando do sistema de fecho centralizado
- Assistência em caso de furto do veículo
- Diagnóstico do veículo

Advertência
O módulo OnStar do veículo é desativado após um período de 10 dias sem um ciclo de ignição. As funções que requerem uma ligação de dados estarão novamente disponíveis após ligar a ignição.

Botões OnStar

Botão de privacidade
Prima continuamente ⊘ até ouvir uma mensagem para ativar ou desativar a transmissão da localização do veículo.

Prima ⊘ para atender ou terminar uma chamada com um Assistente.

Premir ⊘ para aceder às definições de Wi-Fi.

Botão de assistência
Prima ON para estabelecer ligação a um Assistente.

Botão SOS
Premir SOS para estabelecer uma ligação de emergência a um assistente de emergência com treino especial.

LED de estado
Verde: O sistema está pronto a funcionar com a transmissão ativada da localização do veículo.

Verde intermitente: O sistema está numa chamada.

Vermelho: Ocorreu um problema.

Apagada: O sistema está pronto a funcionar com a transmissão desativada da localização do veículo ou o sistema está no modo de espera.

Vermelho/verde intermitente durante um curto período de tempo: A transmissão da localização do veículo foi desativada.

Serviços OnStar

Serviços gerais
Se necessitar de informação, por exemplo, sobre horários de funcionamento, pontos de interesse e destinos, ou se necessitar de apoio,

por exemplo, em caso de avaria do veículo, pneu furado e depósito de combustível vazio, prima ⓪ para estabelecer ligação a um Assistente.

Serviços de emergência

No caso de uma situação de emergência, prima SOS e fale com um Assistente. O assistente contacta em seguida fornecedores de serviços de emergência ou assistência e encaminha-os para o seu veículo.

No caso de um acidente com ativação de airbags ou tensores dos cintos, é estabelecida uma chamada de emergência automática. É estabelecida automaticamente uma ligação do assistente com o seu veículo para determinar se é necessária ajuda.

Advertência
Poderá não ser possível fazer uma chamada de emergência em áreas onde não haja uma disponibilidade de rede suficiente ou devido a danos no equipamento em caso de acidente.

Hotspot Wi-Fi

O hotspot Wi-Fi do veículo permite o acesso à Internet com uma velocidade máxima de 4G/LTE.

Advertência
A funcionalidade de hotspot Wi-Fi não está disponível para todos os mercados.

Podem ser ligados até sete dispositivos.

Para ligar um dispositivo móvel ao hotspot Wi-Fi:

1. Premir ⚙ e em seguida selecionar Definições Wi-Fi no Visor de informação. As definições apresentadas incluem o nome do hotspot Wi-Fi (SSID), a palavra--passe e o tipo de ligação.
2. Iniciar uma procura de redes Wi--Fi no dispositivo móvel.
3. Selecionar o hotspot (SSID) do veículo quando for visível.
4. Quando for pedido, introduzir a palavra-passe no dispositivo móvel.

Advertência
Para alterar o SSID ou a palavra--passe, premir ⓪ e falar com um Assistente ou iniciar sessão na própria conta.

Para desligar a funcionalidade de hotspot Wi-Fi, prima ⓪ para ligar a um Assistente.

Aplicação para smartphone

Com a aplicação para smartphone myOpel, algumas funções do veículo podem ser controladas à distância.

Estão disponíveis as seguintes funções:

- Trancar ou destrancar o veículo.
- Buzinar ou fazer sinais de luzes.
- Verificar o nível de combustível.
- Localizar o veículo num mapa.
- Gerir as definições de Wi-Fi.

Para acionar estas funções, descarregue a aplicação a partir da App Store® ou da Google Play™ Store.

Comando à distância

Caso seja pretendido, utilize qualquer telemóvel para ligar a um Assistente, que pode acionar remotamente funções específicas do veículo. Localizar o número de telefone OnStar respetivo no nosso sítio Web específico do país.

Estão disponíveis as seguintes funções:

- Trancar ou destrancar o veículo.
- Fornecer informações sobre a localização do veículo.
- Buzinar ou fazer sinais de luzes.

Assistência em caso de furto do veículo

Se o veículo for roubado, denuncie o roubo às autoridades e solicite a assistência em caso de furto de veículo OnStar. Utilize qualquer telemóvel para ligar a um Assistente. Localizar o número de telefone OnStar respetivo no nosso sítio Web específico do país.

A OnStar pode auxiliar na localização e recuperação do veículo.

Alerta de furto

Quando o sistema de alarme antirroubo é acionado, é enviada uma notificação à OnStar. Em seguida, você é informado deste evento por SMS ou correio eletrónico.

Impedimento de novo arranque

Através do envio de sinais remotos, a OnStar pode impedir que o veículo seja novamente ligado depois de ter sido desligado.

Solicitação de diagnóstico

Em qualquer altura, p. ex. se o veículo apresentar uma mensagem de falha, prima ⓞⓝ para contactar um Assistente e pedir para que seja realizada uma verificação de diagnóstico em tempo real a fim de determinar diretamente a causa. Consoante os resultados, o assistente fornecerá apoio adicional.

Relatório de diagnóstico

O veículo transmite automaticamente dados de diagnóstico à OnStar, que envia um relatório mensal por correio eletrónico para si e para a sua oficina preferida.

Advertência

A função de notificação de oficina pode ser desativada na própria conta.

O relatório contém o estado dos principais sistemas operacionais do veículo, tais como motor, transmissão, airbags, ABS e outros sistemas importantes. Também fornece informações sobre possíveis problemas de manutenção e a pressão dos pneus (apenas com o sistema de controlo da pressão dos pneus).

Para analisar as informações mais detalhadamente, selecionar a ligação fornecida no e-mail e iniciar sessão na própria conta.

Definições OnStar

PIN OnStar

Para ter acesso total a todos os serviços OnStar, é necessário um PIN de quatro dígitos. O PIN tem de ser personalizado ao falar pela primeira vez com um Assistente.

Para alterar o PIN, prima ⓞⓝ para ligar a um Assistente.

Dados da conta

Um subscritor OnStar tem uma conta onde são guardados todos os dados. Para solicitar uma alteração das informações da conta, prima ⓞⓝ e fale com um Assistente ou inicie sessão na própria conta.

Se o serviço OnStar for utilizado noutro veículo, premir ⓞⓝ e pedir para transferir a conta para o novo veículo.

Advertência
De qualquer forma, se o veículo for abatido, vendido ou transferido, informar imediatamente a OnStar das alterações e terminar o serviço OnStar neste veículo.

Localização do veículo

A localização do veículo é transmitida à OnStar quando o serviço é pedido ou acionado. Uma mensagem no Visor de informação informa acerca desta transmissão.

Para ativar ou desativar a transmissão da localização do veículo, premir continuamente ⊘ até ouvir uma mensagem de áudio.

A desativação é indicada pela luz de estado intermitente vermelha e verde durante um curto período de tempo e cada vez que o veículo é ligado.

Advertência
Se a transmissão da localização do veículo for desativada, alguns serviços deixarão de estar disponíveis.

Advertência
A localização do veículo está permanentemente acessível para a OnStar em caso de emergência.

Localizar a Política de Privacidade na própria conta.

Atualizações do software

A OnStar poderá realizar atualizações de software remotamente sem aviso ou permissão. Estas atualizações destinam-se a melhorar ou manter a segurança ou o funcionamento do veículo.

Estas atualizações poderão implicar questões de privacidade. Localizar a Política de Privacidade na própria conta.

Iluminação

Iluminação exterior **122**
Interruptor das luzes 122
Controlo automático da iluminação 123
Luzes de máximos 123
Sinal de luzes 124
Ajuste do alcance dos faróis . . . 124
Luzes de condução diurna 124
Faróis de LED 124
Luzes de emergência 128
Luzes indicadoras de mudança de direção 128
Faróis de nevoeiro 129
Luz de nevoeiro traseira 129
Luzes de presença 129
Luzes de marcha-atrás 130
Coberturas dos faróis embaciadas 130
Iluminação do habitáculo **130**
Controlo da iluminação do painel de instrumentos 130
Luzes do habitáculo 130
Luzes de leitura 131
Luzes da pala para-sol 131
Características de iluminação . . . **131**
Iluminação da consola central . 131
Iluminação de entrada no veículo 131
Iluminação de saída no veículo 132
Proteção para evitar a descarga da bateria 132

Iluminação exterior

Interruptor das luzes

Rodar o interruptor das luzes:

AUTO : o controlo automático da iluminação alterna automaticamente entre as luzes de condução diurna e os faróis

⇛⇚ : luzes laterais

≡D : faróis

Ao ligar a ignição, o controlo automático dos faróis fica activo.

Luz de aviso ⇛⇚ ⇨ 106.

Luzes traseiras

As luzes traseiras acendem em conjunto com as luzes de médios / máximos e as luzes laterais.

Controlo automático da iluminação

Quando a função de controlo automático da iluminação e o motor estão ligados, o sistema alterna automaticamente entre as luzes de circulação diurna e os faróis, consoante as condições de iluminação exterior e as informações fornecidas pelo sistema do limpa-para-brisas.

Luz de condução diurna ⇨ 124.

Activação automática dos faróis

Durante más condições de luz os faróis são ligados.

Além disso, os faróis são ligados se os limpa-para-brisas foram ativados durante várias passagens.

Detecção de túnel

Ao entrar num túnel, os faróis acendem-se imediatamente.

Luzes de máximos

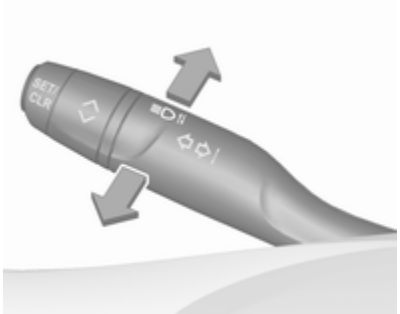

Empurrar a alavanca de médios para máximos.

Puxar a alavanca para desativar os máximos.

Assistência dos máximos ⇨ 124.

Sinal de luzes

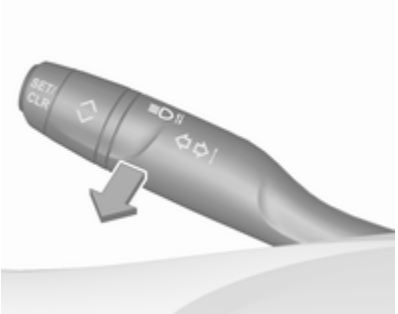

Para fazer sinal de luzes, puxar a alavanca.

Puxar a alavanca desativa os máximos.

Ajuste do alcance dos faróis

Ajuste do alcance dos faróis manual

Para adaptar o alcance dos faróis à carga do veículo a fim de evitar o encandeamento, rodar o botão de acionamento manual para a posição pretendida.

0 : bancos dianteiros ocupados
1 : todos os bancos ocupados
2 : todos os bancos ocupados e carga na bagageira
3 : banco do condutor ocupado e bagageira carregada

Luzes de condução diurna

As luzes de circulação à luz do dia aumentam a visibilidade do veículo durante a luz do dia.

São desligadas automaticamente quando o motor está a trabalhar.

O sistema alterna automaticamente entre as luzes de condução diurna e as luzes de médios, consoante as condições de iluminação.

Faróis de LED

O sistema de faróis de LED contém vários LED específicos em cada farol que permitem comandar as funções da iluminação dianteira adaptativa.

A distribuição e a intensidade das luzes são acionadas distintamente de acordo com as condições de iluminação, o tipo de estrada e a situação de condução. O veículo adapta os faróis automaticamente à situação para permitir o desempenho ideal das luzes para o condutor.

Algumas funções da iluminação dianteira adaptativa dos faróis de LED podem ser desativadas ou

ativadas no menu de personalização do veículo. Selecionar a definição relevante em **Ajustes**, ➧ **Veículo** no Visor de informação.

Personalização do veículo ⇨ 113.

As funções de iluminação apenas estão disponíveis com o interruptor das luzes na posição **AUTO**.

Luzes de campo

Ativadas automaticamente a uma velocidade entre 55 km/h e 115 km/h ao conduzir em áreas rurais. A iluminação da faixa atual e do lado da estrada é melhorada. Os veículos em aproximação no sentido contrário e à frente não são encandeados.

Luz de autoestrada

Ativada automaticamente a uma velocidade acima de 115 km/h. A iluminação é adaptada à velocidade superior realizada nas autoestradas. Se não houver trânsito em sentido contrário, a visibilidade na zona lateral do veículo aumenta. O intervalo de visibilidade aumenta de 70 m para 140 m, permitindo reconhecer objetos distantes a toda a largura da estrada.

Luzes de cidade

Ativadas automaticamente a uma velocidade máxima de aproximadamente 55 km/h e em situações com luz ambiente exterior. A luz é ampla e simétrica. Se a velocidade for inferior a 30 km/h, os faróis são girados ligeiramente para fora de modo a permitir o reconhecimento antecipado de peões e objetos de cada lado da estrada. Um padrão de feixe especial serve para evitar o encandeamento de outros utilizadores da estrada.

Luzes de esquina

Ativadas a uma velocidade máxima de 40 km/h ao desligar. A luz é constituída por LED específicos que iluminam a direção de deslocação. Estes LED são acionados em função do ângulo de condução ou da ativação das luzes de mudança de direção.

Luz de condições meteorológicas adversas

Controlada pelo limpa-para-brisas ou sensor de chuva. A distribuição ampla da luz - ligeiramente girada para fora - permite uma melhor orientação na berma da estrada. A intensidade da luz à distância aumenta de modo a reconhecer objetos e marcas de sinalização no lado do passageiro dianteiro e obstáculos na faixa independentemente das condições meteorológicas. Ao reduzir a reflexão em estradas molhadas, o tráfego no sentido contrário é menos encandeado. A luz de condições meteorológicas adversas é ativada a uma velocidade máxima de 70 km/h.

Luzes de curva

Luzes LED específicas, baseadas no ângulo de direção e na velocidade, são acionadas adicionalmente para melhorar a iluminação nas curvas. Esta função é ativada a velocidades entre 40 km/h e 70 km/h.

Assistência das Luzes de Máximos

Esta funcionalidade permite que as luzes de máximos funcionem como luzes de condução principais à noite.

A câmara no pára-brisas detecta os faróis de um veículo no sentido oposto ou veículos na frente. Cada LED no lado direito ou esquerdo pode ser acionado ou reduzido especificamente de acordo com a situação do trânsito. Isto fornece a melhor distribuição de luz sem encandear os outros utilizadores da estrada. Uma vez ativada, a assistência dos máximos permanece ativa e liga e desliga as luzes de máximos consoante as condições em volta. A definição mais recente da assistência dos máximos permanecerá depois de a ignição ser ligada outra vez.

A assistência dos máximos inclui um modo de autoestrada especial. Ao conduzir a uma velocidade acima de 115 km/h em autoestradas, o feixe de luz diminui para evitar encandear o trânsito em sentido contrário. Ao seguir veículos à frente ou ao ultrapassar, o encandeamento destes veículos é reduzido.

Activação

Ativar a assistência dos máximos premindo ≡D. O LED no botão acende-se se a assistência dos máximos for ativada. As luzes de máximos são ligadas automaticamente a uma velocidade acima de 25 km/h. As luzes de máximos são desligadas a uma velocidade abaixo de 15 km/h, mas a assistência dos máximos permanece ativa.

A luz de aviso verde ≡D fica acesa continuamente quando a assistência dos máximos é ativada, enquanto a azul ≡D acende-se quando as luzes de máximos estão acesas.

Indicador de controlo ≡D ⇨ 106, ≡D ⇨ 106.

Pressionar a haste esquerda do volante uma vez liga as luzes de máximos sem a assistência dos máximos.

A assistência dos máximos muda automaticamente para luzes de médios quando:

- Conduzir em áreas urbanas.
- A câmara deteta nevoeiro cerrado.
- Os faróis de nevoeiro ou as luzes de nevoeiro traseiras são ligadas.

Caso não sejam detectadas restrições, o sistema passa novamente a máximos.

Desactivação

Desativar a assistência dos máximos premindo ≡D.

Se um sinal de luzes for acionado quando a assistência dos máximos estiver ativada e as luzes de médios estiverem ligadas, a assistência dos máximos será desativada. O sistema muda para luzes de máximos.

Se um sinal de luzes for acionado quando a assistência dos máximos estiver ativada e as luzes de máximos estiverem ligadas, a assistência dos máximos será desativada. O sistema muda para luzes de médios.

Para reativar a assistência dos máximos, acionar um sinal de luzes novamente.

Avaria no sistema de faróis de LED

Quando o sistema deteta uma avaria no sistema de faróis de LED, seleciona uma posição predefinida para evitar o encandeamento do trânsito em sentido contrário. Um aviso é apresentado no Centro de Informação do Condutor.

Luzes de emergência

Premir ⚠ para accionar.

Ao travar numa emergência, as luzes de emergência são ligadas automaticamente, consoante a força de desaceleração. São desligadas automaticamente após a primeira aceleração.

Luzes indicadoras de mudança de direção

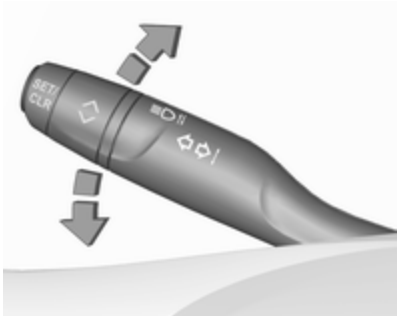

haste para cima	:	luzes de mudança de direção à direita
haste para baixo	:	luzes de mudança de direção à esquerda

É possível sentir um ponto de resistência ao mover a haste.

A intermitência constante é ativada ao mover a haste para lá do ponto de resistência. É desativada ao mover o volante na direção oposta ou ao mover manualmente a haste de volta para a respetiva posição neutra.

Ativar a intermitência temporária mantendo a haste imediatamente antes do ponto de resistência. As luzes de mudança de direção começam a piscar até a haste ser solta.

Para ativar três intermitências, tocar na haste brevemente sem passar o ponto de resistência.

Em caso de esquecimento de cancelamento das luzes de mudança de direção durante mais de 20 segundos, o volume do sinal sonoro aumenta se a velocidade for superior a 60 km/h.

Faróis de nevoeiro

Premir ⇶ para accionar.

Interruptor dos faróis na posição **AUTO**: ligar os faróis de nevoeiro dianteiros, também liga automaticamente os faróis.

Luz de nevoeiro traseira

Premir ⇶ para accionar.

Interruptor dos faróis na posição **AUTO**: ligar os faróis de nevoeiro traseiros, também liga automaticamente os faróis.

Interruptor das luzes na posição ⇶: luz de nevoeiro traseira só pode ser ligado com os faróis de nevoeiro.

A luz de nevoeiro traseira do veículo é desativada ao rebocar um atrelado ou ao ligar uma ficha à tomada, p. ex. quando é utilizado um suporte para bicicletas.

Luzes de presença

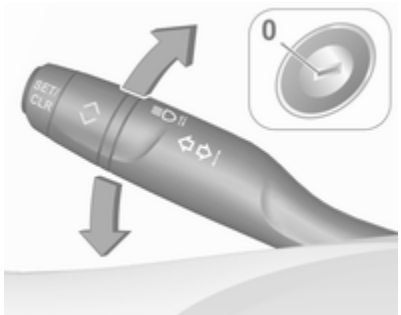

Quando o veículo estiver estacionado, podem ser acesas as luzes de presença de um dos lados:

1. Desligar a ignição.
2. Mover a haste completamente para cima (luzes de presença direitas) ou para baixo (luzes de presença esquerdas).

Confirmado por um sinal e pela luz de aviso das luzes de mudança de direção correspondentes.

Luzes de marcha-atrás

A luz de marcha-atrás acende-se quando a ignição está ligada e a marcha atrás está seleccionada.

Coberturas dos faróis embaciadas

O interior do alojamento das luzes pode embaciar-se por breves instantes em condições de tempo frio e húmido, com chuva forte ou depois da lavagem. O embaciamento desaparece rapidamente por si só; para ajudar a desembaciar, ligar os faróis.

Iluminação do habitáculo

Controlo da iluminação do painel de instrumentos

O brilho das luzes que se seguem pode ser regulado quando as luzes exteriores estão acesas:

- iluminação do painel de instrumentos
- Visor de informação
- interruptores e elementos de funcionamento acesos

Rodar o botão de accionamento manual e manter até obter o brilho pretendido.

Luzes do habitáculo

Durante a entrada e saída do veículo, as luzes de cortesia dianteiras e traseiras acendem automaticamente e depois apagam passado algum tempo.

Advertência
No caso de um acidente com accionamento do airbag, as luzes de cortesia acendem automaticamente.

Luz de cortesia dianteira

Trabalhar com o interruptor de balancim:

	: comutar automaticamente de ligar para desligado
pressionar	: ligado
pressionar	: desligado

Luzes traseiras de cortesia

Acendem em conjunto com a luz dianteira de cortesia dependendo da posição do interruptor de balancim.

Luzes de leitura

Acionadas premindo e nas luzes de cortesia.

A figura ilustra as luzes de cortesia traseiras.

Luzes da pala para-sol

Acende quando a cobertura é aberta.

Características de iluminação

Iluminação da consola central

Um refletor integrado no compartimento de arrumação no teto ilumina a consola central quando os faróis estão ligados.

Iluminação de entrada no veículo

Iluminação de boas-vindas

Algumas ou todas as luzes seguintes acendem-se durante um curto período de tempo ao destrancar o veículo com o radiotelecomando:

- faróis
- luzes das portas
- luzes interiores

O número luzes ativadas depende das condições de iluminação do ambiente circundante.

A iluminação apaga-se imediatamente ao ligar a ignição.

Arranque ⇨ 18.

Esta função pode ser ativada ou desativada na personalização do veículo.

Personalização do veículo ⇨ 113.

As luzes que se seguem também se acenderão quando a porta do condutor é aberta:

- iluminação de alguns interruptores
- Centro de Informação ao Condutor
- luzes dos compartimentos das portas

Iluminação de saída no veículo

As luzes seguintes acendem-se se a ignição é desligada:

- faróis
- luzes interiores
- iluminação da consola central

Apagar-se-ão automaticamente ao fim de algum tempo. Esta função funciona apenas no escuro. A iluminação direccional é activada se a porta do condutor for aberta neste espaço de tempo.

Proteção para evitar a descarga da bateria

Para evitar descarregar a bateria do veículo quando a ignição é desligada, algumas luzes interiores são desligadas automaticamente ao fim de algum tempo.

Climatização

Sistemas de climatização **133**
Sistema de aquecimento e ventilação 133
Sistema de ar condicionado 134
Climatização automática eletrónica 137
Aquecimento auxiliar 142
Grelhas de ventilação **142**
Grelhas de ventilação reguláveis 142
Grelhas de ventilação fixas 143
Porta-luvas refrigerado 143
Manutenção **143**
Entrada de ar 143
Filtro de pólen 143
Funcionamento do ar condicionado 144
Serviço 144

Sistemas de climatização

Sistema de aquecimento e ventilação

Comandos para:

- temperatura
- distribuição de ar , e
- velocidade da ventoinha
- desembaciamento e descongelação MAX
- óculo traseiro e espelhos retrovisores exteriores aquecidos REAR
- bancos aquecidos

Óculo traseiro aquecido REAR ⇨ 44.

Espelhos retrovisores exteriores aquecidos REAR ⇨ 41.

Bancos aquecidos ⇨ 55.

Temperatura

Ajustar a temperatura rodando para a temperatura pretendida.

área vermelha : mais quente
área azul : mais frio

O aquecimento só será totalmente eficaz quando o motor tiver atingido a temperatura normal de funcionamento.

Distribuição do ar

: para pára-brisas e vidros das portas dianteiras
: para a área da cabeça através das saídas de ar ajustáveis
: para espaço para os pés e para-brisas

São possíveis todas as combinações.

Velocidade da ventoinha

Ajustar o fluxo de ar rodando ⌘ para a velocidade pretendida.

no sentido horário	:	aumentar
no sentido anti-horário	:	diminuir

Desembaciamento e descongelação

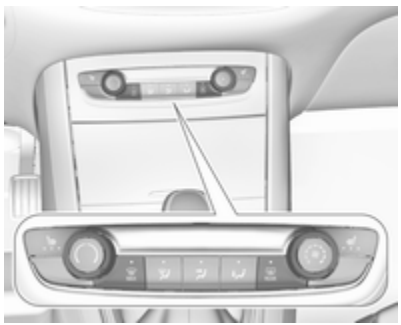

- Premir MAX: a distribuição de ar é dirigida para o para-brisas.
- Regular o controlador da temperatura ⟋ ⟍ para o nível de calor máximo.
- Regular a velocidade da ventoinha ⌘ para o nível máximo.
- Ligar o aquecimento do óculo traseiro REAR.
- Abrir as grelhas de ventilação laterais conforme pretendido e direccioná-las para os vidros das portas.

Sistema de ar condicionado

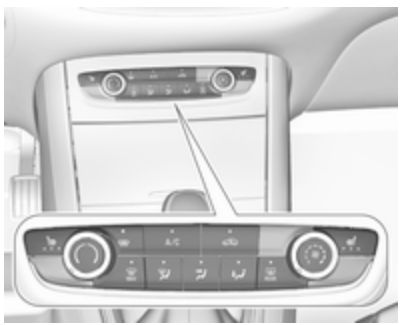

Comandos para:

- temperatura ⟋ ⟍
- distribuição de ar, e
- velocidade da ventoinha ⌘
- desembaciamento e descongelação MAX
- arrefecimento **A/C**
- recirculação de ar
- óculo traseiro e espelhos retrovisores exteriores aquecidos REAR
- para-brisas aquecido
- bancos aquecidos

Óculo traseiro aquecido REAR ⇨ 44.

Espelhos retrovisores exteriores aquecidos REAR ⇨ 41.

Para-brisas aquecido ⇨ 45.

Bancos aquecidos ⇨ 55.

Algumas alterações das definições são indicadas durante breves instantes no Visor de informação. As funções ativadas são indicadas pelo LED no botão respetivo.

Temperatura

Ajustar a temperatura rodando ( ) para a temperatura pretendida.

área vermelha : mais quente
área azul : mais frio

O aquecimento só será totalmente eficaz quando o motor tiver atingido a temperatura normal de funcionamento.

Distribuição do ar

: para pára-brisas e vidros das portas dianteiras
: para a área da cabeça através das saídas de ar ajustáveis
: para espaço para os pés e para-brisas

São possíveis todas as combinações.

Velocidade da ventoinha

Ajustar o fluxo de ar rodando ⌘ para a velocidade pretendida.

no sentido horário : aumentar
No sentido anti-horário : diminuir

Arrefecimento A/C

Pressionar **A/C** para ligar o arrefecimento. O LED no botão acende-se para indicar a ativação. O arrefecimento só funciona quando o motor estiver em funcionamento e a ventoinha estiver ligada.

Premir novamente **A/C** para desligar o arrefecimento.

O sistema do ar condicionado arrefece e desumidifica (seca) assim que a temperatura exterior está ligeiramente acima do ponto de congelação. Como tal, poderá formar-se condensação e gotejamento por baixo do veículo.

Se não for necessário qualquer arrefecimento ou desumidificação, desligar o sistema de arrefecimento para poupar combustível.

O arrefecimento activado poderá impedir os Autostops. Sistema Start/Stop ⇨ 151.

Sistema de recirculação de ar

Premir para activar o modo de recirculação do ar. O LED no botão acende-se para indicar a ativação.

Premir novamente para desactivar o modo de recirculação do ar.

⚠ Aviso

O movimento de ar fresco é reduzido no modo de recirculação. No funcionamento sem arrefecimento a humidade do ar aumenta, pelo que os vidros podem embaciar-se pelo interior. A qualidade do ar do habitáculo deteriora-se e os ocupantes podem sentir sonolência.

Em condições de ar ambiente quente e muito húmido, o para-brisas poderá ficar embaciado no exterior quando ar frio é dirigido para o mesmo. Se o pára-brisas se embaciar pelo exterior, active o limpa-pára-brisas e desactive .

Arrefecimento máximo

Abrir os vidros por breves instantes para que o ar quente se disperse rapidamente.

- Ligar o arrefecimento **A/C**.
- Premir para ligar o sistema de recirculação do ar.
- Premir para a distribuição do ar.
- Regular o comando da temperatura para o nível de frio máximo.

- Regular a velocidade da ventoinha ⌘ para o nível máximo.
- Abrir todas as grelhas de ventilação.

Desembaciamento e descongelação dos vidros

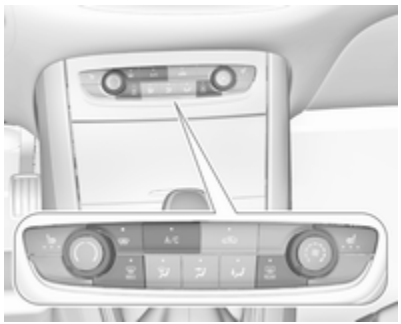

- Premir ⊞: a distribuição de ar é dirigida para o para-brisas.
- Regular o controlador da temperatura ( ) para o nível de calor máximo.
- Ligar o arrefecimento **A/C**, se necessário.
- Regular a velocidade da ventoinha ⌘ para o nível máximo.
- Ligar o aquecimento do óculo traseiro ⊟.
- Ligar o aquecimento do para-brisas ⊟.
- Abrir as grelhas de ventilação laterais conforme pretendido e direccioná-las para os vidros das portas.

Advertência
Se ⊞ for premido com o motor a trabalhar, um Autostop será impedido até ⊞ ser novamente premido.

Se ⊞ for premido com o motor em Autostop, o motor será ligado automaticamente.

Sistema Start/Stop ⇨ 151.

Climatização automática eletrónica

A climatização de zona dupla permite temperaturas diferentes para o lado do condutor e o lado do passageiro dianteiro.

No modo automático, a temperatura, a velocidade da ventoinha e a distribuição do ar são reguladas automaticamente.

Comandos para:

- temperatura no lado do condutor ( )
- **MENU** permite aceder ao menu Definições de climatização no Visor de informação
- velocidade da ventoinha ⌘
- modo automático **AUTO**
- temperatura no lado do passageiro dianteiro ( )
- arrefecimento **A/C**

- recirculação de ar manual
- desembaciamento e descongelação MAX
- óculo traseiro e espelhos retrovisores exteriores aquecidos REAR
- para-brisas aquecido
- bancos aquecidos
- bancos ventilados

Óculo traseiro aquecido ⇨ 44.

Espelhos retrovisores exteriores aquecidos ⇨ 41.

Bancos aquecidos ⇨ 55.

Bancos ventilados ⇨ 55.

As funções ativadas são indicadas pelo LED no comando respetivo.

O sistema electrónico de controlo da climatização só está totalmente operacional quando o motor está a trabalhar.

Menu Definições de climatização

Premir **MENU** para definir manualmente as seguintes funções de climatização:

- distribuição do ar
- velocidade da ventoinha
- temperatura do lado do condutor e do passageiro
- sincronização das temperaturas de zona dupla **MONO**
- arrefecimento **A/C**
- modo automático **AUTO**

O menu das definições de Climatização também pode ser apresentado:

- selecionando **Climatiz.** no Mostrador de informação a cores de 7", ou
- premindo e selecionando em seguida **Climatização** no menu do Mostrador de informação a cores de 8".

Modo automático AUTO

Regulação básica para conforto máximo:

- Premir **AUTO**: a distribuição do ar e a velocidade da ventoinha são reguladas automaticamente.
- Abrir todas as grelhas de ventilação para permitir uma distribuição optimizada do ar no modo automático.
- O ar condicionado deve estar ativado para um arrefecimento e desembaciamento otimizado. Premir **A/C** para ligar o ar condicionado. O LED no botão indica a activação.
- Definir as temperaturas pré--selecionadas para o condutor e o passageiro dianteiro utilizando o anel giratório esquerda e direito. A temperatura recomendada é 22 °C.

Definições manuais

As definições do sistema de climatização podem ser alteradas ativando as funções a seguir:

Velocidade da ventoinha ⌘

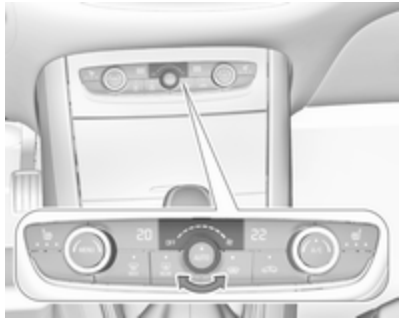

Ajustar o fluxo de ar rodando o anel giratório para a velocidade pretendida. Rodar para a esquerda para diminuir ou rodar para a direita para aumentar. A velocidade da ventoinha também pode ser alterada no menu das definições de climatização. Premir **MENU** para aceder ao menu.

Rodar o anel giratório completamente para a direita: a ventoinha e o arrefecimento são desligados.

Para voltar ao modo automático, premir **AUTO**.

Distribuição do ar

Premir **MENU** para aceder ao menu.

Tocar no Mostrador de informação a cores:

- : para pára-brisas e vidros das portas dianteiras
- : para a área da cabeça e bancos traseiros via grelhas de ventilação ajustáveis
- : para os espaços para os pés dianteiros e traseiros e para--brisas

Para retomar a distribuição automática do ar, premir **AUTO**.

Pré-selecção da temperatura

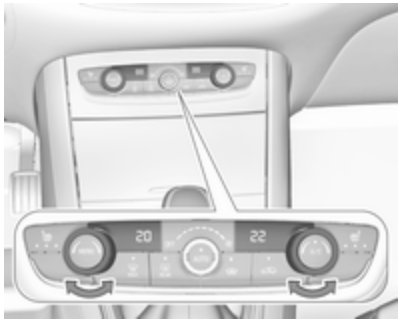

Definir as temperaturas pré--selecionadas separadamente para o condutor e o passageiro dianteiro para os valores pretendidos utilizando o anel giratório esquerdo e direito. O anel giratório do lado do passageiro altera a temperatura do lado do passageiro. O anel giratório do lado do condutor altera a temperatura do lado do condutor ou de ambos os lados, consoante a ativação da sincronização **MONO** no menu das definições de climatização. Premir **MENU** para aceder ao menu.

A temperatura recomendada é 22 °C. A temperatura é indicada nos visores ao lado dos anéis giratórios e no menu das definições de climatização.

Se a temperatura mínima **Lo** estiver definida, o sistema de climatização funciona no arrefecimento máximo, se o arrefecimento **A/C** estiver ligado.

Se for definida a temperatura máxima **Hi**, o sistema de controlo de climatização funciona em aquecimento máximo.

Advertência
Se **A/C** estiver ligado, reduzir a temperatura definida da cabina poderá fazer com que o motor arranque a partir de um Autostop ou impedir um Autostop.

Sistema Start/Stop ⇨ 151.

Sincronização das temperaturas de zona dupla MONO ou SYNC

Premir **MENU** para aceder ao menu. Tocar em MONO ou SYNC para associar a definição da temperatura do lado do passageiro ao lado do condutor.

Ao ajustar o mostrador de comando do lado do passageiro, a sincronização é desativada.

Ar condicionado A/C

Pressionar **A/C** para ligar o arrefecimento. O LED no botão acende-se para indicar a ativação. A refrigeração apenas funciona quando o motor está em funcionamento e com a climatização ligada.

Premir novamente **A/C** para desligar o arrefecimento.

O sistema de ar condicionado arrefece e desumidifica (seca) quando a temperatura exterior está

acima de um determinado nível. Por isso pode haver condensação e pingos por baixo do veículo.

Se não for necessário qualquer arrefecimento ou desumidificação, desligar o sistema de arrefecimento para poupar combustível.

Recirculação de ar manual

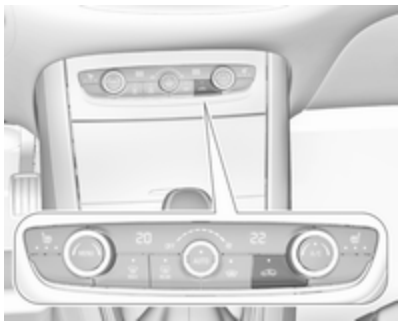

Premir para activar o modo de recirculação do ar. O LED no botão acende-se para indicar a ativação.

Premir novamente para desactivar o modo de recirculação.

⚠Aviso

O movimento de ar fresco é reduzido no modo de recirculação. No funcionamento sem refrigeração, a humidade do ar aumenta, pelo que as janelas poderão ficar embaciadas a partir do interior. A qualidade do ar do habitáculo deteriora-se e os ocupantes podem sentir sonolência.

Em condições ambientais de tempo quente e muito húmido, o pára-brisas pode ficar embaciado no exterior quando ar frio lhe é dirigido. Se o pára-brisas se embaciar pelo exterior, active o limpa-pára-brisas e desactive .

Desembaciamento e descongelação dos vidros

- Prima . O LED no botão acende-se para indicar a ativação.
- A temperatura e a distribuição do ar são definidas automaticamente e a ventoinha funciona a velocidade elevada.
- Ligar o ar condicionado premindo **A/C**, se necessário.
- Ligar o aquecimento do óculo traseiro .

- Ligar o aquecimento do para-brisas ⌔.
- Para voltar ao modo anterior, premir ⌔ novamente. Para voltar ao modo automático, premir **AUTO**.

Advertência
Se ⌔ for premido com o motor a trabalhar, um Autostop será impedido até ⌔ ser novamente premido.

Se ⌔ for premido com o motor em Autostop, o motor será ligado automaticamente.

Sistema Start/Stop ⇨ 151.

Desativação da climatização automática eletrónica
O arrefecimento, a ventoinha e o modo automático podem ser desligados rodando o anel giratório para a direita à volta do botão **AUTO**.

Ativação ligando a ventoinha ou premindo **AUTO**.

Aquecimento auxiliar

Aquecedor de ar

O Quickheat é um aquecedor de ar eléctrico auxiliar que aquece automaticamente o habitáculo mais rapidamente.

Grelhas de ventilação

Grelhas de ventilação reguláveis

Grelhas de ventilação centrais no painel de instrumentos

Direccionar o fluxo de ar inclinando e girando as palhetas.

Para fechar a grelha, girar as palhetas para dentro.

Grelhas de ventilação exteriores no painel de instrumentos

Direccionar o fluxo de ar inclinando e girando as palhetas.

Para fechar a grelha, girar as palhetas para fora.

Deve haver pelo menos duas grelhas de ventilação abertas quando o arrefecimento está ligado.

⚠ Aviso

Não fixar quaisquer objectos às alhetas das saídas de ar. Em caso de acidente corre o risco de danos e ferimentos.

Grelhas de ventilação fixas

Por trás do pára-brisas, dos vidros das portas e nos espaços para os pés há grelhas de ventilação adicionais.

Porta-luvas refrigerado

O sistema de ar condicionado dirige ar arrefecido para dentro do porta-luvas através de um bico.

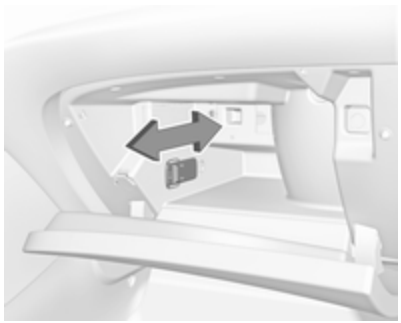

Mover a corrediça para trás ou para a frente a fim de ativar ou desativar o arrefecimento do porta-luvas.

Manutenção

Entrada de ar

As entradas de ar à frente do pára-brisas no compartimento do motor deverão permanecer desobstruídas de modo a permitir a entrada de ar. Retirar quaisquer folhas, sujidade ou neve.

Filtro de pólen

O filtro de pólen remove poeira, fuligem, pólen e esporos do ar que entra no veículo através da entrada de ar.

Funcionamento do ar condicionado

Para assegurar que o desempenho é continuamente eficiente, o arrefecimento deve ser accionado durante alguns minutos uma vez por mês, independentemente do clima e da época do ano. Não é possível ligar o arrefecimento quando a temperatura exterior é demasiado baixa.

Serviço

Para um desempenho de arrefecimento óptimo, recomenda-se a verificação manual do sistema de controlo da climatização, com início três anos após o primeiro registo do veículo, incluindo:

- teste de pressão e funcionalidade
- funcionalidade de aquecimento
- verificação de fugas
- verificar correias de transmissão
- limpeza do condensador e drenagem do evaporador
- verificação do desempenho

Condução e funcionamento

Sugestões para condução **146**
Controlo sobre o veículo 146
Direção 146
Arranque e manuseamento **146**
Rodagem do veículo 146
Posições do interruptor da ignição 146
Botão de acionamento 147
Modo de poupança de energia 148
Ligar o motor 149
Desligar por sobrecarga de rotação do motor 151
Sistema para/arranca 151
Estacionamento 154
Gases de escape **155**
Filtro de partículas diesel 155
Catalisador 156
AdBlue 156
Caixa de velocidades automática **160**
Visor da caixa de velocidades . 160
Alavanca seletora 160
Modo manual 161
Programas de condução com comando eletrónico 161
Avaria 162
Corte de corrente 162
Caixa de velocidades manual **163**
Travões **163**
Sistema de travagem antibloqueio 164
Travão de mão 164
Assistência à travagem 167
Assistência de arranque em subidas 167
Sistemas de condução **167**
Controlo eletrónico de estabilidade e Sistema de controlo da tração 167
Comando de condução seletiva 168
Modo Sport 170
Sistemas de apoio ao condutor . **171**
Programador de velocidade 171
Limitador de velocidade 174
Programador de velocidade adaptável 176
Aviso de colisão dianteira 184
Travagem de Emergência Ativa 186
Proteção dianteira de peões ... 190
Sensores de estacionamento .. 191
Apoio Avançado ao Estacionamento 194
Aviso de ângulo morto 200
Câmara traseira 202
Sistema de visão panorâmica . 203
Aviso de desvio de trajetória ... 206
Assistência de permanência na faixa 208
Alerta do condutor 210
Combustível **212**
Motores a gasolina 212
Motores a diesel 213
Abastecer 214
Engate do reboque **216**
Informações gerais 216
Condições de condução e sugestões para o reboque 216
Rebocar 216
Acoplamento de reboque 217
Programa de estabilidade do reboque 220

Sugestões para condução

Controlo sobre o veículo

Nunca aproveitar o movimento do veículo com o motor desligado

Muitos sistemas não funcionam nesta situação (por exemplo, unidade de servofreio, direcção assistida). Conduzir desta forma é perigoso para si e para os outros.

Todos os sistemas funcionam durante um Autostop.

Sistema Start/Stop ⇨ 151.

Reforço do ralenti

Se for necessário carregar a bateria do veículo devido ao estado da bateria, a potência de saída do gerador deve ser aumentada. Isso é conseguido com o reforço do ralenti que poderá ser audível.

Surge uma mensagem no Centro de Informação do Condutor.

Pedais

Para assegurar que o curso do pedal está desimpedido, não deverão existir tapetes na área dos pedais.

Utilizar apenas tapetes com as medidas adequadas e que sejam fixados pelos retentores do lado do condutor.

Direção

Se a direcção assistida for desactivada devido à paragem do motor ou a uma avaria do sistema, é possível conduzir o veículo, embora isso possa exigir um maior esforço.

Arranque e manuseamento

Rodagem do veículo

Não travar com força desnecessária nas primeiras viagens.

No primeiro percurso, poderá haver fumo devido à evaporação de ceras e óleo do sistema de escape. Estacionar o veículo ao ar livre durante algum tempo depois do primeiro percurso e evitar inalar os fumos.

Durante o período de rodagem, o consumo de combustível e de óleo do motor pode ser mais elevado.

Além disso, o processo de limpeza do filtro de partículas diesel pode ocorrer com mais frequência.

Filtro de partículas diesel ⇨ 155.

Um Autostop pode ser impedido para permitir carregar a bateria do veículo.

Posições do interruptor da ignição

Rodar a chave:

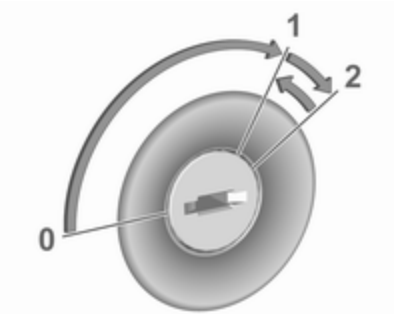

0 : ignição desligada: algumas funções permanecem ativas até a chave ser removida ou a porta do condutor aberta, desde que a ignição estivesse ligada anteriormente

1 : ignição no modo de ligação: a ignição está ligada, o motor a gasóleo está em pré--aquecimento, as luzes de aviso acendem-se e a maioria das funções elétricas estão operacionais

2 : arranque do motor: soltar a chave após o arranque do motor

Bloqueio do volante

Remover a chave do interruptor da ignição e rodar o volante até engatar.

⚠ Perigo

Nunca retirar a chave do interruptor da ignição durante a condução, porque isso levará ao bloqueio do volante.

Botão de acionamento

A chave electrónica deve estar no interior do veículo.

Ligar o motor

Pisar o pedal da embraiagem (caixa de velocidades manual) e o pedal do travão e premir **Start/Stop**.

Modo de ligação da ignição sem ligar o motor

Premir **Start/Stop** sem acionar o pedal da embraiagem ou do travão. As luzes de aviso acendem-se e a maior parte das funções eléctricas está operacional.

Motor e ignição desligada

Premir **Start/Stop** brevemente em cada modo ou quando o motor está a trabalhar e o veículo parado. Algumas funções permanecem activas até a porta do condutor ser aberta, desde que a ignição estivesse ligada anteriormente.

Paragem de emergência do motor durante a condução

Premir **Start/Stop** durante 5 segundos ⇨ 149. O volante bloqueia logo depois de o veículo parar.

Bloqueio do volante

O bloqueio do volante é activado automaticamente quando:

- O veículo está parado.
- A ignição foi desligada.

Para desengatar o bloqueio do volante, abri e fechar a porta do condutor e ligar a ignição no modo de ligação ou ligar o motor diretamente.

⚠Aviso

Se a bateria do veículo estiver descarregada, o veículo não deve ser rebocado nem posto a trabalhar por reboque ou através de cabos de bateria, pois o bloqueio da direcção não pode ser destrancado.

Funcionamento em veículos com chave electrónica em caso de falha

Se a chave electrónica falhar ou se a pilha da chave electrónica tiver pouca carga, o Centro de Informação do Condutor poderá apresentar **Nenhum remoto detectado** ou **Substituir pilha na chave à distância** ao tentar ligar o veículo.

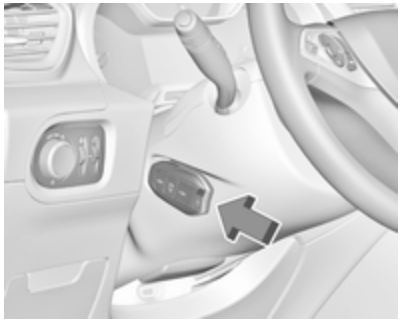

Segurar a chave eletrónica com os botões virados para fora na marca na cobertura da coluna da direção conforme ilustrado na figura.

Pisar o pedal da embraiagem (caixa de velocidades manual) e o pedal do travão e premir **Start/Stop**.

Esta opção destina-se apenas a emergências. Substituir a pilha da chave electrónica o mais rapidamente possível ⇨ 24.

Para destrancar ou trancar as portas, consultar Avaria na unidade do radiotelecomando ou na chave eletrónica ⇨ 25.

Modo de poupança de energia

Esta função gere a duração de utilização de determinados sistemas para evitar a descarga da bateria do veículo. Depois de o motor parar, alguns sistemas podem continuar a ser utilizados, tais como o sistema telemático e de áudio, os limpa-para--brisas, os faróis de médios, as luzes de cortesia etc. durante um período máximo de cerca de quarenta minutos.

Mudança para o modo de poupança de energia

Se for alcançado um determinado estado de descarga da bateria do veículo, as funções ativas são comutadas para o modo de espera. Uma mensagem aparece no Centro de Informação do Condutor a indicar **Modo de poupança de energia**.

Uma chamada realizada neste momento será mantida durante cerca de 10 min com o sistema mãos-livres Bluetooth do sistema de informação e lazer.

Desativação do modo de poupança de energia

O modo de espera é reativado automaticamente na próxima vez que conduzir o veículo. Para utilizar as funções de imediato, ligar o motor:

- durante menos de 10 min para utilizar os sistemas durante aproximadamente 5 min
- durante mais de 10 min para utilizar os sistemas durante aproximadamente até 30 min

Deixar o motor trabalhar durante o tempo especificado para garantir que a carga da bateria é suficiente. Não ligar o motor de forma repetida e contínua para carregar a bateria.

Ligar o motor

Veículos com interruptor da ignição

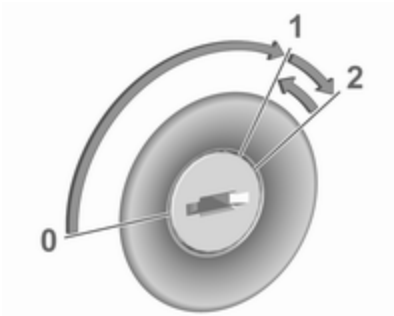

Rodar a chave para a posição **1** para libertar o bloqueio do volante.

Caixa de velocidades manual: accionar a embraiagem e o pedal do travão.

Caixa de velocidades automática: accionar o pedal do travão e mover a alavanca selectora para **P** ou **N**.

Não accionar o pedal do acelerador.

Motores diesel: aguardar que a luz de aviso ᗜ se apague.

Rodar a chave durante breves instantes para a posição **2** e soltar após o arranque do motor.

Caixa de velocidades manual: durante um Autostop, o motor pode ser ligado carregando no pedal da embraiagem ⇨ 151.

Caixa de velocidades automática: durante um Autostop, o motor pode ser ligado soltando o pedal do travão ⇨ 151.

Veículos com botão de ligação

- Caixa de velocidades manual: accionar a embraiagem e o pedal do travão.
- Caixa de velocidades automática: accionar o pedal do travão e mover a alavanca selectora para **P** ou **N**.
- Não accionar o pedal do acelerador.
- Pressionar o botão **Start/Stop**.
- Soltar o botão depois de iniciar o procedimento. O motor diesel arranca depois de a luz de aviso ᗰ de pré-incandescência se apagar.
- Antes de ligar novamente ou de desligar o motor com o veículo parado, premir **Start/Stop** mais uma vez durante breves instantes.

Para ligar o motor durante um Autostop:

- Caixa de velocidades manual: durante um Autostop, o motor pode ser ligado carregando no pedal da embraiagem ⇨ 151.
- Caixa de velocidades automática: durante um Autostop, o motor pode ser ligado soltando o pedal do travão ⇨ 151.

Paragem de emergência do motor durante a condução

Se for necessário desligar o motor durante a condução numa situação de emergência, premir **Start/Stop** durante 5 segundos.

⚠ Perigo

Desligar o motor durante a condução poderá causar a perda de suporte de alimentação para os sistemas de travagem e direção. Os sistemas de assistência e de airbags são desactivados. A iluminação e as luzes dos travões apagam-se. Como tal, desligar o motor e a ignição durante a condução apenas em caso de emergência.

Arranque do veículo a baixas temperaturas

É possível ligar o motor sem aquecedores adicionais até -25 °C no caso dos motores diesel e -30 °C no caso dos motores a gasolina. É necessário um óleo de motor com a viscosidade correcta, o combustível correcto, o fornecimento de assistência e uma bateria do veículo com carga suficiente. Em temperaturas abaixo de -30 °C, a caixa de velocidades automática requer um período de aquecimento de aproximadamente 5 minutos. A alavanca selectora tem de estar na posição **P**.

Funcionalidades do aquecimento

Advertência
Certas funcionalidades de aquecimento individuais, tais como os bancos aquecidos ou o volante aquecido, poderão ficar temporariamente indisponíveis na eventualidade de restrições de carga elétrica. As funções serão retomadas ao fim de alguns minutos.

Aquecimento do motor turbo

No arranque, o binário disponível do motor poderá ser limitado por um curto período de tempo, especialmente quando a temperatura do motor é fria. Esta limitação serve para permitir que o sistema de lubrificação proteja totalmente o motor.

Desligar por sobrecarga de rotação do motor

A alimentação de combustível é automaticamente interrompida durante uma desaceleração, ou seja, quando o veículo é conduzido com uma mudança engatada mas sem carregar no pedal do acelerador.

Consoante as condições de condução, a desligação por sobrecarga de rotação do motor poderá estar desativada.

Sistema para/arranca

O sistema start/stop ajuda a poupar combustível e a reduzir as emissões de gases de escape. Se as condições permitirem, o mesmo desliga o motor assim que o veículo esteja a circular a baixa velocidade ou parado, p. ex. nos semáforos ou num engarrafamento.

Activação

O sistema Start/Stop está disponível imediatamente depois de pôr o motor a trabalhar, o veículo iniciar a marcha e as condições indicadas mais abaixo nesta secção terem sido reunidas.

Desactivação

Desactivar manualmente o sistema pára/arranca premindo Ⓐ OFF. A desativação é indicada quando o LED no botão se acende.

Autostop

Veículos com caixa de velocidades manual

É possível ativar um Autostop com o veículo parado.

Ativar um Autostop como se segue:

- Carregar no pedal da embraiagem.
- Mover a alavanca seletora para ponto morto.
- Soltar o pedal da embraiagem.

O motor será desligado e a ignição permanecerá ligada.

Veículos com caixa de velocidades automática

Se o veículo estiver parado com o pedal do travão carregado, é activado automaticamente um Autostop.

O motor será desligado e a ignição permanecerá ligada.

O sistema para/arranca é desativado em inclinações iguais ou superiores a 12%.

Indicação

Um Autostop é indicado pela luz de aviso Ⓐ.

Durante um Autostop, o desempenho do aquecimento e dos travões será mantido.

Condições para um Autostop

O sistema Start/Stop verifica se é reunida cada uma das condições seguintes.

- O sistema Start/Stop não foi manualmente desactivado.
- A porta do condutor está fechada ou o cinto de segurança do condutor está colocado.
- A bateria do veículo está suficientemente carregada e em bom estado.
- O motor está quente.
- A temperatura do líquido de arrefecimento do motor não é demasiado elevada.
- A temperatura dos gases de escape do motor não é demasiado elevada, p. ex. depois de conduzir com um motor em regime elevado.

- A temperatura ambiente não é demasiado baixa.
- O sistema de comando da climatização permite um Autostop.
- O vácuo dos travões é suficiente.
- A função de autolimpeza do filtro de partículas diesel não está activa.
- O veículo foi conduzido pelo menos à velocidade pedonal desde o último Autostop.

Caso contrário será impedido um Autostop.

Advertência
O Autostop poderá ficar inibido durante várias horas após a substituição ou religação da bateria.

Determinadas configurações do sistema de controlo da climatização podem impedir um Autostop.

Controlo da climatização ⇨ 134.

Imediatamente após condução a uma velocidade mais elevada, um Autostop pode ser impedido.

Rodagem do veículo ⇨ 146.

Protecção para evitar a descarga da bateria do veículo
Para garantir arranques fiáveis do motor, foram implementadas várias funções de protecção para evitar a descarga da bateria do veículo, como parte do sistema Start/Stop.

Medidas de poupança de energia
Durante um Autostop, várias funções eléctricas, tais como o aquecedor eléctrico auxiliar ou o aquecimento do óculo traseiro, são desactivadas ou passam para um modo de poupança de energia. A velocidade da ventoinha do sistema de controlo da climatização é reduzida para poupar energia.

Arranque do motor pelo condutor

Veículos com caixa de velocidades manual
Carregar no pedal da embraiagem sem carregar no pedal do travão para voltar a arrancar o motor.

Veículos com caixa de velocidades automática
O motor é novamente ligado se

- o pedal do travão for desengatado quando a alavanca seletora está na posição **D** ou **M**
- ou se o pedal do travão for desengatado ou se a alavanca seletora estiver na posição **N** ao mover a alavanca seletora para a posição **D** ou **M**
- ou se a alavanca seletora for movida para a posição **R**.

Arranque do motor pelo sistema Start/Stop

A alavanca selectora tem de estar em ponto morto para permitir um arranque automático.

Se se verificar uma das seguintes condições durante um Autostop, o motor será ligado automaticamente pelo sistema Start/Stop:

- O sistema Start/Stop foi manualmente desactivado.
- O cinto de segurança do condutor não está colocado e a porta do condutor está aberta.

- A temperatura do motor é demasiado baixa.
- O nível de carregamento da bateria do veículo está abaixo de um nível definido.
- O vácuo dos travões não é suficiente.
- O veículo é conduzido pelo menos à velocidade pedonal.
- O sistema de climatização solicita um arranque do motor.
- O ar condicionado é ligado manualmente.

Se um acessório eléctrico, por exemplo, um leitor de CD portátil, estiver ligado à tomada de energia, poderá sentir-se uma breve perda de potência durante o arranque.

Estacionamento

⚠Aviso

- Não estacionar o veículo numa superfície facilmente inflamável. A temperatura elevada do sistema de escape pode incendiar a superfície.
- Utilizar sempre o travão de mão.
- Se o veículo estiver numa superfície plana ou numa subida, engatar a primeira velocidade ou colocar a alavanca seletora na posição **P**. Numa subida, virar as rodas dianteiras para o lado contrário ao do passeio.

  Se o veículo estiver numa superfície plana ou numa descida, engatar a marcha--atrás ou colocar a alavanca seletora na posição **P**. Virar as rodas dianteiras na direcção do passeio.
- Fechar as janelas.
- Desligar o motor.
- Remover a chave da ignição do interruptor da ignição ou desligar a ignição nos veículos com botão de acionamento. Rodar o volante até sentir a tranca da direcção engatar.

- Trancar o veículo.
- Activar o sistema de alarme anti--roubo.
- As ventoinhas de arrefecimento do motor poderão funcionar depois de se desligar o motor ⇨ 223.

Atenção

Depois de conduzir a velocidade de rotação do motor elevada ou com cargas de motor elevadas, deixar o motor trabalhar um pouco com carga reduzida ou deixá-lo em ponto morto durante 30 segundos antes de o desligar, para proteger o turbocompressor.

Advertência
No caso de um acidente com disparo do airbag, o motor desliga automaticamente se o veículo ficar parado dentro de determinado tempo.

Funcionamento de emergência sob temperaturas frias extremas

⚠Aviso

Esta utilização de emergência apenas poderá ser realizada em caso de temperaturas extremamente frias e se o veículo estiver estacionado numa superfície nivelada.

Nos países com temperaturas frias extremas poderá ser necessário estacionar o veículo sem o travão de mão aplicado.

Isto é um funcionamento de emergência para evitar o congelamento do travão de mão.

Gases de escape

⚠Perigo

Os gases de escape do motor contêm monóxido de carbono venenoso que não tem cor nem cheiro e que pode ser fatal se inalado.

Se os gases de escape entrarem no interior do veículo, abrir os vidros. Reparar a avaria numa oficina.

Evitar conduzir com a bagageira aberta, caso contrário podem entrar gases de escape no veículo.

Filtro de partículas diesel

Processo de limpeza automática

O filtro de partículas diesel filtra partículas de fuligem nocivas retirando-as dos gases de escape.

O início da saturação do filtro de partículas é indicado através da iluminação temporária de ⚙ ou 🔧, acompanhado de uma mensagem no Centro de Informação do Condutor.

Logo que as condições de tráfego o permitam, regenerar o filtro conduzindo o veículo a uma velocidade mínima de 60 km/h até a luz de aviso se apagar.

Advertência
Num veículo novo, as primeiras operações de regeneração do filtro de partículas podem ser acompanhadas de um cheiro de queimado, o que é normal. Após o funcionamento prolongado do veículo a uma velocidade muito baixo ou em ralenti, pode ocorrer a emissão de vapor de água no escape ao acelerar. Isto não afeta o comportamento do veículo ou o ambiente.

O processo de limpeza não é possível

Se ⚙ ou 🔧 permanecer aceso, acompanhado de um sinal sonoro e uma mensagem, isso indica que o nível de aditivo no filtro de partículas é demasiado baixo.

O reservatório deve ser atestado o mais rápido possível. Recorrer a uma oficina.

Catalisador

O catalisador reduz a quantidade de substâncias nocivas presentes nos gases de escape.

Atenção

Tipos de combustível diferentes dos referidos nas páginas ⇨ 212, ⇨ 271 podem danificar o catalisador ou componentes electrónicos.

A gasolina que não seja queimada sobreaquecerá e causará danos no catalisador. Por isso, evitar a utilização excessiva do motor de arranque, evitar conduzir até esvaziar totalmente o depósito de combustível e evitar colocar o motor a trabalhar por empurrão ou reboque.

Em caso de falha de ignição, motor com funcionamento irregular, redução do desempenho do motor ou outros problemas invulgares, levar o veículo a uma oficina o mais rapidamente possível para que a situação seja rectificada. Numa emergência, o veículo pode ser conduzido por um curto período de tempo a baixa velocidade e com uma velocidade do motor também baixa.

AdBlue

Informação geral

A redução catalítica selectiva (BlueInjection) é um método para reduzir substancialmente os óxidos de azoto nas emissões de escape. Isso é conseguido injetando um fluido de escape diesel ((DEF)) no sistema de escape. A amónia libertada pelo fluido reage com os gases nitrosos (NO_x) do escape e converte-o em azoto e água.

A designação deste fluido é AdBlue®. Trata-se de um fluido não tóxico, não inflamável, incolor e inodoro constituído por 32% de ureia e 68% de água.

⚠Aviso

Evitar o contacto de AdBlue com os olhos ou a pele.

No caso de contacto com os olhos ou a pele, enxaguar com água.

Atenção

Evitar o contacto de AdBlue com a pintura.

No caso de contacto, enxaguar com água.

O AdBlue congela a uma temperatura de aprox. -11 °C. Uma vez que o veículo está equipado com um pré--aquecedor de AdBlue, é garantida a redução das emissões a baixas temperaturas. O pré-aquecedor de AdBlue funciona automaticamente.

O consumo normal de AdBlue é de aproximadamente 0,85 l por 1.000 km, mas também pode ser superior consoante o comportamento de condução (por exemplo, carga elevada ou reboque).

Avisos de nível

Em função da autonomia estimada de AdBlue, diferentes mensagens são apresentadas no Centro de Informação do Condutor. As mensagens e as restrições constituem um requisito legal.

1. O primeiro aviso possível é **Atestar aditivo de emissões: arranque impedido em 2 400 km**.

   Ao ligar a ignição, este aviso é mostrado uma vez durante breves instantes com a autonomia calculada. Além disso, a luz de aviso acende-se e é emitido um sinal sonoro de aviso. A condução é possível sem quaisquer restrições.

   Ao conduzir, a mensagem é apresentada a cada 300 km até o depósito de aditivo ser atestado.
2. O próximo nível de aviso é iniciado com uma autonomia inferior a 600 km. A mensagem com a autonomia atual é apresentada sempre ao ligar a ignição. Além disso, a luz de aviso pisca e é emitido um sinal sonoro de aviso. Reabasteça AdBlue antes de entrar no próximo nível de aviso.

   Ao conduzir, a mensagem é apresentada a cada 30 s até o depósito de aditivo ser atestado.
3. O último nível de aviso é iniciado quando o depósito de AdBlue está vazio. Não é possível o rearranque do motor. É apresentada a seguinte mensagem de aviso:

   Atestar aditivo de emissões: Arranque impedido

   Além disso, a luz de aviso pisca e é emitido um sinal sonoro de aviso.

   Encher o depósito até um nível de pelo menos 5 l de AdBlue, caso contrário o rearranque do motor não é possível.

Avisos de emissões elevadas

Na eventualidade de uma avaria do sistema de controlo das emissões, são apresentadas diferentes mensagens no Centro de Informação do Condutor. As mensagens e as restrições constituem um requisito legal.

1. Se a avaria for detetada pela primeira vez, é apresentado o aviso **Avaria das emissões**.

   Além disso, as luzes de aviso , e acendem-se e é emitido um sinal sonoro de aviso. A condução é possível sem quaisquer restrições.

   Se for uma avaria temporária, o alerta desaparece durante a viagem seguinte, após o autodiagnóstico do sistema de controlo das emissões.
2. Se a avaria for confirmada pelo sistema de controlo das emissões, é apresentada a seguinte mensagem:

   Avaria das emissões: arranque impedido em 1.100 km.

   Além disso, as luzes de aviso , e acendem-se e é emitido um sinal sonoro de aviso.

Ao conduzir, a mensagem é apresentada a cada 30 s enquanto a avaria persistir.

3. Na eventualidade de se passar para o último nível de aviso, é apresentada a seguinte mensagem de aviso:

   Avaria das emissões: Arranque impedido

   Além disso, as luzes de aviso ⛽, 🔧 e 🐖 acendem-se e é emitido um sinal sonoro de aviso.

   Consulte uma oficina para assistência.

Reabastecer o AdBlue

Atenção

Utilizar apenas AdBlue que cumpra as normas europeias DIN 70 070 e ISO 22241-1.

Não utilizar aditivos.

Não diluir o AdBlue.

Caso contrário, o sistema de redução catalítica selectiva poderá ficar danificado.

Advertência
Sempre que não esteja disponível uma bomba de abastecimento com uma pistola para automóveis numa estação de serviço, utilizar apenas garrafas ou recipientes de AdBlue com um adaptador selado para o reabastecimento, no sentido de evitar um derrame ou extravasamento e para se certificar de que os gases do depósito ficam retidos e não saem. O AdBlue em garrafas ou recipientes está disponível em muitas estações de serviço e pode ser adquirido, por exemplo, em concessionários Opel e outros estabelecimentos retalhistas.

Uma vez que o AdBlue tem uma vida útil limitada, verificar a data de expiração antes de reabastecer.

Advertência
Encher o depósito até um nível de pelo menos 5 l para garantir que o novo nível de AdBlue é detetado.

No caso de o reabastecimento de AdBlue não ser detetado com êxito:

1. Conduzir continuamente o veículo durante 10 min tendo o cuidado de garantir que a velocidade do veículo é sempre superior a 20 km/h.
2. Se o reabastecimento de AdBlue for detetado com êxito, os avisos ou as limitações relativas ao fornecimento de AdBlue desaparecerão.

Se mesmo assim não for detetado o reabastecimento de AdBlue, procurar assistência numa oficina.

Se for necessário reabastecer AdBlue a temperaturas abaixo de -11 ºC, o sistema poderá não detectar o reabastecimento de AdBlue. Neste caso, estacionar o veículo num local com uma temperatura ambiente mais elevada até o AdBlue ficar liquefeito.

Advertência
Ao desenroscar a tampa de protecção do bocal de enchimento, poderão libertar-se vapores de amoníaco. Não inalar, uma vez que os vapores têm um odor pungente. Os vapores não são nocivos por inalação.

O depósito de AdBlue deve ser enchido completamente. Isso deve ser feito caso já tenha sido apresentada a mensagem de aviso relativamente ao impedimento de um rearranque do motor.

O veículo deve estar estacionado numa superfície plana.

O bocal de enchimento de AdBlue encontra-se por trás da portinhola do depósito de combustível, que se situa no lado traseiro direito do veículo.

A portinhola do depósito de combustível só pode ser aberta se o veículo estiver destrancado.

1. Retirar a chave do interruptor da ignição.
2. Fechar todas as portas para evitar que os fumos com amoníaco entrem no veículo.
3. Soltar a portinhola de enchimento de combustível pressionando na portinhola ⇨ 214.

4. Desenroscar a tampa protectora do gargalo de enchimento.
5. Abrir o reservatório de AdBlue.
6. Instalar uma extremidade do tubo flexível no reservatório e enroscar a outra extremidade no bocal de enchimento.
7. Levantar o reservatório até ficar vazio ou até parar o fluxo do reservatório. Isto pode demorar até cinco minutos.
8. Colocar o reservatório no chão para esvaziar o tubo flexível e aguardar 15 s.
9. Desenroscar o tubo flexível do bocal de enchimento.
10. Instalar a tampa protectora e rodar para a direita até engatar.

Advertência
Eliminar o recipiente de AdBlue de acordo com os requisitos ambientais. O tubo flexível pode ser reutilizado depois de enxaguado com água limpa antes de o AdBlue secar.

Caixa de velocidades automática

A caixa de velocidades automática permite passagens de caixa automáticas (modo automático) ou passagens de caixa manuais (modo manual).

É possível engrenar uma velocidade no modo manual tocando na alavanca seletora para **+** ou **-** ⇨ 161.

Visor da caixa de velocidades

O modo ou a velocidade selecionada são apresentados no Centro de Informação do Condutor.

No modo automático, o programa de condução é indicado por **D**.

No modo manual, **M** e o número da velocidade seleccionada são indicados.

R indica a marcha-atrás.

N indica a posição de ponto-morto.

P indica a posição de estacionamento.

Alavanca seletora

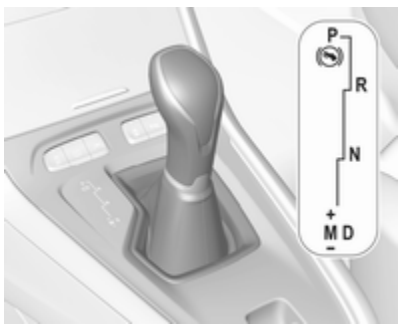

Deslocar a alavanca seletora na passagem de caixa, conforme ilustrado na figura acima.

P : posição de estacionamento, as rodas dianteiras estão bloqueadas, engatar apenas quando o veículo estiver estacionário e o travão de mão engatado

R : marcha-atrás, engatar apenas quando o veículo estiver parado

N : ponto morto

D : modo automático

M : modo manual

+ : engatar uma mudança superior no modo manual

− : engatar uma mudança inferior no modo manual

A alavanca selectora está bloqueada em **P** e só pode ser deslocada quando a ignição estiver ligada e o pedal do travão for accionado.

O motor apenas pode ser ligado com a alavanca seletora na posição **P** ou **N**. Quando a posição **N** estiver seleccionada, pressionar o pedal do travão ou aplicar o travão de mão antes de ligar.

Não acelerar ao engatar uma mudança. Nunca pressionar o pedal do acelerador e o pedal do travão ao mesmo tempo.

Quando se engata uma mudança, o veículo começa lentamente a andar quando se tira o pé do pedal do travão.

Travagem com o motor

Para utilizar o efeito de travagem com o motor, seleccionar uma mudança inferior na altura certa numa descida, ver modo manual.

Balançar o veículo

Dar "esticões" com a caixa só é permitido se o veículo estiver preso em areia, lama ou neve. Deslocar a alavanca selectora entre **D** e **R** repetidamente. Não acelerar muito o motor e evitar acelerações repentinas.

Estacionamento

Aplicar o travão de mão e engatar **P**.

Modo manual

Mover a alavanca seletora da posição **D** para a esquerda na posição **M**.

Tocar na alavanca seletora para o símbolo **+** à frente para mudar para uma velocidade superior.

Tocar na alavanca seletora para o símbolo **-** atrás para mudar para uma velocidade inferior.

Se se seleccionar uma mudança superior quando a velocidade do veículo for demasiado baixa, ou uma mudança inferior quando a velocidade do veículo for demasiado alta, a passagem não é efectuada.

Isso pode apresentar uma mensagem no Centro de Informação do Condutor.

No modo manual, não há passagem automática para mudança superior com o motor em rotação elevada.

Indicação da mudança de velocidade

O símbolo ▲ ou ▼ com um número ao lado é indicado quando a passagem de caixa é recomendada por motivos de economia de combustível.

A indicação da velocidade surge apenas no modo manual.

Programas de condução com comando eletrónico

- Depois de um arranque a frio, o programa da temperatura de funcionamento aumenta a velocidade do motor para que o catalisador atinja a temperatura necessária rapidamente.

- Programas especiais adaptam automaticamente os pontos de mudança de velocidades ao conduzir em subidas ou descidas.
- Em condições de neve ou gelo ou noutras superfícies escorregadias, o comando da transmissão eletrónica permite ao condutor selecionar manualmente a primeira, segunda ou terceira velocidade para arrancar.

Kickdown

Carregar no pedal do acelerador para além do batente de kickdown dará lugar a uma aceleração máxima independente do modo de condução selecionado. A caixa de velocidades passa para uma mudança inferior dependendo da rotação do motor.

Avaria

Em caso de avaria, é apresentada uma mensagem no Centro de Informação do Condutor.

Mensagens do veículo ⇨ 112.

O comando da transmissão eletrónica permite apenas a terceira velocidade. A caixa de velocidades deixa de efectuar passagens de caixa automaticamente.

Não conduzir a mais de 100 km/h.

Reparar a avaria numa oficina.

Corte de corrente

No caso de um corte de corrente, a alavanca selectora não pode ser retirada da posição **P**. A chave de ignição não pode ser removida do interruptor da ignição.

Se a bateria do veículo estiver descarregada, ligar o veículo com cabos auxiliares de arranque ⇨ 254.

Se a bateria do veículo não for a causa da avaria, soltar a alavanca selectora.

1. Aplicar o travão de mão.
2. Soltar o forro da alavanca seletora da consola central. Empurrar com um dedo para dentro da tomada de pele, por baixo da alavanca seletora, e empurrar o forro para cima.

3. Pressionar o botão e remover a alavanca seletora de **P**. Reparar a causa da interrupção de alimentação eléctrica numa oficina.
4. Montar o forro da alavanca selectora na consola central e reinstalar.

Caixa de velocidades manual

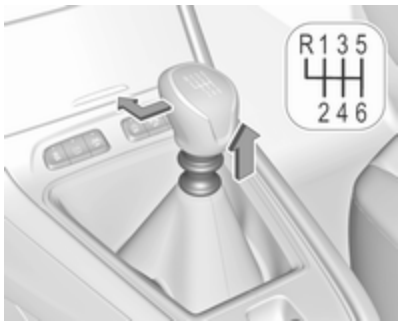

Para engatar a marcha-atrás na caixa de 6 velocidades, carregar no pedal da embraiagem, puxar o anel sob a alavanca seletora e mover a alavanca seletora completamente para a esquerda e para a frente.

Se a velocidade não engatar, colocar a alavanca seletora em ponto morto, tirar o pé do pedal da embraiagem e pisar novamente. Em seguida, repetir a seleção da velocidade.

Não deixar patinar a embraiagem desnecessariamente.

Ao operar, premir o pedal da embraiagem completamente. Não utilizar o pedal como um descanso para o pé.

Se for detetada a patinagem da embraiagem durante um determinado tempo, a potência do motor será reduzida. Um aviso é apresentado no Centro de Informação do Condutor. Soltar a embraiagem.

Atenção
Não aconselhamos a condução com a mão apoiada na alavanca das velocidades.

Indicação da mudança de velocidade ⇨ 103.

Sistema Start/Stop ⇨ 151.

Travões

O sistema de travões inclui dois circuitos de travões independentes.

Se um circuito de travões falhar, continua a ser possível travar o veículo com o outro circuito dos travões. No entanto, o efeito de travagem é conseguido apenas quando o pedal de travagem é firmemente pressionado. Para isso é necessária consideravelmente mais força. A distância de travagem aumenta. Procurar assistência numa oficina antes de prosseguir viagem.

Quando o motor não está a trabalhar, o suporte da unidade do servofreio desaparece depois de se carregar no pedal do travão uma ou duas vezes. O efeito de travagem não é reduzido mas será preciso mais força para travar. É especialmente importante ter isto em atenção quando o veículo for rebocado.

Indicador de controlo Ⓟ ⇨ 102.

Sistema de travagem antibloqueio

O sistema de travões antibloqueio (ABS) impede que as rodas bloqueiem.

O ABS começa a regular a pressão de travagem assim que uma roda apresente tendência para bloquear. A direcção do veículo continua a poder ser utilizada, mesmo durante travagem a fundo.

O controlo do ABS é sentido através de um impulso no pedal do travão e de um ruído do processo de regulação.

Para travagem óptima, manter o pedal do travão totalmente premido durante o processo de travagem, apesar de o pedal estar a pulsar. Não reduzir a pressão sobre o pedal.

Ao travar numa emergência, as luzes de emergência são ligadas automaticamente, consoante a força de desaceleração. São desligadas automaticamente após a primeira aceleração.

Depois de iniciar a marcha, o sistema efectua um auto-diagnóstico que pode ser audível.

Indicador de controlo (ABS) ⇨ 103.

Avaria

⚠ Aviso

Se houver uma avaria no ABS, as rodas podem bloquear em caso de travagem superior ao normal. As vantagens do ABS deixam de estar disponíveis. Durante travagem a fundo, a direcção do veículo deixa de poder ser utilizada e o veículo pode guinar.

Reparar a avaria numa oficina.

Travão de mão

⚠ Aviso

Antes de sair do veículo, verificar o estado do travão de mão. A luz de aviso (P) deve ficar acesa continuamente.

Travão de mão eléctrico

Aplicar quando o veículo está parado

⚠Aviso

Puxar o interruptor Ⓟ durante um período de tempo mínimo de 1 segundo até a luz de aviso Ⓟ ficar acesa continuamente e o travão de mão elétrico ser aplicado ⇨ 103. O travão de mão elétrico funciona automaticamente com a força adequada.

Antes de sair do veículo, verificar o estado do travão de mão elétrico. Luz de aviso Ⓟ ⇨ 103.

O travão de mão eléctrico pode ser sempre activado, mesmo se a ignição estiver desligada.

Não accionar o sistema de travão de mão eléctrico demasiadas vezes sem que o motor esteja a funcionar, pois isso descarregará a bateria do veículo.

Desbloquear

Ligar a ignição. Manter o pedal do travão pressionado e depois premir o interruptor Ⓟ.

Função de arranque

Veículos com caixa de velocidades manual: Carregando no pedal da embraiagem e, depois, soltando ligeiramente o pedal da embraiagem e carregando no pedal do acelerador solta automaticamente o travão de mão elétrico. Isto apenas é possível se o funcionamento automático do travão de mão elétrico for ativado. Não é possível quando o interruptor Ⓟ é puxado ao mesmo tempo.

Veículos com caixa de velocidades automática: Engatando a posição **D** e, depois, carregando no pedal do acelerador solta automaticamente o travão de mão elétrico. Isto apenas é possível se o funcionamento automático do travão de mão elétrico for ativado. Não é possível quando o interruptor Ⓟ é puxado ao mesmo tempo.

Travagem quando o veículo está em movimento

Quando o veículo está em movimento e o interruptor Ⓟ é mantido puxado, o sistema de travão de mão elétrico desacelera o veículo. Assim que o interruptor Ⓟ é solto, a travagem dinâmica para.

O sistema de travagem antibloqueio e o Controlo eletrónico de estabilidade estabilizam o veículo enquanto o interruptor Ⓟ for mantido puxado. Se ocorrer um erro do travão de mão elétrico, é apresentada uma mensagem no Centro de Informação do Condutor. Se o sistema de travagem antibloqueio e o Controlo eletrónico de estabilidade falharem, uma ou ambas as luzes de aviso (ABS) e acendem-se no conjunto de instrumentos. Neste caso, a estabilidade apenas pode ser providenciada puxando e pressionando repetidamente o interruptor Ⓟ até o veículo se imobilizar.

Funcionamento automático

O funcionamento automático inclui o engate e o desengate automático do travão de mão elétrico.

O travão de mão elétrico também pode ser engatado manualmente utilizando o interruptor Ⓟ.

Engate automático:

- O travão de mão elétrico é engatado automaticamente quando o veículo está parado e a ignição desligada.
- Ⓟ acende-se no conjunto de instrumentos e é apresentada uma mensagem para confirmar o engate.

Desengate automático:

- O travão de mão é desengatado automaticamente ao retomar a marcha.
- Ⓟ apaga-se no conjunto de instrumentos e é apresentada uma mensagem para confirmar o desengate.

Se o veículo estiver equipado com uma caixa de velocidades automática e o travão não for desengatado automaticamente, garantir que as portas dianteiras estão fechadas corretamente.

Desativação do funcionamento automático

1. Ligar o motor.
2. Se o travão de mão estiver desengatado, engatar o travão de mão puxando o interruptor Ⓟ.
3. Retirar o pé do pedal do travão.
4. Premir o interruptor Ⓟ durante pelo menos 10 s e até 15 s.
5. Soltar o interruptor Ⓟ.
6. Carregar continuamente no pedal do travão.
7. Puxar o interruptor Ⓟ durante 2 s.

A desativação do funcionamento automático do travão de mão elétrico é confirmada pelo acendimento de AUTO Ⓟ OFF no conjunto de instrumentos ⇨ 103. O travão de mão elétrico apenas pode ser engatado e desengatado manualmente.

Para reativar o funcionamento automático, repetir os passos descritos acima.

Verificação de funcionalidade

Quando o veículo está parado, o travão de mão eléctrico poderá ser aplicado automaticamente. Isso tem como objectivo verificar o sistema.

Avaria

O modo de falha do travão de mão eléctrico é indicado pela luz de aviso ⓘ e por uma mensagem do veículo visível no Centro de Informação do Condutor.

Mensagens do veículo ⇨ 112.

Aplicar o travão de mão elétrico: puxar continuamente o interruptor Ⓟ durante mais de 5 segundos. Se a luz de aviso Ⓟ se acender, o travão de mão eléctrico está aplicado.

Soltar o travão de mão elétrico: empurrar continuamente o interruptor Ⓟ durante mais de 2 segundos. Se a luz de aviso Ⓟ se apagar, o travão de mão eléctrico está solto.

A luz de aviso Ⓟ fica intermitente: o travão de mão eléctrico não está totalmente aplicado ou solto. Quando fica intermitente continuamente, soltar o travão de mão eléctrico e tentar aplicá-lo novamente.

Assistência à travagem

Se o pedal do travão for for accionado rapidamente e com força, é aplicada automaticamente a força de travagem máxima.

O funcionamento da assistência à travagem poderá tornar-se aparente com uma pressão rápida no pedal do travão e uma maior resistência ao carregar no pedal do travão.

Manter uma pressão regular no pedal do travão durante tanto tempo quanto for necessário para uma travagem total. A força de travagem máxima é reduzida automaticamente quando o pedal do travão é solto.

Assistência de arranque em subidas

O sistema ajuda a impedir movimentos involuntários ao conduzir em declives.

Ao soltar o pedal do travão depois de parar num declive, os travões permanecem ativos durante aproximadamente mais 2 segundos.

Os travões libertam-se automaticamente quando o veículo começa a acelerar.

Sistemas de condução

Controlo eletrónico de estabilidade e Sistema de controlo da tração

O controlo electrónico de estabilidade (ESC) melhora a estabilidade da condução quando necessário, independentemente do tipo de piso ou da aderência do pneu.

Assim que o veículo começar a guinar (subvirar / sobrevirar), a potência do motor é reduzida e as rodas são travadas uma a uma.

O ESC funciona em conjunto com o Sistema de Controlo de Tração (TC). Evita que as rodas motrizes patinem.

O TC é um componente do ESC.

O controlo da tração melhora a condutibilidade quando necessário, independentemente do tipo de estrada ou da aderência dos pneus, evitando que as rodas motrizes patinem.

Assim que as rodas motrizes comecem a patinar, a prestação do motor é reduzida e a roda que patina

mais é travada individualmente. Isso melhora consideravelmente a estabilidade de condução do veículo em pisos escorregadios.

O ESC e o TC ficam operacionais após cada arranque do motor, assim que a luz de aviso se apaga.

Quando o ESC e o TC funcionam, pisca.

⚠Aviso

Não deixar que esta função de segurança especial o tente a tomar riscos desnecessários durante a condução.

Adaptar a velocidade às condições da estrada.

Luz de aviso ⇨ 104.

Desactivação

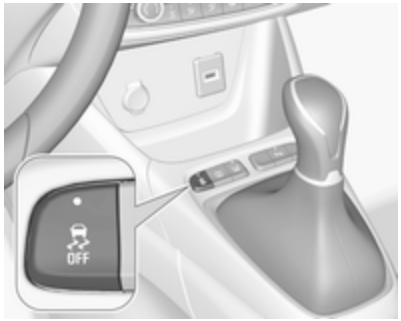

O ESC e o TC podem ser desativados sempre que necessário: premir .

O LED no botão acende-se.

É apresentada uma mensagem de estado no Centro de Informação do Condutor quando ESC e o TC são desativados.

O ESC e o TC são reativados premindo o botão novamente, aplicando o travão ou se o veículo for conduzido a uma velocidade superior a 50 km/h.

O LED no botão apaga-se quando o ESC e o TC são reativados.

O ESC e o TC também são reativados na próxima vez que a ignição for ligada.

Avaria

Se houver uma avaria no sistema, a luz de aviso fica acesa continuamente e surge uma mensagem no Centro de Informação do Condutor. O sistema não está operacional.

Reparar a avaria numa oficina.

Comando de condução seletiva

Atenção

O veículo está concebido para circular principalmente em estradas, mas também permite ocasionalmente a condução fora de estrada.

No entanto, não conduzir em terreno onde o veículo possa sofrer danos devido a obstáculos,

tais como pedras, entre outros, e em terreno com declives íngremes e pouca aderência.

Não atravessar cursos de água.

Atenção

Ao conduzir fora de estrada, o movimento e as manobras repentinas podem causar uma colisão ou a perda de controlo.

O comando de condução seletiva está concebido para otimizar a tração em condições de baixa aderência (neve, lama e areia).

Adapta-se ao terreno atuando sobre as rodas dianteiras; desta forma, poupa o peso normalmente associado a um sistema de tração integral mais convencional.

O comando de condução seletiva permite escolher entre cinco modos de condução:

- modo ESC desligado
- modo normal
- modo de neve *
- modo de lama
- modo de areia

Os vários modos podem ser ativados rodando o comando.

Um LED acende-se e é apresentada uma mensagem de estado no Centro de Informação do Condutor para confirmar o modo escolhido.

modo ESC desligado

O ESC e o Controlo da tração são desativados neste modo.

Um LED no botão acende-se.

O ESC e o Controlo da tração são reativados automaticamente a partir dos 50 km/h ou sempre que a ignição é ligada.

Modo Normal

Este modo está calibrado para um baixo nível de patinagem das rodas, com base nos diferentes tipos de aderência geralmente encontrados na condução diária normal.

Sempre que a ignição é desligada, o sistema é reposto automaticamente para este modo.

Modo de neve *

Este modo adapta-se às condições de aderência encontradas por cada roda ao arrancar.

Ao avançar, o sistema otimiza a patinagem das rodas para garantir a melhor aceleração com base na

tração disponível. Recomendado nos casos de neve alta e declives íngremes.

Este modo está ativo até uma velocidade de 50 km/h.

Modo de lama

Este modo permite uma patinagem considerável das rodas no arranque para a roda com menos aderência, o que remove a lama e restabelece a tração.

Simultaneamente, a roda com mais aderência beneficia do máximo binário possível.

Este modo está ativo até uma velocidade de 80 km/h.

Modo de areia

Este modo permite uma pequena quantidade de patinagem simultânea das duas rodas motrizes, possibilitando ao veículo avançar e reduzir o risco de afundamento.

Este modo está ativo até uma velocidade de 120 km/h.

Atenção

Não utilizar os outros modos em areia, pois o veículo poderá ficar atolado.

Modo Sport

O modo desportivo adapta as definições de alguns sistema do veículo para um estilo de condução mais desportivo.

Activação

Premir **SPORT** quando o motor está em funcionamento.

O LED no botão acende-se quando o modo desportivo está ativo e é apresentada uma mensagem de estado no Centro de Informação do Condutor.

Desactivação

Premir brevemente **SPORT**. O modo desportivo será desativado na próxima vez que a ignição for ligada.

Sistemas de apoio ao condutor

⚠ Aviso

Os sistemas de apoio ao condutor são desenvolvidos para ajudar o condutor e não para substituir a sua atenção.

O condutor aceita a responsabilidade total na condução de um veículo.

Ao utilizar sistemas de apoio ao condutor, ter sempre cuidado relativamente à situação de trânsito actual.

Programador de velocidade

O programador de velocidade pode guardar e manter velocidades superiores a 40 km/h. Além disso, pelo menos a terceira velocidade deve ser engatada na caixa de velocidades manual; na caixa de velocidades automática, deve ser selecionada a posição **D** ou a segunda velocidade ou superior na posição **M**.

Poderão ocorrer desvios das velocidades guardadas na condução em inclinações ascendentes ou descendentes.

O sistema mantém a velocidade do veículo de acordo com a velocidade predefinida pelo condutor, sem qualquer ação no pedal do acelerador.

A velocidade predefinida pode ser excedida temporariamente pressionando o pedal do acelerador com firmeza.

O estado e a velocidade predefinida são indicados no Centro de Informação do Condutor.

Não utilizar o comando da velocidade de cruzeiro se não for aconselhável manter uma velocidade constante.

Indicador de controlo ⇨ 107.

Ligar o sistema

Premir : o símbolo e uma mensagem são apresentados no Centro de Informação do Condutor. O sistema ainda não está ativo.

Ativação da funcionalidade

Definição da velocidade pelo condutor

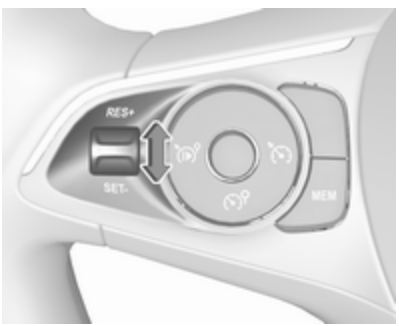

Acelerar até à velocidade pretendida e pressionar o botão de acionamento manual uma vez durante breves instantes para **RES/+** ou **SET/-**. A velocidade actual é memorizada e mantida. O pedal do acelerador pode ser solto.

A velocidade pré-pode então ser alterada premindo o botão de acionamento manual para **RES/+** para aumentar ou para **SET/-** para diminuir a velocidade. Uma pressão curta altera a velocidade em intervalos curtos, uma pressão longa em intervalos longos.

O valor de velocidade é indicado no Centro de Informação do Condutor.

Adoção da velocidade pelo sistema de reconhecimento de sinais de trânsito

A adaptação inteligente da velocidade informa o condutor se for detetado um limite de velocidade pelo sistema de reconhecimento de sinais de trânsito. O limite de velocidade detetado pode ser utilizado como um novo valor para o programador de velocidade.

Através de uma câmara na parte superior do para-brisas, este sistema deteta e lê os sinais de limite de velocidade e de fim do limite de velocidade. O sistema também tem em consideração as informações sobre limites de velocidade a partir dos dados do mapa de navegação.

A função pode ser desativada ou ativada no menu de personalização ⇨ 113.

Se o programador de velocidade estiver ativo, o limite de velocidade detetado é apresentado no Centro de Informação do Condutor e **MEM** acende-se.

As informações apresentadas dependem da versão do Centro de Informação do Condutor.

No Centro de Informação do Condutor, o sinal do limite de velocidade é apresentado no visor e **MEM** acende-se durante alguns segundos.

Premir **MEM** no volante para solicitar a memorização da velocidade proposta.

Premir **MEM** no volante novamente para confirmar e guardar a nova definição de velocidade.

Esta velocidade constitui o novo valor para o programador de velocidade.

Exceder a velocidade definida

A velocidade do veículo pode ser aumentada pressionando o pedal do acelerador. Quando se retira o pé do pedal do acelerador, a velocidade memorizada anteriormente é retomada.

Desativação da funcionalidade

Premir : o programador de velocidade está no modo de pausa e é apresentada uma mensagem. O veículo é conduzido sem programador de velocidade.

O programador de velocidade é desativado, mas não desligado. A última velocidade memorizada permanece na memória para ser retomada mais tarde.

O programador de velocidade é desativado automaticamente:

- O pedal do travão é carregado.
- O pedal da embraiagem é pressionado.
- A velocidade do veículo é inferior a 40 km/h.
- O Sistema de Controlo da Tracção ou Controlo electrónico de estabilidade está a funcionar.
- A alavanca seletora está em **N** (caixa de velocidades automática)/na primeira ou segunda velocidade (caixa de velocidades manual).

Continuar com a velocidade guardada

Premir o botão de acionamento manual para **RES/+** a uma velocidade acima de 40 km/h. A velocidade guardada é obtida.

Desligar o sistema

Premir : o modo de programador de velocidade é desmarcado e a indicação do programador de velocidade apaga-se no Centro de Informação do Condutor.

Premindo para ativar o limitador de velocidade desativa o programador de velocidade.

Desligar a ignição cancela qualquer valor de velocidade programado.

Avaria

Em caso de avaria do programador de velocidade, a velocidade é apagada, sendo apresentados traços de forma intermitente.

O programador de velocidade poderá não funcionar corretamente se os sinais de trânsito não cumprirem o disposto na Convenção de Viena sobre a Sinalização Rodoviária.

Limitador de velocidade

O limitador de velocidade impede que o veículo ultrapasse uma velocidade máxima predefinida.

A velocidade máxima pode ser definida em velocidades acima de 30 km/h.

O condutor pode acelerar o veículo até à velocidade predefinida. Podem ocorrer desvios relativamente à velocidade limitada em descidas.

A velocidade predefinida pode ser excedida temporariamente pressionando o pedal do acelerador com firmeza.

O estado e o limite de velocidade pré--definido são indicados no Centro de Informação do Condutor.

Ligar o sistema

Premir : o símbolo e uma mensagem são apresentados no Centro de Informação do Condutor. O sistema ainda não está ativo.

Ativação da funcionalidade

Definição da velocidade pelo condutor

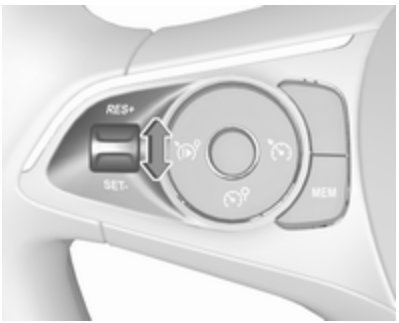

Premir brevemente o botão de acionamento manual uma vez para **RES/+** ou **SET/-**.

Em seguida, é possível definir a velocidade pré-definida pressionando o botão de acionamento manual para **RES/+** para aumentar ou para **SET/-** para diminuir a velocidade máxima pretendida. Uma pressão curta altera a velocidade predefinida em intervalos curtos, uma pressão longa em intervalos longos. O valor de velocidade é indicado no Centro de Informação do Condutor.

Premir para ativar o limitador de velocidade.

Adoção da velocidade pelo sistema de reconhecimento de sinais de trânsito

A adaptação inteligente da velocidade informa o condutor se for detetado um limite de velocidade pelo sistema de reconhecimento de sinais de trânsito. O limite de velocidade detetado pode ser utilizado como um novo valor para o limitador de velocidade.

Através de uma câmara na parte superior do para-brisas, este sistema deteta e lê os sinais de limite de velocidade e de fim do limite de velocidade. O sistema também tem em consideração as informações sobre limites de velocidade a partir dos dados do mapa de navegação.

A função pode ser ativada ou desativada no menu de personalização do veículo ⇨ 113.

Se o limitador de velocidade estiver ativo, o limite de velocidade detetado é apresentado no Centro de Informação do Condutor e **MEM** acende-se.

As informações apresentadas dependem da versão do Centro de Informação do Condutor.

No Centro de Informação do Condutor, o sinal do limite de velocidade é apresentado e **MEM** acende-se durante alguns segundos.

Premir **MEM** no volante para solicitar a memorização da velocidade proposta.

Premir **MEM** no volante novamente para confirmar e guardar a nova definição de velocidade.

Esta velocidade constitui o novo valor para o limitador de velocidade.

Exceder o limite de velocidade

Em caso de emergência, é possível ultrapassar o limite de velocidade carregando firmemente no pedal do acelerador quase até ao ponto final.

Libertar o pedal do acelerador e a função do limitador de velocidade é reactivada assim que uma velocidade inferior à velocidade limite seja obtida.

Desativação da funcionalidade

Premir : o limitador de velocidade está no modo de pausa e é apresentada uma mensagem. O veículo é conduzido sem limite de velocidade.

O limitador de velocidade é desativado, mas não desligado. A última velocidade memorizada permanece na memória para ser retomada mais tarde.

Retomar a velocidade limite

Premir : o limite de velocidade guardado é obtido.

Desligar o sistema

Premir , o modo de limitador de velocidade é cancelado e a indicação do limite de velocidade apaga-se no Centro de Informação do Condutor.

Premindo para ativar o programador de velocidade desativa o limitador de velocidade.

A velocidade predefinida permanece na memória quando a ignição é desligada.

Avaria

Em caso de avaria do limitador de velocidade, a velocidade é apagada, sendo apresentados traços de forma intermitente.

O limitador de velocidade poderá não funcionar corretamente se os sinais de trânsito não cumprirem o disposto na Convenção de Viena sobre a Sinalização Rodoviária.

Programador de velocidade adaptável

O programador de velocidade adaptável é um melhoramento do programador de velocidade convencional, com a funcionalidade adicional de manter uma certa distância de seguimento em relação ao veículo à frente. Utiliza sensores de radar e de câmara para detetar os veículos à frente. Se não for detetado qualquer veículo no trajeto de condução, o programador de velocidade adaptável comporta-se como um programador de velocidade convencional.

O programador de velocidade adaptável desacelera automaticamente o veículo na aproximação a um veículo em frente a deslocar-se mais lentamente. Nesse caso, ajusta a velocidade do veículo para seguir o veículo à frente à distância seleccionada. A velocidade do veículo aumenta ou diminui para seguir o veículo à frente, mas sem exceder a velocidade definida. Pode aplicar uma travagem limitada com as luzes dos travões activadas.

Se o veículo à frente acelerar ou mudar de faixa, o programador de velocidade adaptável acelera progressivamente o veículo para retomar a velocidade definida guardada. Se o condutor acionar as luzes de mudança de direção para ultrapassar um veículo mais lento, o programador de velocidade adaptável permite aproximar temporariamente o veículo do veículo à frente para ajudar a ultrapassá-lo. No entanto, a velocidade definida nunca é excedida.

O programador de velocidade adaptável consegue guardar velocidades definidas acima de 30 km/h para uma caixa de velocidades manual. Se o veículo à frente estiver a deslocar-se demasiado lentamente e já não for possível manter a distância de seguimento selecionada, é emitido um sinal sonoro de aviso e apresentada uma mensagem no Centro de Informação do Condutor. A mensagem pede ao condutor para retomar o controlo do veículo. Nos veículos com caixa de velocidades automática, o sistema consegue travar o veículo até parar completamente.

⚠Aviso

O condutor deve aplicar sempre a máxima atenção, mesmo quando conduzir com o programador de velocidade adaptável. O condutor mantém o controlo total do veículo, pois o pedal do travão, o pedal do acelerador e o botão têm prioridade sobre qualquer operação do programador de velocidade adaptável.

Ligar o sistema

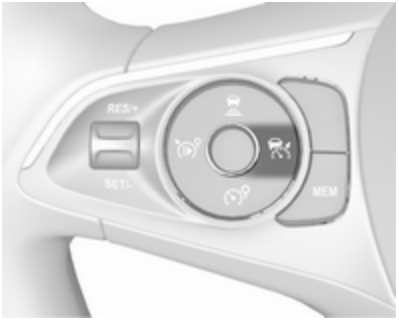

Premir : o símbolo é indicado no Centro de Informação do Condutor. O sistema ainda não está ativo.

Ativação da funcionalidade definindo a velocidade

O programador de velocidade adaptável tem de ser ligado manualmente a uma velocidade entre 30 km/h e 180 km/h. Nos veículos com caixa de velocidades automática, a alavanca seletora automática deve estar na posição **D** ou **M.**

Acelerar até à velocidade pretendida e mover o botão de acionamento manual para **SET/-**. A velocidade actual é memorizada e mantida.

O valor da velocidade é indicado no Centro de Informação do Condutor.

Quando o programador de velocidade adaptável está em funcionamento, o sistema para/arranca é desativado automaticamente.

Cancelar a velocidade definida

É sempre possível conduzir mais rápido do que a velocidade definida seleccionada, basta carregar no pedal do acelerador. Quando o pedal do acelerador é solto, o veículo retoma a velocidade guardada. Se houver um veículo mais lento à frente, a distância de seguimento selecionada pelo condutor é restaurada.

Se a velocidade definida for excedida, a definição da velocidade indicada pisca no Centro de Informação do Condutor e é apresentada uma mensagem de aviso.

⚠ Aviso

A aceleração feita pelo condutor desactiva a travagem automática do sistema. Isto é indicado por um aviso instantâneo no Centro de Informação do Condutor.

Aumentar a velocidade

Com o programador de velocidade adaptável ativo, mover continuamente o botão de acionamento manual para **RES/+** ou mover durante breves instantes para **RES/+** repetidamente: A velocidade aumenta continuamente ou em pequenos incrementos.

Reduzir a velocidade

Com o programador de velocidade adaptável ativo, mover continuamente o botão de acionamento manual para **SET/-** ou mover durante breves instantes para **SET/-** repetidamente: A velocidade diminui continuamente ou em pequenos incrementos.

Retomar a velocidade guardada

Mover o botão de acionamento manual para **RES/+** a uma velocidade acima de 30 km/h. O programador de velocidade adaptável é ativado com a velocidade definida guardada.

Controlar o limite de velocidade a partir do sistema de reconhecimento de sinais de trânsito

A adaptação inteligente da velocidade informa o condutor se for detetado um limite de velocidade pelo sistema de reconhecimento de sinais de trânsito. O limite de velocidade detetado pode ser controlador como

uma nova velocidade definida para o programador de velocidade adaptável.

Com a câmara na parte superior do para-brisas, este sistema deteta e lê os sinais de limite de velocidade e de fim do limite de velocidade. O sistema também tem em consideração as informações sobre limites de velocidade a partir dos dados do mapa de navegação.

A função pode ser ativada ou desativada no menu de personalização do veículo ⇨ 113.

Se o programador de velocidade adaptável estiver ativo, o limite de velocidade detetado é apresentado no Centro de Informação do Condutor e **MEM** acende-se.

No Centro de Informação do Condutor, o sinal do limite de velocidade é apresentado no visor e **MEM** acende-se durante alguns segundos.

Premir **MEM** no volante para solicitar a memorização da velocidade proposta.

Premir **MEM** no volante novamente para confirmar e guardar a nova definição de velocidade.

Este limite de velocidade é agora a nova velocidade definida do programador de velocidade adaptável.

Programador de velocidade adaptável nos veículos com caixa de velocidades automática

Nos veículos com caixa de velocidades automática, o programador de velocidade adaptável permite manter a distância selecionada atrás de um veículo a abrandar, até parar completamente.

Se o sistema tiver parado o veículo atrás de outro veículo, a velocidade definida é substituída por uma luz de aviso verde Ⓐ. Este símbolo informa que o veículo é mantido automaticamente na posição de paragem.

Se o veículo parado à frente tiver parado durante um período de tempo mais longo e em seguida iniciar a marcha em frente, a luz de aviso acesa a verde de veículo à frente Ⓐ fica intermitente e ouve-se um sinal sonoro de aviso como lembrete para verificar o trânsito antes de retomar a marcha.

Quando o veículo à frente se afastar, pisar o pedal do acelerador até 30 km/h e em seguida mover o botão de acionamento manual para **SET-** ou **RES+** para retomar o programador de velocidade adaptável. Se o veículo continuar parado durante mais de 5 minutos ou se a porta do condutor for aberta e o cinto de segurança do condutor desapertado, o travão de mão elétrico é engatado automaticamente para imobilizar o veículo. A luz de aviso Ⓟ acende-se. Para desengatar o travão de mão elétrico, carregar no pedal do acelerador.

Travão de mão elétrico ⇨ 164.

⚠ Aviso

Quando o sistema é desativado ou cancelado, o veículo deixa de permanecer parado e pode

começar a mover-se. Estar sempre preparado para imobilizar o veículo aplicando o travão manualmente.

Não sair do veículo sem que este seja imobilizado pelo programador de velocidade adaptável. Coloque sempre a alavanca selectora na posição de estacionamento **P** e desligue a ignição antes de sair do veículo.

Definir a distância à frente

Quando o programador de velocidade adaptável detecta um veículo mais lento no trajecto de condução em frente, ajusta a velocidade do veículo para manter a distância à frente, seleccionada pelo condutor.

A distância de seguimento pode ser definida para perto (1 barra), normal (2 barras) ou longe (3 barras).

Se o motor estiver ligado e o programador de velocidade adaptável for ativado (cinzento), é possível alterar a definição da distância de seguimento:

Premir ; a definição actual é apresentada no Centro de Informação do Condutor.

Premir novamente para alterar a distância de seguimento: A nova definição é apresentada no Centro de Informação do Condutor.

A distância de seguimento selecionada é indicada através de barras de distância completas na página do programador de velocidade adaptável.

⚠Aviso

O condutor assume total responsabilidade por manter a distância de seguimento adequada em relação ao veículo da frente tendo em conta as condições de trânsito, meteorológicas e de visibilidade. A distância de seguimento deve ser ajustada ou o sistema desligado sempre que as condições existente o exijam.

Detectar o veículo à frente

Se o sistema detetar um veículo na trajetória de condução, o símbolo do programador de velocidade adaptável apresentado no Centro de Informação do Condutor muda de para .

Desativação da funcionalidade

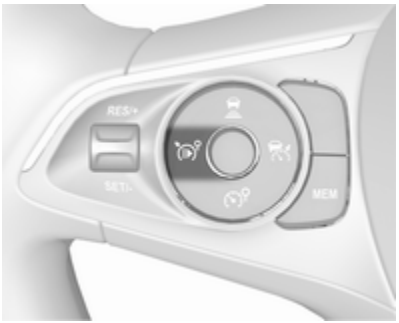

Premir : o programador de velocidade adaptável está no modo de pausa e é apresentada uma mensagem. O veículo é conduzido sem programador de velocidade adaptável.

O programador de velocidade adaptável está desativado, mas não incapacitado. A última velocidade definida guardada permanece na memória para utilização posterior.

O programador de velocidade adaptável é desativado automaticamente quando:

- O pedal do travão é carregado.
- O veículo acelera para mais 180 km/h ou abranda para menos de 30 km/h.
- O travão de mão eléctrico está aplicado.
- O Sistema de Controlo de Tração ou o Controlo eletrónico de estabilidade está desativado ou a funcionar.
- A alavanca seletora de caixas de velocidades automáticas não está em **D** nem em **M**.
- É detetada uma avaria no Controlo eletrónico de estabilidade ou no sistema de radar.

Desligar o sistema

Premir : o modo de programador de velocidade adaptável é desativado e a indicação do programador de velocidade adaptável apaga-se no Centro de Informação do Condutor.

Premir para ativar o limitador de velocidade desativa o programador de velocidade adaptável.

Desligar a ignição também elimina a velocidade definida guardada.

Atenção do condutor

- Utilizar o programador de velocidade adaptável com cuidado em estradas sinuosas ou de montanha, pois o sistema pode deixar de detetar o veículo à frente e demorar algum tempo a detetá-lo novamente.
- Não utilizar o sistema em estradas com piso escorregadio, pois pode criar alterações súbitas na tracção dos pneus (patinagem das rodas), causando a perda do controlo do veículo.
- Não utilizar o programador de velocidade adaptável com chuva, neve ou muita sujidade, pois o sensor do radar pode ficar tapado por uma película de água, pó, gelo ou neve. Isto reduz ou suprime completamente a visibilidade. Em caso de bloqueio do sensor, limpar a tampa do sensor.
- Não utilizar o sistema quando a roda sobresselente está a ser utilizada.

Limites do sistema

⚠Aviso

A força de travagem automática do sistema não permite travagens bruscas, pelo que o nível de travagem poderá não ser suficiente para evitar uma colisão.

- Após uma mudança súbita de faixa, o sistema precisa de um certo tempo para detectar o veículo à frente. Por isso se for

detectado um novo veículo, o sistema pode acelerar em vez de travar.

- O programador de velocidade adaptável ignora o tráfego em sentido contrário.
- O programador de velocidade adaptável não considera os peões e animais para travar e retomar a condução.
- O programador de velocidade adaptável considera os veículos parados apenas a baixa velocidade.
- Não utilizar o programador de velocidade adaptável ao rebocar um atrelado.
- Não utilizar o programador de velocidade adaptável em estradas com uma inclinação superior a 10%.

Uma vez que o campo de deteção do radar é muito estreito, o sistema poderá não detetar:

- veículos de largura reduzida (p. ex., motociclos, lambretas, etc.).
- veículos que não se desloquem no meio da faixa
- veículos a executar uma viragem
- veículos que arranquem subitamente

Curvas

O programador de velocidade adaptável calcula uma percurso previsto com base na força centrífuga. Este percurso previsto toma em consideração as características da curva actual, mas não consegue considerar uma alteração da curva seguinte. O sistema pode deixar de detectar o veículo à frente ou considerar um veículo que não se encontra na mesma faixa de rodagem. Isto pode acontecer ao entrar ou sair de um curva, conforme a curva for mais ou menos apertada. Se deixar de detectar um veículo à frente, o indicador de controlo 🚗 apaga-se.

Se a força centrífuga for demasiado grande numa curva, o sistema abranda ligeiramente o veículo. Este nível de travagem não foi concebido para evitar a derrapagem ao fazer a curva. O condutor é responsável por reduzir a velocidade seleccionada antes de entrar numa curva e de uma forma geral por adaptar a velocidade ao tipo de estrada e aos limites de velocidade aplicáveis.

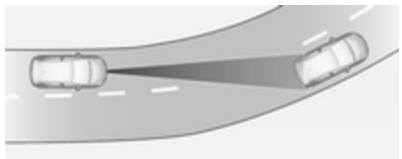

Auto-estradas

Na auto-estrada, adaptar a velocidade definida às condições específicas e às condições meteorológicas. Ter sempre em atenção que o programador de velocidade adaptável possui um alcance de visibilidade limitado, um nível de travagem limitado e necessita de um certo tempo de reacção para verificar se um veículo se encontra no trajecto de condução

ou não. O programador de velocidade adaptável pode não conseguir travar o veículo a tempo de evitar uma colisão no caso de um veículo muito mais lento à frente ou após mudança de faixa. Isto aplica-se especialmente ao conduzir-se a alta velocidade ou se a visibilidade for reduzida devido às condições atmosféricas.

Ao entrar-se e sair-se de auto--estradas, o programador de velocidade adaptável pode deixar de detectar o veículo à frente e acelerar para a velocidade definida. Por esta razão, deve reduzir-se a velocidade definida antes de sair ou entrar numa auto-estrada.

Mudanças no percurso do veículo

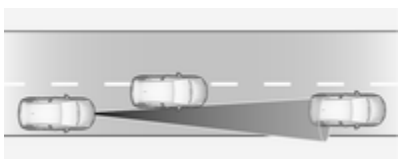

Se outro veículo entrar no trajecto de condução do veículo, o programador de velocidade adaptável só considera o veículo quando este estiver completamente dentro do trajecto. O condutor deve estar pronto para reagir e carregar no pedal do travão, se precisar de travar mais rapidamente.

Considerações sobre planos inclinados

⚠ Aviso

Não utilize o programador de velocidade adaptável em estradas de montanha íngremes.

O desempenho do sistema em subidas depende da velocidade do veículo, da carga do veículo, das condições do trânsito e do declive da estrada. O sistema pode não detectar um veículo no trajecto em subidas. Em subidas íngremes, o condutor pode ter de utilizar o pedal do acelerador para manter a velocidade do veículo. Em descidas, poderá ser necessário travar para manter ou reduzir a velocidade.

Atenção, que aplicar os travões desactiva o sistema.

Unidade de radar

A unidade de radar está situada a meio do para-choques dianteiro.

⚠Aviso

A unidade de radar foi alinhada cuidadosamente durante o fabrico. Por isso, no caso de uma colisão dianteira, não utilize o sistema. O para-choques dianteiro poderá parecer intacto, no entanto é possível que o sensor por trás esteja afetado e reaja incorretamente. Após um acidente, consultar uma oficina para verificar e ajustar a posição da unidade de radar.

Avaria

Na eventualidade de uma avaria do programador de velocidade adaptável, o condutor é avisado através da iluminação de uma luz de aviso e da apresentação de uma mensagem no painel de instrumentos, acompanhada de um sinal sonoro.

O programador de velocidade adaptável poderá não funcionar corretamente se os sinais de trânsito não cumprirem o disposto na Convenção de Viena sobre a Sinalização Rodoviária.

Mandar verificar o sistema num concessionário ou numa oficina qualificada.

Como medida de segurança, não utilizar o sistema se as luzes de travagem estiverem defeituosas. Não utilizar o sistema se o para-choques dianteiro estiver danificado.

Aviso de colisão dianteira

O aviso de colisão dianteira pode ajudar a evitar ou reduzir os prejuízos causados por colisões frontais.

O aviso de colisão dianteira utiliza a câmara dianteira no para-brisas e uma unidade de radar situada por trás do para-choques dianteiro do veículo para detetar um veículo diretamente à frente na respetiva trajetória.

Se ocorrer uma aproximação demasiado rápida de um veículo em frente, é emitido um aviso sonoro e apresentado um aviso no Centro de Informação do Condutor.

⚠Aviso

O aviso de colisão dianteira é apenas um sistema de aviso e não aplica os travões. Se se aproximar a demasiada velocidade de um veículo em frente, pode não haver tempo suficiente para evitar uma colisão.

O condutor assume total responsabilidade por manter a distância de seguimento adequada em relação ao veículo da frente tendo em conta as condições de trânsito, meteorológicas e de visibilidade.

O condutor deve aplicar sempre a máxima atenção e concentração durante a condução. O condutor deve estar sempre a postos para reagir e aplicar os travões.

Activação

O aviso de colisão dianteira deteta veículos e obstáculos a todas as velocidades entre 5 km/h e 140 km/h.

Avisar o condutor

O condutor é avisado pelos seguintes alertas:

- O símbolo acende-se e é apresentada uma mensagem de aviso no Centro de Informação do Condutor quando a distância para o veículo à frente é demasiado pequena.
- O símbolo acende-se, é apresentada uma mensagem de aviso no Centro de Informação do Condutor e é emitido um sinal sonoro de aviso quando uma colisão é iminente e a ação imediata do condutor é exigida.

⚠ Aviso

O aviso de colisão dianteira é apenas um sistema de aviso e não aplica os travões. Se se aproximar a demasiada velocidade de um veículo em frente, pode não haver tempo suficiente para evitar uma colisão.

O condutor assume total responsabilidade por manter a distância de seguimento adequada em relação ao veículo da frente tendo em conta as condições de trânsito, meteorológicas e de visibilidade.

O condutor deve aplicar sempre a máxima atenção e concentração durante a condução. O condutor deve estar sempre a postos para reagir e aplicar os travões.

Atenção

A iluminação colorida desta luz de aviso não corresponde às leis de trânsito locais relativas à distância de seguimento. O condutor é o único responsável por manter uma distância de seguimento segura de acordo com as regras de trânsito em vigor, as condições atmosféricas e da estrada, etc. em todas as ocasiões.

Seleccionar a sensibilidade de aviso

Mostrador de informação a cores de 7": Ajusta a sensibilidade de aviso na personalização do veículo ⇨ 113.

Mostrador de informação a cores de 8": Ajusta a sensibilidade de aviso nas definições do travão de segurança ativo na personalização do veículo ⇨ 113.

A definição escolhida permanece até ser alterada. A temporização do aviso varia com base na velocidade do veículo. Quanto mais alta for a velocidade do veículo, com maior distância ocorre o aviso. Tenha em conta o trânsito e condições atmosféricas ao selecionar a temporização do aviso.

Desactivação

O sistema apenas pode ser desativado desativando a Travagem de Emergência Ativa na personalização do veículo ⇨ 113.

Limitações do sistema

O aviso de colisão dianteira foi concebido para avisar apenas em relação a veículos, mas também pode reagir com outros objetos.

Nos casos seguintes, o aviso de colisão dianteira pode não detectar um veículo em frente ou o desempenho do sensor ser limitado:

- ao conduzir em estradas com muitas curvas ou montanhosas
- ao conduzir à noite
- quando as condições atmosféricas limitam a visibilidade, tais como nevoeiro, chuva ou neve
- o sensor no para-brisas ou a unidade de radar por trás do para-choques dianteiro estão tapados com neve, gelo, neve derretida, lama, sujidade, etc.
- o para-brisas está danificado ou afetado por objetos estranhos, tais como autocolantes.

Travagem de Emergência Ativa

A travagem de emergência ativa pode ajudar a reduzir os danos e ferimentos resultantes de colisões com veículos, peões e obstáculos diretamente à frente, quando já não é possível evitar uma colisão através da travagem manual ou de uma manobra da direção. Antes de aplicar a Travagem de Emergência Ativa, o condutor é alertado pelo aviso de colisão dianteira ⇨ 184 ou pelo aviso de proteção dianteira de peões ⇨ 190.

A funcionalidade utiliza várias informações (p. ex. sensor da câmara, sensor do radar, pressão dos travões, velocidade do veículo) para calcular a probabilidade de uma colisão dianteira.

⚠ Aviso

O sistema não se destina a substituir a responsabilidade do condutor pela condução do veículo e por se manter atento à estrada. O seu funcionamento está limitado apenas a uso suplementar a fim de reduzir a velocidade do veículo antes de uma colisão.

O sistema poderá não reagir a animais. Após uma mudança súbita de faixa de rodagem, o sistema precisa de algum tempo para detectar o veículo precedente.

O condutor tem de estar sempre pronto para reagir e aplicar os travões e realizar as manobras de direção necessárias para evitar colisões.

Condições de funcionamento

Se estiver equipada apenas com a câmara dianteira, a Travagem de Emergência Ativa funciona com uma velocidade de marcha em frente acima da velocidade pedonal até 85 km/h. Com o sensor do radar e a câmara dianteira, a Travagem de Emergência Ativa funciona com uma velocidade de marcha em frente entre a velocidade pedonal e 140 km/h.

Activação

Um pré-requisito é que o aviso de colisão dianteira com sistema de câmara dianteira não esteja desativado no menu de personalização do veículo ⇨ 113.

Funcionalidade

O sistema inclui:

- sistema de preparação dos travões
- travagem automática de emergência
- assistência à travagem proactiva
- assistência à travagem inteligente (apenas com sensor do radar)
- aviso de colisão dianteira
- proteção dianteira de peões

Sistema de preparação dos travões

Aquando da aproximação rápida a um veículo ou peão à frente em que seja provável uma colisão, o sistema de preparação dos travões pressuriza ligeiramente os travões. Isto reduz o tempo de resposta quando é necessário travar.

Travagem automática de emergência

Após a ativação do sistema de preparação dos travões, e imediatamente antes da colisão iminente, esta função aplica automaticamente uma travagem limitada para reduzir a velocidade de impacto da colisão ou evitar uma colisão. Se a Travagem de Emergência Ativa for aplicada, pisca no conjunto de instrumentos.

Dependendo da situação, o veículo poderá travar automaticamente de forma moderada ou brusca. Esta travagem automática dianteira apenas pode ocorrer se for detetado um veículo à frente ⇨ 184. Nos veículos com proteção dianteira de peões, a travagem automática dianteira também pode ocorrer quando é detetado um peão à frente ⇨ 190.

A travagem automática de emergência poderá abrandar o veículo até parar por completo, no sentido de tentar evitar uma possível colisão. Se isso acontecer, a travagem automática de emergência poderá acionar o travão de mão elétrico para imobilizar o veículo. Para desengatar, prima o botão do travão de mão elétrico ou carregue firmemente no pedal do acelerador.

⚠ Aviso

A travagem automática de emergência é uma função de preparação de emergência para uma colisão e não foi concebida

para evitar colisões. Não depender do sistema para travar o veículo. A travagem automática de emergência não trava fora do respetivo intervalo de velocidades e apenas reage a veículos e peões detetados.

Assistência à travagem proactiva

Além do sistema de preparação dos travões e da travagem automática de emergência, a função de assistência à travagem dianteira aumenta a sensibilidade da assistência à travagem. Por isso, carregar menos fortemente no pedal do travão resulta numa travagem a fundo imediata. Esta função ajuda o condutor a travar mais rapidamente e mais a fundo antes da colisão iminente.

⚠Aviso

A travagem de emergência activa não se destina a aplicar uma travagem autónoma a fundo ou a evitar automaticamente uma colisão. Está concebida para reduzir a velocidade do veículo antes de uma colisão. Poderá não reagir a animais. Após uma mudança súbita de faixa de rodagem, o sistema precisa de algum tempo para detectar o veículo precedente.

O condutor deve aplicar sempre a máxima atenção e concentração durante a condução. O condutor tem de estar sempre pronto para reagir e aplicar os travões e realizar as manobras de direção necessárias para evitar colisões.

O sistema foi concebido para funcionar com todos os ocupantes a usar cinto de segurança.

Assistência à travagem inteligente

Se o veículo estiver equipado com sensor de radar, a assistência à travagem inteligente poderá estar disponível. A assistência à travagem inteligente aumenta o poder de travagem ao pisar rapidamente o pedal do travão. A travagem baseia-se na velocidade de aproximação e na distância para um veículo à frente. Pequenos impulsos do pedal do travão ou o movimento do pedal durante esse tempo são normais e deverá continuar a carregar no pedal do travão conforme necessário. A assistência à travagem inteligente é desativada automaticamente quando se desengata o pedal do travão.

⚠Aviso

A assistência à travagem inteligente pode aumentar a travagem do veículo em situações em que pode não ser necessário. Pode bloquear o fluxo de tráfego. Se isso acontecer, retirar o pé do pedal do travão e, em seguida, aplicar os travões conforme necessário.

Aviso de colisão dianteira ⇨ 184.

Proteção dianteira de peões ⇨ 190.

Desactivação

A Travagem de Emergência Ativa pode ser desativada no menu de personalização ⇨ 113. Se for desativada, acende-se no

conjunto de instrumentos e é apresentada uma mensagem de aviso no Centro de Informação do Condutor.

Recomendamos a desativação do sistema na personalização do veículo nos seguintes casos:

- ao rebocar um atrelado ou caravana
- ao transportar objetos compridos em barras de tejadilho ou numa bagageira de tejadilho
- quando o veículo é rebocado com o motor ligado
- quando está instalada uma roda sobresselente menor do que as outras rodas
- antes de utilizar uma lavagem automática com o motor ligado
- antes de colocar o veículo numa estrada rolante numa oficina
- se o para-brisas tiver sofrido danos perto da câmara
- se o para-choques dianteiro sofreu danos
- se as luzes dos travões não estão a funcionar

Limitações do sistema

Em alguns casos, o sistema de travagem de emergência activa poderá accionar uma travagem automática em situações que parecem desnecessárias, por exemplo em garagens de estacionamento, devido a sinais de trânsito numa curva ou veículos noutra faixa. Trata-se de um funcionamento normal; o veículo não necessita de assistência técnica. Carregar firmemente no pedal do acelerador para anular a travagem automática se a situação e o ambiente em volta o permitirem.

Nos seguintes casos, o desempenho da Travagem de Emergência Ativa é limitado:

- ao conduzir em estradas com muitas curvas ou montanhosas
- ao detetar todos os veículos, principalmente os veículos com reboque, tratores, veículos enlameados, etc.
- ao detetar um veículo quando a visibilidade é limitada pelas condições atmosféricas, tais como nevoeiro, chuva ou neve
- ao conduzir à noite
- o sensor no para-brisas ou a unidade de radar por trás do para-choques dianteiro estão tapados com neve, gelo, neve derretida, lama, sujidade, etc.
- o para-brisas está danificado ou afetado por objetos estranhos, tais como autocolantes

É sempre necessária uma atenção total durante a condução e deve estar pronto a agir e a aplicar os travões e / ou assumir o controlo do veículo para evitar colisões.

Avaria

Caso o sistema necessite de manutenção, é apresentada uma mensagem no Centro de Informação do Condutor.

Se o sistema não funcionar como deve de ser, são apresentadas mensagens do veículo no Centro de Informação do Condutor.

Mensagens do veículo ⇨ 112.

Proteção dianteira de peões

A proteção dianteira de peões pode ajudar a evitar ou reduzir os ferimentos causados por colisões frontais com peões ao conduzir em frente.

O sistema utiliza a câmara dianteira no para-brisas e uma unidade de radar no para-choques dianteiro para detetar um peão diretamente à frente na trajetória do veículo.

A proteção dianteira de peões consegue detetar e alertar os peões com uma velocidade de marcha em frente entre 5 km/h e 60 km/h. Além disso, a proteção dianteira de peões pode ajudar com a travagem ou travar automaticamente o veículo.

Durante a condução noturna, o desempenho do sistema é limitado.

⚠ Perigo

A travagem dianteira para peões não fornece um aviso nem trava automaticamente o veículo, a menos que detete um peão.

O sistema poderá não detetar peões, incluindo crianças, quando o peão não está diretamente à frente, não está completamente visível, não está direito de pé ou quando faz parte de um grupo.

A proteção dianteira de peões inclui:

- deteção de peões à frente
- alerta de peões à frente

A proteção dianteira de peões é ativada juntamente com o aviso de colisão dianteira.

Aviso de colisão dianteira ⇨ 184.

Deteção de peões à frente

Um peão à frente a uma distância máxima de aproximadamente 40 m é indicado por um símbolo no conjunto de instrumentos.

Alerta de peões à frente

Quando se verificar uma aproximação demasiado rápida a um peão detetado, é apresentada uma mensagem de aviso no Centro de Informação do Condutor. É fornecido um sinal sonoro de aviso.

O programador de velocidade ou o programador de velocidade adaptável poderá ser desengatado quando ocorre o alerta de peões à frente.

Limitações do sistema

Nos casos seguintes, a proteção dianteira de peões poderão não detetar um peão à frente ou o desempenho do sensor ser limitado:

- a velocidade do veículo está fora do intervalo de 5 km/h a 60 km/h com uma velocidade de marcha em frente
- a distância até um peão à frente é superior a 40 m
- ao conduzir em estradas com muitas curvas ou montanhosas
- ao conduzir à noite

- quando as condições atmosféricas limitam a visibilidade, tais como nevoeiro, chuva ou neve
- o sensor no para-brisas ou a unidade de radar por trás do para-choques dianteiro estão tapados com neve, gelo, neve derretida, lama, sujidade, etc.
- o para-brisas está danificado ou afetado por objetos estranhos, tais como autocolantes.

Sensores de estacionamento

Informação geral

Ao engatar um reboque ou suporte para bicicletas ao engate do reboque, os sensores de estacionamento são desativados.

⚠Aviso

O condutor assume a total responsabilidade da manobra de estacionamento.

Verificar sempre a área circundante ao realizar manobras de marcha-atrás ou marcha para a frente durante a utilização do sistema de assistência ao estacionamento.

Sensores de estacionamento traseiros

Os sensores de estacionamento traseiros facilitam o estacionamento medindo a distância entre o veículo e os obstáculos localizados na traseira do veículo. Informa e avisa o condutor através de sinais acústicos e uma indicação no mostrador.

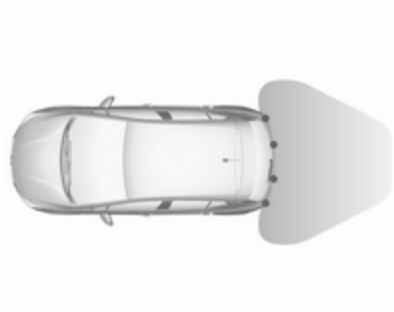

O sistema funciona com sensores de estacionamento ultrassónicos localizados no para-choques traseiro.

Activação

Os sensores de estacionamento traseiros se a marcha-atrás for engatada e a ignição estiver ligada.

O sistema está pronto a funcionar quando o LED no botão dos sensores de estacionamento PARK OFF não está aceso.

Indicação

O sistema avisa o condutor através de sinais acústicos contra obstáculos potencialmente perigosos localizados na retaguarda do veículo até uma distância de 50 cm, enquanto a marcha-atrás estiver engatada.

Consoante o lado do veículo que se encontra mais próximo de um obstáculo, ouvirá sinais acústicos de aviso no interior do veículo do respectivo lado. O intervalo entre os sinais acústicos diminui à medida que o veículo se aproxima desse

obstáculo. Quando a distância for inferior a aprox. 30 cm, o sinal acústico torna-se contínuo.

Além disso, a distância a obstáculos na retaguarda é mostrada através de linhas de distância variáveis no Visor de informação ⇨ 110. Quando o obstáculo está muito próximo, o símbolo de perigo ⚠é apresentado.

Desactivação

O sistema é desligado quando a marcha-atrás é desengrenada. Premir para desativar o sistema manualmente. O LED no botão acende-se quando o sistema é desativado. Se o sistema foi desativado manualmente, não é reativado automaticamente na vez seguinte que a ignição for ligada.

Sensores de estacionamento dianteiros e traseiros

Os sensores de estacionamento dianteiros e traseiros medem a distância entre o veículo e os obstáculos à frente a atrás do veículo. Informa e avisa o condutor através de sinais acústicos e uma indicação no mostrador.

Utiliza dois sinais acústicos diferentes para as áreas dianteiras e traseiras com uma frequência tonal diferente.

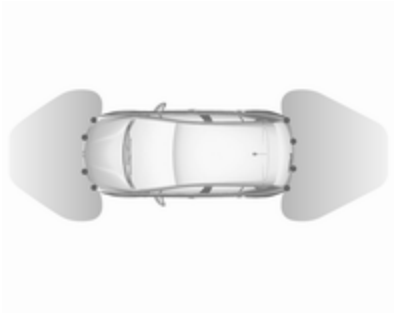

O sistema funciona com sensores de estacionamento ultrassónicos localizados nos para-choques traseiro e dianteiro.

Activação

Além dos sensores de estacionamento traseiros, os sensores de estacionamento

dianteiros são acionados quando é detetado um obstáculo à frente e a velocidade do veículo é inferior a 10 km/h.

O sistema está pronto a funcionar quando o LED no botão dos sensores de estacionamento ⁋ OFF não está aceso.

Quando o sistema está desativado, o LED no botão acende-se.

Indicação

O sistema avisa o condutor através de avisos sonoros contra obstáculos potencialmente perigosos à frente do veículo e atrás do veículo.

Consoante o lado do veículo que se encontra mais próximo de um obstáculo, ouvirá sinais acústicos de aviso no interior do veículo do respectivo lado. O intervalo entre os sinais acústicos diminui à medida que o veículo se aproxima desse obstáculo. Quando a distância for inferior a aprox. 30 cm, o sinal acústico torna-se contínuo.

Além disso, a distância até obstáculos à retaguarda e à frente é mostrada através de linhas de distância variáveis no Visor de informação ⇨ 110.

Se o veículo parar durante mais de 3 segundos com uma velocidade de marcha em frente engatada, se a caixa de velocidades automática estiver na posição **P** ou se não forem detetados mais obstáculos, não são emitidos sinais sonoros de aviso.

Desactivação

O sistema é desativado automaticamente quando a velocidade do veículo excede 10 km/h aplicando o travão de mão elétrico ou premindo o botão dos sensores de estacionamento ⁋ OFF.

Quando o sistema é desativado manualmente, o LED no botão acende-se.

Se o sistema foi desativado manualmente, não é reativado automaticamente na vez seguinte que a ignição for ligada.

Limitações do sistema

Em caso de avaria ou se o sistema não funcionar temporariamente, p. ex. devido a um nível de ruído externo elevado ou outros fatores de interferência, 🔧 acende-se no

conjunto de instrumentos. É apresentada uma mensagem no Centro de Informação do Condutor.

⚠Aviso

Em determinadas circunstâncias, objectos, vestuário ou superfícies reflectoras bem como fontes de ruído exteriores podem fazer com que o sistema não detecte obstáculos.

É necessário prestar atenção especial aos objectos baixos, que podem danificar a parte inferior do pára-choques.

Atenção

O funcionamento do sistema pode ser reduzido quando os sensores estão cobertos, p. ex. com gelo ou neve.

O desempenho do sistema dos sensores de estacionamento pode ser reduzido devido a grandes cargas.

Aplicam-se condições especiais no caso de haver veículos mais altos envolvidos na proximidade (por ex., veículos todo-o-terreno, monovolumes, carrinhas). A identificação de objectos e a indicação correcta da distância na parte superior desses veículos não pode ser garantida.

Objectos com um reflexo muito pequeno na secção transversal, como, por exemplo, objectos estreitos ou materiais suaves, podem não ser detectados pelo sistema.

Os sistemas de sensores de estacionamento não detectam objectos fora do alcance de detecção.

Apoio Avançado ao Estacionamento

⚠Aviso

É o condutor que assume a total responsabilidade por aceitar o lugar de estacionamento sugerido pelo sistema e pela manobra de estacionamento.

Verificar sempre a área circundante em todas as direcções durante a utilização do Apoio Avançado ao Estacionamento.

O apoio avançado ao estacionamento mede um espaço adequado para estacionamento enquanto passa, calcula a trajetória e guia automaticamente o veículo durante o estacionamento.

O apoio avançado ao estacionamento ajuda nas seguintes manobras:

- entrada num lugar de estacionamento paralelo
- entrada num lugar de estacionamento perpendicular
- saída de um lugar de estacionamento paralelo

O condutor deve controlar a aceleração, travagem e mudança de velocidades, enquanto a direcção é feita automaticamente. O condutor pode assumir o comando em qualquer momento agarrando o volante.

Poderá ser necessário avançar e recuar mais de uma vez.

As instruções são fornecidas no Visor de informação ⇨ 110.

O Apoio avançado ao estacionamento apenas pode ser activado em deslocamento para a frente.

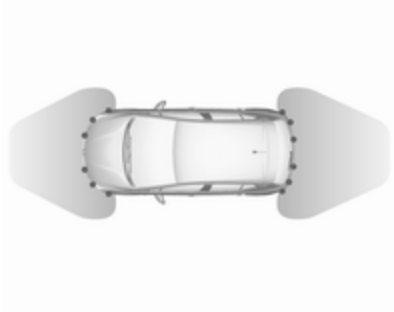

O Apoio Avançado ao Estacionamento é sempre combinado com os sensores de estacionamento dianteiros e traseiros.

O sistema é composto por seis sensores de estacionamento ultrassónicos nos para-choques traseiro e dianteiro.

Entrada num lugar de estacionamento paralelo

Activação

Reduzir a velocidade do veículo para menos de 20 km/h.

Mostrador de informação a cores de 7": para procurar um lugar de estacionamento, ativar o sistema selecionando **Assistência ao estacionamento** no Visor de informação. Em seguida, selecionar **Introduzir estacionamento paralelo**.

Mostrador de informação a cores de 8": para procurar um lugar de estacionamento, ativar o sistema premindo 🚗. Selecionar Funções de condução no Visor de informação, seguido de **Sensores de estacionamento**. Selecionar **Entrar no lugar de estacionamento paralelo**.

Selecionar o lado de estacionamento ligando a luz de mudança de direção do respetivo lado.

A distância paralela permitida entre o veículo e uma fila de carros estacionados situa-se entre 0,5 m e 1,5 m.

O sistema não identificará os lugares que sejam nitidamente mais pequenos ou maiores do que o veículo.

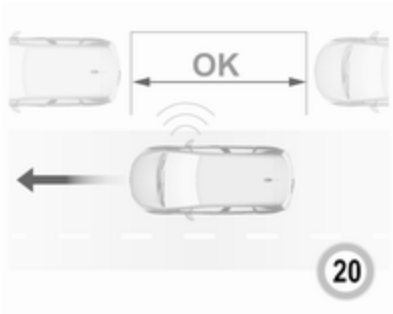

Quando é detetado um lugar vago, é apresentada uma indicação visual no Visor de informação e emitido um primeiro sinal acústico. Avançar lentamente para a frente. Quando for emitido o segundo sinal sonoro, parar o veículo, selecionar a marcha-atrás, soltar o volante e iniciar o movimento lentamente. É fornecida uma indicação visual no Visor de informação.

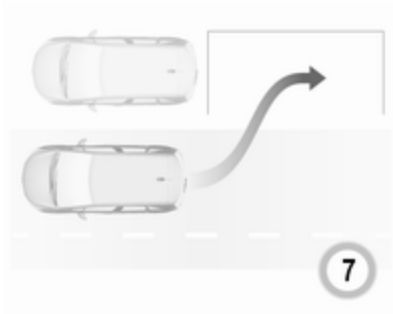

Avançar e recuar respeitando os avisos nos sensores de estacionamento até ser indicado o fim da manobra.

Entrada num lugar de estacionamento perpendicular

Activação

Mostrador de informação a cores de 7": para procurar um lugar de estacionamento, ativar o sistema selecionando **Assistência ao estacionamento** no Visor de informação. Em seguida, selecionar **Introduzir estacionamento perpendicular**.

Mostrador de informação a cores de 8": ao procurar um lugar de estacionamento, ativar o sistema premindo 🚗. Selecionar Funções de condução no Visor de informação, seguido de **Sensores de estacionamento**. Selecionar **Entrar no lugar de estacionamento**.

Reduzir a velocidade do veículo para menos de 20 km/h.

Selecionar o lado de estacionamento ligando a luz de mudança de direção do respetivo lado.

A distância paralela permitida entre o veículo e uma fila de carros estacionados situa-se entre 0,5 m e 1,5 m.

Se forem encontrados vários lugares de estacionamento seguidos, o veículo será encaminhado para o último.

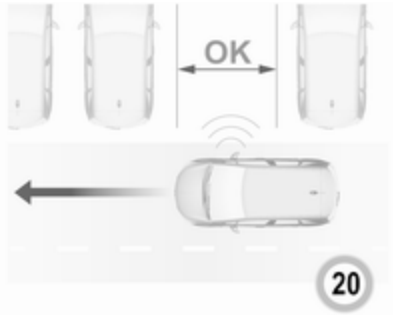

Quando é detetado um lugar vago, é apresentada uma indicação visual no Visor de informação e emitido um sinal acústico. Parar o veículo, selecionar a marcha-atrás, soltar o volante e iniciar o movimento sem ultrapassar os 7 km/h.

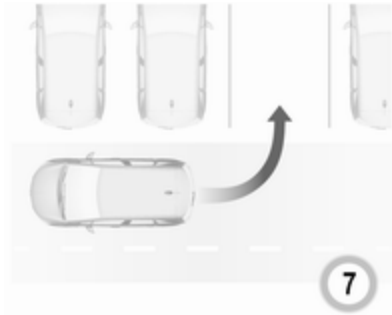

Avançar e recuar conforme solicitado respeitando os avisos dos sensores de estacionamento e prestando atenção aos sinais acústicos até ser indicado o fim da manobra. Depois de concluir, P apaga-se no conjunto de instrumentos.

Durante a manobra de estacionamento, o sistema é desativado automaticamente quando o veículo se situar a 50 cm de um obstáculo.

Saída de um lugar de estacionamento paralelo

Activação

Mostrador de informação a cores de 7": ao sair de um lugar de estacionamento paralelo, ativar o sistema selecionando **Assistência ao estacionamento** no Visor de informação. Em seguida, selecionar **Sair do lugar de estacionamento paralelo**.

Mostrador de informação a cores de 8": ao sair de um lugar de estacionamento paralelo, ativar o sistema premindo . Selecionar Funções de condução no Visor de informação, seguido de **Sensores de estacionamento**. Selecionar **Sair do lugar de estacionamento paralelo**.

Selecionar o lado de saída ligando a respetiva luz de mudança de direção.

Engatar a marcha-atrás ou uma velocidade de marcha em frente, soltar o volante e iniciar o movimento sem ultrapassar os 5 km/h.

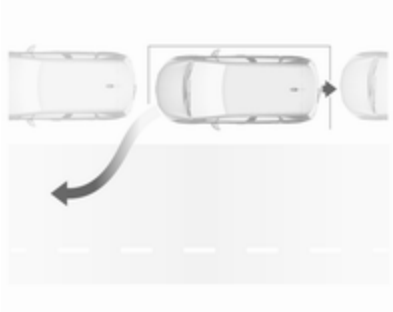

Avançar e recuar respeitando os avisos nos sensores de estacionamento até ser indicado o fim da manobra. A manobra é concluída quando as rodas dianteiras do veículo estão fora do lugar de estacionamento.

Após a desativação, verificar o controlo do veículo.

Indicação de amostragem

As instruções no mostrador indicam:

- dicas gerais e mensagens de aviso
- a exigência de parar o veículo quando é detectado um lugar de estacionamento
- a direcção da condução durante a manobra de estacionamento
- o pedido para engatar a marcha--atrás ou a primeira velocidade
- o pedido para parar ou conduzir lentamente
- a conclusão bem-sucedida da manobra de estacionamento indicada pelo aparecimento de um símbolo e de um sinal sonoro
- o cancelamento de uma manobra de estacionamento

Desactivação

A manobra atual com os sensores de estacionamento é cancelada através do botão para voltar ao ecrã anterior no Visor de informação. Para desativar completamente o sistema, premir PMA OFF na consola central.

O sistema é desativado automaticamente:

- se a ignição for desligada
- se parar o motor
- se não for iniciada nenhuma manobra no espaço de 5 minutos após a seleção do tipo de manobra
- após uma paragem prolongada do veículo durante uma manobra
- se o Controlo eletrónico de estabilidade for acionado
- se a velocidade do veículo ultrapassar o limite indicado
- se o condutor interromper o movimento do volante
- após quatro ciclos de manobra (um ciclo de manobra consiste num movimento para trás e num movimento para a frente)
- ao abrir a porta do condutor
- se uma das rodas dianteiras encontrar um obstáculo
- a manobra de estacionamento é concluída com êxito

A desativação pelo condutor ou pelo sistema durante a manobra será indicada no visor. Além disso, é emitido um sinal acústico.

O sistema é desligado automaticamente ao rebocar um atrelado ligado eletricamente, um suporte para bicicletas, etc.

Contactar o concessionário para desligar o sistema durante um período de tempo prolongado.

Avaria

Na eventualidade de uma avaria, é apresentada uma mensagem no Mostrador de informação a cores, acompanhada por um sinal sonoro.

Na eventualidade de uma avaria na direção assistida, acende-se e é apresentada uma mensagem no Centro de Informação do Condutor.

⚠Aviso

Em determinadas circunstâncias, objectos, vestuário ou superfícies reflectoras bem como fontes de ruído exteriores podem fazer com que o sistema não detecte obstáculos.

É necessário prestar atenção especial aos objectos baixos, que podem danificar a parte inferior do pára-choques.

Atenção

O funcionamento do sistema pode ser reduzido quando os sensores estão cobertos, p.ex. por gelo ou neve.

O desempenho do sistema dos sensores de estacionamento pode ser reduzido devido a grandes cargas.

Aplicam-se condições especiais no caso de haver veículos mais altos envolvidos na proximidade (por ex., veículos todo-o-terreno, monovolumes, carrinhas). A identificação de objectos e a indicação correcta da distância na parte superior desses veículos não pode ser garantida.

Objectos com um reflexo muito pequeno na secção transversal, como, por exemplo, objectos estreitos ou materiais suaves, podem não ser detectados pelo sistema.

Os sistemas de sensores de estacionamento não detectam objectos fora do alcance de detecção.

Advertência

É possível que o sensor detecte um objecto que não existe, devido a perturbações por eco de ruídos acústicos exteriores ou desalinhamentos mecânicos (poderão ocorrer avisos falsos esporádicos).

Certificar-se de que a placa da matrícula dianteira está instalada correctamente (não está dobrada e não tem espaços vazios até ao pára-choques no lado direito ou esquerdo) e que os sensores estão firmemente colocados.

O sistema do apoio avançado ao estacionamento pode não responder a mudanças no espaço

de estacionamento disponível depois de se iniciar uma manobra de estacionamento. O sistema poderá reconhecer uma entrada, um portão, um pátio ou mesmo uma passadeira como lugar de estacionamento. Depois de engatar a marcha-atrás, o sistema inicia uma manobra de estacionamento. Ter cuidado no que se refere à disponibilidade do lugar de estacionamento sugerido.

Irregularidades na superfície, por exemplo, em zonas de obras, não são detectadas pelo sistema. O condutor aceita a responsabilidade.

Aviso de ângulo morto

O sistema de aviso de ângulo morto deteta e indica objetos de ambos os lados do veículo, dentro de uma zona de "ângulo morto" especificada. O sistema apresenta um alerta visual em cada espelho retrovisor exterior, se detetar objetos que possam não estar visíveis nos espelhos retrovisores interior e exteriores.

O Aviso de ângulo morto utiliza alguns dos sensores do Apoio avançado ao estacionamento que estão localizados nos pára-choques dianteiro e traseiro de ambos os lados do veículo.

⚠ Aviso

A função de aviso de ângulo morto não substitui a visão do condutor.

O sistema não detecta:

- veículos fora das zonas de ângulo morto que possam estar a aproximar-se rapidamente
- peões, ciclistas ou animais

Antes de mudar de faixa, olhe sempre para os espelhos retrovisores, por cima do ombro e utilize o indicador de mudança de direcção.

Activação

Mostrador de informação a cores de 7": selecionar **Controlo dos ângulos mortos** no Visor de informação e ativar a função.

Mostrador de informação a cores de 8": premir 🚗. Selecionar Funções de condução no Visor de informação e em seguida **Monitorização do ângulo morto**. Ativar a função.

acende-se continuamente a verde no conjunto de instrumentos para confirmar a função.

Funcionalidade

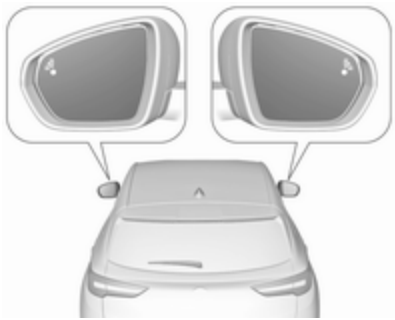

Quando o sistema deteta um veículo na zona de ângulo morto durante a condução em frente, acende-se um LED no respetivo espelho retrovisor exterior.

O LED acende-se imediatamente ao ser ultrapassado.

O LED acende-se após um atraso ao ultrapassar lentamente outro veículo.

Condições de funcionamento

As seguintes condições devem estar reunidas para o funcionamento adequado:

- todos os veículos circulam no mesmo sentido e em faixas adjacentes
- a velocidade do veículo está compreendida entre 12 e 140 km/h
- ultrapassagem de um veículo com uma diferença de velocidade inferior a 10 km/h
- outro veículo está a fazer uma ultrapassagem com uma diferença de velocidade inferior a 25 km/h
- o fluxo de tráfego é normal
- condução numa estrada reta ou ligeiramente curva
- o veículo não está a rebocar um atrelado

Não será emitido nenhum alerta nas seguintes condições:

- na presença de objetos imóveis (p. ex., veículos estacionados, barreiras, candeeiros da iluminação pública, sinais de trânsito, etc.)
- com veículos a circular em sentido contrário
- condução numa estrada sinuosa ou numa curva apertada
- ao ultrapassar (ou ao ser ultrapassado por) um veículo multo comprido (p. ex., camião, autocarro, etc.) que simultaneamente é detetado à retaguarda no ângulo morto e aparece no campo de visão à frente do condutor.
- com tráfego muito intenso: os veículos detetados à frente e atrás são confundidos com um camião ou um objeto parado
- ao fazer uma ultrapassagem demasiado rapidamente

Desactivação

O sistema é desativado na personalização do veículo ⇨ 113. apaga-se no conjunto de instrumentos. Além disso, é emitido um sinal acústico.

O estado do sistema é guardado na memória ao desligar a ignição.

O sistema é desativado automaticamente ao rebocar um atrelado ligado eletricamente.

Poderão ocorrer falsas deteções em resultado de condições meteorológicas adversas, tais como chuva forte.

Avaria

Em caso de avaria, pisca durante alguns momentos no painel de instrumentos, acompanhado de e uma mensagem do visor. Contactar um concessionário ou uma oficina qualificada para mandar verificar o sistema.

Câmara traseira

A câmara traseira ajuda o condutor nas manobras de marcha-atrás, apresentando uma vista da área atrás do veículo.

A vista da câmara é apresentada no Visor de informação.

⚠Aviso

A câmara traseira não substitui a visão do condutor. Tenha em atenção que os objetos que estão fora do campo de visão da câmara e do alcance dos sensores do Apoio ao Estacionamento, por exemplo, sob o para-choques ou por baixo do veículo, não são mostrados.

Não engrenar a marcha-atrás nem estacionar o veículo utilizando apenas a câmara traseira.

Verificar sempre o ambiente à volta do veículo antes de conduzir.

Ligar

A câmara traseira é automaticamente activada quando a marcha-atrás é engatada.

Funcionalidade

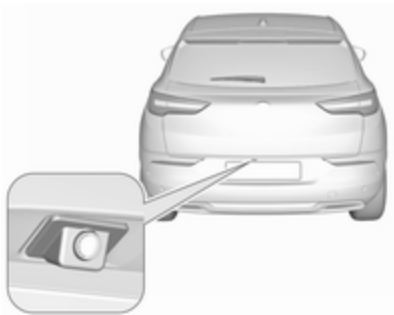

A câmara está montada na porta da bagageira.

A área apresentada pela câmara é limitada. A distância da imagem que aparece no mostrador é diferente da distância real.

Indicações

As linhas de orientação dinâmicas são linhas horizontais com intervalos de 1 metro projetadas na imagem para definir a distância em relação aos objetos mostrados.

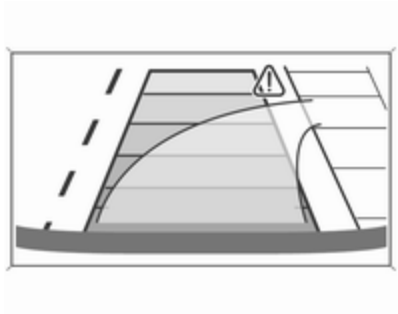

A faixa da trajectória do veículo é visualizada conforme o ângulo de viragem.

Desativação das linhas de orientação

As linhas de orientação podem ser desativadas no Mostrador de informação. Selecionar **Definições ➧ Veículo ➧ Deteção de colisão ➧ Linhas de orientação da câmara traseira ➧ ○**.

Visor de informação ⇨ 110.

Personalização do veículo ⇨ 113.

Desligar

A câmara é desligada ao engatar uma velocidade de marcha em frente.

Limitações do sistema

A câmara traseira poderá não funcionar correctamente quando:

- estiver escuro
- o feixe dos faróis incide diretamente nas lentes da câmara
- quando as condições atmosféricas limitam a visibilidade, tais como nevoeiro, chuva ou neve
- as lentes da câmara estão tapadas por neve, gelo, neve derretida, lama ou sujidade. Limpar a lente, lavar com água e secar com um pano macio
- a porta da bagageira é aberta
- o veículo está a rebocar um atrelado ligado eletricamente, suporte para bicicletas, etc.
- o veículo sofreu uma colisão traseira
- ocorreram alterações da temperatura extremas

Sistema de visão panorâmica

Este sistema permite apresentar as vistas do ambiente à volta do veículo como uma imagem de praticamente 360° no Visor de informação, à semelhança da vista obtida através do olho de uma ave.

O sistema utiliza:

- câmara traseira, instalada na porta da bagageira
- sensores de estacionamento ultrassónicos localizados no para-choques traseiro
- câmara dianteira, instalada na grelha dianteira por baixo do emblema
- sensores de estacionamento ultrassónicos no para-choques dianteiro

O ecrã no Visor de informação está dividido em duas partes. À direita é apresentada uma vista aérea do veículo e à esquerda uma vista da traseira ou da dianteira. Os sensores de estacionamento complementam a informação na vista área do veículo.

Activação

O sistema de visão panorâmica é ativado do seguinte modo:

- engatando uma velocidade ou caixa de velocidades na posição de ponto morto (vista dianteira)
- engatando a marcha-atrás (vista traseira)
- ativação manual no Visor de informação ao conduzir a não mais de 20 km/h

Funcionalidade

Podem ser selecionadas diferentes vistas na parte esquerda do visor. Para alterar o tipo de vista em qualquer altura durante uma manobra, premir o campo táctil na zona inferior esquerda do visor e selecionar uma vista no menu de seleção das vistas:

- Vista Normal
- Modo Auto
- Vista de zoom
- Vista de 180º

O visor é atualizado imediatamente com o tipo de vista selecionado.

O modo Automático está ativado por predefinição. Neste modo, o sistema seleciona a melhor vista, Normal ou Zoom, para a visualização de acordo com as informações dos sensores de estacionamento.

O estado do sistema não é guardado na memória quando a ignição é desligada.

Vista Normal

A vista Normal consiste numa vista traseira e numa vista dianteira.

Vista traseira

A área na retaguarda do veículo é apresentada no ecrã. As linhas verticais representam a largura do veículo com os espelhos na posição normal. A direção das linhas muda com a posição do volante.

A primeira linha horizontal representa a distância de aproximadamente 30 cm para além da extremidade do para-choques traseiro do veículo. As linhas horizontais superiores representam distâncias de aproximadamente 1 m e 2 m.

Esta vista está disponível no modo Automático ou no menu de seleção da vista.

Vista dianteira

A área na dianteira do veículo é apresentada no ecrã. As linhas verticais representam a largura do veículo com os espelhos na posição normal. A direção das linhas muda com a posição do volante.

A primeira linha horizontal representa a distância de aproximadamente 30 cm para além da extremidade do para-choques dianteiro do veículo.

As linhas horizontais superiores representam distâncias de aproximadamente 1 m e 2 m.

Esta vista está disponível no modo Automático ou no menu de seleção da vista.

Modo Auto

Este modo AUTO está ativado por predefinição. Utilizando os sensores no para-choques traseiro ou dianteiro, a vista automática muda da vista traseira ou vista dianteira para uma vista aérea à medida que um obstáculo fica mais próximo durante uma manobra.

Vista de zoom

A câmara regista o ambiente à volta do veículo durante a manobra a fim de reconstruir uma vista aérea da retaguarda ou da dianteira do veículo no respetivo ambiente circundante.Desta forma, o veículo pode ser manobrado à volta dos obstáculos na proximidade. Esta vista está disponível no modo Automático ou no menu de seleção da vista.

Vista de 180º

A vista de 180º facilita a saída de um lugar de estacionamento em marcha--atrás, permitindo ver a aproximação de veículos, peões e ciclistas. Esta vista não é recomendada para a realização de uma manobra completa. É composta por três áreas: esquerda 1, centro 2 e direita 3. Esta vista está disponível apenas a partir do menu de seleção da vista.

Desactivação

O sistema de visão panorâmica é desativado se:

- conduzir a mais de 20 km/h
- sete segundos depois de desengatar a marcha-atrás
- premir o ícone ⊗ no canto superior esquerdo do ecrã táctil
- abrir a porta da bagageira

Informação geral

⚠Aviso

O sistema de visão panorâmica não substitui a visão do condutor. Não mostra crianças, peões, ciclistas, trânsito, animais ou quaisquer outros objetos fora da

área de visão das câmaras, por exemplo, por baixo do para-choques ou do veículo.

Não conduzir nem estacionar o veículo utilizando apenas o sistema de visão panorâmica.

Verificar sempre o ambiente à volta do veículo antes de conduzir.

As imagens apresentadas poderão estar mais afastadas ou mais próximas do que aparentam. A área apresentada é limitada e os objetos que estão próximo de uma das extremidades do para-choques ou por baixo do mesmo não são apresentados no ecrã.

Limitações do sistema

Atenção

Para o funcionamento ideal do sistema, é importante manter sempre limpas a lente da câmara na porta da bagageira, entre as luzes da chapa de matrícula, e a lente na grelha dianteira, por baixo do emblema. Lavar as lentes com água e limpar com um pano macio.

Não limpar as lentes com jato de vapor ou equipamento de limpeza a jato a alta pressão.

O sistema de visão panorâmica poderá não funcionar corretamente:

- O ambiente circundante estiver escuro.
- O sol ou o feixe dos faróis incidem diretamente nas lentes da câmara.
- As condições atmosféricas limitam a visibilidade, tais como nevoeiro, chuva ou neve.
- As lentes da câmara estão tapadas por neve, gelo, neve derretida, lama ou sujidade.
- O veículo está a rebocar um atrelado.
- Quando o veículo sofreu um acidente.
- Houver alterações extremas da temperatura.

Aviso de desvio de trajetória

O sistema de aviso de desvio de trajetória observa as marcas de sinalização da faixa entre as quais o veículo se desloca através de uma câmara dianteira situada na parte superior do para-brisas. Em caso de desvio da trajetória, o sistema avisa o condutor por meio de sinais visuais e sonoros.

Não é acionado o aviso de desvio de trajetória quando as luzes de mudança de direção são acionadas e durante 20 s depois de as luzes de mudança de direção terem sido desligadas.

⚠Aviso

Este sistema é um assistente de condução que não pode, em circunstância alguma, substituir a necessidade de vigilância da parte da condutor.

Activação

Depois de ligar a ignição, o sistema de aviso de desvio de trajetória é ativado. Se o sistema for ativado, o LED no botão ⛟ não se acende. Para ativar o sistema quando este está desativado, premir ⛟.

O sistema só está funcional a velocidades do veículo acima de 60 km/h e se existirem marcações da faixa disponíveis.

Quando o sistema deteta um desvio de trajetória inadvertido, a luz de aviso ⛟ pisca a amarelo. Em simultâneo, é activado um sinal sonoro.

Desactivação

Para desativar o sistema, premir continuamente ⛟. O LED no botão acende-se e ⛟ acende-se a amarelo no conjunto de instrumentos.

A velocidades inferiores a 60 km/h o sistema fica inoperacional.

Avaria

Em caso de avaria, ⚒ é apresentado no painel de instrumentos, acompanhado de uma mensagem no visor e um sinal sonoro de aviso. Contactar um concessionário ou uma oficina qualificada para mandar verificar o sistema.

Limitações do sistema

O desempenho do sistema poderá não funcionar corretamente:

- A velocidade do veículo é inferior a 60 km/h.
- O para-brisas não está limpo ou está afetado por objetos estranhos, p. ex. autocolantes
- Ao conduzir em estradas com muitas curvas ou montanhosas.
- Durante a condução à noite.
- Condições ambientais adversas, tais como chuva forte, neve, luz do sol direta ou sombras.
- O sensor no para-brisas está tapado por neve, gelo, neve derretida, lama, sujidade, danos no para-brisas ou afetado por objetos estranhos, p. ex. autocolantes.
- Quando o sol incide diretamente na lente da câmara.
- Veículos próximos à frente.
- Condução em estradas inclinadas.

- Condução nas bermas das estradas.
- Condução em estradas com marcas de sinalização das faixas deficientes.
- Mudanças de iluminação súbitas.

O sistema não pode funcionar quando não é detectada qualquer marca de faixa de rodagem.

Assistência de permanência na faixa

A assistência de permanência na faixa ajuda a evitar colisões devido a saídas de faixa involuntárias. A câmara dianteira observa as marcações da faixa entre as quais o veículo circula. Se o veículo se aproximar de uma marcação de faixa, o volante é rodado lentamente para posicionar o veículo de volta na faixa. O condutor irá em seguida notar um movimento de viragem do volante. Rodar o volante na mesma direção, se as intervenções do sistema não forem suficientes. Rodar o volante suavemente na direção contrária, caso se pretenda mudar de faixa.

Quando o sistema dirige para corrigir a trajetória do veículo, pisca a amarelo no conjunto de instrumentos.

Uma mensagem de aviso no Centro de Informação do Condutor, acompanhada por um sinal sonoro de aviso, alerta o condutor quando a sua ação imediata é exigida.

O sistema não assume um desvio de trajetória inadvertido quando as luzes de mudança de direção são acionadas e durante 20 s depois de as luzes de mudança de direção terem sido desligadas.

Advertência
O sistema poderá ser desligado se detetar faixas que sejam demasiado estreitas, demasiado largas ou demasiado curvas.

As pré-condições seguintes devem estar reunidas:

- a velocidade do veículo deve situar-se entre 65 km/h e 180 km/h
- o condutor deve segurar no volante com ambas as mãos
- a mudança de trajetória não é acompanhada pelo funcionamento dos indicadores de direção
- o Controlo eletrónico de estabilidade está ativado e não em funcionamento
- o veículo não está ligado a um reboque ou a um suporte elétrico para bicicletas
- comportamento de condução normal (o sistema deteta um estilo de condução dinâmico, ou seja, pressão no pedal do travão ou do acelerador)
- estradas com más marcações de faixa
- não é utilizada uma roda sobresselente

- o condutor deve estar ativo durante a correção
- o veículo não é conduzido numa curva apertada

Activação

Se o sistema for ativado, o LED no botão não se acende. Para ativar o sistema quando este está desativado, premir .

O sistema está operacional a velocidades do veículo entre 65 km/h e 180 km/h e se as marcações de faixas forem detetáveis. O condutor deve segurar no volante com ambas as mãos. O Controlo eletrónico de estabilidade deve estar ativado.

A luz de aviso pisca a amarelo durante a correção da trajetória.

Se o condutor quiser manter a trajetória do veículo, pode impedir a correção segurando firmemente no volante, por exemplo durante uma manobra de desvio. A correção é interrompida se as luzes de mudança de direção forem acionadas.

Não é acionada a correção quando as luzes de mudança de direção são acionadas e durante 20 segundos depois de as luzes de mudança de direção terem sido desligadas.

Se o sistema detetar que o condutor não está a segurar no volante com firmeza suficiente durante uma correção automática da trajetória, interrompe a correção. Uma mensagem de aviso no Centro de Informação do Condutor, acompanhada por um sinal sonoro de aviso, alerta o condutor quando a sua ação imediata é exigida.

Desactivação

Para desativar o sistema, premir continuamente . A desativação do sistema é confirmada pelo LED aceso no botão. No Centro de Informação do Condutor são apresentadas linhas cinzentas contínuas.

Avaria

Em caso de avaria, e são apresentados no painel de instrumentos, acompanhados de uma mensagem no visor e um sinal sonoro de aviso. Contactar um concessionário ou uma oficina qualificada para mandar verificar o sistema.

Limitações do sistema

O desempenho do sistema poderá ser afetado por:

- o para-brisas não está limpo ou está afetado por objetos estranhos, p. ex. autocolantes
- veículos próximos à frente
- estradas inclinadas

- estradas sinuosas ou acidentadas
- bermas das estradas
- mudanças de iluminação súbitas
- condições ambientais adversas, p. ex. chuva forte ou neve
- modificações do veículo, p. ex. pneus

Desligar o sistema, se o sistema for afetado por marcas de alcatrão, sombras, fendas na estrada, marcações de faixa temporárias ou de obras ou outras imperfeições da estrada.

⚠Aviso

Tomar sempre atenção à estrada e manter a posição adequada do veículo dentro da faixa, caso contrário poderão ocorrer danos no veículo, ferimentos ou morte.

A assistência de permanência na faixa não dirige continuamente o veículo.

O sistema poderá não manter o veículo na faixa ou emitir um aviso, mesmo que seja detetada uma marcação de faixa.

A condução da assistência de permanência na faixa poderá não ser suficiente para evitar uma saída da faixa.

O sistema poderá não detetar a condução sem mãos devido a influências externas (tais como o estado e a superfície da estrada e condições meteorológicas). O condutor é inteiramente responsável por controlar o veículo e deve manter sempre as mãos no volante durante a condução.

Utilizar o sistema ao rebocar um atrelado ou em estradas escorregadias pode causar a perda de controlo do veículo e um acidente. Desligar o sistema.

Alerta do condutor

O sistema de alerta do condutor monitoriza o tempo de condução e a vigilância do condutor. A monitorização da vigilância do condutor baseia-se nas variações da trajetória do veículo em comparação com as marcas de sinalização da faixa.

O sistema inclui um alerta do tempo de condução combinado com a deteção de sonolência do condutor.

⚠Aviso

O sistema não pode substituir a necessidade de vigilância da parte do condutor. Recomenda-se que o condutor faça uma pausa quando se sentir cansado ou pelo menos a cada duas horas. Não conduzir em caso de cansaço.

Ativação ou desativação

O sistema pode ser ativado ou desativado na personalização do veículo ⇨ 113

O estado do sistema permanece na memória quando a ignição é desligada.

Alerta do tempo de condução

O condutor é avisado por um símbolo de lembrete pop-up ☕ no Centro de Informação do Condutor e, simultaneamente, por um aviso sonoro se o condutor não tiver feito uma pausa após duas horas de condução a uma velocidade acima de 65 km/h. O aviso é repetido de hora a hora até o veículo parar, independentemente da evolução da velocidade do veículo.

A contagem do alerta do tempo de condução é reposto se a ignição for desligada por alguns minutos.

Deteção de sonolência do condutor

O sistema monitoriza o nível de vigilância do condutor. Uma câmara na parte superior do para-brisas deteta variações na trajetória em comparação com as marcas de sinalização da faixa. Este sistema é particularmente indicado para estradas rápidas (velocidade acima de 65 km/h).

Se a trajetória do veículo sugerir um certo nível de sonolência ou desatenção por parte do condutor, o sistema aciona o primeiro nível de aviso. O condutor é avisado por meio de uma mensagem e é emitido um sinal sonoro.

Após três avisos de primeiro nível, o sistema aciona um novo aviso com uma mensagem, acompanhada por um sinal sonoro mais pronunciado.

Em determinadas condições de condução (superfície da estrada em mau estado ou ventos fortes), o sistema poderá emitir avisos independentemente do nível de vigilância do condutor.

A deteção de sonolência do condutor é reinicializada quando a ignição tiver sido desligada durante alguns minutos ou se a velocidade do veículo permanecer abaixo de 65 km/h durante alguns minutos.

Limitações do sistema

Nas seguintes situações, o sistema poderá não funcionar corretamente ou inclusive não funcionar de todo:

- má visibilidade causada por iluminação inadequada da faixa de rodagem, queda de neve, chuva forte, nevoeiro denso, etc.
- encandeamento causado pelos faróis de um veículo em sentido contrário, sol baixo, reflexos em estradas molhadas, ao sair de um túnel, alternância de sombra e luz, etc.
- área do para-brisas em frente à câmara coberta com sujidade, neve, autocolantes, etc.
- não deteção de marcas de sinalização da faixa ou múltiplas marcas de sinalização da faixa devido a trabalhos na estrada
- veículos próximos à frente
- estradas sinuosas ou estradas estreitas

Combustível

Motores a gasolina

Usar apenas combustível sem chumbo que cumpra as normas Europeias EN 228 ou
E DIN 51626-1 ou equivalente.

O motor é capaz de funcionar com combustível contendo até 10% de etanol (p. ex. designado E10).

Utilizar combustível com o índice de octanas recomendado. Um baixo índice de octanas pode reduzir a potência e o binário do motor e aumenta ligeiramente o consumo de combustível.

Atenção

Não utilizar combustível nem aditivos de combustível que contenham compostos metálicos, tais como aditivos à base de manganês. Isto pode danificar o motor.

Atenção

A utilização de combustível que não cumpra a norma EN 228 ou E DIN 51626-1 ou equivalente pode resultar em depósitos ou danos no motor.

Atenção

A utilização de combustível com um índice de octanas inferior ao índice inferior possível pode dar lugar a uma combustão descontrolada e a danos no motor.

Os requisitos específicos do motor relacionados com o índice de octanas são indicados na secção relativa aos aspetos gerais dos dados do motor ⇨ 271. Uma etiqueta específica do país na portinhola do depósito de combustível pode substituir os requisitos. Em determinados países, poderá ser necessário utilizar um combustível específico, por exemplo com um índice de octanas específico, para garantir o funcionamento correto do motor.

Aditivos de combustível fora da Europa

O combustível deve conter aditivos detergentes que ajudem a prevenir a formação de depósitos no motor e no sistema de combustível. Limpar os injetores de combustível e as válvulas de admissão permitirá que o sistema de controlo de emissões funcione corretamente. Alguns combustíveis não contêm quantidades suficientes de aditivo para manter os injetores de combustível e as válvulas de admissão limpos.

Para compensar esta falta de detergência, adicionar Fuel System Treatment PLUS ao depósito de combustível em cada mudança de óleo do motor ou a cada 10.000 km, consoante o que ocorrer primeiro. Está disponível na oficina habitual.

Os combustíveis que contêm compostos oxigenados, tais como éteres e etanol, bem como combustível reformulado, estão disponíveis em algumas cidades. Se estes combustíveis cumprirem com as especificações previamente descritas, aceita-se a sua utilização. No entanto, o E85 (etanol a 85%) e outros combustíveis com mais de 15% de etanol devem ser utilizados apenas em veículos FlexFuel.

Atenção

Não utilizar combustível com metanol. Pode corroer as peças de metal no sistema de combustível e também danificar as peças de plástico e borracha. Estes danos não são cobertos pela garantia do veículo.

Alguns combustíveis, principalmente combustíveis de competição com alta octanagem, podem conter um aditivo de otimização designado metilciclopentadienil tricarbonil manganês (MMT). Não utilizar combustíveis ou aditivos de combustível com MMT, uma vez que podem reduzir a vida útil das velas de ignição e afetar o desempenho do sistema de controlo de emissões. A luz de aviso de avaria poderá acender-se ⇨ 102. Se isto acontecer, recorrer à ajuda de uma oficina.

Motores a diesel

Utilizar apenas combustível diesel que cumpra a EN 590.

Em países fora da União Europeia utilizar combustível Euro-Diesel com uma concentração de enxofre abaixo de 50 ppm.

Atenção

A utilização frequente de gasóleo com mais de 15 ppm de enxofre causará danos graves no motor.

Atenção

A utilização de combustível que não cumpra a norma EN 590 ou semelhante pode resultar em perda de potência do motor, aumento de desgaste ou danos no motor.

Não utilizar óleos diesel marítimos, óleos de aquecimento, Aquazole e emulsões diesel-água semelhantes. Os combustíveis diesel não devem ser diluídos com combustíveis para motores a gasolina.

Funcionamento a baixas temperaturas

Com temperaturas abaixo de 0 °C, alguns produtos diesel com misturas de biodiesel poderão obstruir, congelar ou gelificar, o que poderá

afetar o sistema de alimentação de combustível. O arranque e o funcionamento motor poderão não ocorrer corretamente. Garantir que o gasóleo de inverno é abastecido a temperaturas ambientes abaixo de 0 °C.

O gasóleo do tipo Ártico pode ser utilizado em condições de frio extremo abaixo de -20 °C. A utilização deste tipo de combustível em climas moderadamente ou muito quentes não é recomendada e pode causar a paragem do motor, um mau desempenho no arranque ou danos no sistema de injeção de combustível.

Abastecer

⚠ Perigo

Antes de reabastecer, desligar a ignição e quaisquer fontes exteriores de calor com câmaras de combustão.

Cumprir as instruções de funcionamento e segurança da estação de serviço quando se estiver a abastecer.

⚠ Perigo

O combustível é inflamável e explosivo. Não fumar. Não produzir chamas nuas ou faíscas.

Se cheirar a combustível no veículo, reparar a causa dessa situação imediatamente numa oficina.

Um rótulo com símbolos na portinhola do depósito de combustível indica os tipos de combustível permitidos. Na Europa, as pistolas de enchimento estão assinaladas com estes símbolos. Reabastecer apenas com o tipo de combustível permitido.

Atenção

No caso de abastecimento com combustível errado, não ligar a ignição.

A portinhola do depósito de combustível encontra-se na parte traseira direita do veículo.

A portinhola do depósito de combustível só pode ser aberta se o veículo estiver destrancado. Soltar a portilhola de enchimento de combustível, carregando na portinhola.

Reabastecimento de gasolina e gasóleo

Para abrir, rodar a tampa lentamente para a esquerda (sentido anti--horário).

A tampa do tubo de enchimento de combustível pode ser pendurada no gancho, na portinhola do depósito de combustível.

Colocar o bico em posição direita no bocal de enchimento e exercer uma pequena força para inserir.

Para reabastecer, ligar a pistola de enchimento.

Após o corte automático, o depósito pode ser atestado ativando a pistola no bocal mais duas vezes, no máximo.

Atenção
Limpe imediatamente qualquer combustível derramado.

Para fechar, rodar a tampa do tubo de enchimento de combustível para a direita até engatar audivelmente.

Fechar a portinhola e deixe que encaixe.

Tampa do tubo de enchimento de combustível

Usar apenas tampas de enchimento de combustível de origem.

Os veículos com motor a diesel têm tampas do tubo de enchimento de combustível especiais.

Engate do reboque

Informações gerais

Utilizar apenas equipamento de reboque aprovado para o seu veículo. Se for utilizado equipamento de reboque não instalado de fábrica, poderá ser necessário desativar o funcionamento mãos-livres da porta da bagageira ⇨ 32.

Qualquer equipamento de reboque montado pós-venda deve ser montado numa oficina. Pode ser necessário fazer alterações que afectem o sistema de arrefecimento, resguardos térmicos ou outro equipamento.

A função de deteção de lâmpada fundida das luzes de travagem do reboque não consegue detetar uma indisponibilidade parcial das lâmpadas. Por exemplo, no caso de quatro lâmpadas de 5 W cada, a função apenas deteta quando resta uma única lâmpada de 5 W funcional ou quando não resta nenhuma lâmpada.

Instalar equipamento para reboque pode cobrir a abertura do olhal de reboque. Caso isso aconteça, utilizar a barra de acoplamento de esfera para rebocar. Conservar sempre a barra da esfera de acoplamento no veículo para tê-la à mão, se necessário.

Condições de condução e sugestões para o reboque

Antes de fixar um reboque, lubrificar a esfera de acoplamento. Contudo, não o fazer se utilizar um estabilizador na esfera de reboque para reduzir os movimentos de ziguezague.

Durante o reboque de um atrelado, não exceder uma velocidade de 80 km/h. Uma velocidade máxima de 100 km/h apenas é adequada se for utilizado um amortecedor de oscilações e se o peso bruto permitido do reboque não exceder a tara do veículo.

No caso de atrelados com uma estabilidade de condução reduzida e rulotes, recomenda-se vivamente a utilização de um amortecedor de oscilações.

Se o reboque começar a andar aos ziguezagues, reduzir a velocidade; não tentar corrigir a direcção e travar a fundo se necessário.

Numa descida, conduzir na mesma mudança que se utilizaria para fazer essa subida e conduzir a uma velocidade semelhante.

Ajustar a pressão dos pneus para o valor especificado para carga completa ⇨ 276.

Rebocar

Cargas de atrelados

As cargas de atrelados permitidas são valores máximos que dependem do veículo e do motor em casa e que não devem ser ultrapassados. A carga de reboque efectiva é a diferença entre o peso bruto efectivo

do atrelado e a carga da tomada de acoplamento efectiva com o atrelado ligado.

As cargas de atrelados permitidas estão especificadas nos documentos do veículo. De uma forma geral, são válidas para inclinações de 12% no máximo.

A carga de reboque admissível aplica-se até à inclinação especificada e ao nível do mar. Uma vez que a potência do motor diminui à medida que a altitude aumenta devido à rarefação do ar, havendo assim menor capacidade de subida, o peso bruto do atrelado admissível também diminui 10% por cada 1000 metros de altitude. Não é necessário reduzir o peso bruto do atrelado ao conduzir em estradas com inclinações ligeiras (menos de 8%, p. ex. autoestradas).

O peso bruto do atrelado admissível não deve ser excedido. Esse peso está especificado na placa de identificação ⇨ 266.

Carga de acoplamento vertical

A carga de acoplamento vertical é a carga exercida pelo reboque na esfera de acoplamento. Pode ser alterada alterando a distribuição do peso ao carregar o reboque.

A carga de acoplamento vertical máxima permitida, 70 kg, está especificada na placa de identificação do equipamento de reboque e nos documentos do veículo.

Procurar sempre atingir a carga máxima de acoplamento vertical, especialmente no caso de reboques pesados. A carga de acoplamento vertical nunca deve ser inferior a 25 kg.

Carga do eixo traseiro

Quando o reboque está ligado e o veículo rebocador está totalmente carregado, a carga do eixo traseiro permitida (ver placa de identificação ou documentos do veículo) pode ser ultrapassada em 60 kg, o peso bruto do veículo pode ser ultrapassado em 60 kg. Se a carga do eixo traseiro permitida for ultrapassada, não se deve exceder a velocidade máxima de 100 km/h.

Acoplamento de reboque

Atenção
Quando se utilizar o veículo sem um reboque, desmontar a barra da esfera de acoplamento.

Montagem da barra da esfera de acoplamento

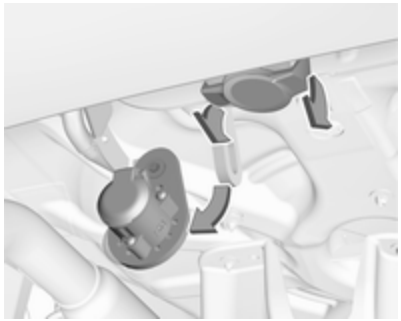

Desengatar e baixar a tomada. Retirar o tampão de vedação da abertura da barra da esfera de acoplamento e arrumar.

Verificar a tensão da barra da esfera de acoplamento

- A marcação vermelha no manípulo rotativo tem de estar virada para a marcação verde na barra da esfera de acoplamento.
- A folga entre o botão rotativo e a barra da esfera de acoplamento tem de ser de cerca de 6 mm.

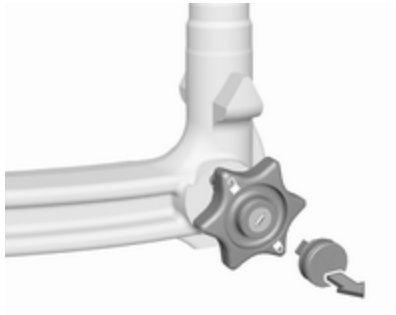

- Remover a tampa do fecho do botão rotativo e verificar se o botão rotativo está trancado. Se não for possível rodar o botão rotativo, está trancado.

Caso contrário, a barra da esfera de acoplamento tem de ser colocada sob tensão antes de inserida:

- Desbloquear a barra da esfera de acoplamento rodando a chave para a posição 🔓.

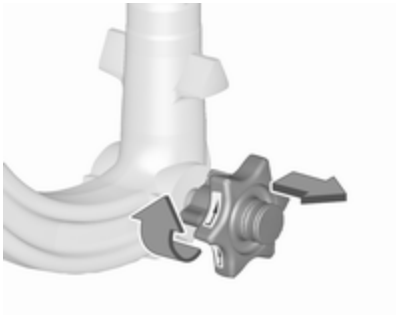

- Puxar o manípulo rotativo para fora e rodar no sentido dos ponteiro dos relógios até ao máximo.

Colocar a barra da esfera de acoplamento

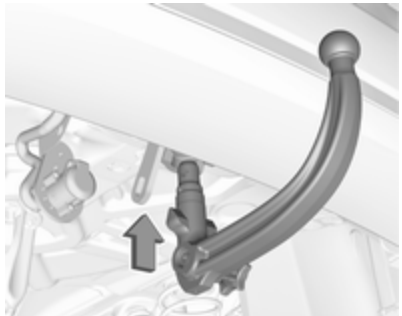

Inserir a barra da esfera de acoplamento sob tensão na abertura e empurrar com firmeza para cima até se ouvir um estalido, sinal de encaixe.

O manípulo rotativo volta à posição inicial, assentando contra a barra da esfera de acoplamento sem qualquer folga.

⚠Aviso
Não tocar no manípulo rotativo durante a instalação.

Bloquear a barra da esfera de acoplamento rodando a chave para a posição 🔒. Retirar a chave e fechar a tampa de protecção.

Olhal para cabo anti-desengate

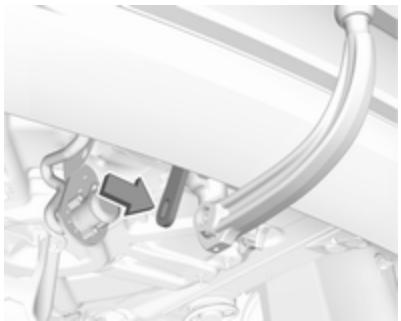

Fixar o cabo anti-desengate ao olhal.

Verificar se a barra da esfera de acoplamento está bem montada

- A marcação verde no manípulo rotativo tem de estar virada para a marcação verde na barra da esfera de acoplamento.
- Não deve haver qualquer folga entre o manípulo rotativo e a barra da esfera de acoplamento.

- A barra da esfera de acoplamento deve engatar bem na abertura.
- A barra da esfera de acoplamento deve ser bloqueada e a chave deve ser removida.

⚠Aviso

Apenas é permitido rebocar um atrelado quando a barra da esfera de acoplamento está bem montada. Se a barra da esfera de acoplamento não engatar bem, recorrer à ajuda de uma oficina.

Desmontagem da barra da esfera de acoplamento

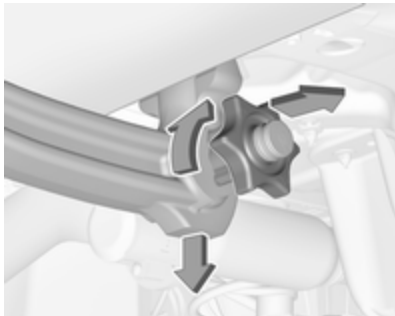

Abrir a aba de protecção e rodar a chave para a posição 🔓 para desbloquear a barra da esfera de acoplamento.

Puxar o manípulo rotativo para fora e rodar no sentido dos ponteiro dos relógios até ao máximo. Puxar a barra da esfera de acoplamento para fora e para baixo.

Colocar o tampão de vedação na abertura. Recolher a tomada.

Programa de estabilidade do reboque

Se o sistema detectar movimentos de ziguezague, a potência do motor diminui e o conjunto veículo / reboque é travado selectivamente até esses movimentos pararem. Enquanto o sistema está a funcionar, manter o volante o mais imóvel possível.

O Programa de estabilidade do reboque é uma função do Controlo Eletrónico de Estabilidade ⇨ 167.

Conservação do veículo

Informação geral **222**
Acessórios e alterações no veículo 222
Imobilizar o veículo a longo prazo 222
Recolha de veículos em fim de vida 223
Verificações no veículo **223**
Execução dos trabalhos 223
Capot 224
Óleo de motor 224
Líquido de arrefecimento do motor 225
Líquido limpa-vidros 226
Travões 226
Líquido dos travões 227
Bateria do veículo 227
Purgar o sistema de combustível diesel 228
Substituição das escovas do limpa para-brisas 229
Substituir lâmpadas **229**
Faróis de halogéneo 229
Faróis de LED 231
Faróis de nevoeiro 231
Luzes traseiras 232
Luzes indicadores de mudança de direção laterais 235
Luz da chapa de matrícula 235
Luzes do habitáculo 235
Iluminação do painel de instrumentos 235
Instalação elétrica **236**
Fusíveis 236
Caixa de fusíveis no compartimento do motor 237
Caixa de fusíveis no painel de instrumentos 238
Ferramentas do veículo **240**
Ferramentas 240
Rodas **241**
Pneus de inverno 241
Designação dos pneus 241
Pressão dos pneus 242
Sistema de controlo da perda de pressão dos pneus 243
Profundidade do relevo 244
Mudar para outros pneus 245
Tampões de rodas 245
Correntes de neve 245
Kit de reparação de pneus 246
Substituição de roda 249
Roda sobresselente 250
Auxílio de arranque **254**
Rebocar **256**
Rebocar o veículo 256
Rebocar outro veículo 257
Conservação do veículo **258**
Conservação da carroçaria 258
Conservação do habitáculo 260

Informação geral

Acessórios e alterações no veículo

Recomendamos a utilização de peças e acessórios de origem e peças aprovadas pela fábrica específicas para o seu tipo de veículo. Não podemos avaliar ou garantir a fiabilidade de outros produtos - mesmo que aprovados por legislação ou por qualquer outra forma.

Qualquer modificação, conversão ou outras alterações realizadas nas especificações padrões do veículo (incluindo, sem limitação, modificações do software e modificações das unidades de controlo eletrónico) podem invalidar a garantia oferecida pela Opel. Além disso, essas alterações poderão afetar os sistemas de apoio ao condutor, o consumo de combustível, as emissões de CO_2 e outras emissões do veículo e fazer com que o veículo deixe de estar em conformidade com a licença de utilização, afetando a validade do registo do veículo.

Atenção

Ao transportar o veículo num comboio ou num reboque, as palas pára-lama podem ficar danificadas.

Tampas de proteção contra o frio

A fim de evitar a acumulação de neve na ventoinha de arrefecimento do radiador, recomenda-se a instalação de tampas de proteção amovíveis.

As tampas de proteção devem ser instaladas por profissionais; consultar uma oficina.

Atenção

As tampas de proteção devem ser removidas quando se verificam uma das seguintes condições:

- A temperatura ambiente é superior a 10 °C.
- O veículo está a ser rebocado.
- O veículo é conduzido a velocidades acima de 120 km/h.

Imobilizar o veículo a longo prazo

Imobilização prolongada

Se o veículo tiver de ser imobilizado por vários meses:

- Lavar e encerar o veículo.
- Verificar a protecção de cera do compartimento do motor e da substrutura.
- Limpar e conservar os vedantes de borracha.
- Atestar o depósito de combustível até ao cimo.
- Mudar o óleo de motor.
- Drenar o reservatório do líquido limpa-vidros.

- Verificar a protecção anti--corrosão e o anticongelante do líquido de arrefecimento.
- Ajustar a pressão dos pneus para o valor especificado para carga completa.
- Estacionar o veículo em local seco e bem ventilado. Engatar a primeira ou a marcha atrás ou definir a alavanca selectora para **P**. Evitar que o veículo deslize.
- Não aplicar o travão de mão.
- Abrir o capot, fechar todas as portas e trancar o veículo.
- Desligar o grampo do terminal negativo da bateria do veículo. Não esquecer que nenhum dos sistemas está funcional, p. ex. sistema de alarme anti-roubo.

Colocar em funcionamento

Quando o veículo vai ser colocado novamente em funcionamento:

- Ligar o grampo ao terminal negativo da bateria do veículo. Accionar o sistema electrónico dos vidros eléctricos.
- Verificar a pressão dos pneus.
- Atestar o reservatório do líquido lava-vidros.
- Verificar o nível do óleo de motor.
- Verificar o nível do líquido de arrefecimento.
- Montar a chapa da matrícula se necessário.

Recolha de veículos em fim de vida

Informação acerca dos centros de recuperação do veículo em fim de vida e a reciclagem dos veículos em fim de vida está disponível no nosso sítio na rede, onde legalmente exigido. Confiar este trabalho apenas a um centro de reciclagem autorizado.

Verificações no veículo

Execução dos trabalhos

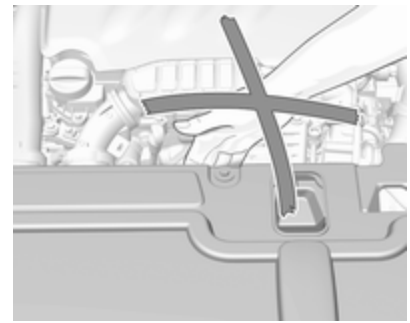

⚠Aviso

Realizar verificações no compartimento do motor apenas quando a ignição estiver desligada.

A ventoinha de arrefecimento pode começar a funcionar mesmo com a ignição desligada.

⚠Perigo

O sistema da ignição utiliza uma tensão extremamente elevada. Não tocar.

Capot

Abrir

Abrir a porta do condutor.

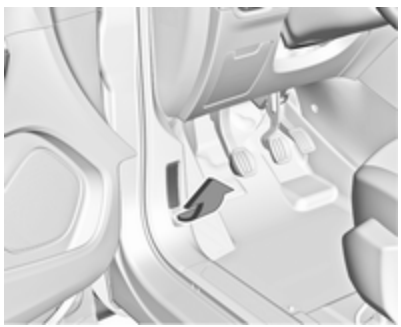

Puxar a alavanca de abertura e colocá-la na posição inicial.

Empurrar o trinco de segurança para cima e abrir o capô.

Fixar o suporte do capô.

Se o capot for aberto durante um Autostop, o motor será ligado automaticamente por motivos de segurança.

Sistema Start/Stop ⇨ 151.

Fechar

Antes de fechar o capot, empurrar o suporte para o respectivo encaixe de arrumação.

Baixar o capô e deixá-lo cair no engate a partir de uma altura baixa (20-25 cm). Verificar se o capô está engatado.

Atenção

Não pressionar o capô contra o engate para evitar amolgá-lo.

Óleo de motor

Verificar o nível do óleo de motor manualmente com regularidade para evitar danos no motor. Certificar-se que é utilizada a especificação de óleo correcta.

Líquidos e lubrificantes recomendados ⇨ 264.

O consumo máximo de óleo de motor é de 0,6 l por 1000 km.

Verificar com o veículo numa superfície nivelada. O motor deve estar à temperatura de funcionamento e desligado há pelo menos 5 min.

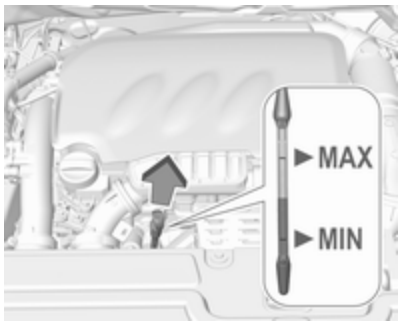

Puxar a vareta do óleo para fora, limpá-la, voltar a inseri-la completamente, puxá-la para fora e verificar o nível do óleo de motor.

Quando o nível do óleo de motor for inferior à marca **MIN**, atestar o óleo de motor.

As varetas de verificação do óleo variam consoante a versão do motor.

Recomendamos a utilização do mesmo tipo de óleo de motor que foi utilizado na última mudança.

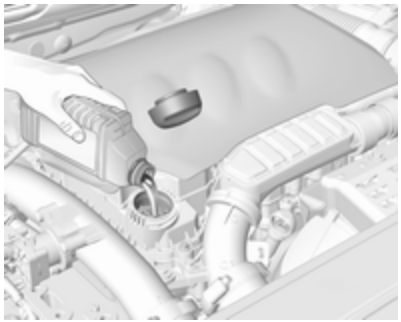

O nível do óleo de motor não deve exceder a marca **MAX** na vareta.

Atenção
Óleo de motor em excesso deverá ser drenado ou retirado por sucção.

Capacidades ⇨ 274.

Colocar o tampão e apertar.

Líquido de arrefecimento do motor

O líquido de arrefecimento dá protecção contra o congelamento até -37 °C, aproximadamente.

Atenção
Utilizar apenas anticongelante aprovado.

Líquido de arrefecimento e anticongelante ⇨ 264.

Nível do líquido de arrefecimento

Atenção
Um nível demasiado baixo do líquido de arrefecimento poderá causar danos no motor.

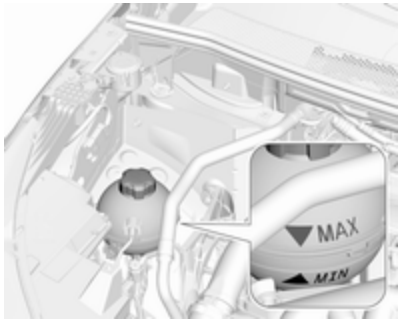

Se o sistema de arrefecimento estiver frio, o nível do líquido de arrefecimento deve estar acima da marca **MIN**. Atestar se o nível estiver baixo.

⚠ Aviso

Deixar o motor arrefecer antes de abrir a tampa. Abrir a tampa com cuidado e deixar a pressão sair devagar.

Para atestar, utilizar uma mistura 1:1 de concentrado de líquido de arrefecimento libertado misturado com água da torneira limpa. Caso não tenha líquido de arrefecimento disponível, utilizar água da torneira limpa. Colocar o tampão e apertar. Mandar verificar numa oficina a concentração de líquido de arrefecimento e a causa da perda de líquido de arrefecimento.

Líquido limpa-vidros

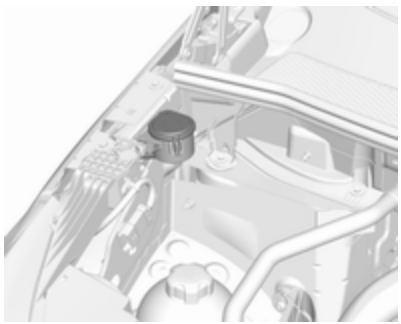

Encher com água limpa misturada com uma quantidade adequada de líquido limpa-vidros aprovado para pára-brisas que contenha anticongelante.

Atenção

Apenas líquido lava-vidros com uma concentração de anticongelante suficiente dá protecção em temperaturas baixas ou uma baixa súbita de temperatura.

Líquido limpa-vidros ⇨ 264.

Travões

No caso de os calços dos travões estarem já com espessura mínima, pode ser ouvido um som agudo durante a travagem.

Pode-se continuar a conduzir nessa situação mas deve substituir-se os calços dos travões o mais depressa possível.

Depois de montar calços novos, não travar a fundo desnecessariamente nas primeiras viagens.

Líquido dos travões

⚠Aviso

O líquido dos travões é venenoso e corrosivo. Evitar o contacto com olhos, pele, tecidos e superfícies pintadas.

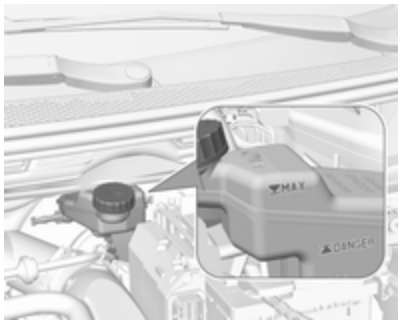

O nível do líquido dos travões deve situar-se entre as marcas **DANGER** e **MAX**.

Se o nível do líquido estiver abaixo de **DANGER**, procurar assistência numa oficina.

Líquido dos travões e da embraiagem ⇨ 264.

Bateria do veículo

A bateria do veículo não necessita de manutanção desde que o perfil de condução permita o carregamento suficiente da bateria. Deslocações curtas e arranques frequentes do motor podem descarregar a bateria. Evitar a utilização de consumidores eléctricos desnecessários.

As pilhas não devem ser eliminadas junto com os resíduos domésticos. Devem ser colocadas em pontos de recolha para reciclagem apropriados (i.e. pilhões).

Deixar o veículo parado durante mais de 4 semanas pode provocar a descarga da bateria. Desligar o grampo do terminal negativo da bateria do veículo.

Assegurar que a ignição está desligada antes de ligar ou desligar a bateria do veículo.

Protecção contra descarga da bateria ⇨ 132.

Substituir a bateria do veículo

Advertência
Qualquer incumprimento das instruções indicadas nesta secção poderá levar à desativação temporária ou perturbação do sistema para/arranca.

Quando a bateria do veículo está a ser substituída, certificar-se de que não existem orifícios de ventilação abertos nas proximidades do terminal positivo. Se um orifício de ventilação estiver aberto nesta área, deve ser fechado com um tampão falso, e a ventilação na proximidade do terminal negativo deve ser aberta.

Garantir que a bateria é sempre substituída por uma bateria do mesmo tipo.

A bateria do veículo tem de ser substituída por uma oficina.

Sistema Start/Stop ⇨ 151.

Carregar a bateria do veículo

⚠Aviso

Nos veículos com sistema para/arranca, garantir que o potencial de carregamento não excede 14,6 V ao utilizador um carregador de bateria. Caso contrário, a bateria do veículo poderá ficar danificada.

Auxílio de arranque ⇨ 254.

Etiqueta de aviso

Significado dos símbolos:

- Não fumar, foguear ou produzir faíscas.
- Proteger sempre os olhos. Os gases explosivos podem causar cegueira ou ferimentos.
- A bateria do veículo contém ácido sulfúrico, que pode provocar cegueira ou lesões por queimaduras graves.
- Manter a bateria do veículo fora do alcance das crianças.
- Ver o Manual de Utilização para mais informações.
- Poderá haver gases explosivos perto da bateria do veículo.

Purgar o sistema de combustível diesel

Se o depósito tiver ficado vazio, será necessário sangrar o sistema de combustível diesel. Ligar a ignição três vezes durante 15 segundos de cada vez. Depois ligar o motor durante 40 segundos, no máximo. Repetir esse processo após terem decorrido no mínimo 5 segundos. Se o motor não pegar, recorrer à assistência de uma oficina.

Substituição das escovas do limpa para-brisas

Para-brisas

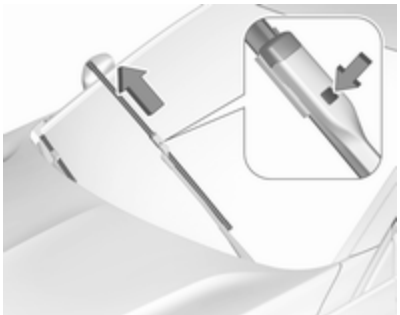

Levantar o braço do limpa-vidros até se manter na posição levantada, pressionar o botão, desencaixar a escova e retirá-la.

Fixar a escova do limpa-vidros num ângulo ligeiro ao braço do limpa--vidros e empurrar até encaixar.

Baixar o braço do limpa-vidros cuidadosamente.

Vidro traseiro

Levantar o braço do limpa-vidros. Desencaixar a escova do limpa--vidros conforme se mostra na ilustração e retirar.

Fixar a escova do limpa-vidros num ângulo ligeiro ao braço do limpa--vidros e empurrar até encaixar.

Baixar o braço do limpa-vidros cuidadosamente.

Substituir lâmpadas

Desligar a ignição e desligar o interruptor relevante ou fechar as portas.

Segurar numa lâmpada nova apenas pela base. Não tocar no vidro da lâmpada sem luvas.

Ao substituir lâmpadas, utilizar apenas lâmpadas do mesmo tipo.

Substituir as lâmpadas dos faróis a partir do interior do compartimento do motor.

Verificação das lâmpadas

Depois da substituição de uma lâmpada, ligar a ignição, fazer funcionar e verificar as luzes.

Faróis de halogéneo

Faróis de halogéneo com lâmpadas separadas para luzes de médios e de máximos.

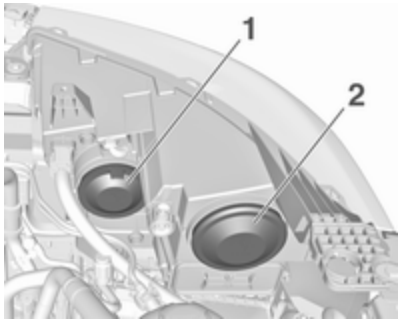

Lâmpada interior das luzes de máximos (**1**).

Lâmpada exterior das luzes de médios (**2**).

Luzes de máximos (1)

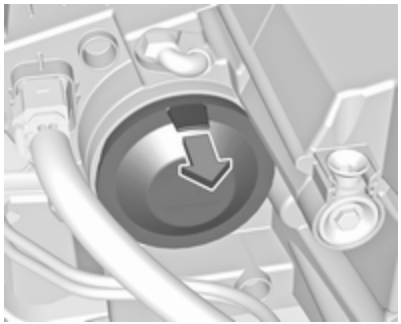

1. Remover a tampa de proteção puxando a patilha.

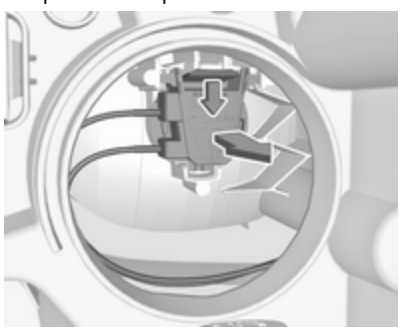

2. Pressionar o grampo de retenção para baixo e puxar o casquilho da lâmpada em direção à retaguarda.

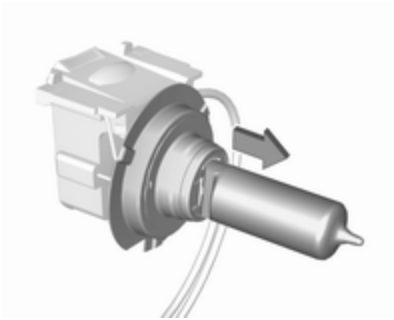

3. Separar a lâmpada do casquilho e substituir a lâmpada.
4. Inserir o casquilho da lâmpada no alojamento do refletor.
5. Encaixar a tampa.

Luzes de médios (2)

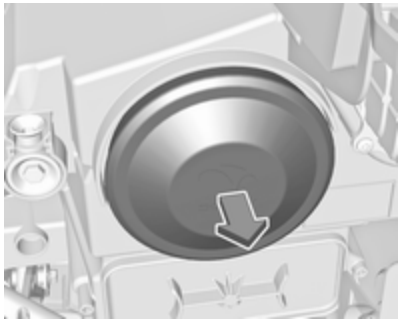

1. Remover a tampa de proteção puxando.

2. Pressionar o grampo de retenção para cima e puxar o casquilho da lâmpada em direção à retaguarda.

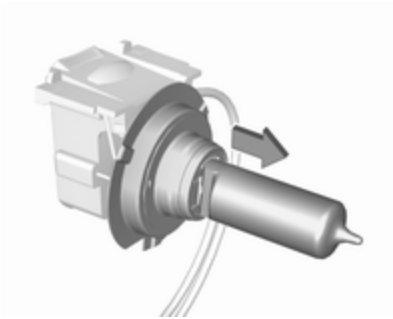

3. Separar a lâmpada do casquilho e substituir a lâmpada.
4. Inserir o casquilho da lâmpada no alojamento do refletor.
5. Encaixar a tampa.

Luzes de mudança de direção dianteiras

Em caso de LED defeituosos, mandar substituí-los numa oficina.

Luz lateral

Em caso de LED defeituosos, mandar substituí-los numa oficina.

Farol de circulação diurna

Em caso de LED defeituosos, mandar substituí-los numa oficina.

Faróis de LED

Os faróis para luzes de médios e máximos, as luzes laterais, as luzes de condução diurna e as luzes de mudança de direção foram concebidos como LED e não podem ser substituídos.

Em caso de avaria, mandar reparar as luzes numa oficina.

Faróis de nevoeiro

Substituir as lâmpadas numa oficina.

Luzes traseiras

As luzes traseiras, as luzes de condução diurna e a terceira luz de travagem contêm LED. Em caso de avaria, mandar substituir os LED numa oficina.

Montagem de luzes na carroçaria

1. Abrir a porta da bagageira e em seguida soltar a tampa de acesso no lado relevante.

2. Aliviar a porca de fixação da lâmpada com uma chave de caixa ou chave de tubos.

   Para evitar perder a porca se cair no forro da asa, colocar primeiro um pano por baixo do mesmo.
3. Desapertar manualmente e remover a porca de fixação da lâmpada.
4. Soltar o grampo de retenção, puxando ao mesmo tempo a lâmpada ligeiramente para fora.

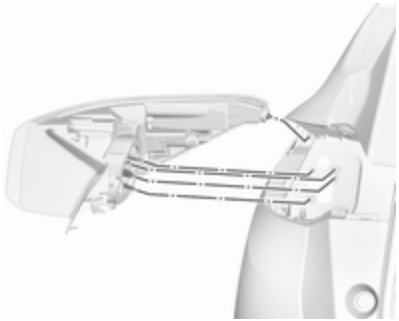

5. Pelo lado de fora, retirar cuidadosamente o grupo ótico da reentrância e remover. Ter o cuidado de manter a conduta do cabo na devida posição.
6. Rodar o casquilho da lâmpada para a esquerda e removê-lo do grupo ótico.

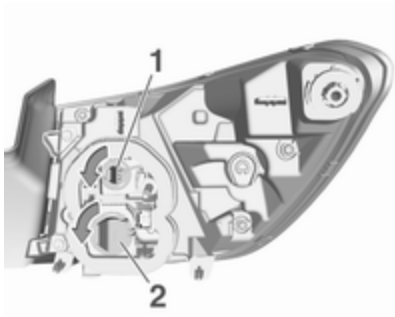

7. Separar a lâmpada do casquilho e substituir a lâmpada.

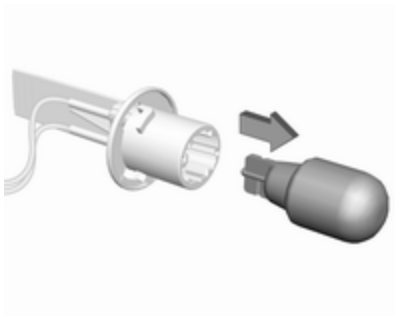

Luz de travão (**1**)

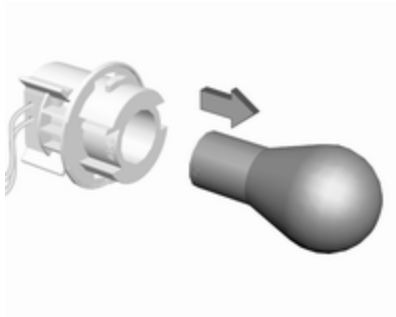

Indicador de mudança de direcção (**2**)

8. Inserir o casquilho da lâmpada no grupo ótico. Encaixar o grupo ótico na reentrância e apertar a porca de fixação da lâmpada pelo lado de dentro. Prender a tampa.

Montagem de luzes na porta da bagageira

1. Abrir a porta da bagageira e retirar a cobertura.

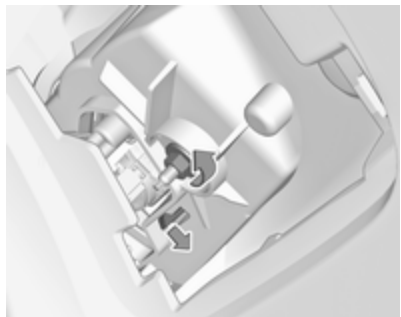

2. Aliviar a porca de fixação da lâmpada com uma chave de caixa ou chave de tubos.
3. Desapertar manualmente e remover a porca de fixação da lâmpada.
4. Soltar o grampo de retenção, puxando ao mesmo tempo o grupo ótico ligeiramente para fora.
5. Pelo lado de fora, retirar cuidadosamente o grupo ótico da reentrância e remover. Ter o cuidado de manter a conduta do cabo na devida posição.

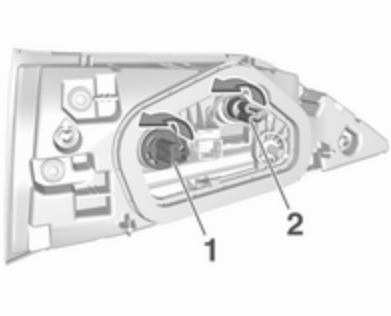

6. Rodar o casquilho da lâmpada para a esquerda e removê-lo do grupo ótico.
7. Separar a lâmpada do casquilho e substituir a lâmpada:

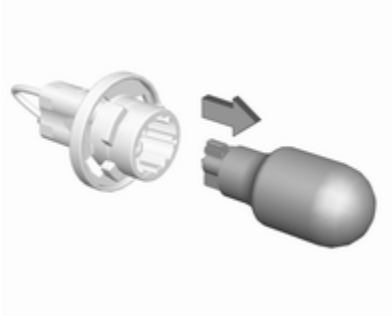

Luz de marcha-atrás (**1**)

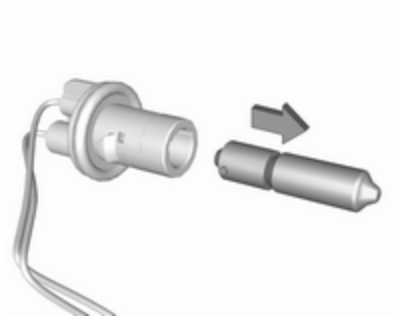

Luz de nevoeiro traseira (**2**)

8. Inserir o casquilho da lâmpada no grupo ótico. Encaixar o grupo ótico na reentrância e apertar a porca de fixação da lâmpada pelo lado de dentro. Prender a tampa.

Terceira luz de travagem

A terceira luz de travagem contém LED e não pode ser substituída.

Em caso de avaria, mandar reparar as luzes numa oficina.

Verificação das lâmpadas

Ligar a ignição, accionar e verificar todos os faróis.

Luzes indicadores de mudança de direção laterais

Para substituir a lâmpada, retire o respectivo alojamento:

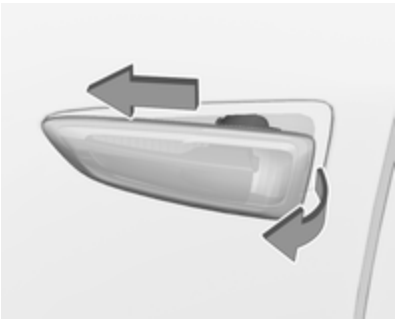

1. Deslizar a lâmpada para o respectivo lado esquerdo e remover com a extremidade direita.

2. Rodar o casquilho da lâmpada para a direita e remover do recetáculo.

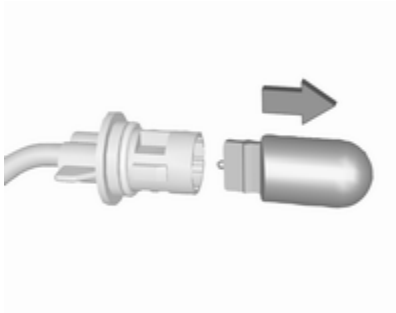

3. Separar a lâmpada do casquilho e substituir a lâmpada.
4. Inserir o casquilho da lâmpada e rodar para a esquerda.
5. Inserir a extremidade esquerda da lâmpada, deslizar para a esquerda e inserir a extremidade direita.

Luz da chapa de matrícula

As luzes da chapa de matrícula contêm LED e não podem ser substituídas.

Em caso de avaria, mandar reparar as luzes numa oficina.

Luzes do habitáculo

Luzes de cortesia, luzes de leitura

Substituir as lâmpadas numa oficina.

Luz da bagageira

Substituir as lâmpadas numa oficina.

Iluminação do painel de instrumentos

Substituir as lâmpadas numa oficina.

Instalação elétrica

Fusíveis

Os dados do fusível de substituição devem coincidir com os dados do fusível avariado.

Existem duas caixas de fusíveis no veículo:

- compartimento do motor
- painel de instrumentos

Antes de se substituir um fusível, desligar o respectivo interruptor e a ignição.

Um fusível fundido terá um fio derretido.

Atenção
Não substituir o fusível até ter sido corrigida a causa da avaria.

Algumas funções são protegidas por vários fusíveis.

Podem também existir fusíveis sem função atribuída.

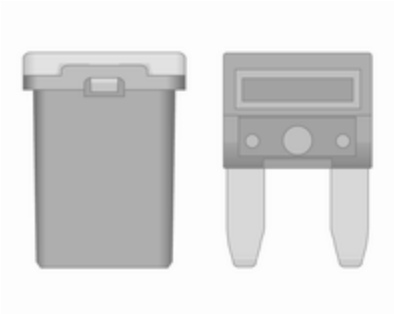

Extractor de fusíveis

Poderá haver um extrator de fusíveis em frente à caixa de fusíveis no painel de instrumentos.

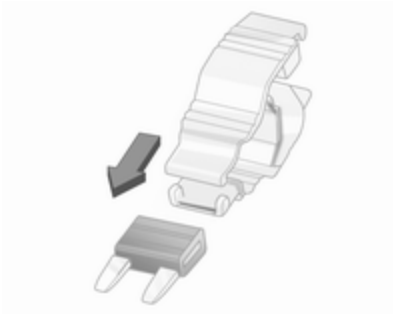

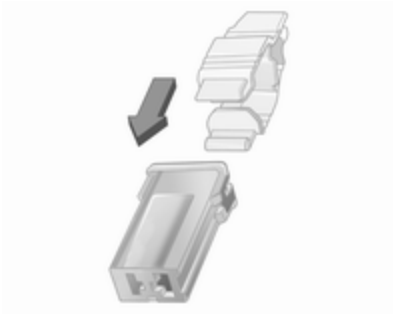

Colocar o extractor de fusíveis nos vários tipos de fusível a partir de cima ou da parte lateral e retirar o fusível.

Caixa de fusíveis no compartimento do motor

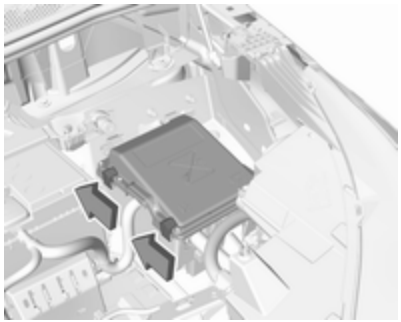

A caixa de fusíveis encontra-se na parte da frente esquerda do compartimento do motor.

Desengatar a tampa e removê-la.

Consoante a versão, estão disponíveis diferentes caixas de fusíveis no compartimento do motor:

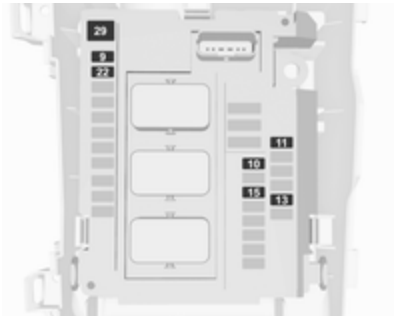

N.º	Circuito
9	Sistema de alarme anti-roubo
10	Sistema Start/Stop
11	Sistema de escape diesel
13	Sistema Start/Stop
15	Direção assistida elétrica / Radar
22	Buzina
29	Motor de arranque

N.º	Circuito
1	Controlo da climatização
2	Volante
4	Travão de mão eléctrico
6	Grelha de ventilação
16	Faróis de nevoeiro
18	Luz de máximo direita (halogéneo) / Farol direito (LED)
19	Luz de máximo esquerda (halogéneo) / Farol direito (LED)
21	Motor de arranque

N.º	Circuito
22	Pára-brisas aquecido
26	Aquecedor adicional / Para--brisas aquecido

Depois de substituir os fusíveis defeituosos, fechar a tampa da caixa de fusíveis e engatá-la.

Se a tampa da caixa dos fusíveis não for fechada correctamente, poderão ocorrer avarias.

Caixa de fusíveis no painel de instrumentos

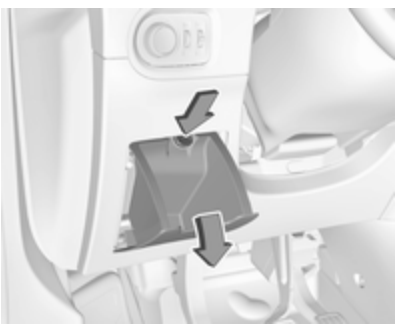

Nos veículos com volante à esquerda, a caixa dos fusíveis encontra-se atrás de uma cobertura no lado esquerdo do painel de instrumentos. Abrir a tampa e removê-la pressionando o engate.

Consoante a versão, estão disponíveis diferentes caixas de fusíveis no painel de instrumentos:

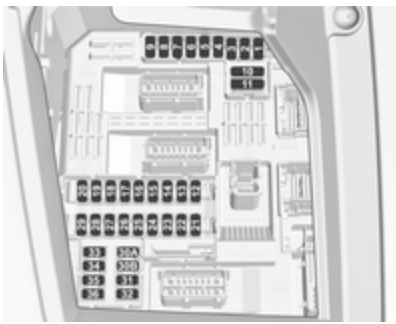

N.º	Circuito
1	Chave eletrónica / Sistema de alarme antirroubo
4	Sistema Start/Stop
5	Apoio Avançado ao Estacionamento / Câmara / Módulo de comando da caixa de velocidades
7	Amplificador
8	Limpa-vidros traseiro
10	Sistema de fecho centralizado das portas
11	Sistema de fecho centralizado das portas
13	Sistema de alarme anti-roubo
16	Volante com direção assistida elétrica
18	OnStar
21	Luzes interiores
22	Luz do porta-luvas

N.º	Circuito
23	Sistema de aviso de ângulo morto / Ajuste dos espelhos retrovisores exteriores / Carregamento indutivo
24	Montagem elétrica da coluna
25	Espelho retrovisor interior
26	Aviso do cinto de segurança
27	Câmara / Sensor de chuva / Controlo automático da iluminação
28	USB / Sistema de informação e lazer
31	Airbag
33	Tomada eléctrica dianteira
36	Informação e lazer

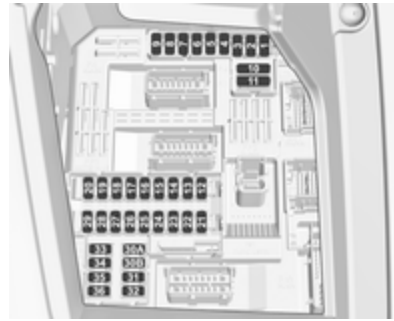

N.º	Circuito
1	Espelho retrovisor interior / Volante com direção assistida elétrica / Comando de condução seletiva / Radar / Sistema de escape diesel
3	Módulo de comando do reboque dos elementos do reboque
4	Buzina
5	Lava pára-brisas
6	Lava pára-brisas
7	Tomada elétrica traseira

N.º	Circuito
10	Trancagem das portas / Trancagem da porta da bagageira
11	Trancagem das portas / Trancagem da porta da bagageira
12	Sistema para/arranca / Módulo do conector de diagnóstico / Sistema de travagem
13	Sistema de informação e lazer / Sistema de climatização
14	Sirene do alarme
15	Sistema de controlo da climatização
16	Sistema para/arranca / Sistema de travagem
17	Conjunto de instrumentos
19	Montagem elétrica da coluna / Telecomandos no volante
21	Sistema de alarme anti-roubo
22	Câmara / Sensor de chuva / Controlo automático da iluminação

N.º	Circuito
23	Aviso do cinto de segurança
24	Caixa de velocidades automática / Apoio Avançado ao Estacionamento / Sistema de visão panorâmica
25	Airbag
26	Controlo Electrónico de Estabilidade
27	Alarme
28	OnStar
29	Informação e lazer
32	Isqueiro / Tomada elétrica dianteira
34	Óculo traseiro aquecido / Para-brisas aquecido / Carregamento indutivo
35	Interruptor das luzes / Módulo do conector de diagnóstico
36	Iluminação

Ferramentas do veículo

Ferramentas

Veículos com roda sobresselente

Abrir a cobertura do piso da bagageira ⇨ 78.

Remover a tampa da caixa de ferramentas.

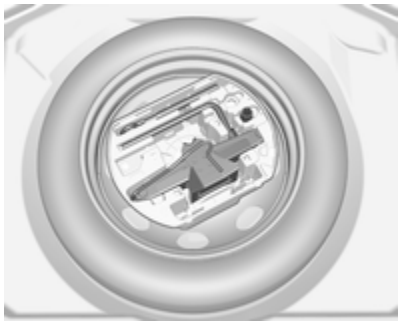

O macaco, o olhal de reboque, os calços e as ferramentas encontram-se na caixa de ferramentas.

Veículos sem roda sobresselente

O olhal de reboque e os calços encontram-se na bagageira, numa caixa por baixo da cobertura do piso.

Kit de reparação dos pneus ⇨ 246.

Veículos com sistema de altifalantes de áudio

O olhal de reboque e os calços encontram-se na bagageira, numa caixa por baixo da cobertura do piso.

Kit de reparação dos pneus ⇨ 246.

Rodas

Estado de pneus e jantes

Passar pelas beiras da estrada devagar e, se possível, em ângulo recto. Passar por cima de superfícies semelhantes a arestas vivas pode causar danos em pneus e jantes. Não apertar os pneus contra os passeios ao estacionar.

Regularmente, verificar se as jantes apresentam danos. Recorrer a uma oficina em caso de danos ou desgaste invulgar.

Pneus de inverno

Os pneus de Inverno aumentam a segurança de condução a temperaturas inferiores a 7 °C e, por conseguinte, deverão ser montados em todas as rodas.

De acordo com a legislação nacional de cada país, colocar a etiqueta de velocidade dentro do campo de visão do condutor.

São permitidas todas as medidas de pneus como pneus de Inverno ⇨ 276.

Designação dos pneus

Por exemplo, **225/55 R 18 98 V**

225 : largura do pneu, mm
55 : relação da secção transversal (relação entre altura e largura do pneu), %
R : tipo de cinta: Radial
RF : tipo: RunFlat
18 : diâmetro da roda, polegadas
98 : o índice de carga, p. ex. 98, é equivalente a 750 kg
V : letra do código de velocidade

Letra do código de velocidade:

Q : até 160 km/h
S : até 180 km/h
T : até 190 km/h
H : até 210 km/h
V : até 240 km/h
W : até 270 km/h

Escolha um pneu adequado para a velocidade máxima do veículo.

É possível alcançar a velocidade máxima na tara com o condutor (75 kg) mais 125 kg de carga. O equipamento opcional pode reduzir a velocidade máxima do veículo.

Desempenho ⇨ 272.

Pneus direccionais

Os pneus direcionais devem ser montados de forma a rodarem na direção correta. A direcção de rotação adequada é indicada por um símbolo (p. ex. uma seta) na parede lateral do pneu.

Pressão dos pneus

Verificar a pressão com os pneus frios pelo menos todos os 15 dias e antes de uma viagem grande. Não esquecer de verificar também o pneu sobresselente. Isto também se aplica a veículos com sistema de monitorização da pressão dos pneus.

Pressão dos pneus ⇨ 276.

A etiqueta de informação da pressão dos pneus no quadro da porta esquerda indica o tipo de pneus de origem e as pressões correspondentes.

Os dados da pressão dos pneus referem-se a pneus frios. Aplica-se a pneus de Verão e de Inverno.

Insuflar sempre o pneu sobresselente segundo a pressão especificada para carga completa.

A pressão dos pneus ECO tem por objectivo atingir o menor consumo de combustível possível.

A pressão incorrecta dos pneus prejudica a segurança, a manobrabilidade do veículo, o conforto e a poupança de combustível e aumenta o desgaste dos pneus.

As pressões dos pneus podem variar em função de várias opções. Para o valor correcto da pressão dos pneus, seguir o procedimento abaixo:

1. Identificar o código de identificação do motor. Dados do motor ⇨ 271.
2. Identificar o respectivo pneu.

As tabelas da pressão dos pneus indicam todas as combinações possíveis de pneus ⇨ 276.

Para os pneus aprovados para o seu veículo, consultar o Certificado CE de Conformidade fornecido com o veículo ou os documentos de matrícula nacionais.

O condutor é responsável pelo ajuste correcto da pressão dos pneus.

⚠Aviso

Se a pressão for demasiado baixa, pode causar o sobreaquecimento e danos internos nos pneus, resultando na separação do piso e mesmo no rebentamento do pneu a altas velocidades.

⚠Aviso

Para pneus específicos, a pressão dos pneus recomendada, indicada na tabela da pressão dos pneus, poderá exceder a pressão máxima dos pneus indicada no pneu. Nunca exceder a pressão máxima dos pneus indicada no pneu.

Sujeição à temperatura

A pressão dos pneus depende da temperatura dos pneus. Durante a condução a temperatura e a pressão dos pneus aumentam. Os valores da pressão dos pneus fornecidos na etiqueta de pressão dos pneus e na tabela de pressão dos pneus são válidos para pneus frios, o que significa a 20 °C.

A pressão aumenta quase 10 kPa para um aumento de temperatura de 10 °C. Isto deve ser tido em consideração ao verificar pneus quentes.

Sistema de controlo da perda de pressão dos pneus

O sistema de controlo da perda de pressão dos pneus verifica continuamente a velocidade de rotação de todos os quatro pneus e avisa em caso de pressão baixa dos pneus durante a condução do veículo. Isto é possível através da comparação da circunferência de rolamento do pneu com os valores de referência e sinais adicionais.

Se um pneu perder pressão, a luz de aviso (!) acende-se e uma mensagem de aviso é apresentada no Centro de Informação do Condutor.

Neste caso, reduzir a velocidade, evitar curvas apertadas e travagens bruscas. Parar na próxima oportunidade em segurança e verificar a pressão dos pneus.

Indicador de controlo (!) ⇨ 105.

Após ajustar a pressão dos pneus, inicializar o sistema para apagar a luz de aviso e reiniciar o sistema.

Atenção

O sistema de controlo da perda de pressão dos pneus avisa se os pneus estão com pouca pressão e não substitui a manutenção regular dos pneus por parte do condutor.

Em caso de avaria do sistema, é apresentada uma mensagem no Centro de Informação do Condutor. Definir a pressão correta dos pneus e reinicializar o sistema. Se a avaria continua a ser apresentada, contactar uma oficina. O sistema não funciona se o ABS ou o ESC tiverem uma avaria ou se for utilizada uma roda sobresselente temporária. Uma

vez reinstalado o pneu de estrada, verificar a pressão dos pneus com os pneus frios e inicializar o sistema.

Inicialização do sistema

Após a correção da pressão dos pneus ou a substituição da roda, o sistema deve ser inicializado para memorizar os novos valores de referência da circunferência:

1. Certificar-se sempre de que todos os quatro pneus têm a pressão correta ⇨ 276.
2. Aplicar o travão de mão.
3. Premir (!) para repor o sistema de controlo da perda de pressão dos pneus.
4. A reposição é confirmada por uma indicação instantânea.

Após a inicialização, o sistema assume automaticamente as novas pressões dos pneus durante a condução. Após um longo percurso, o sistema adotará e monitorizará as novas pressões.

Verificar sempre a pressão com os pneus frios.

O sistema tem de ser reinicializado se:

- A pressão dos pneus tiver sido alterada
- A condição de carga tiver sido alterada
- As rodas tiverem sido trocadas ou substituídas

O sistema não avisará imediatamente se um pneu rebentar ou esvaziar rapidamente. Isso é explicado pelo tempo de cálculo necessário.

Profundidade do relevo

Verificar a profundidade do rasto a intervalos regulares.

Os pneus devem ser substituídos por razões de segurança quando a profundidade do rasto for de 2-3 mm (4 mm para pneus de Inverno).

Por razões de segurança, recomenda-se que a profundidade do relevo dos pneus num eixo não tenha uma variação superior a 2 mm.

A profundidade de rasto mínima permitida por lei (1,6 mm) terá sido atingida quando o rasto tiver sido gasto até um dos indicadores de

desgaste do rasto (TWI). A respectiva posição está indicada em marcações nas paredes laterais.

Se existir maior desgaste à frente do que atrás, trocar periodicamente as rodas dianteiras com as traseiras. Certificar-se que o sentido da rotação das rodas se mantém o mesmo.

Os pneus envelhecem mesmo quando não utilizados. Recomendamos que os pneus sejam substituídos a cada 6 anos.

Mudar para outros pneus

Se forem utilizados pneus de tamanho diferente dos montados de fábrica, poderá ser necessário reprogramar o velocímetro, bem como reinicializar o sistema de controlo da perda de pressão dos pneus e fazer outras alterações no veículo.

Sistema de controlo da perda de pressão dos pneus ⇨ 243.

Mandar substituir a etiqueta da pressão dos pneus.

⚠Aviso

A utilização de pneus ou rodas inadequados poderá causar acidentes e invalida a autorização de utilização.

Tampões de rodas

Deverão utilizar-se tampões das rodas e pneus aprovados para o veículo em questão e que cumpram todos os requisitos de combinação de jantes e pneus aplicáveis.

Se os tampões das rodas e os pneus utilizados não forem aprovados pela fábrica, os pneus não deverão ter rebordo com protecção da jante.

Os tampões das rodas não devem impedir o arrefecimento dos travões.

⚠Aviso

A utilização de pneus ou tampões de rodas inadequados pode causar perda de pressão repentina e, consequentemente, acidentes.

Veículos com jantes de aço: Ao utilizar porcas de bloqueio das rodas, não instalar os tampões das rodas.

Correntes de neve

Só são permitidas correntes de neve nas rodas dianteiras.

Utilizar sempre correntes finas que não aumentem mais de 9 mm ao piso e às paredes do pneu (incluindo o fecho das correntes).

⚠Aviso

Danos podem levar os pneus a rebentar.

As correntes de neve são permitidas em pneus de tamanho 215/70R16, 215/65 R17, 225/55 R18 e 205/55 R19.

Roda sobresselente temporária

Não é permitida a utilização de correntes de neve na roda sobresselente.

Kit de reparação de pneus

O kit de reparação de pneus pode ser utilizado para reparar pequenos danos no rasto de um pneu.

Não retirar quaisquer objectos estranhos dos pneus.

Danos num pneu que excedam 4 mm ou que estejam na face lateral do pneu não podem ser reparados com o kit de reparação dos pneus.

⚠Aviso

Não conduzir a mais de 80 km/h.

Não utilizar durante um período longo de tempo.

A condução e o manuseio podem ser afectados.

No caso de um pneu furado:

Aplicar o travão de mão e engatar a 1.ª velocidade, a marcha-atrás ou a posição **P**.

O kit de reparação de pneus encontra-se na bagageira, por baixo da cobertura do piso.

1. Remover a botija do vedante e o compressor.
2. Retirar a etiqueta do limite de velocidade da botija de vedante e colocá-la numa área visível para o condutor.

3. Retirar o cabo de ligação eléctrica e tubo flexível de ar do compartimento de arrumação que se encontram na parte inferior do compressor.

4. Aparafusar o tubo flexível do compressor na ligação na botija do vedante.
5. Encaixar a botija do vedante no suporte do compressor.

   Colocar o compressor perto do pneu de maneira que a botija do vedante fique na vertical.
6. Desapertar a tampa da válvula do pneu em questão.

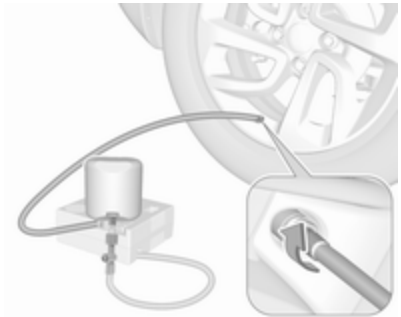

7. Aparafusar o tubo flexível na válvula do pneu.
8. O interruptor no compressor tem de estar na posição O.
9. Ligar a ficha do compressor na saída de alimentação ou do isqueiro.

   O kit de reparação de pneus apenas pode ser ligado à tomada de 12 V dianteira para funcionar corretamente.

   Para não descarregar a bateria, recomendamos que se ligue o motor.

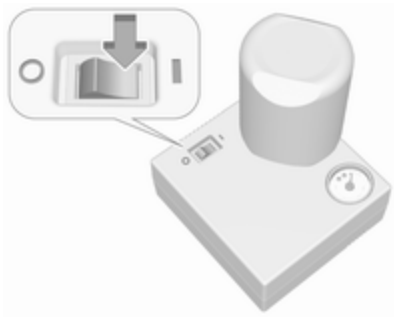

10. Colocar o interruptor de balancim do compressor na posição I. O pneu é cheio com vedante.
11. O manómetro do compressor indica por breves instantes até 600 kPa (6 bares) durante o esvaziamento da garrafa de selante (aproximadamente 30 s). Em seguida, a pressão começa a cair.
12. O vedante é todo bombeado para dentro do pneu. Depois, o pneu é insuflado.
13. A pressão do pneu recomendada deve ser atingida dentro de 10 minutos.

Pressão dos pneus ⇨ 276.

Quando obtiver a pressão correcta, desligar o compressor.

Se a pressão de pneu recomendada não for atingida no espaço de 10 minutos, retirar o kit de reparação de pneus. Deslocar o veículo de forma que o pneu dê uma volta completa. Voltar a fixar o kit de reparação de pneus e continuar o procedimento de enchimento durante 10 minutos. Se continuar a não atingir a pressão do pneu prescrita, o pneu está muito danificado. Recorrer a uma oficina.

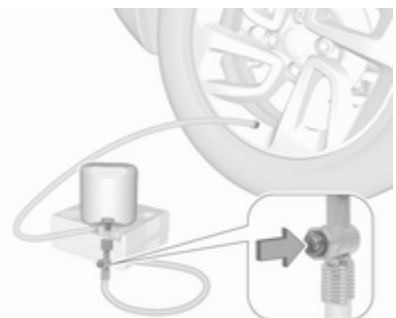

Drenar o excesso de pressão dos pneus com o botão no tubo de ar.

Não utilizar o compressor durante mais de 10 minutos.

14. Retirar o kit de reparação de pneus. Remover a botija do vedante do suporte. Aparafusar o tubo flexível de enchimento à ligação livre da botija do vedante. Isso evita que haja fuga de vedante. Guardar o kit de reparação de pneus na bagageira.
15. Retirar qualquer excesso de vedante com um pano.

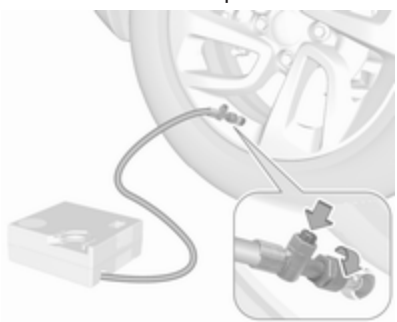

16. Prosseguir viagem imediatamente para que o vedante se distribua pelo pneu uniformemente. Depois de conduzir aproximadamente 5 km mas não mais de 10 minutos, parar e verificar a pressão dos pneus. Apertar o tubo do ar do compressor diretamente na válvula do pneu ao fazer isso. Encher o pneu conforme descrito anteriormente. Drenar o excesso de pressão dos pneus com o botão no tubo de ar.

    Se a pressão dos pneus não tiver baixado para menos de 150 kPa (1,5 bar), ajustar a mesma para o valor correto. Caso contrário, o veículo não deve ser utilizado. Procurar assistência numa oficina.⇨ 276

    Repetir o procedimento de verificação uma vez mais após conduzir outros 10 km mas não mais de 10 minutos para verificar se não se não há mais perda de pressão.

    Se a pressão do pneu baixar para menos de 150 kPa (1,5 bar), o

veículo não deve ser utilizado. Recorrer a uma oficina.

17. Guardar o kit de reparação de pneus na bagageira.

Advertência
As características de condução proporcionadas pelo pneu reparado são muito afectadas, pelo que o pneu deve ser substituído.

Se for ouvido um ruído anormal ou se o compressor aquecer, desligar o compressor durante pelo menos 30 min.

A válvula de segurança integrada abre a uma pressão de 700 kPa (7 bares).

Anotar a data de validade do kit. Após essa data a capacidade vedante deixa de ter garantia. Prestar atenção à informação de armazenamento constante da garrafa de vedante.

Substituir a garrafa de vedante utilizada. Eliminar a garrafa conforme indicado na legislação aplicável.

O compressor e o vedante podem ser utilizados a partir de -30 °C aproximadamente.

Substituição de roda

Proceder aos seguintes preparativos e respeitar a informação a seguir:

- Estacionar o veículo numa superfície nivelada, firme e não derrapante. As rodas dianteiras devem estar em posição de condução em linha recta.
- Se necessário, colocar um calço por baixo da roda diagonalmente oposta à roda a substituir.
- Aplicar o travão de mão e engatar a 1.ª velocidade, a marcha-atrás ou a posição **P**.
- Se a superfície em que o veículo se encontrar for mole, colocar uma placa sólida (com 1 cm de espessura, no máximo) por baixo do macaco.
- Retirar os objectos pesados do veículo antes de levantá-lo com o macaco.
- Não deverão estar nem pessoas nem animais dentro do veículo quando este for levantado com o macaco.
- Nunca passar por baixo de um veículo apoiado num macaco.
- Não colocar o veículo a trabalhar quando elevado com um macaco.
- Limpar os parafusos das rodas antes de enroscá-los.

⚠Aviso

Não lubrificar os parafusos das rodas.

Binários de aperto

Existem dois tipos diferentes de rodas, com dois parafusos e binários de aperto diferentes.

O binário de aperto para rodas de liga é 100 Nm.

O binário de aperto para rodas de aço é 115 Nm.

Utilizar apenas os parafusos das rodas corretos para as respetivas rodas.

Posições de elevação

As posições de elevação mostradas referem-se à utilização de braços de elevação e macacos auxiliares para trocar pneus de inverno/verão.

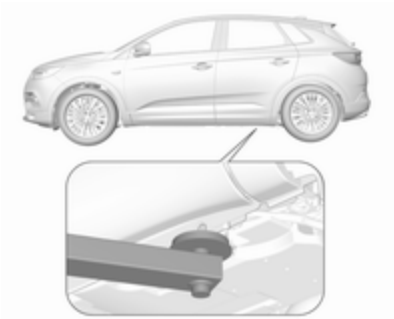

Posicionar o braço traseiro da plataforma de elevação centralmente por baixo do ponto de elevação com macaco relevante do veículo.

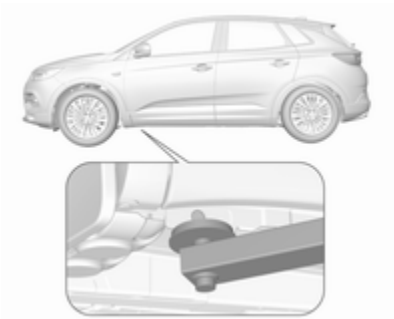

Posicionar o braço dianteiro da plataforma de elevação centralmente por baixo do ponto de elevação com macaco relevante do veículo.

Roda sobresselente

Roda sobresselente temporária

Atenção
A utilização de uma roda sobresselente temporária pode afectar a condução. Substituir ou reparar o pneu danificado o mais depressa possível.

A roda sobresselente encontra-se na bagageira debaixo do tapete do chão.

Para a retirar:

1. Abrir a cobertura do piso ⇨ 78.
2. Remover a caixa de ferramentas.
3. A roda sobresselente temporária está fixada com uma porca de orelhas. Desenroscar a porca e retirar a roda sobresselente.
4. Se, depois de mudar uma roda, não for colocada nenhuma roda na cavidade da roda sobresselente, prender a caixa de ferramentas apertando a porca de orelhas o mais possível e fechar a cobertura do piso.
5. Após uma substituição de roda de volta para o tamanho normal, colocar a roda sobresselente temporária por fora sobre a cavidade e prendê-la com a porca de orelhas.

Montar só uma roda sobresselente temporária. A velocidade máxima permitida na etiqueta da roda sobresselente temporária apenas é válida para o tamanho dos pneus montados de fábrica.

Se furar um pneu na parte de trás do veículo enquanto reboca outro veículo, montar a roda sobresselente temporária na frente e um pneu normal na traseira.

Correntes para pneus ⇨ 245.

Encaixar a roda sobresselente

Proceder aos seguintes preparativos e respeitar a informação a seguir:

- Estacionar o veículo numa superfície nivelada, firme e não derrapante. As rodas dianteiras devem estar em posição de condução em linha recta.
- Se necessário, colocar um calço por baixo da roda diagonalmente oposta à roda a substituir.
- Aplicar o travão de mão e engatar a 1.ª velocidade, a marcha-atrás ou a posição **P**.
- Retirar a roda sobresselente ⇨ 250.
- Nunca mudar mais do que uma roda ao mesmo tempo.
- Só utilizar o macaco para mudar pneus no caso de furos, e não para mudança de pneus sazonal (pneus de Inverno/Verão).
- O macaco não necessita de manutenção.
- Se a superfície em que o veículo se encontrar for mole, colocar uma placa sólida (com 1 cm de espessura, no máximo) por baixo do macaco.
- Retirar os objectos pesados do veículo antes de levantá-lo com o macaco.
- Não deverão estar nem pessoas nem animais dentro do veículo quando este for levantado com o macaco.
- Nunca passar por baixo de um veículo apoiado num macaco.
- Não colocar o veículo a trabalhar quando elevado com um macaco.
- Limpar os parafusos das rodas antes de enroscá-los.

⚠Aviso

Não lubrificar a rosca do parafuso da roda.

⚠Aviso

Garantir que são utilizados sempre os parafusos de rodas corretos em caso de substituição das rodas. Ao instalar a roda sobresselente, podem ser utilizados os parafusos para rodas de liga.

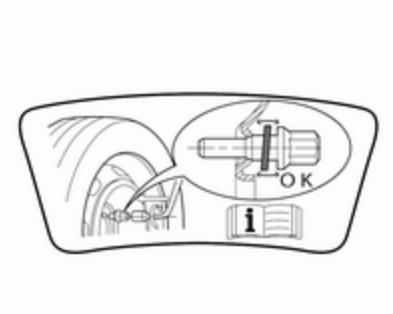

- Notar que a roda sobresselente é fixada pelo contacto cónico de cada parafuso se forem utilizados parafusos para rodas de liga. Neste caso, as anilhas não ficam em contacto com a roda sobresselente.

1. Remover as tampas dos parafusos da roda com o dispositivo de remoção das tampas dos parafusos das rodas. ⇨ 240

   Jantes de aço com tampão: Retirar o tampão da roda.

   Jantes de liga: Remover as tampas dos parafusos da roda com o dispositivo de remoção das tampas dos parafusos das rodas.

2. Desdobrar a chave de rodas e instalar certificando-se que fica bem colocada e desaparafusar cada parafuso meia volta.

   As rodas poderão estar protegidas por porcas de bloqueio das rodas. Para aliviar estas porcas específicas, primeiro encaixar o adaptador na cabeça da porca antes de instalar a chave de rodas. O adaptador está situado na caixa de ferramentas. ⇨ 240

3. Certificar-se que o macaco está correctamente posicionado sob o ponto correcto de elevação do veículo.

4. Regular o macaco para a altura necessária. Colocá-lo directamente por baixo do ponto de elevação de modo a que não possa escorregar.

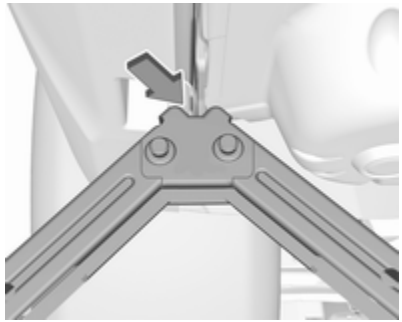

Garantir que a extremidade da carroçaria encaixa no entalhe do macaco.

Colocar a chave de rodas e com o macaco bem alinhado rodar a chave de rodas até a roda ficar afastada do solo.

5. Desapertar os parafusos das rodas.
6. Substituir a roda. Roda sobresselente ⇨ 250
7. Apertar os parafusos da roda.
8. Baixe o veículo e retire o macaco.
9. Colocar a chave de rodas tendo o cuidado de garantir que está posicionada firmemente e apertar cada parafuso numa sequência cruzada. Apertar com um binário de 115 Nm.

10. Antes de colocar a chave, alinhar o orifício da válvula no tampão da roda com a válvula do pneu.

    Colocar as tampas dos parafusos das rodas.
11. Guardar a roda substituída ⇨ 250, as ferramentas do veículo ⇨ 240 e o adaptador para as porcas de bloqueio das rodas.
12. Verificar a pressão do pneu montado e o binário de aperto das porcas da roda assim que possível.

Guardar uma roda de tamanho normal danificada, na bagageira

Na cavidade da roda sobresselente podem ser arrumadas rodas de todos os tamanhos permitidos. Para fixar a roda:

1. Remover a tampa central com o emblema da marca empurrando a partir de dentro.
2. Posicionar a roda fora da cavidade da roda e por baixo.
3. Prender a roda defeituosa com a porca de orelhas.
4. Consoante o tamanho do pneu, a cobertura do piso pode ser posicionada na roda saliente.

Auxílio de arranque

Não proceder ao arranque com carregador de carga rápida.

Um veículo com uma bateria descarregada pode ser posto a trabalhar com cabos auxiliares de arranque e com a bateria de outro veículo.

⚠Aviso

Ter muito cuidado ao proceder ao arranque com cabos auxiliares de arranque. O incumprimento das instruções que se seguem pode causar lesões ou danos devido à explosão da bateria ou danos nos sistemas eléctricos de ambos os veículos.

⚠Aviso

Evitar o contacto da bateria com os olhos, pele, tecidos e superfícies pintadas. O líquido

contém ácido sulfúrico que pode provocar ferimentos e danos no caso de contacto directo.

- Nunca expor a bateria do veículo a chamas nuas ou faíscas.
- Uma bateria do veículo descarregada pode congelar a temperaturas de 0 °C. Descongelar a bateria congelada antes de ligar os cabos auxiliares de arranque.
- Quando manusear uma bateria usar óculos e roupa de protecção.
- Utilizar um auxiliar de arranque da bateria com a mesma tensão (12 V). A sua capacidade (Ah) não deve ser inferior à capacidade da bateria do veículo descarregada.
- Utilizar cabos auxiliares de arranque com terminais isolados e uma secção transversal de pelo menos 16 mm^2 (25 mm^2 para motores a diesel).
- Não desligar a bateria descarregada do veículo.
- Desligar todos os consumidores eléctricos desnecessários.
- Não se inclinar sobre a bateria do veículo durante o arranque com cabos auxiliares.
- Não permitir que os terminais de um dos cabos entre em contacto com os do outro cabo.
- Os veículos não devem tocar um no outro durante o processo de arranque com cabos auxiliares.
- Aplicar o travão de mão, colocar a caixa de velocidades em ponto morto e a caixa automática e **P**.

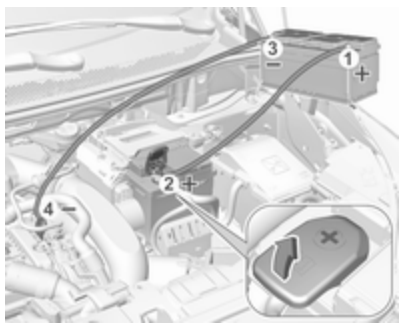

Abrir as tampas de protecção dos terminais positivos de ambas as baterias do veículo.

Ordem de ligação dos cabos:

1. Ligar o cabo vermelho ao terminal positivo da bateria auxiliar.
2. Ligar a outra extremidade do cabo vermelho ao terminal positivo da bateria descarregada.
3. Ligar o cabo preto ao terminal negativo da bateria auxiliar.
4. Ligar a outra extremidade do fio condutor preto a um ponto de terra do veículo no compartimento do motor.

Colocar os cabos de modo a não serem apanhados por peças rotativas no compartimento do motor.

Para colocar o motor a trabalhar:

1. Pôr a trabalhar o motor do veículo auxiliar.
2. Após 5 minutos, ligar o outro motor. Não se deve fazer tentativas de arranque durante mais de 15 segundos com intervalos de 1 minuto.

3. Deixar cada um dos motores ao ralenti durante cerca de 3 minutos com os cabos ligados.
4. Ligar os consumidores eléctricos p. ex. faróis, óculo traseiro com desembaciador do veículo que estiver a ser posto a trabalhar com cabos auxiliares de arranque.
5. Para retirar os cabos, proceder pela ordem exactamente inversa à acima descrita.

Rebocar

Rebocar o veículo

Retire o bujão.

O olhal de reboque está arrumado com as ferramentas do veículo ⇨ 240.

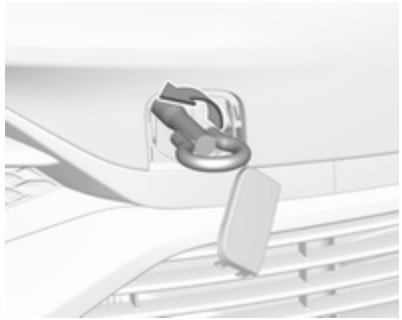

Enroscar o olhal de reboque o mais possível e até parar na horizontal.

Prender um cabo de reboque - ou, ainda melhor, uma barra de reboque - ao olhal de reboque.

O olhal de reboque deverá ser utilizado apenas para rebocar e não para recuperar o veículo.

Ligar a ignição para destrancar o volante e se poder utilizar luzes dos travões, buzina e o limpa pára-brisas.

Mudar a alavanca seletora para a posição de ponto morto.

Desengatar o travão de mão.

Atenção

Conduzir devagar. Não conduzir com movimentos bruscos. Força de tracção em excesso pode danificar o veículo.

Quando o motor está desligado, é necessária mais força para travar e mexer a direcção.

Para evitar a entrada de gases de escape do veículo rebocador, ligar a recirculação do ar e fechar os vidros.

Veículos com caixa de velocidades automática: O veículo tem de ser rebocado voltado para a frente a uma velocidade não superior a 80 km/h nem por mais de 100 km. Em todos os restantes casos e quando a caixa de velocidades estiver defeituosa, o eixo dianteiro tem de ser elevado do solo.

Recorrer a uma oficina.

Depois de rebocar, desaparafusar o olhal de reboque.

Inserir a tampa com o rebordo na reentrância e pressionar para fixar a tampa.

Rebocar outro veículo

Retire o bujão.

O olhal de reboque está arrumado com as ferramentas do veículo ⇨ 240.

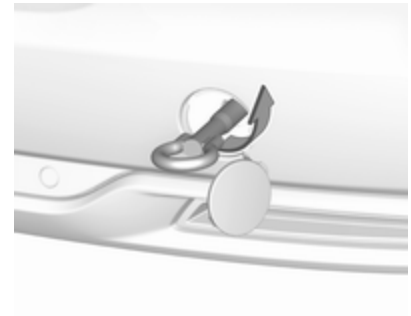

Enroscar o olhal de reboque o mais possível e até parar na horizontal.

O olhal de fixação na traseira, por baixo do veículo, nunca deve ser utilizado como olhal de reboque.

Prender um cabo de reboque - ou, ainda melhor, uma barra de reboque - ao olhal de reboque.

O olhal de reboque deverá ser utilizado apenas para rebocar e não para recuperar o veículo.

Atenção
Conduzir devagar. Não conduzir com movimentos bruscos. Força de tracção em excesso pode danificar o veículo.

Depois de rebocar, desaparafusar o olhal de reboque.

Inserir a tampa com o rebordo superior na reentrância e pressionar para fixar a tampa.

Conservação do veículo

Conservação da carroçaria

Fechaduras

As fechaduras são lubrificadas na fábrica com uma massa para canhões de fechadura de elevada qualidade. Utilizar um agente descongelante apenas quando absolutamente necessário, já que esse remove a lubrificação e dificulta o funcionamento das fechaduras. Depois de utilizar um agente descongelante, proceder à lubrificação das fechaduras numa oficina.

Lavagem

A pintura do veículo é exposta a influências do ambiente. Lavar e encerar o veículo regularmente. Ao utilizar estações de lavagem automática, seleccionar um programa que inclua enceragem.

Os dejectos de aves, insectos mortos, resinas, polenes e substâncias semelhantes deverão ser limpas imediatamente, uma vez que contêm substâncias agressivas que podem danificar a pintura.

Se se utilizar estações de lavagem, cumprir as instruções do fabricante do veículo. Os limpa-pára-brisas e o limpa-vidros do óculo traseiro devem ser desligados. Remover a antena e os acessórios exteriores, como por exemplos barras de tejadilho, etc.

Se se lavar o veículo à mão, certificar-se de que os interiores das cavas das rodas são também bem lavados.

Encerar as peças pintadas do veículo regularmente.

Limpar as arestas e dobras em portas abertas e capô, bem como as áreas cobertas por estas.

Limpar as molduras metálicas brilhantes com uma solução de limpeza aprovada para alumínio a fim de evitar danos.

Atenção

Utilizar sempre um agente de limpeza com um valor de pH entre 4 e 9.

Não utilizar produtos de limpeza em superfícies quentes.

Não limpar o compartimento do motor com jacto de vapor ou equipamento de limpeza por jacto de alta pressão.

Passar o veículo bem por água e retirar a água com uma camurça. Passar a camurça por água frequentemente. Utilizar camurças à parte para superfícies pintadas e vidros: resíduos de cera em vidros podem dificultar a visão.

Lubrifique as dobradiças de todas as portas numa oficina.

Não utilizar objectos rígidos para remover pedaços de alcatrão. Em superfícies pintadas utilizar produto de remoção de alcatrão.

Luzes exteriores

As coberturas dos faróis e de outras luzes são de plástico. Não utilizar agentes cáusticos ou abrasivos ou raspador de gelo e não os secar.

Polimento e enceragem

Encere regularmente o veículo o mais tardar quando a água já não deslizar. Caso contrário, a pintura seca.

O polimento só é necessário se a pintura estiver baça ou se houver resíduos sólidos agarrados à pintura.

O polimento da pintura com silicone forma uma película protectora, tornando desnecessária a aplicação de cera.

As peças da carroçaria em plástico não devem ser tratadas com cera ou agentes de polimento.

Janelas e escovas do limpa-para--brisas

Utilizar um pano macio que não largue pelo ou camurça com líquido limpa-vidros e produto de remoção de insectos.

Ao limpar o óculo traseiro a partir do interior, limpar sempre paralelamente ao elemento de aquecimento para evitar danos.

Para remoção mecânica de gelo, utilizar um raspador de gelo de extremidade afiada. Empurrar o raspador firmemente contra o vidro para não ficar sujidade por baixo dele e riscar o vidro.

Limpar escovas de limpa-vidros com um pano macio e líquido limpa--vidros.

Remover resíduos de sujidade das escovas do limpa-pára-brisas com um pano macio e um limpa-vidros. Além disso, remova da janela quaisquer resíduos, tais como cera, restos de insectos e afins.

Os resíduos de gelo, a poluição e a utilização contínua do limpa-pára--brisas nas janelas secas danificarão ou inclusive destruirão as escovas do limpa-pára-brisas.

Tecto de abrir

Nunca limpar com solventes ou agentes abrasivos, combustíveis, meios agressivos (p. ex., diluente, soluções com acetona, etc.), meios ácidos ou muito alcalinos ou esponjas abrasivas.

Jantes e pneus

Não utilizar dispositivos de limpeza por jacto de alta pressão.

Limpar as jantes com um produto de limpeza de jantes com pH neutro.

As jantes são pintadas e podem ser tratadas com os mesmos produtos utilizados para a carroçaria.

Danos na pintura

Reparar pequenos danos na pintura com uma caneta de retoque antes que apareça ferrugem. Áreas com danos maiores ou com ferrugem devem ser reparadas numa oficina.

Substrutura

Algumas áreas da substrutura do veículo têm um revestimento em PVC enquanto outras áreas críticas possuem uma camada de cera de protecção durável.

Depois de a substrutura ser lavada, verificar a substrutura e aplicar cera se necessário.

Materiais de borracha / betume podem danificar a camada de PVC. Os trabalhos na substrutura devem ser realizados numa oficina.

Antes e depois do Inverno, lavar a substrutura e verificar a camada de cera de protecção.

Sistema de gás liquefeito

⚠ Perigo

O gás liquefeito é mais pesado do que o ar e pode juntar-se em pontos de acumulação.

Num fosso, ter cuidado ao executar trabalhos na parte inferior da carroçaria.

Para trabalhos de pintura e quando for utilizada uma estufa de secagem a uma temperatura superior a 60 °C, o depósito de gás liquefeito deve ser retirado.

Não fazer quaisquer modificações ao sistema de gás liquefeito.

Equipamento de reboque

Não limpar a barra da esfera de acoplamento com um jacto de vapor ou equipamento de limpeza por jacto de alta pressão.

Conservação do habitáculo

Interior e estofos

Limpar o interior do veículo, incluindo painel de instrumentos e painéis, apenas com um pano seco ou produto de limpeza de interiores.

Limpar os estofos de pele com água limpa e um pano macio. No caso de forte sujidade, utilizar um produto de limpeza de peles.

O conjunto de instrumentos e mostradores devem ser limpos apenas com um pano macio

humedecido. É necessário utilizar uma solução de sabão pouco concentrada.

Limpar estofos de tecido com um aspirador e escova. Eliminar nódoas com produto de limpeza de estofos.

Tecidos em têxtil poderão não ter cores fixas. Isso poderá provocar descoloração, especialmente em estofos com cores claras. Nódoas que se podem tirar e descoloração deverão ser limpas o mais rapidamente possível.

Limpar os cintos de segurança com água tépida ou produto de limpeza de interiores.

Atenção

Feche as fitas Velcro uma vez que se estas estiverem abertas, podem danificar os estofos dos bancos.

O mesmo aplica-se ao vestuário relativamente aos objectos afiados, tais como fechos de correr ou cintos ou calças de ganga com pregos.

Peças de plástico e de borracha

As peças de plástico e de borracha podem ser limpas com o mesmo produto de limpeza utilizado para limpar a carroçaria. Utilizar produto de limpeza de interiores se necessário. Não utilizar qualquer outro agente. Evitar principalmente solventes e gasolina. Não utilizar dispositivos de limpeza por jacto de alta pressão.

Serviço e manutenção

Informações gerais **262**
Informação sobre a assistência 262
Líquidos, lubrificantes e peças recomendados **264**
Líquidos e lubrificantes recomendados 264

Informações gerais

Informação sobre a assistência

Para assegurar uma utilização económica e segura do veículo e manter o valor do mesmo, é vital que todos os trabalhos de manutenção sejam efectuados quando especificado.

A calendarização de serviço pormenorizado e actualizado para o seu veículo está disponível na oficina.

Estamos perante condições de funcionamento extremas quando uma ou mais das seguintes circunstâncias ocorrerem com frequência: Arranque a frio, situações de para-arranca, por exemplo, para táxis e veículos da polícia, utilização de reboque, condução em montanha, condução em estradas degradadas ou de areia, elevada poluição do ar, presença de areia no ar e teor elevado de poeira, condução a alta altitude e grandes variações de temperatura.

Nestas condições extremas de funcionamento, poderá ser necessário realizar uma manutenção mais frequente do que o intervalo de serviço normal indicado no visor de serviço. Contactar uma oficina para obter programas de assistência personalizados.

Visor de serviço ⇨ 99.

Intervalos entre revisões - grupo de países 1

A manutenção do seu veículo é necessária a cada 25 000 km ou ao fim de 1 ano, conforme o que ocorrer primeiro, exceto se houver alguma indicação em contrário no visor de serviço.

Estes intervalos entre revisões são válidos para os seguintes países:

Alemanha, Andorra, Áustria, Bélgica, Chipre, Dinamarca, Espanha, Finlândia, França, Grécia, Irlanda, Islândia, Itália, Listenstaine, Luxemburgo, Malta, Mónaco, Noruega, Países Baixos, Portugal, Reino Unido, São Marinho, Suécia, Suíça.

Intervalos entre revisões - grupo de países 2

A manutenção do veículo equipado com o motor DV6FC é necessária a cada 25.000 km ou ao fim de 1 ano, conforme o que ocorrer primeiro, salvo indicação em contrário no visor de serviço. A manutenção do veículo é necessária a cada 15 000 km ou ao fim de 1 ano, consoante o que ocorrer primeiro, exceto indicação em contrário no visor de serviço.

Estes intervalos entre revisões são válidos para os seguintes países:

Albânia, Estónia, Letónia, Lituânia, Macedónia, Montenegro, Polónia, Sérvia, Eslovénia.

Intervalos entre revisões - grupo de países 3

A manutenção do veículo equipado com o motor DV6FC é necessária a cada 25.000 km ou ao fim de 1 ano, conforme o que ocorrer primeiro, salvo indicação em contrário no visor de serviço. A manutenção do seu veículo equipado com o motor EB2DTS é necessária a cada 10 000 km ou ao fim de 1 ano, conforme o que ocorrer primeiro, exceto se houver alguma indicação em contrário no visor de serviço. A manutenção do veículo equipado com um motor diferente dos indicados anteriormente é necessária a cada 15 000 km ou ao fim de 1 ano, consoante o que ocorrer primeiro, salvo indicação em contrário no visor de serviço.

Estes intervalos entre revisões são válidos para os seguintes países:

Bósnia-Herzegovina, Bulgária, Croácia, República Checa, Hungria, Roménia, Eslováquia.

Intervalos entre revisões - grupo de países 4

A manutenção do seu veículo é necessária a cada 10 000 km ou ao fim de 1 ano, conforme o que ocorrer primeiro, exceto se houver alguma indicação em contrário no visor de serviço.

Estes intervalos entre revisões são válidos para os países que não estão listados nos grupos de países 1, 2 ou 3.

Confirmações

A confirmação do serviço é registada no Manual de Assistência e Garantia. A data e a quilometragem são completados com o carimbo e a assinatura da oficina de assistência.

Garantir que o Manual de Assistência e Garantia é preenchido corretamente, pois é essencial uma prova contínua de serviço em caso de reclamações ao abrigo da garantia ou no âmbito de "goodwill", além de constituir uma vantagem ao vender o veículo.

Líquidos, lubrificantes e peças recomendados

Líquidos e lubrificantes recomendados

Utilizar apenas produtos que cumprem as especificações recomendadas.

⚠Aviso

Os materiais de funcionamento são perigosos e podem ser venenosos. Manusear com cuidado. Prestar atenção à informação presente nos recipientes.

Óleo de motor

O óleo de motor é identificado pela qualidade e pela viscosidade. A qualidade é mais importante que a viscosidade quando se selecciona o óleo de motor a utilizar. A qualidade do óleo garante por exemplo a limpeza do motor, protecção anti--desgaste e controlo do envelhecimento do óleo, enquanto que a graduação da viscosidade dá informação da espessura do óleo numa variedade de temperaturas.

Dexos é a qualidade de óleo de motor mais recente que providencia uma protecção óptima para motores a gasolina e a diesel. Caso não esteja disponível, têm de ser utilizados óleos de motor de qualidades que façam parte da lista. As recomendações para motores a gasolina também são válidas para motores a gás natural comprimido (GNC), gás de petróleo liquefeito (GPL) e etanol (E85).

Seleccionar o óleo de motor adequado com base na qualidade e na temperatura ambiente mínima ⇨ 268.

Atestar com óleo de motor

Atenção

Em caso de óleo derramado, limpar e eliminar corretamente.

Óleos de motor de fabricantes e marcas diferentes poderão ser misturados desde que cumpram os critérios do óleo de motor em qualidade e viscosidade.

A utilização de óleos de motor para todos os motores a gasolina apenas com qualidade ACEA é proibida, uma vez que pode danificar o motor sob determinadas condições de utilização.

Seleccionar o óleo de motor adequado com base na qualidade e na temperatura ambiente mínima ⇨ 268.

Aditivos do óleo de motor adicionais

A utilização de aditivos do óleo de motor adicionais pode causar danos e invalidar a garantia.

Graduações da viscosidade do óleo de motor

A graduação de viscosidade SAE dá informação da espessura do óleo.

O óleo multigraduado é indicado por dois números, como p. ex. SAE 5W-30. O primeiro número,

seguido por um W, indica a viscosidade a baixas temperaturas e o segundo número indica a viscosidade a altas temperaturas.

Seleccionar o nível de viscosidade adequado dependendo da temperatura ambiente mínima ⇨ 268.

Todos os graus de viscosidade recomendados são adequados para temperaturas ambiente elevadas.

Líquido de arrefecimento e anti-congelante

Utilizar apenas líquido de arrefecimento e anti-congelante (LLC) do tipo de acido orgânico de longa duração, aprovado para o veículo. Consultar uma oficina.

O sistema é atestado de fábrica com líquido de arrefecimento concebido para uma proteção excelente contra corrosão e gelo até aproximadamente -28 °C. Nas regiões frias com temperaturas muito baixas, o líquido de arrefecimento atestado de fábrica protege contra o congelamento até aproximadamente -37 °C. Esta concentração deve ser mantida ao longo de todo o ano. A utilização de aditivos do líquido de arrefecimento adicionais que pretendem dar uma protecção adicional contra a corrosão ou vedar pequenas fugas podem causar problemas de funcionamento. A responsabilidade pelas consequências resultantes da utilização de aditivos de líquido de arrefecimento adicionais será rejeitada.

Líquido lava-vidros

Utilizar apenas líquido limpa-vidros aprovado para o veículo a fim de evitar danos nas escovas do limpa--vidros, na pintura e em peças de plástico e borracha. Consultar uma oficina.

Líquido dos travões e da embraiagem

Com o tempo, o óleo dos travões absorve a humidade o que reduzirá a eficiência de travagem. Por isso, o óleo dos travões deveria ser substituído nos intervalos especificados.

AdBlue

Utilizar apenas AdBlue para reduzir os óxidos de azoto nas emissões de escape ⇨ 156.

Dados técnicos

Identificação do veículo **266**
Número de identificação do veículo 266
Placa de identificação 266
Identificação do motor 267
Dados do veículo **268**
Fluidos e lubrificantes recomendados 268
Dados do motor 271
Desempenho 272
Peso do veículo 273
Dimensões do veículo 274
Capacidades 274
Pressão dos pneus 276

Identificação do veículo

Número de identificação do veículo

O número de identificação do veículo poderá estar gravado no painel de instrumentos, visível através do pára-brisas ou no compartimento do motor no painel direito da carroçaria.

Placa de identificação

A placa de identificação encontra-se na estrutura da porta dianteira esquerda ou direita.

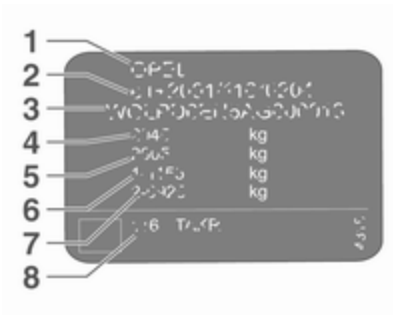

Informações na etiqueta de identificação:

1 : fabricante
2 : número do tipo de aprovação
3 : número de identificação do veículo
4 : classificação do peso bruto admissível do veículo em kg
5 : peso bruto admissível do atrelado em kg
6 : carga máxima admissível do eixo dianteiro em kg
7 : carga máxima admissível do eixo traseiro em kg
8 : dados específicos do veículo ou do país

As cargas do eixo dianteiro e traseiro no seu conjunto não devem ultrapassar o peso bruto do veículo admissível. Por exemplo, se o eixo dianteiro estiver com a carga máxima permitida, o eixo traseiro só pode ter uma carga igual ao peso bruto do veículo menos a carga do eixo dianteiro.

Os dados técnicos são especificados em conformidade com as normas da Comunidade Europeia. Reservamo--nos o direito de proceder a alterações. As especificações constantes da documentação do veículo têm sempre prioridade sobre as especificações dadas neste manual.

Identificação do motor

As tabelas de dados técnicos indicam o código de identificação do motor.

Dados do motor ⇨ 271.

Para identificar o respectivo motor, consultar a potência do motor no Certificado CE de Conformidade fornecido com o veículo ou os documentos de matrícula nacionais.

Dados do veículo

Fluidos e lubrificantes recomendados

Grupos de países do intervalo de serviço 1 a 3

Qualidade requerida do óleo de motor

	Todos os países indicados nos grupos de países 1 a 3 ➪ 262	
Qualidade do óleo de motor	Motores a gasolina (incluindo GNC, GPL, E85)	Motores diesel
dexos1 Gen2	✓	–
dexos2	–	✓

Apenas motores a gasóleo: No caso de não estar disponível a qualidade dexos, poderá ser utilizado até 1 litro de óleo de motor de qualidade ACEA C3 uma vez entre cada mudança de óleo.

Graduações da viscosidade do óleo de motor

	Todos os países indicados nos grupos de países 1 a 3 ➪ 262	
Temperatura ambiente	Motores a gasolina e diesel	Motores diesel
até -25 °C	SAE 5W-30	SAE 0W-30 ou SAE 0W-40
		SAE 5W-30 ou SAE 5W-40
abaixo de -25 °C	SAE 5W-30	SAE 0W-30 ou SAE 0W-40

Grupo de países do intervalo de serviço 4

Qualidade requerida do óleo de motor

	Países incluídos no grupo de países 4 ➪ 262	
Qualidade do óleo de motor	Motores a gasolina (incluindo GNC, GPL, E85)	Motores diesel
dexos1 Gen2	✓	–
dexos2	–	✓

No caso de não estar disponível a qualidade dexos, poderá ser usado óleo com as qualidades a seguir indicadas:

	Países incluídos no grupo de países 4 ➪ 262	
Qualidade do óleo de motor	Motores a gasolina (incluindo GNC, GPL, E85)	Motores diesel
ACEA A3/B4	–	✓
ACEA C3	–	✓

Graduações da viscosidade do óleo de motor

	Países incluídos no grupo de países 4 ➪ 262	
Temperatura ambiente	Motores a gasolina	Motores diesel
até -25 °C	SAE 5W-30	SAE 0W-30 ou SAE 0W-40
		SAE 5W-30 ou SAE 5W-40

Países incluídos no grupo de países 4 ➪ 262	
abaixo de -25 °C	SAE 0W-30 ou SAE 0W-40
até -20 °C	SAE 10W-30[1)] ou SAE 10W-40[1)]

1) Permitido, mas recomenda-se a utilização de óleos com qualidade dexos.

Dados do motor

Código de identificação do motor	B12XHT	A16NHT	B16DTH	D15DTH	D20DTH
Designação de mercado	1.2 Turbo	1.6	1.6	1.5	2.0
Código de engenharia	EB2DTS	EP6FDTM	DV6FC	DV5RC	DW10FC
Cilindrada [cm^3]	1200	1598	1560	1499	1997
Potência do motor [kW]	96	121	88	96	130
a rpm	5500	600	3500	3750	3750
Binário [Nm]	230	240	300	300	400
a rpm	1750	1400	1750	1750	2000
Tipo de combustível	Gasolina	Gasolina	Gasóleo	Gasóleo	Gasóleo
Índice de octanas RON[2)3)]					
recomendado	95	95	–	–	–
possível	98	98	–	–	–
possível	91	91	–	–	–
Tipo de combustível adicional	–	–	–	–	–

2) Uma etiqueta específica do país na portinhola do depósito de combustível pode substituir os requisitos específicos do motor.
3) Em determinados países, poderá ser necessário utilizar um combustível específico, por exemplo com um índice de octanas específico, para garantir o funcionamento correto do motor.

Desempenho

Motor	B12xHT	B16DTH	D15DTH	D20DTH	A16NHT
Velocidade máxima [km/h]					
Caixa de velocidades manual	188	189	195	–	–
Caixa de velocidades automática	188	185	190	214	201

Peso do veículo

Tara, modelo básico sem qualquer equipamento opcional

	Motor	Caixa de velocidades manual	Caixa de velocidades automática
[kg]	B12xHT	1350	1370
	B16DTH	1392	1430
	D15DTH	1360 / 1375 (ECO)	1380
	D20DTH	–	1500
	A16NHT	–	[4]

[4] Valor não disponível à data de impressão.

O equipamento opcional e os acessórios aumentam a tara.

Indicações de carregamento ⇨ 82.

Dimensões do veículo

Comprimento [mm]	4478
Largura sem espelhos retrovisores exteriores [mm]	1841
Largura com dois espelhos retrovisores exteriores rebatidos [mm]	1970
Largura com dois espelhos retrovisores exteriores [mm]	2098
Altura (sem antena) [mm]	1623
Comprimento do piso de carga [mm]	876
Comprimento da bagageira com a segunda fila rebatida [mm]	1869
Largura da bagageira [mm]	1053
Altura do piso da bagageira junto da porta da bagageira [mm]	997
Distância entre eixos [mm]	2675
Diâmetro do círculo de viragem [m]	10,5

Capacidades

Óleo de motor

Motor	B12xHT	B16DTH	D15DTH	D20DTH	A16NHT
incluindo filtro [l]	3,5	3,75	3,95	5,2	4,25
entre MIN e MAX [l]	1,0	1,5	1,6	1,2	1,2

Depósito de combustível

Gasolina / gasóleo, quantidade de reabastecimento [l]	53

Depósito de AdBlue

AdBlue, quantidade de reabastecimento [l]	17

Pressão dos pneus

Motor	Pneus	Veículo com um máximo de 3 pessoas		Com carga máxima	
		à frente	atrás	à frente	atrás
		[kPa/bar] ([psi])	[kPa/bar] ([psi])	[kPa/bar] ([psi])	[kPa/bar] ([psi])
B12XHT	215/70 R16, 215/65 R17	210/2,1 (30)	210/2,1 (30)	230/2,3 (33)	240/2,4 (35)
	225/55 R18	220/2,2 (32)	220/2,2 (32)	240/2,4 (35)	250/2,5 (36)
	205/55 R19	240/2,4 (35)	240/2,4 (35)	260/2,6 (38)	270/2,7 (39)
	235/50 R19	220/2,2 (32)	210/2,1 (30)	230/2,3 (33)	240/2,4 (35)
A16NHT, D15DTH, B16DTH	215/70 R16, 215/65 R17	210/2,1 (30)	210/2,1 (30)	230/2,3 (33)	240/2,4 (35)
	225/55 R18, 235/50 R19	220/2,2 (32)	220/2,2 (32)	240/2,4 (35)	250/2,5 (36)
	205/55 R19	240/2,4 (35)	240/2,4 (35)	260/2,6 (38)	270/2,7 (39)

Motor	Pneus	Veículo com um máximo de 3 pessoas		Com carga máxima	
		à frente	atrás	à frente	atrás
		[kPa/bar] ([psi])	[kPa/bar] ([psi])	[kPa/bar] ([psi])	[kPa/bar] ([psi])
D20DTH	215/65 R17	220/2,2 (32)	220/2,2 (32)	240/2,4 (35)	250/2,5 (36)
	225/55 R18, 235/50 R19	230/2,3 (33)	230/2,3 (33)	250/2,5 (36)	260/2,6 (38)
	205/55 R19	250/2,5 (36)	250/2,5 (36)	280/2,8 (41)	290/2,9 (42)
Todas	Roda sobresselente temporária 135/80 R18	420/4,2 (60)	420/4,2 (60)	420/4,2 (60)	420/4,2 (60)

Informação do cliente

Informação do cliente **278**
Declaração de Conformidade .. 278
REACH 281
Reparação de danos de colisão 281
Confirmação do software 281
Atualização do software 285
Marcas registadas 285
Registo de dados do veículo e privacidade **286**
Gravação de dados de eventos 286
Identificação por Radiofrequência (RFID) 289

Informação do cliente

Declaração de Conformidade

Sistemas de radiotransmissão

Este veículo tem sistemas que transmitem e/ou recebem ondas de rádio sujeitas às disposições da Diretiva 1999/5/CE ou 2014/53/UE. Os fabricantes dos sistemas abaixo indicados declaram a conformidade com a Diretiva 1999/5/CE ou 2014/53/UE. O texto integral da declaração de conformidade UE para cada sistema está disponível no seguinte endereço Web: www.opel.com/conformity

O importador é a Opel / Vauxhall, Bahnhofsplatz, 65423 Ruesselsheim am Main, Germany.

Navi 5.0 IntelliLink
Continental

LCIE Bureau Veritas-Site de Fontenay aux Roses, 33 avenue du général Leclerc, 92260 Fontenay aux Roses, France

Frequência de funcionamento (MHz)	Potência de saída máxima (dBm)
2400,0 - 2483,5	2,2
2400,0 - 2483,5	15

Sistema de informação e lazer R 4.0 IntelliLink
LG Electronics

European Shared Service center B.V.

Krijgsman 1, 1186 DM Amstelveen, The Netherlands

Frequência de funcionamento: 2400,0 - 2483,5 MHz

Potência de saída máxima: 4 dBm

Sistema de informação e lazer R 4.0
Clarion

244 rue du Pré à Varois, 54670 Custines, France

Frequência de funcionamento: 2400-2480 MHz

Potência de saída máxima: 4 dBm

Módulo OnStar
LG Electronics

European Shared Service center B.V.

Krijgsman 1, 1186 DM Amstelveen, The Netherlands

Frequência de funcionamento (MHz)	Potência de saída máxima (dBm)
2402 - 2480	4
2412 - 2462	18
880 - 915	33
1710 - 1785	24
1850 - 1910	24
1920 - 1980	24
2500 - 2570	23

Módulo da antena
Laird

Daimlerring 31, 31135 Hildesheim, Germany

Frequência de funcionamento: N/A

Potência de saída máxima: N/A

ASK Automotive Pvt. Ltd.

Unit 2 Plot No. 30-31, Fathepur--Nawada, Manesar, Gurugram, Haryana 122050, India

Frequência de funcionamento: N/A

Potência de saída máxima: N/A

Transmissor do radiotelecomando
Hülsbeck & Fürst GmbH & Co. KG

Steeger Str. 17, 42551 Velbert, Germany

Frequência de funcionamento: 433,92 MHz

Potência de saída máxima: 10 dBm

Recetor do radiotelecomando
Delphi European, Middle Eastern & African Regional Offices Customer Technology

Center Avenue de Luxembourg, L-4940 Bascharage, G.D. of Luxembourg

Frequência de funcionamento: 119-128,6

Potência de saída máxima: 16 dBµA/m @ 10 m

Transmissor da chave eletrónica
Valeo

43 Rue Bayen, 75017 Paris, France

Frequência de funcionamento: 433,92 MHz

Potência de saída máxima: 10 dBm

Imobilizador
KOSTAL of America, Inc.

350 Stephenson Hwy, Troy MI 48083, USA

Frequência de funcionamento: 125 kHz

Potência de saída máxima: 5 dBµA/m a 10m

Unidade de radar
ZF TRW Autocruise SAS

Secteur de la Pointe du Diable, Avenue du technopôle, 29280 Plouzane, France

Frequência de funcionamento: 24,15-24,25 GHz

Potência de saída máxima: 20 dBm

Wir leben Autos.

Konformitätserklärung

nach EG Richtlinie 2006/42/EG

Hiermit erklären wir, dass das Produkt:

Produktbezeichnung: Wagenheber

Typ/GM-Teilenummern: 3637376
Typ/PSA-Teilenummern: 9649243380

den Bestimmungen der Richtlinie 2006/42/EG entspricht.

Angewendete technische Normen:

GMN9737	Jacking
GM 14337	Standard Equipment Jack - Hardware Tests
GMW15005	Standard Equipment Jack and Spare Tire, Vehicle Test
ISO TS 16949	Qualitätsmanagementsystem

Der Unterzeichner ist Bevollmächtigter für die Zusammenstellung der technischen Unterlagen.

Rüsselsheim, 13. Dezember 2016

André-Alexander Konter
Engineering Group Manager Tire and Wheel Systems
Adam Opel AG

Adam Opel AG
Bahnhofplatz
65423 Rüsselsheim
T 0 61 42 7-70, F 0 61 42 7-7 88 00
www.opel.de

Vorstand:
Dr. Karl-Thomas Neumann (Vorsitzender),
Michael F. Ableson, Holger Kimmes,
Michael Lohscheller, Dr. Thomas Sedran,
Peter Thom, Susanne Webber, Johan Willems

Aufsichtsrat:
Stephen J. Girsky (Vorsitzender)

Sitz der Gesellschaft: Rüsselsheim
Handelsregister:
Amtsgericht Darmstadt, HRB 89558

Ein Unternehmen der Ein Gruppe

Tradução da Declaração de Conformidade original

Declaração de Conformidade de acordo com a Directiva 2006/42/CE

Declaramos que o produto:

Designação do produto: Macaco

Tipo/número de peça GM: 3637376

Tipo/número de peça PSA: 9649243380

está em conformidade com as disposições da Directiva 2006/42/CE.

Normas técnicas aplicadas:

GMN9737	:	elevação
GM 14337	:	macaco do equipamento padrão - testes do equipamento
GMW15005	:	macaco e roda sobresselente do equipamento padrão, teste do veículo
ISO TS 16949	:	sistemas de gestão da qualidade

O signatário tem autorização para compilar a documentação técnica.

Rüsselsheim, 13 de dezembro de 2016

assinado por

André-Alexander Konter

Diretor do Grupo de Engenharia, Sistemas de Jantes e Pneus

Adam, Opel AG

D-65423 Rüsselsheim

REACH

O Registration, Evaluation, Authorisation and Restriction of Chemicals (REACH) é um regulamento da União Europeia adotado para melhorar a proteção da saúde humana e do ambiente contra os riscos que podem ser colocados pelos produtos químicos. Visite www.opel.com para mais informações e para aceder à comunicação do Artigo 33.

Reparação de danos de colisão

Espessura da tinta

Devido às técnicas de produção, a espessura da tinta pode variar entre 50 e 400 µm.

Como tal, uma espessura de tinta diferente não indica uma reparação de danos de colisão.

Confirmação do software

Certos componentes OnStar incluem software libcurl e unzip e outro software de terceiros. Abaixo são fornecidos os avisos e as licenças associados ao software libcurl e unzip e a outro software de terceiros; consultar http://www.lg.com/global/support/opensource/index.

Consulte a tradução a seguir ao texto original.

libcurl

Copyright and permission notice

Copyright (c) 1996 - 2010, Daniel Stenberg, <daniel@haxx.se>.

All rights reserved.

Permission to use, copy, modify, and distribute this software for any purpose with or without fee is hereby granted, provided that the above copyright notice and this permission notice appear in all copies.

The software is provided "as is", without warranty of any kind, express or implied, including but not limited to the warranties of merchantability, fitness for a particular purpose and noninfringement of third party rights. In no event shall the authors or copyright holders be liable for any claim, damages or other liability, whether in an action of contract, tort or otherwise, arising from, out of or in connection with the software or the use or other dealings in the software.

Except as contained in this notice, the name of a copyright holder shall not be used in advertising or otherwise to promote the sale, use or other dealings in this Software without prior written authorization of the copyright holder.

unzip

This is version 2005-Feb-10 of the Info-ZIP copyright and license. The definitive version of this document should be available at ftp://ftp.info--zip.org/pub/infozip/license.html indefinitely.

Copyright (c) 1990-2005 Info-ZIP. All rights reserved.

For the purposes of this copyright and license, “Info-ZIP” is defined as the following set of individuals:

Mark Adler, John Bush, Karl Davis, Harald Denker, Jean-Michel Dubois, Jean-loup Gailly, Hunter Goatley, Ed Gordon, Ian Gorman, Chris Herborth, Dirk Haase, Greg Hartwig, Robert Heath, Jonathan Hudson, Paul Kienitz, David Kirschbaum, Johnny Lee, Onno van der Linden, Igor Mandrichenko, Steve P. Miller, Sergio Monesi, Keith Owens, George Petrov, Greg Roelofs, Kai Uwe Rommel, Steve Salisbury, Dave Smith, Steven M. Schweda, Christian Spieler, Cosmin Truta, Antoine Verheijen, Paul von Behren, Rich Wales, Mike White.

This software is provided “as is,” without warranty of any kind, express or implied. In no event shall Info-ZIP or its contributors be held liable for any direct, indirect, incidental, special or consequential damages arising out of the use of or inability to use this software.

Permission is granted to anyone to use this software for any purpose, including commercial applications, and to alter it and redistribute it freely, subject to the following restrictions:

1. Redistributions of source code must retain the above copyright notice, definition, disclaimer, and this list of conditions.
2. Redistributions in binary form (compiled executables) must reproduce the above copyright notice, definition, disclaimer, and this list of conditions in documentation and/or other materials provided with the distribution. The sole exception to this condition is redistribution of a standard UnZipSFX binary (including SFXWiz) as part of a self-extracting archive; that is

permitted without inclusion of this license, as long as the normal SFX banner has not been removed from the binary or disabled.

3. Altered versions--including, but not limited to, ports to new operating systems, existing ports with new graphical interfaces, and dynamic, shared, or static library versions--must be plainly marked as such and must not be misrepresented as being the original source. Such altered versions also must not be misrepresented as being Info-ZIP releases--including, but not limited to, labeling of the altered versions with the names “Info--ZIP” (or any variation thereof, including, but not limited to, different capitalizations), “Pocket UnZip,” “WiZ” or “MacZip” without the explicit permission of Info-ZIP. Such altered versions are further prohibited from misrepresentative use of the Zip-Bugs or Info-ZIP e--mail addresses or of the Info-ZIP URL(s).
4. Info-ZIP retains the right to use the names “Info-ZIP,” “Zip,” “UnZip,” “UnZipSFX,” “WiZ,” “Pocket UnZip,” “Pocket Zip,” and “MacZip” for its own source and binary releases.

libcurl

Aviso de direitos de autor e permissões

Copyright (c) 1996 - 2010, Daniel Stenberg, <daniel@haxx.se>.

Todos os direitos reservados.

É por este meio concedida autorização para usar, copiar, modificar e distribuir este software para qualquer objectivo com ou sem pagamento, desde que o aviso de direitos de autor presente acima e este aviso de autorização apareça e todas as cópias.

O software é fornecido "tal e qual", sem qualquer tipo de garantia, expressa ou implícita, incluindo, sem limitação, as garantias de comercialização, adequação a um fim específico e não infração de direitos de terceiros. Em nenhuma circunstância serão os autores ou os titulares dos direitos de autor responsáveis por qualquer reclamação, danos ou outras responsabilidades, seja por ação do contrato, negligência ou outra ação lesiva, resultante de ou relativa ao software ou à utilização ou qualquer outro tipo de gestão no software.

Excepto conforme o texto deste aviso, o nome do proprietário dos direitos de autor não deverá ser usado em publicidade ou semelhante para promover a venda, utilização ou outras acções neste software sem o consentimento prévio por escrito do proprietário dos direitos de autor.

unzip

Esta é a versão de 10 de Fevereiro de 2005 da licença e direitos de autor de Info-ZIP. A versão definitiva deste documento deve estar indefinidamente disponível em ftp://ftp.info-zip.org/pub/infozip/license.html.

Copyright (c) 1990-2005 Info-ZIP. Todos os direitos reservados.

Para os fins destes direitos de autor e licença, "Info-ZIP" refere-se ao seguinte conjunto de indivíduos:

Mark Adler, John Bush, Karl Davis, Harald Denker, Jean-Michel Dubois, Jean-loup Gailly, Hunter Goatley, Ed Gordon, Ian Gorman, Chris Herborth, Dirk Haase, Greg Hartwig, Robert Heath, Jonathan Hudson, Paul Kienitz, David Kirschbaum, Johnny Lee, Onno van der Linden, Igor Mandrichenko, Steve P. Miller, Sergio Monesi, Keith Owens, George Petrov, Greg Roelofs, Kai Uwe Rommel, Steve Salisbury, Dave Smith, Steven M. Schweda, Christian Spieler, Cosmin Truta, Antoine Verheijen, Paul von Behren, Rich Wales, Mike White.

Este software é fornecido "tal qual", sem qualquer tipo de garantia, expressa ou implícita. Em nenhum caso será a Info-ZIP ou seus contribuintes considerada responsável por quaisquer danos directos, indirectos, acidentais, especiais ou consequentes originários da utilização ou incapacidade de utilização deste software.

É por este meio concedida autorização para usar este software para qualquer objectivo, incluindo aplicações comerciais, e para o alterar e redistribuir livremente, sujeito às seguintes restrições:

1. As redistribuições do código de fonte devem reter o aviso de direitos de autor acima apresentado, definição, desresponsabilização e esta lista de condições.
2. As redistribuições em forma de binário (executáveis compilados) devem reproduzir o aviso de direitos de autor acima apresentado, definição, desresponsabilização e esta lista de condições na documentação e/ou outros materiais fornecidos com a distribuição. A única excepção a esta condição é a redistribuição de um binário convencional UnZipSFX (incluindo SFXWiz) como parte de um arquivo de auto-extracção; tal é permitido sem inclusão desta licença, desde que a etiqueta normal SFX não tenha sido retirada do binário ou sido desactivada.
3. As versões alteradas - incluindo, mas não se limitando a portas para novos sistemas operativos, portas existentes com novas interfaces gráficas, e versões de biblioteca dinâmica, partilhada ou estática - têm de ser claramente assinaladas como tal e não podem ser descritas como fonte original. As ditas versões alteradas também não podem ser descritas como publicações Info--ZIP, incluindo, sem limitação, a identificação das versões alteradas com os nomes "Info--ZIP" (ou qualquer variação dos mesmos, incluindo, sem limitação, diferentes capitalizações), "Pocket UnZip", "WiZ" ou "MacZip" sem a autorização explícita da Info-ZIP. As ditas versões alteradas também não têm permissão para

utilizar indevidamente endereços eletrónicos da Zip-Bugs ou Info--ZIP ou o(s) URL da Info-ZIP.

4. A Info-ZIP retém o direito de utilizar os nomes "Info-ZIP", "Zip", "UnZip", "UnZipSFX", "WiZ", "Pocket UnZip", "Pocket Zip" e "MacZip" para as suas próprias publicações de fontes e binários.

Atualização do software

O Sistema de informação e lazer pode transferir e instalar atualizações do software selecionadas através de uma ligação sem fios.

Advertência
A disponibilidade destas atualizações do software do veículo via ligação sem fios varia consoante o veículo e o país. Obter mais informações na nossa página inicial.

Ligação à Internet

A transferência de atualizações do software do veículo via ligação sem fios requer a conectividade à Internet, à qual é possível aceder através da ligação OnStar integrada do veículo ou de outro hotspot Wi-Fi protegido por palavra-passe, p. ex. fornecido por um telemóvel.

Para ligar o sistema de informação e lazer a um hotspot, selecionar **Definições** no ecrã inicial, **Wi-Fi** e, depois, **Gerir redes Wi-Fi**. Selecionar a rede Wi-Fi pretendida e seguir as indicações apresentadas no ecrã.

Atualizações

O sistema irá pedir para que determinadas atualizações sejam transferidas e instaladas. Há também uma opção para procurar atualizações manualmente.

Para verificar manualmente a existência de atualizações, selecionar **Definições** no ecrã inicial, **Informação do software** e, depois, **Actualização do sistema**. Seguir as indicações apresentadas no ecrã.

Advertência
Os passos para transferir e instalar atualizações poderão variar por veículo.

Advertência
Durante o processo de instalação, o veículo poderá não estar operacional.

Marcas registadas

Apple Inc.
Apple CarPlay™ é uma marca da Apple Inc.

App Store® e iTunes Store® são marcas registadas da Apple Inc.

iPhone®, iPod®, iPod touch®, iPod nano®, iPad® e Siri® são marcas registadas da Apple Inc.

Bluetooth SIG, Inc.
Bluetooth® é uma marca registada da Bluetooth SIG, Inc.

DivX, LLC
DivX® e DivX Certified® são marcas registadas da DivX, LLC.

Google Inc.
Android™ e Google Play™ Store são marcas da Google Inc.

Verband der Automobilindustrie e.V.
AdBlue® é uma marca registada da VDA.

Registo de dados do veículo e privacidade

Gravação de dados de eventos

No veículo estão instaladas unidades de controlo eletrónico. As unidades de controlo processam os dados, os quais são recebidos pelos sensores do veículo, por exemplo, ou que as mesmas geram ou trocam entre si. Algumas unidades de controlo são necessárias para o funcionamento seguro do veículo, outras ajudam o condutor durante a condução (sistemas de apoio ao condutor), enquanto outras disponibilizam funções de conforto ou de informação e lazer.

Dados de funcionamento no veículo

As unidades de controlo processam dados para o funcionamento do veículo.

Estes dados incluem, por exemplo:

- Informações do estado do veículo (p. ex., velocidade de rotação das rodas, velocidade, atraso do movimento, aceleração lateral, indicação de "cintos de segurança apertados").
- Condições ambientes (p. ex., temperatura, sensor de chuva, sensor de distância).

A maioria destes dados são voláteis e processados apenas no próprio veículo, não indo além do período de funcionamento.

Além disso, muitas unidades de controlo incluem dispositivos de armazenamento de dados (a chave do veículo, entre outros). Estes servem para permitir a documentação temporária ou permanente sobre o estado do veículo, tensão dos componentes, requisitos de manutenção e ocorrências técnicas e erros.

São guardadas as seguintes informações, por exemplo:

- Estados de funcionamento dos componentes do sistema (p. ex., nível de enchimento, pressão dos pneus, estado da bateria).
- Estado de carga da bateria de alta tensão, autonomia estimada (no caso de veículos elétricos).
- Avarias e defeitos em componentes importantes do sistema (p. ex., luzes, travões).
- Reações do sistema em situações de condução especiais (p. ex., acionamento de um airbag, atuação dos sistemas de controlo da estabilidade).
- Informações sobre ocorrências causadoras de danos no veículo.

Em casos especiais (p. ex., se o veículo detetou uma avaria), poderá ser necessário guardar dados que, de outra forma, seriam voláteis.

Ao utilizar serviços, os dados de funcionamento armazenados podem ser lidos juntamente com o número de identificação do veículo e utilizados, se necessário. O pessoal

que trabalha para a rede de assistência (p. ex., garagens, fabricantes) ou terceiros (p. ex., serviços de reparação) pode ler os dados a partir do veículo. Os serviços incluem serviços de reparação, processos de manutenção, casos de garantia e medidas de controlo da qualidade.

De uma maneira geral, os dados são lidos através da porta OBD (On--Board Diagnostics, ou sistema de autodiagnóstico) prescrita por lei existente no veículo. Os dados de funcionamento que foram lidos documentam o estado técnico do veículo ou de componentes individuais e ajuda com o diagnóstico de avarias, a conformidade com obrigações da garantia e o melhoramento da qualidade. Estes dados, em particular informações sobre a tensão de componentes, ocorrências técnicas, erros do operador e outras falhas, são transmitidos ao fabricante sempre que adequado, juntamente com o número de identificação do veículo. O fabricante está igualmente sujeito à responsabilidade civil do produto. O fabricante também necessita potencialmente dos dados de funcionamento dos veículos para as recolhas de produtos.

As memórias de avarias no veículo podem ser repostas por uma empresa de assistência ao realizar a manutenção ou reparações.

Funções de conforto e de informação e lazer

É possível guardar no veículo definições de conforto e definições personalizadas e alterá-las em qualquer altura.

Consoante o nível de equipamento em questão, estas incluem

- Definições da posição do banco e do volante,
- Definições do chassis e ar condicionado,
- Definições personalizadas, tais como a iluminação interior.

O condutor pode introduzir os seus próprios dados nas funções de informação e lazer do veículo como parte das funcionalidades selecionadas.

Consoante o nível de equipamento em questão, estas incluem

- Dados de multimédia, tais como música, vídeos ou fotografias para reprodução num sistema de multimédia integrado,
- Dados de livro de endereços para utilização com um sistema mãos-livres integrado ou um sistema de navegação integrado,
- Destinos introduzidos,
- Dados sobre a utilização de serviços online.

Estes dados relativos às funções de conforto e de informação e lazer podem ser guardados localmente no veículo ou mantidos num dispositivo ligado ao veículo (p. ex., um smartphone, uma pen USB ou um leitor de MP3). Os dados introduzidos pelo condutor podem ser eliminados em qualquer altura.

Estes dados apenas podem ser transmitidos para fora do veículo a pedido do condutor, em particular ao utilizar serviços online de acordo com as definições selecionadas pelo condutor.

Integração com smartphone, p. ex. Android Auto ou Apple CarPlay

Se o veículo estiver equipado em conformidade, é possível ligar um smartphone ou outro dispositivo móvel ao veículo a fim de controlá-lo através dos comandos integrados no veículo. Neste caso, a imagem e o som do smartphone podem ser reproduzidos através do sistema de multimédia. Ao mesmo tempo, são transmitidas informações específicas ao smartphone. Consoante o tipo de integração, estas incluem dados tais como a posição, o modo dia/noite e outras informações genéricas do veículo. Para mais informações, consultar as instruções de utilização do veículo/sistema de informação e lazer.

A integração permite utilizar aplicações para smartphone selecionadas, tais como navegação ou reprodução de música. Não é possível a integração adicional entre o smartphone e o veículo, em particular o acesso ativo aos dados do veículo. A natureza do processamento adicional de dados é determinada pelo fornecedor da aplicação utilizada. A possibilidade de o condutor configurar definições, e quais, depende da aplicação em questão e do sistema operativo do smartphone.

Serviços online

Se o veículo possui uma ligação de rede sem fios, isto permite a troca de dados entre o veículo e outros sistemas. A ligação de rede sem fios é possível mediante um dispositivo transmissor no veículo ou um dispositivo móvel fornecido pelo condutor (p. ex., um smartphone). As funções online podem ser utilizadas através desta ligação de rede sem fios. Estas incluem serviços online e aplicações fornecidas ao condutor pelo fabricante ou por outros fornecedores.

Serviços do fabricante

No caso dos serviços online do fabricante, as funções relevantes são descritas pelo fabricante numa localização adequada (p. ex., Manual de Instruções, sítio Web do fabricante) e são fornecidas as informações de proteção dos dados associadas. Os dados pessoais poderão ser utilizados para fornecer serviços online. A troca de dados para este efeito tem lugar através de uma ligação protegida, p. ex. utilizando os sistemas de TI do fabricante fornecidos para o efeito. A recolha, o processamento e a utilização de dados pessoais para os fins de preparação de serviços tem lugar unicamente com base na permissão legal, p. ex. no caso do sistema de comunicação de emergência eCall ou de um acordo contratual, ou mediante autorização.

O condutor pode ativar ou desativar os serviços e funções (os quais estão sujeitos a custos até certo ponto) e, em alguns casos, a totalidade da ligação de rede sem fios do veículo. Em particular, isto não inclui funções e serviços legais, tais como o eCall.

Serviços de terceiros

Se o condutor utilizar serviços online de outros fornecedores (terceiros), estes serviços estão sujeitos às condições de responsabilidade civil e de proteção e utilização de dados do fornecedor em questão. O fabricante, frequentemente, não tem qualquer influência sobre os conteúdos trocados a este respeito.

Como tal, o condutor deve prestar atenção à natureza, âmbito e finalidade da recolha e utilização de dados pessoais no âmbito de serviços de terceiros prestados pelo fornecedor em questão.

Identificação por Radiofrequência (RFID)

A tecnologia RFID é usada em determinados veículos para funções como monitorização da pressão dos pneus e segurança do sistema de ignição. É também usado em ligação com funcionalidades de conforto, como comandos à distância por rádio para trancagem / destrancagem de portas e arranque, e com transmissores integrados no veículo para abertura de portas de garagem. A tecnologia RFID em veículos Opel não usa nem regista informação pessoal, nem faz ligação com qualquer outro sistema Opel que contenha informação pessoal.

Índice remissivo

..... 241

A

Abastecer 214
Acessórios e alterações no veículo 222
Acionamento eletrónico dos vidros 43
Acoplamento de reboque 217
AdBlue..... 105, 156
Airbags e pré-tensores dos cintos 101
Ajuste do alcance dos faróis 124
Ajuste do encosto de cabeça 8
Ajuste dos bancos 7
Ajuste dos espelhos retrovisores . . 9
Ajuste do volante 9, 85
Ajuste elétrico 40
Ajuste elétrico dos bancos 53
Ajuste manual dos bancos..... 51
Alavanca seletora 160
Alerta do condutor..... 210
Alternador 102
Apoio Avançado ao Estacionamento..... 194
Apoio de braços..... 55, 56
Aquecimento 55, 56
Aquecimento auxiliar..... 142
Aquecimento dos assentos..... 55
Aquecimento dos bancos, traseiros..... 56
Arranque 18
Arranque e funcionamento..... 146
Arrumação..... 74
Assistência à travagem 167
Assistência de arranque em subidas 167
Assistência de permanência na faixa..... 104, 208
Assistência dos máximos..... 106
Atualização do software..... 285
Autostop..... 106, 151
Auxílio de arranque 254
Avaria 162, 256
Avaria no travão de mão elétrico 103
Aviso de ângulo morto..... 107, 200
Aviso de colisão dianteira..... 184
Aviso de desvio de trajetória 103, 206
Aviso do cinto de segurança 101

B

Bagageira 32, 75
Bagageira de tejadilho 82
Bancos dianteiros..... 50
Bancos traseiros..... 56
Barra de reboque..... 216
Bateria do veículo 227
BlueInjection..... 156

Botão de acionamento..... 147
Buzina 14, 86

C

Caixa de fusíveis no compartimento do motor 237
Caixa de fusíveis no painel de instrumentos 238
Caixa de velocidades 18
Caixa de velocidades automática 160
Caixa de velocidades manual ... 163
Câmara traseira 202
Capacidades 274
Capot 224
Características da iluminação.... 131
Carga no tejadilho..... 82
Carregamento indutivo..... 92
Catalisador 156
Centro de Informação do Condutor..... 108
Chave eletrónica..... 24
Chaves 22
Chaves, fechaduras..... 22
Cinto de segurança 8
Cinto de segurança de três pontos 58
Cintos de segurança 56
Cinzeiros 93
Climatização 16
Climatização automática eletrónica 137
Cobertura da bagageira 77
Cobertura do piso na bagageira .. 78
Coberturas dos faróis embaciadas 130
Comando de condução seletiva. 168
Comandos..... 85
Combustível..... 212
Compartimento de arrumação na consola central 75
Compartimentos de arrumação.... 74
Condições de condução e sugestões para o reboque 216
Confirmação do software..... 281
Conjunto de instrumentos 94
Conservação da carroçaria 258
Conservação do aspecto..... 258
Conservação do habitáculo 260
Conta-quilómetros 97
Conta-quilómetros parcial 97
Conta-rotações 97
Controlo automático da iluminação 123
Controlo da iluminação do painel de instrumentos 130
Controlo eletrónico de estabilidade e sistema de controlo da tração..... 104, 167
Controlo sobre o veículo 146
Convexos 40
Correntes de neve 245
Corte de corrente 162
Cortinas para-sol 46

D

Dados do motor 271
Dados do veículo..... 268
Dados específicos do veículo 3
Declaração de Conformidade..... 278
DEF..... 156
Desativação de airbag 65
Desativação do Airbag 101
Desempenho 272
Designação dos pneus 241
Desligar por sobrecarga de rotação do motor 151
Destrancar o veículo 6
Dimensões do veículo 274
Direção..... 146
Dispositivo de acoplamento de reboque..... 216
Dispositivo de segurança para crianças 31

E

Encostos de cabeça 48
Encostos de cabeça ativos..... 49
Entrada de ar 143
Espelhos retrovisores aquecidos 41
Espelhos retrovisores exteriores. . 40

Espelhos retrovisores interiores… 42
Espelhos retrovisores rebatíveis . 41
Estacionamento 20, 154
Estofos..... 260
Etiqueta do airbag..... 60
Execução dos trabalhos 223

F
Faróis..... 122
Faróis de halogéneo 229
Faróis de LED..... 106, 124, 231
Faróis de nevoeiro 106, 129, 231
Ferramentas 240
Ferramentas do veículo..... 240
Filtro de partículas..... 155
Filtro de partículas diesel… 105, 155
Filtro de pólen 143
Fluido de escape diesel..... 156
Fluidos e lubrificantes recomendados..... 268
Função automática de antiencandeamento 42
Função manual de antiencandeamento 42
Funcionamento do ar condicionado 144
Furo..... 250
Fusíveis 236

G
Gases de escape 155
Gravação de dados de eventos. 286
Grelhas de ventilação..... 142
Grelhas de ventilação fixas 143
Grelhas de ventilação reguláveis 142

I
Identificação do motor..... 267
Identificação por Radiofrequência (RFID)..... 289
Iluminação da consola central … 131
Iluminação de entrada no veículo 131
Iluminação de saída no veículo . 132
Iluminação do painel de instrumentos 235
Iluminação em curvas..... 124
Iluminação exterior 12
Iluminação interior..... 130
Imobilizador eletrónico 40
Imobilizar o veículo a longo prazo 222
Indicações de carregamento 82
Indicador da temperatura do líquido de arrefecimento do motor 98
Indicador do nível de combustível 98
Indicador do nível do óleo de motor..... 99
Indicadores..... 97
Informação sobre a assistência . 262
Informações gerais 216
Interruptor das luzes 122
Introdução 3
Isqueiro 93

J
Janelas..... 42

K
Kit de primeiros socorros 81
Kit de reparação de pneus 246

L
Ligar o motor 149
Limitador de velocidade….. 108, 174
Limpa-para-brisas e lava-para--brisas 86
Limpa-vidros e lava-vidros do óculo traseiro 88
Líquido de arrefecimento do motor 225
Líquido de arrefecimento e anti-congelante..... 264
Líquido dos travões 227
Líquido dos travões e da embraiagem..... 264
Líquido limpa-vidros 226
Líquidos e lubrificantes recomendados 264

Locais de montagem dos sistemas de segurança para crianças 70
Luz da chapa de matrícula 235
Luz de aviso de avaria 102
Luz de nevoeiro traseira..... 129
Luzes da pala para-sol 131
Luzes de aviso..... 97, 100
Luzes de condução diurna 124
Luzes de emergência 128
Luzes de leitura 131
Luzes de marcha-atrás 130
Luzes de máximos 106, 123
Luzes de médios..... 106
Luzes de nevoeiro traseiras 106
Luzes de presença 129
Luzes do habitáculo 130, 235
Luzes exteriores..... 122
Luzes indicadoras de mudança de direção 100, 128
Luzes indicadores de mudança de direção laterais 235
Luzes laterais..... 122
Luzes traseiras 232
Luz exterior 106

M

Macaco..... 240
Manómetros..... 97
Marcas registadas..... 285
Mensagens de falha 112
Modo de arrumador..... 110
Modo de poupança de energia... 148
Modo manual 161
Modo Sport 170
Motores a diesel 213
Motores a gasolina 212
Mudança de velocidades..... 103
Mudar para outros pneus 245

N

Nível de combustível baixo 106
Número de identificação do veículo 266

O

Óculo traseiro aquecido 44
Óleo de motor 224, 264, 268
Óleo, motor..... 264, 268
Olhais de fixação 79
OnStar..... 117

P

Palas para-sol 46
Para-brisas..... 42
Para-brisas aquecido..... 45
Parar o motor..... 102
Perigo, Aviso e Atenção 4
Personalização do veículo 113
Perspetiva geral do painel de instrumentos 10
Peso do veículo 273
Placa de identificação 266
Pneus de inverno 241
Porta aberta 108
Porta da bagageira..... 32
Porta-luvas 74
Porta-luvas refrigerado 143
Portas..... 32
Posição dos bancos 50
Posições do interruptor da ignição 146
Pré-incandescência 104
Pressão do óleo de motor 105
Pressão dos pneus 242, 276
Primeiros socorros..... 81
Profundidade do relevo 244
Programa de estabilidade do reboque 220
Programador de velocidade 107, 171
Programador de velocidade adaptável..... 107, 176
Programas de condução com comando eletrónico 161
Proteção antirroubo 37
Proteção dianteira de peões..... 190
Proteção para evitar a descarga da bateria 132
Purgar o sistema de combustível diesel 228

Q
Quickheat..... 142

R
Radiotelecomando 23
REACH..... 281
Rebocar..... 216, 256
Rebocar outro veículo 257
Rebocar o veículo 256
Recolha de veículos em fim de vida 223
Recomendações de condução... 146
Rede de segurança 79
Redução catalítica selectiva..... 156
Registo de dados do veículo e privacidade..... 286
Relógio..... 89
Reparação de danos de colisão. 281
Rodagem do veículo 146
Rodas 241
Roda sobresselente 250

S
Segurança do veículo..... 37
Sensor de chuva..... 106
Sensores de estacionamento 191
Sensores de estacionamento ultra-sónico..... 191
Serviço 144, 262
Símbolos 4
Sinais sonoros de aviso 112
Sinal de luzes 124
Sistema de airbag de cortina 64
Sistema de airbag lateral 64
Sistema de airbags 60
Sistema de alarme antirroubo..... 38
Sistema de aquecimento e ventilação 133
Sistema de ar condicionado 134
Sistema de controlo da perda de pressão dos pneus..... 105, 243
Sistema de detecção de objectos 191
Sistema de fecho centralizado 25
Sistema de segurança para crianças..... 66
Sistema de travagem antibloqueio 164
Sistema de travagem antibloqueio (ABS) 103
Sistema de travagem e embraiagem 102
Sistema de visão panorâmica.... 203
Sistema do airbag frontal 63
Sistema eléctrico..... 236
Sistema para/arranca..... 151
Sistemas de apoio ao condutor.. 171
Sistemas de controlo da climatização..... 133
Sistemas de controlo da suspensão..... 167
Sistemas de limpa para-brisas e de lava para-brisas 14
Sistemas de retenção para crianças 66
Substituição das escovas do limpa para-brisas 229
Substituição de roda 249
Substituir lâmpadas 229
Suporte para bebidas 75

T
Tampões de rodas 245
Tejadilho..... 46
Telecomandos no volante 85
Temperatura do líquido de arrefecimento do motor 104
Temperatura exterior 89
Tensão da bateria 113
Teto de abrir 46
Tomadas 91
Trancar automaticamente as portas 30
Travagem de Emergência Ativa 107, 186
Travão de mão 164
Travão de mão eléctrico..... 163, 164
Travão de mão elétrico..... 103
Travões 163, 226
Triângulo de pré-sinalização 81

U

Utilize o Manual de Utilização 3

V

Veículo detetado à frente..... 107
Velocímetro 97
Ventilação..... 55, 133
Verificação do sistema..... 102
Verificações do veículo..... 223
Visor da caixa de velocidades … 160
Visor de informação..... 110
Visor de serviço 99
Volante aquecido 86

www.opel.com

Copyright by Opel Automobile GmbH, Rüsselsheim, Germany.

As informações incluídas nesta publicação são válidas a partir da data abaixo indicada. A Opel Automobile GmbH reserva-se o direito de realizar alterações às especificações técnicas, às características e ao design dos veículos abrangidos pelas informações da presente publicação, tal como à própria publicação.

Edição: Janeiro 2018, Opel Automobile GmbH, Rüsselsheim.

Impresso em papel branqueado sem cloro.

ID-OGDAOLSE1801-pt