OPEL MOKKA

Manual de Instruções

Índice

Introdução 2
Informação breve e concisa 6
Chaves, portas, janelas 20
Bancos, sistemas de segurança .. 36
Arrumação 57
Instrumentos, elementos de manuseamento 74
Iluminação 114
Climatização 124
Condução e funcionamento 132
Conservação do veículo 175
Serviço e manutenção 220
Dados técnicos 223
Informação do cliente 235
Índice remissivo 242

Introdução

Combustível	Designação			
Óleo de motor	Graduação			
	Viscosidade			
Pressão dos pneus		Tamanho dos pneus	À frente	Atrás
	Pneus de Verão			
	Pneus de Inverno			
Pesos				
	Peso bruto autorizado do veículo			
	- Tara, versão base			
	= Carga do veículo			

Dados específicos do veículo

Queira introduzir os dados do veículo na página anterior para os manter em local acessível. Esta informação está disponível nas secções "Serviço e manutenção" e "Dados técnicos" e consta também da placa de identificação do veículo.

Introdução

O seu veículo é composto por tecnologia avançada e segurança e possui características que o tornam económico e amigo do ambiente.

Este Manual de Instruções dá-lhe toda a informação necessária para conduzir o seu veículo de forma segura e eficiente.

Certifique-se de que os passageiros estão cientes do possível risco de acidente e ferimentos que poderão resultar da utilização indevida do veículo.

Deve respeitar sempre as leis e regulamentos específicos do país em que se encontra. Essas leis podem ser diferentes da informação contida neste Manual de Instruções.

Se a descrição fornecida neste manual for ignorada, a garantia poderá ser afetada.

Quando este Manual de Instruções fizer referência a uma visita a uma oficina, recomendamos que visite o seu Reparador Autorizado Opel. Para veículos a gás recomendamos que seja um Reparador Autorizado Opel a executar serviços de assistência a veículos a gás.

Todos os Reparadores Autorizados Opel fornecem uma assistência de primeira a preços razoáveis. Os mecânicos experientes formados pela Opel trabalham segundo instruções específicas da Opel.

O pacote de literatura do cliente deve estar sempre à mão, no veículo.

Utilize o Manual de Utilização

- Este manual descreve todas as opções e características disponíveis neste modelo. **Algumas descrições, incluindo as de funções de visores e menu, poderão não se aplicar ao seu veículo devido à versão do modelo, especificações do país, equipamento especial ou acessórios.**
- O capítulo "Informação breve e concisa" dá-lhe uma ideia geral.
- O índice no início deste manual e em cada capítulo indica a localização da informação.
- O índice permitir-lhe-á procurar informação específica.
- Neste Manual de Utilização as figuras ilustram veículos com volante à esquerda. Nos veículos com volante à direita a operação é semelhante.
- O Manual de Instruções utiliza o código de identificação do motor. A designação de mercado e o

código de engenharia correspondentes constam da secção "Dados Técnicos".

- As direcções indicadas, p. ex. esquerda ou direita ou dianteira ou traseira, referem-se sempre ao sentido de marcha.
- Os visores podem não suportar o idioma específico.
- Mensagens do visor e etiquetagem interior estão escritas com os caracteres **em negrito**.

Perigo, Aviso e Atenção

⚠Perigo

O texto assinalado com ⚠**Perigo** fornece informação sobre risco de lesão fatal. Desrespeitar essa informação pode colocar a vida em perigo.

⚠Aviso

O texto assinalado com ⚠**Aviso** fornece informação sobre risco de acidente ou lesão. Desrespeitar essa informação pode causar lesões.

Atenção

O texto assinalado com **Atenção** fornece informação sobre possíveis danos no veículo. Desrespeitar essa informação pode causar danos no veículo.

Símbolos

As referências às páginas são indicadas por ⇨. ⇨ significa "consultar página".

As referências a páginas e as entradas no índice remissivo referem-se a cabeçalhos com avanço indicados na secção Índice.

Desejamos-lhe muitas horas de condução agradável.

Adam Opel AG

Informação breve e concisa

Informação acerca da condução inicial

Destrancar o veículo

Premir 🔓 para destrancar as portas e a bagageira. Abrir as portas puxando os manípulos. Para abrir a porta traseira, empurrar o interruptor táctil abaixo do manípulo.

Radiotelecomando ⇨ 21, Sistema de fecho centralizado ⇨ 23, Bagageira ⇨ 26.

Ajuste dos bancos

Ajuste longitudinal

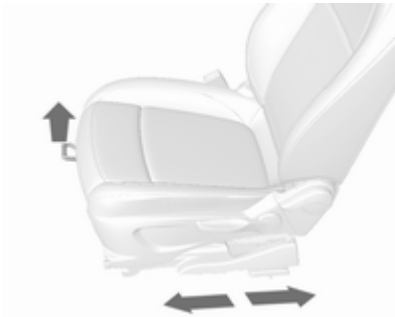

Puxar manípulo, desligar banco, largar manípulo. Tentar mover o banco para trás e para a frente para garantir que está travado na posição.

Posição dos bancos ⇨ 38, Ajuste dos bancos ⇨ 39.

Inclinação do encosto do banco

Puxar a alavanca, ajustar a inclinação e soltar a alavanca. Deixar que o banco encaixe até ouvir o barulho de encaixe.

Posição dos bancos ⇨ 38, Ajuste dos bancos ⇨ 39.

Altura dos bancos

Movimento de bombeio da alavanca

para cima : mais alto
para baixo : mais baixo

Posição dos bancos ⇨ 38, Ajuste dos bancos ⇨ 39.

Inclinação dos bancos

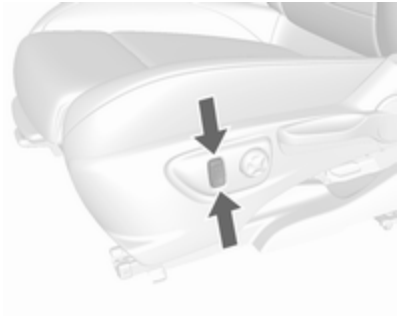

Pressionar o interruptor

banco superior : extremidade dianteira mais alta
assento inferior : extremidade dianteira mais baixa

Posição dos bancos ⇨ 38, Ajuste dos bancos ⇨ 39.

Ajuste do encosto de cabeça

Puxar o encosto de cabeça para cima. Pressionar o trinco (1) para soltar e empurrar o encosto de cabeça para baixo.

Encostos de cabeça ⇨ 36.

Cinto de segurança

Puxar o cinto de segurança e engatar no fecho. O cinto de segurança não deve estar torcido e deve ficar justo ao corpo. O encosto do banco não deve estar demasiado inclinado para trás (aprox. 25° no máximo).

Para desapertar o cinto de segurança, pressionar o botão vermelho no fecho do cinto.

Posição dos bancos ⇨ 38, Cintos de segurança ⇨ 41, Sistema de Airbag ⇨ 44.

Ajuste dos espelhos retrovisores

Espelho retrovisor interior

Para ajustar o espelho retrovisor, mover o respetivo encaixe na direção pretendida.

Espelho retrovisor interior com função manual antiencandeamento ⇨ 30, Espelho retrovisor interior com função automática antiencandeamento ⇨ 31.

Espelhos retrovisores exteriores

Seleccionar o espelho retrovisor relevante e ajustá-lo.

Espelhos retrovisores exteriores convexos ⇨ 29, Ajuste eléctrico ⇨ 29, Espelhos retrovisores exteriores rebatíveis ⇨ 29, Espelhos retrovisores exteriores aquecidos ⇨ 30.

Ajuste do volante

Destrancar a alavanca, ajustar o volante, e depois engatar a alavanca e assegurar que fica totalmente trancada.

Ajustar o volante apenas quando o veículo estiver parado e o volante tiver sido destrancado.

Sistema de airbag ⇨ 44, posições da ignição ⇨ 134.

Perspetiva geral do painel de instrumentos

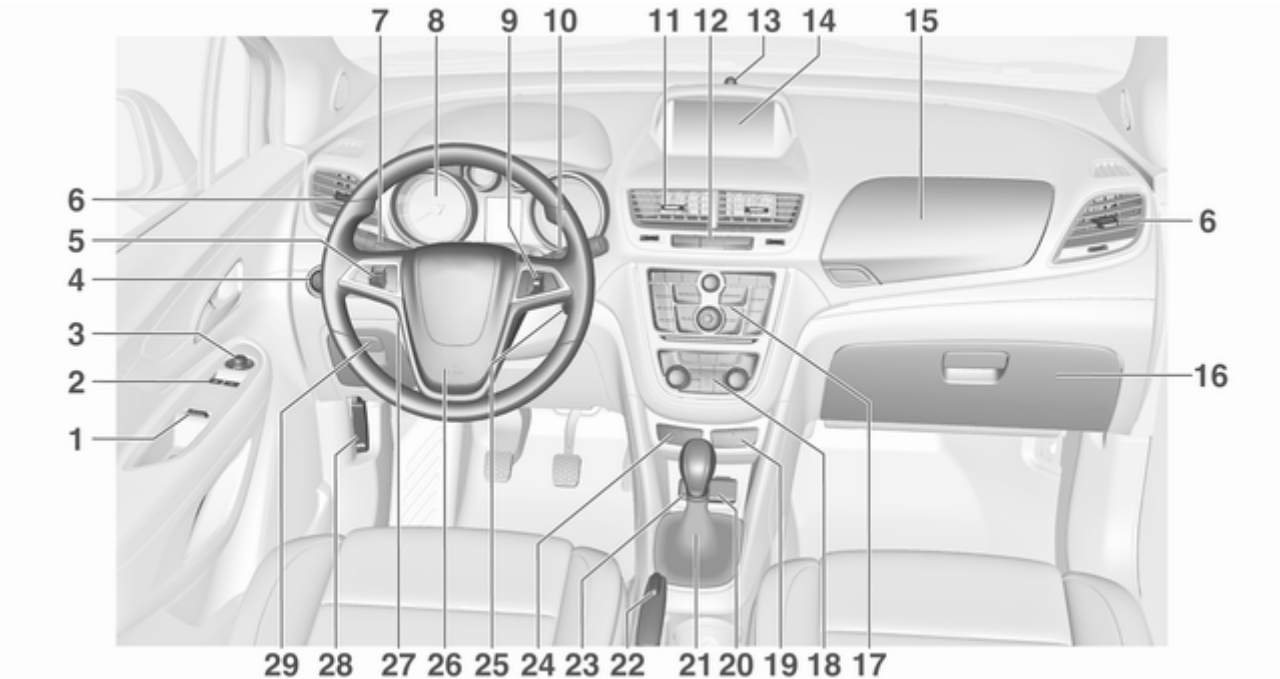

1 Sistema de fecho centralizado das portas 23
2 Accionamento electrónico dos vidros 32
3 Espelhos retrovisores exteriores 29
4 Interruptor das luzes 114
5 Comando da velocidade de cruzeiro 149
Limitador de velocidade 151
Aviso de colisão dianteira ... 152
6 Grelhas de ventilação laterais 130
7 Sinais de mudança de direcção e de faixa 120
Sinal de luzes 116
Luzes dos médios e dos máximos 115
Botões para Centro de Informação do Condutor 94
8 Instrumentos 81
9 Comandos no volante 75
10 Sistema limpa pára--brisas, lava pára-brisas 76
Limpa-pára-brisas do vidro traseiro, sistema de lava-pára-brisas traseiro 78
11 Grelhas de ventilação centrais 130
12 Controlo Electrónico de Estabilidade (ESC) 147
Luzes de emergência 119
Indicador de comando para desactivação do Airbag 88
13 LED do estado do sistema de alarme anti-roubo 27
14 Visor de informação 98
15 Compartimentos de arrumação no painel de instrumentos 57
16 Porta-luvas 58
17 Sistema de informação e lazer
18 Sistema de controlo da climatização 124
19 Sistema Start/Stop 135
Selector de combustível 83
20 Entrada AUX, entrada USB, ranhura de cartão SD
21 Alavanca selectora, caixa de velocidades manual 143
Caixa de velocidades automática 140
22 Travão de estacionamento . 146
23 Tomada de energia 80
24 Sensores de estacionamento 155
Sistema de controlo em descida 90
25 Interruptor da ignição com tranca da direcção 134
26 Buzina 76
Airbag do condutor 47
27 Ajuste do volante 75
28 Alavanca de abertura do capô 177
29 Compartimentos de arrumação no painel de instrumentos 57
Caixa de fusíveis 194

Iluminação exterior

Rodar o interruptor das luzes:

0 : faróis apagados
⇒ : luzes laterais
≡D : luzes de médios

Comando automático das luzes

AUTO : controlo automático da iluminação: a iluminação exterior liga e desliga automaticamente
⏻ : activação ou desactivação do controlo automático das luzes
⇒ : luzes laterais
≡D : luzes de médios

Luzes de nevoeiro

Premir o interruptor das luzes:

≡D : faróis de nevoeiro
D≡ : luz traseira de nevoeiro

Iluminação ⇨ 114.

Sinal de luzes, luzes de máximos e de médios

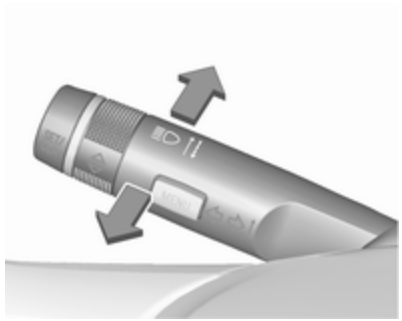

sinal de luzes	: puxar alavanca
luzes de máximos	: empurrar alavanca
luzes de médios	: empurrar ou puxar alavanca

Comando automático das luzes ⇨ 115, luzes de máximos ⇨ 115, sinal de luzes ⇨ 116, iluminação dianteira adaptativa ⇨ 117.

Sinais de mudança de direcção e de faixa

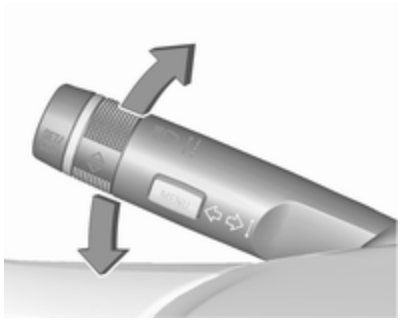

Alavanca para cima : sinal de virar à direita
Alavanca para baixo : sinal de virar à esquerda

Sinais de mudança de direcção ⇨ 120.

Luzes de emergência

Premir ⚠ para accionar.
Luzes de emergência ⇨ 119.

Buzina

Premir 📯.

Sistemas de limpa para-brisas e de lava para-brisas

Limpa para-brisas

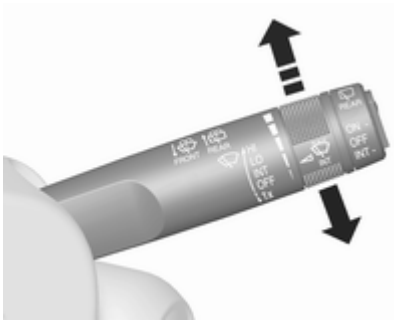

HI : rápido
LO : lento
INT : limpeza com passagem intermitente ou limpeza automática com sensor de chuva
OFF : desligado

Para uma só passagem quando o limpa-pára-brisas está desligado, pressionar a alavanca para baixo para a posição **1x**.

Limpa pára-brisas ⇨ 76, substituição da lâmina do limpa pára--brisas ⇨ 183.

Sistema lava para-brisas

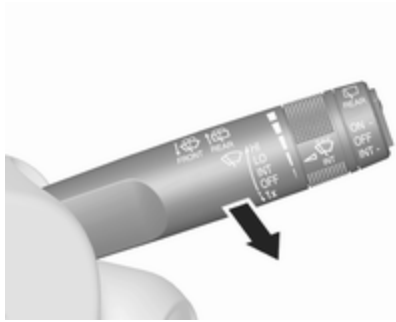

Puxar alavanca.

Sistema lava pára-brisas ⇨ 76, Líquido limpa-vidros ⇨ 181.

Limpa-vidros do óculo traseiro

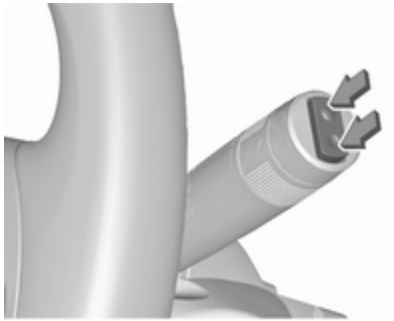

Pressionar o interruptor basculante para accionar o limpa-vidros do óculo traseiro:

interruptor superior	:	funcionamento contínuo
interruptor inferior	:	funcionamento intermitente
posição intermédia	:	desligado

Lava-para-brisas

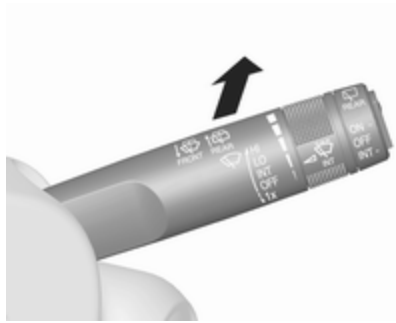

Empurrar alavanca.

O líquido do limpa-vidros é pulverizado no óculo traseiro e o limpa pára-vidros faz algumas passagens.

Limpa-vidros do óculo traseiro e lava-vidros do óculo traseiro ⇨ 78.

Climatização

Óculo traseiro aquecido, espelhos retrovisores exteriores aquecidos

O aquecimento é accionado premindo ⧈.

Óculo traseiro com desembaciador ⇨ 33.

Desembaciamento e descongelação dos vidros

Premir .

Regular o comando da temperatura para o nível mais alto.

Óculo traseiro com desembaciador ligado.

Sistema de climatização ⇨ 124.

Caixa de velocidades

Caixa de velocidades manual

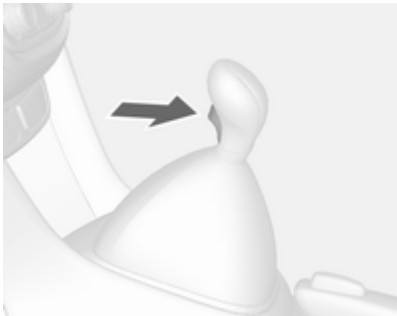

Marcha-atrás: com o veículo parado, pressionar o pedal da embraiagem, pressionar o botão de libertação na alavanca selectora e engatar a mudança.

Se a mudança não engatar, colocar a alavanca em ponto morto, tirar o pé do pedal da embraiagem e pressionar de novo; depois seleccionar a mudança novamente.

Caixa de velocidades manual ⇨ 143.

Caixa de velocidades automática

P : estacionamento
R : marcha-atrás
N : ponto morto
D : condução

Modo manual: Deslocar a alavanca selectora para **M**.

+ : mudança superior
– : mudança inferior

A alavanca selectora só pode ser deslocada de **P** quando a ignição está ligada ou o pedal do travão está accionado. Para engatar **P** ou **R**, premir o botão de desengate.

Caixa de velocidades automática ⇨ 140.

Arranque

Antes de iniciar a marcha, verificar

- Pressão e estado dos pneus ⇨ 198, ⇨ 233.
- Nível do óleo de motor e níveis dos fluidos ⇨ 178.
- Se todos os vidros, espelhos retrovisores, luzes exteriores e chapas de matrícula estão limpos, sem neve e sem gelo e a funcionar.
- Posição adequada dos espelhos, bancos e cintos de segurança ⇨ 29, ⇨ 38, ⇨ 42.
- Funcionamento dos travões a baixa velocidade, principalmente se os travões estiverem molhados.

Ligar o motor

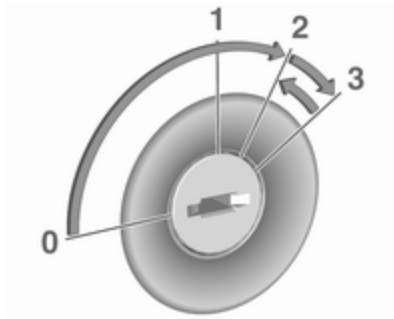

- Rodar a chave para a posição **1**.
- Rode o volante ligeiramente para libertar o bloqueio do volante.
- Accionar a embraiagem e o travão.
- Caixa de velocidades automática na posição **P** ou **N**.
- Não accionar o pedal do acelerador.

- Motores diesel: rodar a chave para a posição **2** para a pré--incandescência e esperar até a luz de aviso ⌇ se apagar.
- Rodar a chave para a posição **3** e soltar.

Pôr o motor a trabalhar ⇨ 134.

Sistema Start/Stop

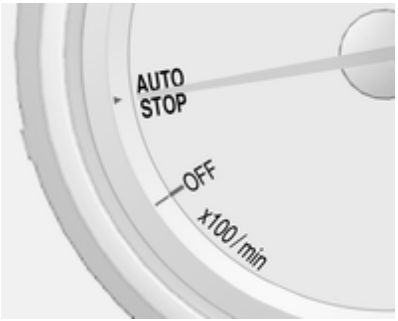

Se o veículo estiver a circular a baixa velocidade ou parado e estiverem reunidas determinadas condições, activar a Autostop do seguinte modo:

- Carregar no pedal da embraiagem.
- Colocar a alavanca selectora em **N**.
- Soltar o pedal da embraiagem.

A indicação Autostop é feita pelo ponteiro na posição **AUTOSTOP** no conta-rotações.

Para ligar novamente o motor, carregar de novo no pedal da embraiagem.

Sistema Start/Stop ⇨ 135.

Estacionamento

⚠Aviso

- Não estacionar o veículo numa superfície facilmente inflamável. A temperatura elevada do sistema de escape pode incendiar a superfície.
- Utilizar sempre o travão de mão. Accionar o travão de mão sem premir o botão de desengate. Aplicar com a maior firmeza possível em descidas ou subidas. Carregar no pedal do travão simultaneamente para reduzir a força de accionamento.
- Desligar o motor.
- Se o veículo estiver numa superfície plana ou numa subida, engatar a primeira velocidade ou colocar a alavanca selectora na posição **P** antes de remover a chave da ignição. Numa subida, virar as rodas dianteiras para o lado contrário ao do passeio.

  Se o veículo estiver numa superfície plana ou numa descida, engatar a marcha--atrás ou colocar a alavanca selectora na posição **P** antes de remover a chave da ignição. Virar as rodas dianteiras na direcção do passeio.
- Fechar os vidros e o tecto de abrir.
- Remover a chave de ignição do interruptor da ignição. Nos veículos com caixa de velocidades automática, só se pode retirar a chave quando a alavanca selectora estiver na posição **P**.

  Rodar o volante até sentir a tranca da direcção engatar.

- Trancar o veículo com 🔒 no radiotelecomando.

  Activar o sistema de alarme anti--roubo ⇨ 27.
- As ventoinhas de arrefecimento do motor poderão funcionar depois de se desligar o motor ⇨ 177.

Atenção

Depois de conduzir a velocidade de rotação do motor elevada ou com cargas de motor elevadas, deixar o motor trabalhar um pouco com carga reduzida ou deixá-lo em ponto morto durante 30 segundos antes de o desligar, para proteger o turbocompressor.

Chaves, fechaduras ⇨ 20, Não utilização do veículo durante muito tempo ⇨ 176.

Chaves, portas, janelas

Chaves, fechaduras **20**
Chaves 20
Radiotelecomando 21
Definições memorizadas 22
Sistema de fecho centralizado . . 23
Trancagem diferida 24
Trancar automaticamente as portas 25
Dispositivo de segurança para crianças 25
Portas **26**
Bagageira 26
Segurança do veículo **27**
Proteção antirroubo 27
Sistema de alarme antirroubo . . 27
Imobilizador electrónico 28
Espelhos retrovisores exteriores **29**
Convexos 29
Ajuste eléctrico 29
Espelhos retrovisores rebatíveis 29
Espelhos retrovisores aquecidos 30
Espelho retrovisor interior **30**
Função manual de antiencandeamento 30
Função automática de antiencandeamento 31
Janelas **31**
Para-brisas 31
Accionamento manual dos vidros 32
Acionamento eletrónico dos vidros 32
Óculo traseiro aquecido 33
Palas pára-sol 33
Tejadilho **34**
Tecto de abrir 34

Chaves, fechaduras

Chaves

Atenção
Não prender objetos pesados ou volumosos à chave da ignição.

Chaves de substituição

O número da chave está especificado numa etiqueta separável.

O número da chave deve ser referido sempre que se encomendarem chaves de substituição já que é um componente do imobilizador.

Fechaduras ⇨ 216.

Chave com secção retráctil

Pressionar botão para extrair a chave.

Para recolher a chave, pressionar o botão primeiro.

Radiotelecomando

Utilizado para accionar:

- sistema de fecho centralizado das portas
- sistema de alarme anti-roubo

O radiotelecomando tem um raio de alcance de aproximadamente 30 metros. Pode ser reduzido devido a influências exteriores. As luzes de emergência confirmam o accionamento.

Manuseie-o com cuidado, proteja-o da humidade e de temperaturas elevadas e evite utilizações desnecessárias.

Avaria

Se não for possível accionar o fecho centralizado das portas com o comando, isso pode dever-se às seguintes razões:

- A distância é excedida.
- A tensão da bateria é demasiado baixa.
- Utilização frequente e repetida do comando do rádio quando fora do raio de alcance, levando a que seja necessário proceder à ressincronização.
- Sobrecarga do sistema de fecho centralizado devido a accionamento repetido num pequeno espaço de tempo, levando a que a alimentação seja interrompida durante um curto período de tempo.
- Interferência de ondas rádio com maior potência provenientes de outras origens.

Destrancagem ⇨ 23.

Configurações básicas

Algumas configurações podem ser alteradas no menu **Configurações** no Visor de Informações.
Personalização do veículo ⇨ 105.

Substituição da pilha do comando

Substituir a pilha assim que o raio de alcance diminua.

As pilhas não devem ser eliminadas junto com os resíduos domésticos. Devem ser colocadas em pontos de recolha para reciclagem apropriados (i.e. pilhões).

Chave com secção retráctil

Extrair a chave e abrir a unidade. Substituir a pilha (pilha tipo CR 2032), prestando atenção à posição de colocação. Fechar a unidade e sincronizar.

Sincronização do radiotelecomando

Depois de substituir a bateria, destrancar a porta com a chave na fechadura da porta do condutor. O radiotelecomando é sincronizado quando se liga a ignição.

Definições memorizadas

Sempre que a chave é retirada do interruptor da ignição, as configurações que se seguem são memorizadas automaticamente pela chave:

- iluminação
- sistema de informação e lazer
- sistema de fecho centralizado das portas

As definições guardadas são automaticamente utilizadas na próxima vez que a chave memorizada é inserida no interruptor da ignição e rodada para a posição **1** ⇨ 134.

Um pré-requisito é que **Personalização por condutor** esteja activado nas definições pessoais do Mostrador de informação gráfica. Este deve ser configurado para cada chave usada. Em veículos equipados com Mostrador de informação a cores, a personalização é activada de forma permanente.

Personalização do veículo ⇨ 105.

Sistema de fecho centralizado

Destranca e tranca portas, bagageira e portinhola do depósito de combustível.

Puxar o manípulo interior de uma das portas destranca a respectiva porta. Puxar novamente o manípulo abre a porta.

Advertência
No caso de um acidente em que os airbags ou pré-tensores dos cintos tenham sido accionados, o veículo é automaticamente destrancado.

Advertência
Pouco tempo depois de destrancar as portas com o comando, as portas trancam automaticamente se nenhuma porta for aberta.

Destrancagem

Comando à distância via rádio

Premir 🔓.

É possível seleccionar duas definições:

- Para destrancar apenas a porta do condutor, a bagageira e a portinhola do depósito de combustível, premir 🔓 uma vez. Para destrancar todas as portas, premir 🔓 duas vezes.
- Premir 🔓 uma vez para destrancar todas as portas, a bagageira e a portinhola do depósito de combustível.

É possível alterar a definição no menu Definições no Mostrador de informação. Personalização do veículo ⇨ 105.

A configuração pode ser guardada para a chave que está a ser utilizada. Definições memorizadas ⇨ 22.

Trancagem

Fecha portas, bagageira e portinhola do depósito de combustível.

Premir 🔒.

Se a porta do condutor não estiver bem fechada, o sistema de fecho centralizado não funcionará.

Botões de fecho centralizado

Fecha ou abre todas as portas, a bagageira e portinhola do depósito de combustível a partir do interior do habitáculo.

Os botões do fecho central encontram-se na porta do condutor.

Premir 🔒 para trancar.

Premir 🔓 para destrancar.

Avaria no sistema do comando à distância rádio

Destrancagem

Destrancar manualmente a porta do condutor rodando a chave na fechadura. Ligar a ignição e premir 🔓 para destrancar as outras portas, a bagageira e a portinhola do depósito de combustível. Ligando a ignição, o sistema de Protecção anti-roubo fica desactivado.

Trancagem

Trancar manualmente a porta do condutor rodando a chave na fechadura.

Avaria no sistema de fecho centralizado

Destrancagem

Destrancar manualmente a porta do condutor rodando a chave na fechadura. As outras portas podem ser abertas puxando duas vezes a maçaneta interior. A bagageira e a portinhola de enchimento do combustível não podem ser abertas. Para desactivar a Protecção anti--roubo, ligar a ignição ⇨ 27.

Trancagem

Pressionar o botão interior de fecho de todas as portas, excepto a do condutor. Depois, fechar a porta do condutor e fechá-la do lado de fora com a chave. A portinhola do depósito de combustível e a porta da bagageira não podem ser trancadas.

Trancagem diferida

Esta característica atrasa a trancagem das portas e o armar do sistema de alarme anti-roubo em cinco segundos quando o interruptor

eléctrico de fecho das portas ou o radiotelecomando são usados para trancar o veículo.

Isso pode ser alterado nas definições do veículo.

Personalização do veículo ⇨ 105.

ON: ao premir o botão de fecho centralizado das portas, são emitidos três avisos sonoros para sinalizar que a trancagem diferida está ativada.

As portas só ficarão trancadas cinco segundos depois de a última porta ser fechada. É possível anular temporariamente a trancagem diferida premindo o botão do fecho centralizado ou o botão de trancagem no radiotelecomando.

OFF: as portas trancam-se imediatamente ao premir o interruptor elétrico de trancagem ou 🔒 no radiotelecomando.

Trancar automaticamente as portas

A característica de segurança pode ser configurada para trancar todas as portas automaticamente, bagageira e portinhola do depósito de combustível, assim que é atingida determinada velocidade.

Além disso, é possível configurar para destrancar a porta do condutor ou todas as portas depois de a ignição ter sido desligada e a chave da ignição ter sido retirada (caixa de velocidades manual) ou a alavanca das velocidades ser deslocada para a posição **P** (caixa de velocidades automática).

As configurações podem ser alteradas no menu **Configurações** no Visor de Informações.
Personalização do veículo ⇨ 105.

As configurações podem ser guardadas pela chave que está a ser utilizada ⇨ 22.

Dispositivo de segurança para crianças

⚠Aviso

Utilizar os fechos de segurança para crianças sempre que estejam crianças nos bancos traseiros.

Com uma chave ou chave de parafusos própria, rodar para a horizontal o fecho de segurança para crianças na porta traseira. A porta não pode ser aberta do interior. Para desactivar, rodar o fecho de segurança para crianças para a posição vertical.

Portas

Bagageira

Porta traseira

Abrir

Depois de destrancar, premir o interruptor táctil e abrir a porta traseira.

Fechar

Utilizar um dos manípulos interiores.

Não pressionar o interruptor táctil ou o emblema da marca ao fechar, porque isso destrancará novamente a porta da bagageira.

Sistema de fecho centralizado das portas ⇨ 23.

Dicas gerais para funcionar com a porta da bagageira

⚠ Perigo

Não conduzir com a porta traseira aberta ou mal fechada, por exemplo ao transportar objectos volumosos, uma vez que os gases de escape tóxicos, que são invisíveis e inodoros, podem entrar no veículo. Isto pode causar perda de consciência ou até mesmo morte.

Atenção

Antes de abrir a porta da bagageira, verificar a existência de obstruções a nível superior, por exemplo, a porta da garagem, para evitar danificar a porta da bagageira. Verifique sempre a área de movimentação acima e por trás da porta traseira.

Advertência

A montagem de determinados acessórios pesados na porta da retaguarda pode afectar a capacidade de a porta se manter aberta.

Segurança do veículo

Proteção antirroubo

⚠ Aviso

Não utilizar o sistema se estiverem pessoas no veículo! Não é possível destrancar as portas a partir do interior.

O sistema tranca todas as portas. As portas têm de estar todas fechadas, caso contrário o sistema não pode ser activado.

Se a ignição tiver estado ligada, deve abrir-se e fechar-se a porta do condutor uma vez para o veículo poder ser trancado e protegido contra roubo.

Destrancar o veículo desactiva o sistema de trancagem anti-roubo mecânico. Tal não é possível com o botão do fecho centralizado.

Activação

Premir duas vezes no comando à distância no radiotelecomando no intervalo de cinco segundos.

Sistema de alarme antirroubo

O sistema de alarme anti-roubo está associado ao sistema de fecho anti--roubo.

Monitoriza:

- portas, bagageira, capô
- ignição

Destrancar o veículo desactiva ambos os sistemas simultaneamente.

Activação

- Auto-activação 30 segundos depois de trancar o veículo (inicialização do sistema).
- Directamente pressionando no comando à distância radio mais uma vez depois de fechar.

Advertência
As alterações no interior do veículo, por exemplo a utilização de protecções dos bancos e as janelas abertas, podem prejudicar o funcionamento da monitorização do habitáculo.

LED de estado

O LED de estado está integrado no sensor acima do painel de instrumentos.

Estado nos primeiros 30 segundos após a activação do sistema de alarme anti-roubo:

LED aceso	:	teste, desfazamento de armamento
LED pisca rapidamente	:	portas, porta da bagageira ou capot mal fechadas ou avaria no sistema

Estado depois de o sistema ser armado:

LED pisca devagar	:	sistema armado

Dirigir-se a uma oficina em caso de avarias.

Desactivação

Destrancar o veículo desactiva o alarme anti-roubo.

Alarme

O alarme pode ser silenciado pressionando qualquer botão do comando ou ligando a ignição.

O sistema de alarme anti-roubo pode ser desactivado premindo 🔒 ou ligando a ignição.

Trancagem automática das portas

Depois de destrancar as portas com o radiotelecomando, se nenhuma porta for aberta ou se a chave não for colocada na posição do interruptor da ignição **2** ou **3** ⇨ 134 no espaço de 3 minutos depois de destrancar, todas as portas são trancadas automaticamente e o sistema de alarme anti-roubo é reativado.

Destrancagem automática das portas

Todas as portas serão destrancadas automaticamente quando os sensores de impacto sofrem um impacto com a ignição ligada.

No entanto, as portas não podem ser destrancadas no caso de haver problemas mecânicos no sistema de trancagem das portas ou da bateria.

Imobilizador electrónico

O sistema faz parte do interruptor da ignição e verifica se o veículo pode ser ligado com a chave que está a ser utilizada.

O imobilizador é accionado automaticamente depois de a chave ter sido retirada da ignição.

Se o indicador de controlo piscar com a ignição ligada, isso é sinal de que existe uma avaria no sistema; o motor não pode ser posto a trabalhar. Desligar a ignição e repetir o processo de arranque.

Se o indicador de controlo continuar a piscar, tentar pôr o motor a trabalhar utilizando a chave sobresselente e procurar ajuda numa oficina.

Advertência
O imobilizador não tranca as portas. Depois de sair do veículo, deve-se trancar sempre o veículo e activar o sistema de alarme ⇨ 23, ⇨ 27.

Indicador de controlo ⇨ 93.

Espelhos retrovisores exteriores

Convexos

O espelho retrovisor exterior convexo inclui uma zona asférica e reduz os ângulos mortas. A forma do espelho retrovisor faz com que os objectos pareçam mais pequenos, o que afectará a capacidade de calcular as distâncias.

Ajuste eléctrico

Seleccionar o retrovisor exterior relevante rodando o controlo para a esquerda **(L)** ou a direita **(R)**. Depois rodar o comando para regular o retrovisor.

Na posição **0** não é seleccionado qualquer espelho.

Espelhos retrovisores rebatíveis

Recolhimento manual

Para segurança de peões, os espelhos retrovisores exteriores serão rebatidos ao sofrerem um

embate forte. Reposicionar o espelho retrovisor aplicando uma ligeira pressão na caixa do espelho.

Rebatimento eléctrico

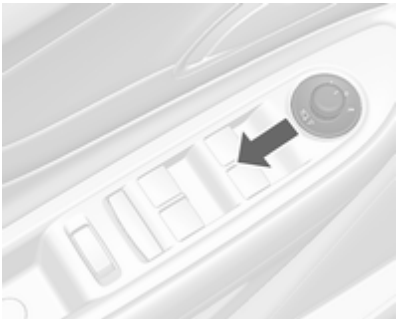

Rodar o comando para **0**, e em seguida pressionar o comando para trás. Ambos os espelhos retrovisores exteriores irão recolher-se.

Pressionar novamente o comando para trás - ambos os espelhos retrovisores exteriores voltam à respectiva posição normal.

Espelhos retrovisores aquecidos

Premir para accionar.

O desembaciamento funciona com o motor a trabalhar e é desligado automaticamente após um curto período de tempo.

Espelho retrovisor interior

Função manual de antiencandeamento

Para reduzir o encandeamento, ajustar a alavanca na parte inferior da caixa do espelho retrovisor.

Função automática de antiencandeamento

À noite, o encandeamento provocado pelos veículos que seguem atrás é automaticamente reduzido.

Janelas

Para-brisas

Para-brisas com reflector solar

O pára-brisas com reflector solar possui um revestimento que reflecte a radiação solar. Os sinais de dados, por exemplo, de postos de portagens, também podem ser reflectidos.

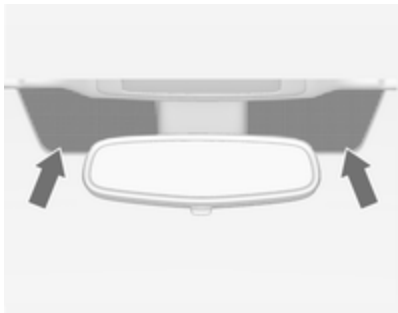

As áreas marcadas no pára-brisas por trás do espelho retrovisor não estão revestidas. Os dispositivos para registo electrónico de dados e pagamento de portagens têm de ser fixados nestas áreas. Caso contrário, podem ocorrer falhas a nível do registo de dados.

Auto-colantes no para-brisas

Não colocar auto-colantes, tal como auto-colantes das auto-estradas ou semelhantes no pára-brisas, na área do espelho retrovisor interior. Caso contrário a zona de detecção do sensor e a área de visão da câmara no encaixe do espelho retrovisor poderia ficar restringida.

Substituição do para-brisas

Atenção

Se o veículo estiver equipado com um sensor da câmara de visão frontal para os sistemas de apoio ao condutor, é muito importante que qualquer substituição do para-brisas seja realizada precisamente de acordo com as especificações da Opel. Caso contrário, estes sistemas poderão não funcionar corretamente e há

um risco de comportamento inesperado e/ou de apresentação de mensagens destes sistemas.

Accionamento manual dos vidros

Os vidros das portas podem ser abertos ou fechados com as respectivas manivelas.

Acionamento eletrónico dos vidros

⚠Aviso

Cuidado ao accionar os vidros eléctricos. Risco de lesão, principalmente para crianças.

Se estiverem crianças nos bancos traseiros, accione o sistema de segurança para crianças nos vidros eléctricos.

Observar os vidros com atenção ao fechá-los. Assegurar-se de que não fica nada preso nos vidros durante o movimento dos mesmos.

Ligar a ignição para accionamento electrónico dos vidros.

Accionar o interruptor para o vidro respectivo empurrando para abrir e puxando para fechar.

Empurrar ou puxar cuidadosamente até ao primeiro batente: o vidro desloca-se para cima ou para baixo enquanto o interruptor é accionado.

Empurrar ou puxar firmemente para o segundo batente e depois soltar: o vidro desloca-se para cima ou para baixo automaticamente com a função de segurança activada. Para parar o movimento, accionar o interruptor mais uma vez na mesma direcção.

Função de segurança

Se o vidro da janela encontrar resistência acima da linha intermédia da janela durante o fecho automático, o movimento de fecho é interrompido imediatamente e aberto de novo.

Função de segurança de correcção de velocidade

Caso seja difícil fechar o vidro devido a gelo ou outra situação semelhante, ligar a ignição. depois puxar o interruptor até ao primeiro batente e manter. O vidro desloca-se para cima sem a função de segurança activada. Para parar o movimento, soltar o interruptor.

Sistema de segurança para crianças para as janelas traseiras

Premir para desactivar os vidros eléctricos traseiros.

Para accionar pressionar novamente.

Sobrecarga

Se as janelas forem abertas e fechadas repetidamente durante um breve espaço de tempo, o funcionamento das mesmas é inibido durante algum tempo.

Inicialização dos vidros eléctricos

Se não for possível fechar as janelas automaticamente (p. ex. depois de desligar a bateria do veículo), accionar a electrónica das janelas da seguinte maneira:

1. Fechar as portas.
2. Ligar a ignição.
3. Puxar o interruptor até a janela se fechar e continuar a puxar durante mais 2 segundos.
4. Repetir para cada uma das janelas.

Óculo traseiro aquecido

Premir para accionar.

O LED no botão indica a activação.

O desembaciamento funciona com o motor a trabalhar e é desligado automaticamente após um curto período de tempo.

Palas pára-sol

As palas pára-sol podem ser colocadas para baixo ou rodadas para o lado para impedir o encadeamento.

As coberturas dos espelhos de cortesia das palas pára-sol devem estar fechadas durante a condução.

Se as palas pára-sol tiverem um espelho de cortesia iluminado, a lâmpada acende ao abrir a cobertura do espelho de cortesia.

Tejadilho

Tecto de abrir

⚠Aviso

Tenha cuidado ao accionar o tecto de abrir. Risco de lesão, principalmente para crianças.

Vigiar cuidadosamente as peças móveis quando as accionar. Assegurar-se de que não fica nada preso nos vidros durante o movimento dos mesmos.

Ligar a ignição para accionar o tecto de abrir.

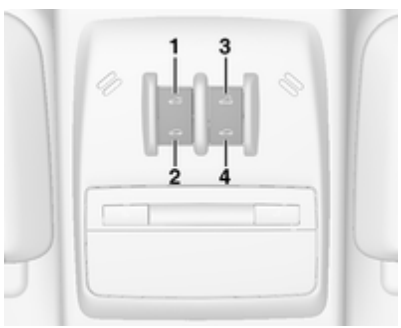

Abrir ou fechar

Pressionar o interruptor **1** ou **2** ligeiramente até ao primeiro batente: o tecto de abrir abre ou fecha enquanto o interruptor for accionado.

Pressionar firmemente o interruptor **1** ou **2** até ao segundo batente e depois soltar: o tecto de abrir abre e fecha automaticamente com a função de segurança activada. Para parar o movimento, accionar o interruptor mais uma vez.

Levantar ou fechar

Pressionar o interruptor **3** ou **4**: o tecto de abrir é levantado ou fechado automaticamente com a função de segurança activada.

Se o tecto de abrir estiver levantado, pode ser accionado numa única operação pressionando o interruptor **1**.

Persiana

A persiana é aberta manualmente.

Fechar ou abrir a persiana fazendo-a deslizar.

Quando o tecto de abrir está aberto, a persiana está sempre aberta.

Sujidade e detritos podem acumular-se no vedante do tecto de abrir ou na calha, o que pode dificultar o funcionamento do tecto de abrir, ruído ou obstruir o sistema de drenagem da água. Abra o tecto de abrir periodicamente e retire quaisquer obstáculos ou detritos soltos. Limpe o vedante do tecto de abrir e da área do vedante com um pano limpo, sabão suave e água. Não retire a massa lubrificante do tecto de abrir.

Dicas Gerais

Função de segurança

Se o tecto de abrir encontrar resistência durante o fecho automático, pára imediatamente e abre de novo.

Função de segurança de correcção de velocidade

Caso seja difícil fechá-lo devido a gelo ou algo semelhante, pressionar e manter pressionado o interruptor **2**.

O tecto de abrir fecha sem a função de segurança activada. Para parar o movimento, soltar o interruptor.

Inicialização depois de um falha de alimentação

Depois de uma falha de alimentação, só será possível accionar o tecto de abrir até determinado ponto. Mande inicializar o sistema numa oficina.

Bancos, sistemas de segurança

Encostos de cabeça **36**
Bancos dianteiros **38**
Posição dos bancos 38
Ajuste dos bancos 39
Aquecimento 41
Cintos de segurança **41**
Cinto de segurança de três pontos 42
Sistema de airbags **44**
Sistema do airbag frontal 47
Sistema de airbag lateral 48
Sistema de airbag de cortina 48
Desactivação de airbag 49
Sistemas de segurança para crianças **50**
Sistemas de retenção para crianças 50
Locais de montagem dos sistemas de segurança para crianças 52
Sistemas de segurança para crianças ISOFIX 55
Sistemas de segurança para crianças Top-Tether 56

Encostos de cabeça

Posição

⚠Aviso

Conduzir apenas com o encosto de cabeça na posição correcta.

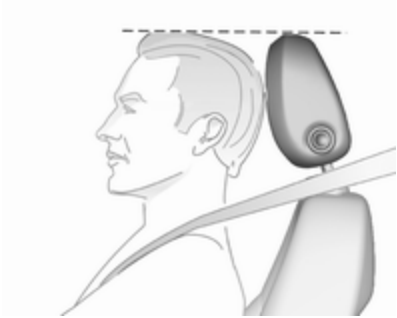

A face superior do encosto de cabeça deverá encontrar-se ao nível superior da cabeça. Se tal não for possível, no caso de passageiros muito altos, colocar o encosto na posição mais

alta possível e no caso de passageiros baixos, colocar na posição mais baixa.

Ajuste

Encostos de cabeça nos bancos dianteiros

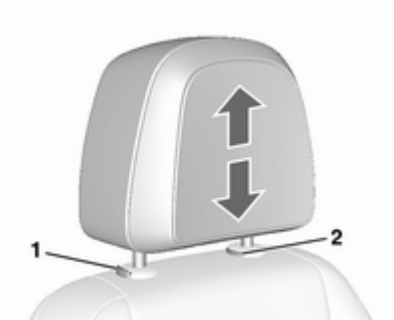

Regulação da altura
Puxar o encosto de cabeça para cima.

Para deslocar para baixo, pressionar o trinco (1) e empurrar o encosto de cabeça para baixo.

Remoção
Levantar totalmente o encosto de cabeça.

Pressionar os trincos (1) e (2) simultaneamente.

Puxar para cima o encosto de cabeça.

Regulação horizontal

Para regular na horizontal, puxar o encosto de cabeça para a frente. O encosto de cabeça encaixa em três posições.

Para voltar à posição mais atrás, puxar totalmente para a frente e soltar.

Encostos de cabeça dos bancos traseiros

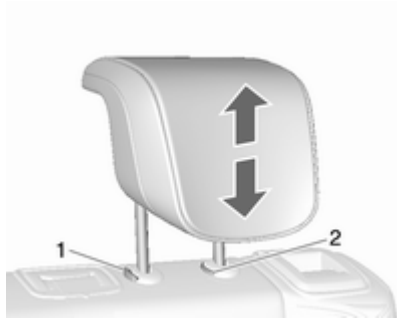

Regulação da altura
Puxar o encosto de cabeça para cima.

Para deslocar para baixo, pressionar o trinco (1) e empurrar o encosto de cabeça para baixo.

Desmontagem
Levantar totalmente o encosto de cabeça.

Pressionar os trincos (1) e (2) simultaneamente.

Puxar para cima o encosto de cabeça.

Bancos dianteiros

Posição dos bancos

⚠Aviso

Conduzir apenas com o banco bem ajustado.

⚠Perigo

Não se sente a menos de 25 cm do volante, para permitir uma activação segura do airbag.

⚠Aviso

Nunca ajuste os bancos ao conduzir, uma vez que poderão mover-se de forma incontrolável.

⚠Aviso

Nunca guardar objectos debaixo dos bancos.

- Sentar-se o mais encostado possível ao encosto do banco. Ajustar a distância entre o banco e os pedais de forma que as pernas fiquem ligeiramente em ângulo ao carregar completamente nos pedais. Deslizar o banco da frente do passageiro o mais para trás possível.
- Colocar o assento suficientemente alto para ter uma boa visão a toda a volta e para conseguir ver todos os instrumentos. Deve haver pelo menos um palmo livre entre a cabeça e o forro do tejadilho. As pernas devem ficar assentes ligeiramente sobre o banco sem exercerem pressão no banco.
- Sentar-se com os ombros o mais possível encostados ao encosto do banco. Definir a inclinação do encosto do banco traseiro para que seja possível alcançar facilmente o volante com os braços ligeiramente dobrados. Manter os ombros em contacto com o encosto do banco ao rodar o volante. Não inclinar o encosto do banco demasiado para trás. Aconselhamos uma inclinação máxima de aproximadamente 25°.
- Ajustar o banco e o volante de forma que o pulso assente no cimo do volante, enquanto o braço fica completamente estendido e os ombros assentam no encosto do banco.
- Ajustar o volante ⇨ 75.
- Ajustar o encosto de cabeça ⇨ 36.
- Ajustar a altura do cinto de segurança ⇨ 42.

- Ajustar o apoio das coxas de forma a haver um espaço de cerca de dois dedos entre a extremidade do banco e curva do joelho.
- Ajustar o apoio lombar de forma a que suporte a forma natural da coluna vertebral.

Ajuste dos bancos

Conduzir sempre com os bancos e encostos engatados.

Ajuste longitudinal

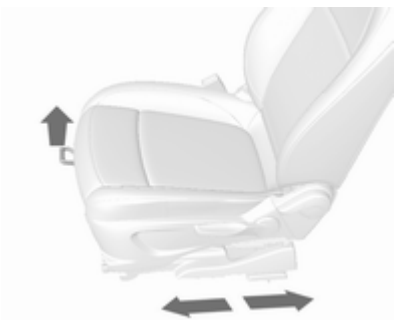

Puxar manípulo, desligar banco, largar manípulo. Tentar mover o banco para trás e para a frente para garantir que está travado na posição.

Inclinação do encosto do banco

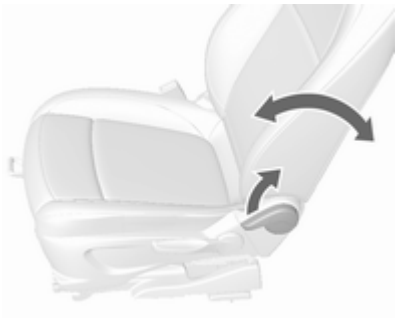

Puxar a alavanca, ajustar a inclinação e soltar a alavanca. Deixar que o encosto do banco traseiro encaixe até ouvir o barulho de encaixe.

Altura dos bancos

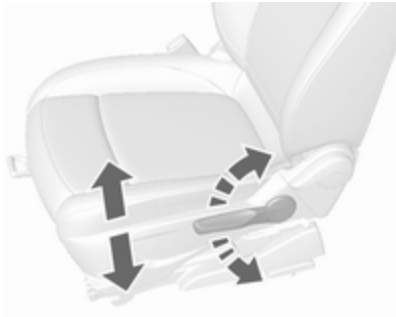

Movimento de bombeio da alavanca

para cima : mais alto
para baixo : mais baixo

Inclinação dos bancos

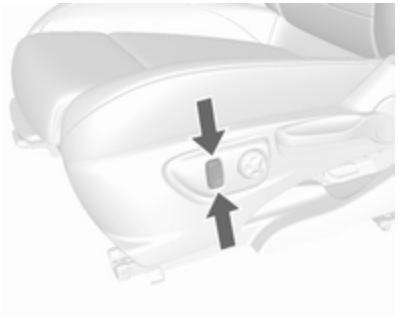

Pressionar o interruptor

banco superior : extremidade dianteira mais alta

assento inferior : extremidade dianteira mais baixa

Apoio lombar

Ajustar o apoio lombar usando o interruptor de quatro vias para o adaptar às necessidades pessoais.

Deslocar o apoio para cima e para baixo: pressionar interruptor para cima ou para baixo.

Aumentar e diminuir o apoio: pressionar o interruptor para a frente ou para trás.

Suporte para as pernas ajustável

Puxar a alavanca e deslizar o apoio para as ancas.

Aquecimento

Ajustar o aquecimento para a regulação pretendida premindo ⊞ do banco respectivo uma ou mais vezes. O indicador de controlo no botão indica a regulação.

Não se recomenda a utilização prolongada da definição mais elevada para pessoas com pele sensível.

O aquecimento do banco está operacional quando o motor está a trabalhar e em Autostop.

Sistema Start/Stop ⇨ 135.

Cintos de segurança

Os cintos bloqueiam durante grandes acelerações ou desacelerações do veículo, mantendo os ocupantes na posição sentada. Assim, o risco de ferimento é consideravelmente reduzido.

⚠Aviso

Apertar o cinto de segurança antes de cada viagem.

Na eventualidade de um acidente, os ocupantes que não usem cintos de segurança põem em perigo a vida dos restantes ocupantes e a sua própria integridade física.

Os cintos de segurança estão concebidos para serem utilizados apenas por uma pessoa de cada vez. Sistema de segurança para crianças ⇨ 50.

Periodicamente, verificar todos os componentes do cinto de segurança para ver se funcionam bem e se não apresentam danos.

Os componentes danificados devem ser substituídos. Após um acidente, os cintos de segurança e os pré--tensores devem ser substituídos por uma oficina.

Advertência
Certificar-se de que os cintos não são danificados por sapatos ou objectos com arestas vivas, nem ficam presos. Evitar sujar os carretos de inércia dos cintos.

Aviso do cinto de segurança ⇨ 88.

Limitadores de força nos cintos

Nos bancos dianteiros, a pressão sobre o corpo é reduzida por uma libertação gradual do cinto durante uma colisão.

Pré-tensores dos cintos

Em caso de uma colisão frontal ou traseira de determinada gravidade, os cintos de segurança dianteiros são apertados.

⚠Aviso

O manuseamento incorrecto (p. ex. remoção ou instalação de cintos) pode accionar os pré--tensores dos cintos.

O disparo dos os pré-tensores é indicado pelo acendimento permanente do indicador de controlo ⇨ 88.

Os pré-tensores accionados têm de ser substituídos por uma oficina. Os pré-tensores dos cintos só podem ser accionados uma vez.

Advertência
Não colar ou montar acessórios ou outros objectos que possam interferir com o funcionamento dos pré-tensores dos cintos de segurança. Não fazer quaisquer alterações aos componentes dos pré-tensores dos cintos de segurança, pois isso invalidará a aprovação tipo do veículo.

Cinto de segurança de três pontos

Apertar

Puxar o cinto do enrolador, colocá-lo na diagonal sem torcer sobre o corpo e inserir a lingueta no fecho.

Apertar a faixa do cinto que passa pelo abdómen regularmente enquanto conduz, puxando a faixa que passa pelo ombro.

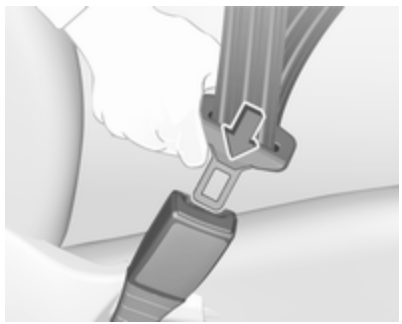

Vestuário largo ou volumoso impede que o cinto fique bem ajustado ao corpo. Não colocar objectos, como por exemplo, malas de mão ou telemóveis, entre o cinto e o corpo.

⚠Aviso

O cinto não deve ficar assente sobre objectos rígidos ou frágeis que estejam em bolsos do vestuário.

Regulação da altura

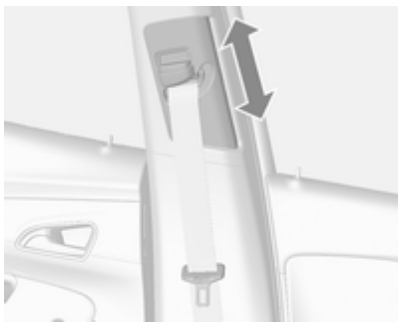

1. Puxar ligeiramente o cinto para fora.
2. Deslocar o regulador da altura para cima ou premir o botão e empurrar o regulador da altura para baixo.

Ajustar a altura de forma a que o cinto fique sobre o ombro. Não deve ficar sobre a garganta ou parte superior do braço.

⚠Aviso

Não ajustar durante a condução.

Desapertar

Para desapertar o cinto de segurança, pressionar o botão vermelho no fecho do cinto.

Cintos de segurança nos bancos traseiros

O cinto de segurança do banco central traseiro só pode ser puxado para fora do enrolador se o encosto estiver engatado na posição vertical.

Utilização do cinto de segurança durante a gravidez

⚠Aviso

A faixa que passa pelo abdómen deve ser colocada o mais abaixo possível, por cima da pélvis para evitar pressão sobre o abdómen.

Sistema de airbags

O sistema de airbag é composto por uma variedade de sistemas individuais, conforme o âmbito do equipamento.

Quando accionados, os airbags são insuflados em milésimas de segundo. São também rapidamente desinsuflados, o que faz com que muitas vezes nem sejam notados durante uma colisão.

⚠Aviso

Se manuseados incorrectamente, os sistemas de airbags podem ser accionados de forma explosiva.

Advertência
Os sistemas electrónicos dos airbags e dos pré-tensores dos cintos encontram-se na área da consola central. Não colocar objectos magnéticos nessa área.

Não colar nada nas tampas dos airbags nem tapá-las com outros materiais.

Cada airbag é accionado uma só vez. Os airbags accionados devem ser substituídos por uma oficina. Além disso, poderá ser necessário mandar substituir o volante, o painel de instrumentos, partes do apainelamento, as borrachas das portas, manípulos e bancos.

Não fazer alterações no sistema de airbags já que isso invalidará a aprovação tipo do veículo.

Quando os airbags enchem, os gases quentes que saem podem provocar queimaduras.

Luz de aviso do sistema de airbags ⇨ 88.

Sistemas de retenção para crianças no banco de passageiro dianteiro com sistemas de airbags

Aviso de acordo com ECE R94.02:

EN: NEVER use a rearward-facing child restraint on a seat protected by an ACTIVE AIRBAG in front of it; DEATH or SERIOUS INJURY to the CHILD can occur.

DE: Nach hinten gerichtete Kindersitze NIEMALS auf einem Sitz verwenden, der durch einen davor befindlichen AKTIVEN AIRBAG geschützt ist, da dies den TOD oder SCHWERE VERLETZUNGEN DES KINDES zur Folge haben kann.

FR: NE JAMAIS utiliser un siège d'enfant orienté vers l'arrière sur un siège protégé par un COUSSIN GONFLABLE ACTIF placé devant lui, sous peine d'infliger des BLESSURES GRAVES, voire MORTELLES à l'ENFANT.

ES: NUNCA utilice un sistema de retención infantil orientado hacia atrás en un asiento protegido por un AIRBAG FRONTAL ACTIVO. Peligro de MUERTE o LESIONES GRAVES para el NIÑO.

RU: ЗАПРЕЩАЕТСЯ устанавливать детское удерживающее устройство лицом назад на сиденье автомобиля, оборудованном фронтальной подушкой безопасности, если ПОДУШКА НЕ ОТКЛЮЧЕНА! Это может привести к СМЕРТИ или СЕРЬЕЗНЫМ ТРАВМАМ РЕБЕНКА.

NL: Gebruik NOOIT een achterwaarts gericht kinderzitje op een stoel met een ACTIEVE AIRBAG ervoor, om DODELIJK of ERNSTIG LETSEL van het KIND te voorkomen.

DA: Brug ALDRIG en bagudvendt autostol på et forsæde med AKTIV AIRBAG, BARNET kan komme i LIVSFARE eller komme ALVORLIGT TIL SKADE.

SV: Använd ALDRIG en bakåtvänd barnstol på ett säte som skyddas med en framförvarande AKTIV AIRBAG. DÖDSFALL eller ALLVARLIGA SKADOR kan drabba BARNET.

FI: ÄLÄ KOSKAAN sijoita taaksepäin suunnattua lasten turvaistuinta istuimelle, jonka edessä on AKTIIVINEN TURVATYYNY, LAPSI VOI KUOLLA tai VAMMAUTUA VAKAVASTI.

NO: Bakovervendt barnesikringsutstyr må ALDRI brukes på et sete med AKTIV KOLLISJONSPUTE foran, da det kan føre til at BARNET utsettes for LIVSFARE og fare for ALVORLIGE SKADER.

PT: NUNCA use um sistema de retenção para crianças voltado para trás num banco protegido com um AIRBAG ACTIVO na frente do mesmo, poderá ocorrer a PERDA DE VIDA ou FERIMENTOS GRAVES na CRIANÇA.

IT: Non usare mai un sistema di sicurezza per bambini rivolto all'indietro su un sedile protetto da

AIRBAG ATTIVO di fronte ad esso: pericolo di MORTE o LESIONI GRAVI per il BAMBINO!

EL: ΠΟΤΕ μη χρησιμοποιείτε παιδικό κάθισμα ασφαλείας με φορά προς τα πίσω σε κάθισμα που προστατεύεται από μετωπικό ΕΝΕΡΓΟ ΑΕΡΟΣΑΚΟ, διότι το παιδί μπορεί να υποστεί ΘΑΝΑΣΙΜΟ ή ΣΟΒΑΡΟ ΤΡΑΥΜΑΤΙΣΜΟ.

PL: NIE WOLNO montować fotelika dziecięcego zwróconego tyłem do kierunku jazdy na fotelu, przed którym znajduje się WŁĄCZONA PODUSZKA POWIETRZNA. Niezastosowanie się do tego zalecenia może być przyczyną ŚMIERCI lub POWAŻNYCH OBRAŻEŃ u DZIECKA.

TR: Arkaya bakan bir çocuk emniyet sistemini KESİNLİKLE önünde bir AKTİF HAVA YASTIĞI ile korunmakta olan bir koltukta kullanmayınız. ÇOCUK ÖLEBİLİR veya AĞIR ŞEKİLDE YARALANABİLİR.

UK: НІКОЛИ не використовуйте систему безпеки для дітей, що встановлюється обличчям назад, на сидінні з УВІМКНЕНОЮ ПОДУШКОЮ БЕЗПЕКИ, інакше це може призвести до СМЕРТІ чи СЕРЙОЗНОГО ТРАВМУВАННЯ ДИТИНИ.

HU: SOHA ne használjon hátrafelé néző biztonsági gyerekülést előlről AKTÍV LÉGZSÁKKAL védett ülésen, mert a GYERMEK HALÁLÁT vagy KOMOLY SÉRÜLÉSÉT okozhatja.

HR: NIKADA nemojte koristiti sustav zadržavanja za djecu okrenut prema natrag na sjedalu s AKTIVNIM ZRAČNIM JASTUKOM ispred njega, to bi moglo dovesti do SMRTI ili OZBILJNJIH OZLJEDA za DIJETE.

SL: NIKOLI ne nameščajte otroškega varnostnega sedeža, obrnjenega v nasprotni smeri vožnje, na sedež z AKTIVNO ČELNO ZRAČNO BLAZINO, saj pri tem obstaja nevarnost RESNIH ali SMRTNIH POŠKODB za OTROKA.

SR: NIKADA ne koristiti bezbednosni sistem za decu u kome su deca okrenuta unazad na sedištu sa AKTIVNIM VAZDUŠNIM JASTUKOM ispred sedišta zato što DETE može da NASTRADA ili da se TEŠKO POVREDI.

MK: НИКОГАШ не користете детско седиште свртено наназад на седиште заштитено со АКТИВНО ВОЗДУШНО ПЕРНИЧЕ пред него, затоа што детето може ДА ЗАГИНЕ или да биде ТЕШКО ПОВРЕДЕНО.

BG: НИКОГА не използвайте детска седалка, гледаща назад, върху седалка, която е защитена чрез АКТИВНА ВЪЗДУШНА ВЪЗГЛАВНИЦА пред нея - може да се стигне до СМЪРТ или СЕРИОЗНО НАРАНЯВАНЕ на ДЕТЕТО.

RO: Nu utilizați NICIODATĂ un scaun pentru copil îndreptat spre partea din spate a mașinii pe un scaun protejat de un AIRBAG ACTIV în fața sa; acest lucru poate duce la DECESUL sau VĂTĂMAREA GRAVĂ a COPILULUI.

CS: NIKDY nepoužívejte dětský zádržný systém instalovaný proti směru jízdy na sedadle, které je chráněno před sedadlem AKTIVNÍM

AIRBAGEM. Mohlo by dojít k VÁŽNÉMU PORANĚNÍ nebo ÚMRTÍ DÍTĚTE.

SK: NIKDY nepoužívajte detskú sedačku otočenú vzad na sedadle chránenom AKTÍVNYM AIRBAGOM, pretože môže dôjsť k SMRTI alebo VÁŽNYM ZRANENIAM DIEŤAŤA.

LT: JOKIU BŪDU nemontuokite atgal atgręžtos vaiko tvirtinimo sistemos sėdynėje, prieš kurią įrengta AKTYVI ORO PAGALVĖ, nes VAIKAS GALI ŽŪTI arba RIMTAI SUSIŽALOTI.

LV: NEKĀDĀ GADĪJUMĀ neizmantojiet uz aizmuguri vērstu bērnu sēdeklīti sēdvietā, kas tiek aizsargāta ar tās priekšā uzstādītu AKTĪVU DROŠĪBAS SPILVENU, jo pretējā gadījumā BĒRNS var gūt SMAGAS TRAUMAS vai IET BOJĀ.

ET: ÄRGE kasutage tahapoole suunatud lapseturvaistet istmel, mille ees on AKTIIVSE TURVAPADJAGA kaitstud iste, sest see võib põhjustada LAPSE SURMA või TÕSISE VIGASTUSE.

MT: QATT tuża trażżin għat-tfal li jħares lejn in-naħa ta' wara fuq sit protett b'AIRBAG ATTIV quddiemu; dan jista' jikkawża l-MEWT jew ĠRIEĦI SERJI lit-TFAL.

Além do aviso imposto pela norma ECE R94.02, por razões de segurança nunca utilizar um sistema de retenção para crianças virado para a frente no banco do passageiro com um airbag dianteiro activo.

⚠ Perigo
Não usar um sistema de retenção para crianças no banco do passageiro com o airbag activo.

A etiqueta de aviso está situada de ambos os lados da pala pára-sol do passageiro dianteiro.

Desactivação de airbag ⇨ 49.

Sistema do airbag frontal

O sistema de airbags dianteiros é composto por um airbag no volante e um no painel de instrumentos no lado do passageiro dianteiro. Esses airbags podem ser identificados pela palavra **AIRBAG**.

O sistema de airbag dianteiro dispara no caso de impacto frontal de determinada gravidade. A ignição tem de estar ligada.

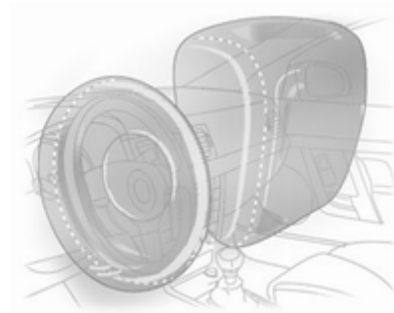

Os airbags cheios amortecem o impacto, reduzindo consideravelmente o risco de ferimentos na parte superior do corpo e cabeça dos passageiros da frente.

⚠Aviso

A protecção só é a ideal se o banco estiver na posição correcta.

Posição do banco ⇨ 38.

Manter a área de insuflação do airbag sem obstruções.

Colocar o cinto de segurança correctamente e apertá-lo bem. Só então os airbags estão aptos a disponibilizar protecção.

Sistema de airbag lateral

O sistema de airbag lateral é composto por um airbag em cada um dos encostos dos bancos dianteiros. Esses airbags podem ser identificados pela palavra **AIRBAG**.

O sistema de airbag lateral dispara no caso de impacto lateral de determinada gravidade. A ignição tem de estar ligada.

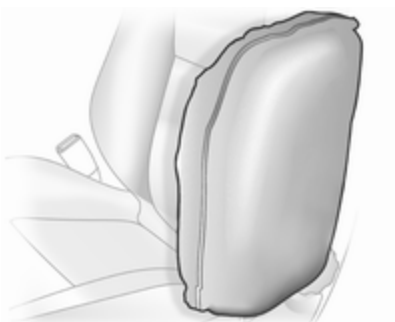

Os airbags cheios amortecem o impacto, reduzindo consideravelmente o risco de ferimentos na parte superior do corpo e da pélvis, no caso de colisão lateral.

⚠Aviso

Manter a área de insuflação do airbag sem obstruções.

Advertência
Utilizar apenas capas de bancos aprovadas para o veículo em questão. Ter cuidado para não tapar os airbags.

Sistema de airbag de cortina

O sistema de airbags de cortina é composto por um airbag montado na estrutura das janelas, um de cada lado. Esses airbags podem ser identificados pela palavra **AIRBAG** nos pilares do tejadilho.

O sistema de airbag de cortina dispara no caso de impacto lateral de determinada gravidade. A ignição tem de estar ligada.

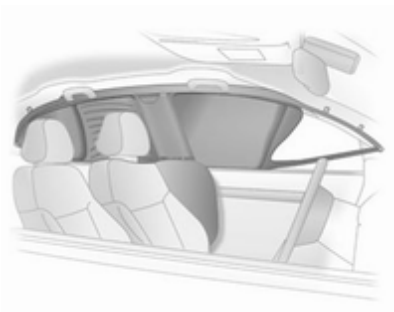

Os airbags cheios amortecem o impacto, reduzindo consideravelmente o risco de ferimentos na cabeça, no caso de impacto lateral.

⚠ Aviso

Manter a área de insuflação do airbag sem obstruções.

Os ganchos existentes na estrutura do tejadilho são apenas adequados para pendurar peças de roupa leves, sem cabides. Não ter itens nessas peças de vestuário.

Desactivação de airbag

O sistema de airbag do passageiro da frente tem de ser desactivado se um sistema de segurança para crianças tiver de ser instalado neste banco. O sistema de airbag lateral e os sistemas de airbag de cortina, os pré--tensores do cinto e todos os sistemas de airbag do condutor permanecerão activos.

O sistema de airbag do passageiro da frente pode ser desactivado através de um interruptor accionado por chave na lateral direita do painel de instrumentos.

Utilizar a chave de ignição para seleccionar a posição:

OFF : os airbags do passageiro da frente são desactivados e não se encherão no caso de colisão. A luz de aviso OFF acende em contínuo na consola central. Pode ser instalado um sistema de segurança para crianças de acordo com o quadro **Locais de montagem dos sistemas de segurança para crianças** ⇨ 52. Não é permitido que um adulto ocupe o banco do passageiro da frente.

ON : os airbags para o passageiro da frente estão activos. Não deve ser instalado um sistema de segurança para crianças.

⚠Perigo

Riscos de ferimentos fatais para crianças que utilizem sistemas de segurança num banco com o airbag do passageiro da frente activado.

Riscos de ferimentos fatais para um adulto num banco com o airbag do passageiro desactivado.

Enquanto o indicador de comando OFF não acender, o sistema de airbag do passageiro da frente insuflar-se-á no caso de colisão.

Alterar estado apenas quando o veículo está parado com a ignição desligada.

Estatuto permanece até a próxima mudança.

Indicador de comando para desactivação do airbag ⇨ 88.

Sistemas de segurança para crianças

Sistemas de retenção para crianças

Recomendamos o sistema de segurança para crianças da Opel que está especificamente concebido para o veículo.

Quando está a ser utilizado um sistema de segurança para crianças, é favor ter atenção às instruções de montagem e utilização que se seguem, assim como às fornecidas com o sistema de segurança para crianças.

Cumprir sempre a legislação local ou nacional. Em alguns países, é proibido utilizar sistemas de segurança para crianças em alguns bancos.

⚠Aviso

Quando se utilizar um sistema de segurança para crianças no banco do passageiro dianteiro, deve

desactivar-se os sistemas de airbags do banco do passageiro dianteiro, caso contrário, a insuflação dos airbags representa um risco de lesões fatais para a criança.

Isto é particularmente verdade caso se utilizem no banco do passageiro dianteiro sistemas de segurança para crianças virados para a parte traseira do veículo.

Desactivação de airbag ⇨ 49.

Etiqueta do airbag ⇨ 44.

Seleccionar o sistema correcto

Os bancos traseiros são o local mais conveniente para aplicar um sistema de segurança para crianças.

A criança deve viajar virada para trás até o mais tarde possível. Garante--se, assim, que a espinha dorsal da criança, que ainda é muito frágil, fica sujeita a menos pressão no caso de um acidente.

Os sistemas de retenção para crianças adequados cumprem os regulamentos UN/ECE válidos.

Verifique a legislação e regulamentação local quanto ao uso obrigatório de sistemas de retenção para crianças.

Certificar-se que o sistema de segurança para crianças que vai ser montado é compatível com o tipo de veículo.

Certificar-se de que o local da montagem do sistema de retenção para crianças no veículo é correcto; consultar as tabelas seguintes.

Só permitir que as crianças entrem ou saiam do veículo pelo lado oposto ao trânsito.

Quando o sistema de segurança para crianças não está a ser utilizado, fixar a cadeirinha com um cinto de segurança ou retirá-la do veículo.

Advertência
Não colar nada nos sistemas de segurança para crianças nem tapá--los com outros materiais.

Um sistema de segurança para crianças que tenha sido sujeito a tensão num acidente deve ser substituído.

Locais de montagem dos sistemas de segurança para crianças

Opções de montagem autorizadas para um sistema de segurança para crianças

Classe de peso e idade	No banco do passageiro da frente airbag activado	No banco do passageiro da frente airbag desactivado	Nos bancos exteriores traseiros	No banco traseiro central
Grupo 0: até 10 kg ou cerca de 10 meses	X	U[1]	U[2]	U[2]
Grupo 0+: até 13 kg ou cerca de 2 anos	X	U[1]	U[2]	U[2]
Grupo I: 9 até 18 kg ou cerca de 8 meses a 4 anos	X	U[1]	U[2]	U[2]
Grupo II: de 15 a 25 kg ou cerca de 3 a 7 anos	X	X	U[2]	U[2]
Grupo III: de 22 a 36 kg ou cerca de 6 a 12 anos	X	X	U[2]	U[2]

[1] : se o sistema de retenção para crianças for fixado por um cinto de segurança de três pontos, deslocar a regulação da altura do banco para a posição mais alta e garantir que o cinto de segurança do veículo corre para a frente a partir do ponto de fixação superior. Endireitar o encosto do banco o suficiente para que o cinto de segurança fique esticado no lado da fivela.

[2] : deslocar o encosto de cabeça para a posição mais elevada. Caso interfira com a instalação correcta do sistema de retenção para crianças, retirar o encosto de cabeça ⇨ 36.

U : adequabilidade universal em conjunto com o cinto de segurança de três pontos.

X : não é permitido nenhum sistema de retenção para crianças nesta classe de peso.

Opções autorizadas para montagem de um sistema de segurança para crianças ISOFIX

Classe por peso	Classe por altura	Característica	No banco do passageiro da frente	Nos bancos exteriores traseiros	No banco traseiro central
Grupo 0: até 10 kg	E	ISO/R1	X	IL[1]	X
Grupo 0+: até 13 kg	E	ISO/R1	X	IL[1]	X
	D	ISO/R2	X	IL[1]	X
	C	ISO/R3	X	IL[1]	X
Grupo I: 9 até 18 kg	D	ISO/R2	X	IL[1]	X
	C	ISO/R3	X	IL[1]	X
	B	ISO/F2	X	IL, IUF	X
	B1	ISO/F2X	X	IL, IUF	X
	A	ISO/F3	X	IL, IUF	X
Grupo II: de 15 a 25 kg ou cerca de 3 a 7 anos			X	IL	X
Grupo III: de 22 a 36 kg ou cerca de 6 a 12 anos			X	IL	X

[1] : deslocar o banco do passageiro dianteiro para a posição mais avançada ou ajustar a inclinação do encosto do banco dianteiro o mais possível para uma posição vertical de modo a garantir que não há qualquer interferência entre o sistema de retenção para crianças e o encosto do banco dianteiro.

IL : indicado para sistemas de retenção especiais ISOFIX das categorias "veículo específico", "restrito" ou "semiuniversal". O sistema de segurança ISOFIX deve ser aprovado para o tipo de veículo específico.

IUF : adequado para sistemas de retenção para crianças ISOFIX virados para a frente, de categoria universal e aprovados para utilização nesta classe de peso.

X : nenhum sistema de retenção para crianças ISOFIX aprovado para esta classe de peso.

Classe de tamanho e dispositivo de banco ISOFIX

A - ISO/F3 : sistema de retenção para crianças virado para a frente para crianças de tamanho máximo na classe de peso dos 9 aos 18 kg

B - ISO/F2 : sistema de retenção para crianças virado para a frente para crianças mais pequenas na classe de peso dos 9 aos 18 kg

B1 - ISO/F2X : sistema de retenção para crianças virado para a frente para crianças mais pequenas na classe de peso dos 9 aos 18 kg

C - ISO/R3 : sistema de retenção para crianças virado para trás para crianças de tamanho máximo na classe de peso até aos 18 kg

D - ISO/R2 : sistema de retenção para crianças virado para trás para crianças mais pequenas na classe de peso até aos 18 kg

E - ISO/R1 : sistema de retenção para crianças virado para trás para crianças pequenas na classe de peso até aos 13 kg

Sistemas de segurança para crianças ISOFIX

Instalação de sistemas de segurança para crianças ISOFIX sem guia permanente

Fixar os sistemas de segurança ISOFIX para crianças aprovados para o veículo, aos suportes de montagem ISOFIX. As posições específicas do veículo para o sistema de retenção ISOFIX para crianças estão marcadas na tabela com IL.

Suportes de montagem ISOFIX estão indicados por uma etiqueta no apoio das costas.

Instalação de sistemas de segurança para crianças ISOFIX com guia permanente

O veículo poderá estar equipado com guias na frente dos suportes de montagem para apoiar a montagem do sistema de segurança para crianças.

As tampas das guias rodam para trás automaticamente ao fixar o sistema de segurança para crianças.

Sistemas de segurança para crianças Top-Tether

Conforme o equipamento específico de cada país, o veículo pode ter dois ou três olhais de fixação.

Os sistemas de segurança para crianças Top-Tether estão identificados com o símbolo para um sistema de segurança para crianças.

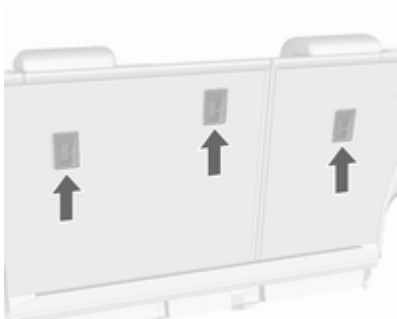

No caso de sistemas de segurança para crianças não ISOFIX, apertar a correia Top-Tether aos sistemas de segurança para crianças Top-Tether. A fita deve passar entre as duas barras-guia do encosto de cabeça.

No caso de sistemas de segurança para crianças ISOFIX, apertar a correia Top-Tether aos sistemas de segurança para crianças Top-Tether e ao suporte ISOFIX. A fita deve passar entre as duas barras-guia do encosto de cabeça.

Os sistemas de retenção ISOFIX para crianças com posições de categoria universal estão marcados na tabela com IUF.

Arrumação

Compartimentos de arrumação ... **57**
Arrumação no painel de instrumentos ... 57
Porta-luvas ... 58
Suporte para bebidas ... 58
Compartimento para óculos de sol ... 58
Compartimento de arrumação por baixo do banco ... 59
Compartimento de arrumação na consola central ... 59
Sistema de suporte traseiro ... 59
Bagageira ... **69**
Cobertura da bagageira ... 71
Cobertura do piso na bagageira ... 71
Olhais de fixação ... 71
Triângulo de pré-sinalização ... 72
Kit de primeiros socorros ... 72
Sistema de bagageira de tejadilho ... **72**
Bagageira de tejadilho ... 72
Indicações de carregamento ... **73**

Compartimentos de arrumação

⚠Aviso

Não arrumar objectos pesados ou objectos afiados nos compartimentos de arrumação. Se isso acontecer, a tampa do compartimento de arrumação pode abrir e os ocupantes do veículo podem ficar feridos devido a os objectos serem projectados no caso de uma travagem a fundo, uma mudança de direcção súbita ou um acidente.

Arrumação no painel de instrumentos

Junto ao volante, há um compartimento de arrumação.

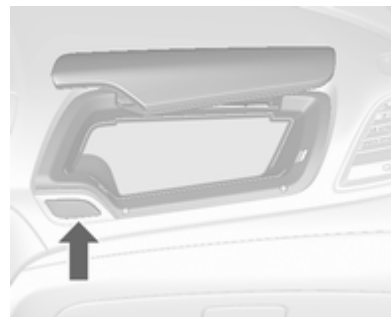

Outro compartimento para arrumação encontra-se sobre o porta-luvas.

Para abrir, premir o botão.

As coberturas dos compartimentos de arrumação devem estar fechadas durante a condução.

Porta-luvas

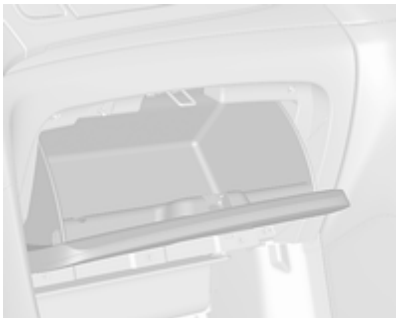

Para abrir, puxar o manípulo.

O porta-luvas deve estar fechado durante a condução.

Suporte para bebidas

Os suportes para bebidas estão situados na consola central e na parte traseira da consola central.

Para usar o suporte para bebidas do banco traseiro, puxar a cinta no apoio de braços do banco traseiro.

Compartimento para óculos de sol

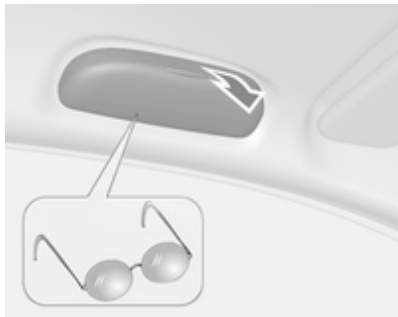

Puxar para baixo e abrir.

Não utilizar para arrumar objectos pesados.

Compartimento de arrumação por baixo do banco

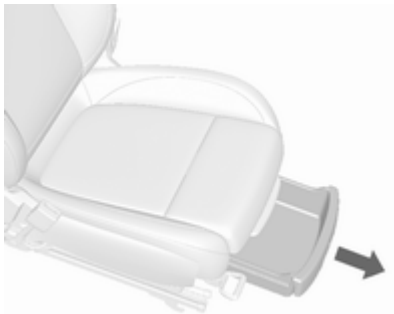

Levantar a gaveta na frente e puxar para fora. Para fechar, empurrar a gaveta para dentro e encaixar.

Compartimento de arrumação na consola central

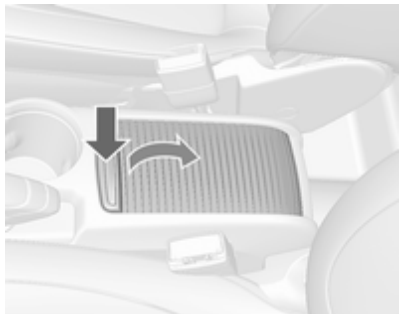

Premir o botão e deslizar a cobertura para trás.

Sistema de suporte traseiro

Sistema de suporte traseiro para três bicicletas

O sistema de suporte traseiro (sistema Flex-Fix) permite a fixação de uma bicicleta num suporte extraível integrado na base do veículo. É possível fixar duas bicicletas adicionais num adaptador. Não é permitido o transporte de outros objectos.

A carga máxima suportada pelo sistema de suporte traseiro é 60 kg com adaptador e 30 kg sem adaptador. Permite a fixação de uma

bicicleta eléctrica no suporte extraível. A carga máxima por bicicleta no adaptador é 20 kg.

A distância entre eixos de uma bicicleta não deve ser superior a 1,15 metros. Caso contrário, não é possível a fixação segura de uma bicicleta.

Quando não estiver a ser utilizado, o sistema de suporte tem de ser novamente deslizado para o interior do piso do veículo.

Não deve haver quaisquer outros objectos nas bicicletas que se possam soltar durante o transporte.

Atenção

Se o sistema de suporte traseiro estiver extraído e o veículo totalmente carregado, a distância entre o chassis e o chão será reduzida.

Conduza cuidadosamente em estradas com forte inclinação ou quando passar por rampas, lombas, etc.

Atenção

Consulte o vendedor da sua bicicleta, ante de fixar bicicletas com quadros de carbono. As bicicletas podem ficar danificadas.

Extracção

Abrir a porta traseira.

⚠Aviso

Não deve encontrar-se ninguém na zona de extensão do sistema de suporte traseiro, por haver riscos de ferimentos.

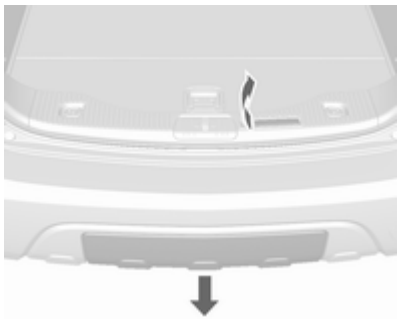

Puxar para cima a alavanca de desengate. O sistema de suporte traseiro desengata e desliza rapidamente para fora do pára-choques traseiro.

Puxar totalmente para fora o sistema de suporte traseiro até ouvi-lo a engatar.

Assegurar que não é possível introduzir o sistema de suporte traseiro sem puxar a patilha de novo.

⚠Aviso

Só é permitido montar objectos no sistema de transporte traseiro se o sistema tiver sido bem engatado. Se o sistema de transporte traseiro não engatar adequadamente, não coloque objectos no sistema e deslize o sistema para trás. Recorrer à ajuda de uma oficina.

Desdobrar o suporte da placa da matrícula

Levantar o suporte da placa da matrícula e dobrá-lo para trás.

Colocar a placa da matrícula antes da primeira utilização do sistema de suporte traseiro.

Desdobrar as luzes traseiras

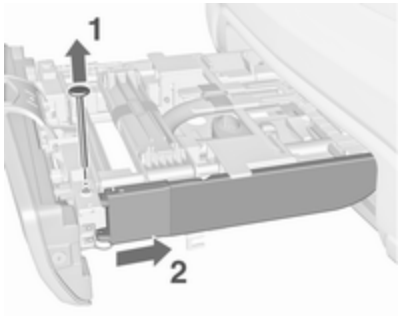

Para montar as lâmpadas traseiras, retirar os dois parafusos (**1**). Puxar as lâmpadas traseiras do suporte para a frente (**2**) e para baixo e rodá-las para o lado.

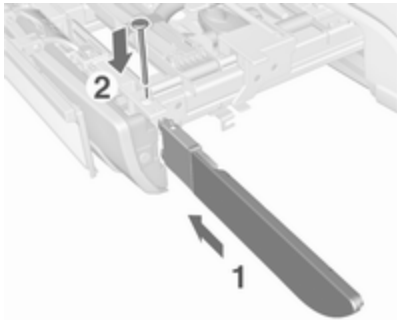

Pressionar as lâmpadas traseiras para dentro do suporte (**1**) e colocar novamente os parafusos (**2**) para fixar as lâmpadas.

Desdobrar o nicho para as rodas

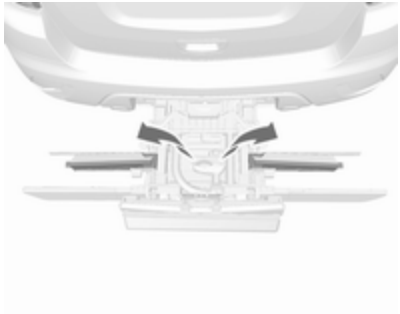

Retirar a cinta e desdobrar o nicho para as rodas.

Trancar o sistema de suporte traseiro

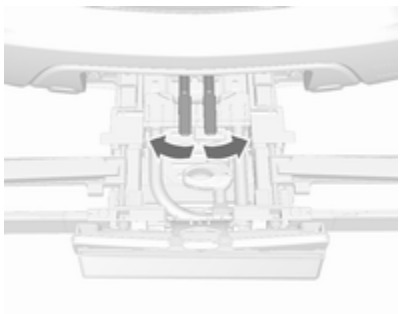

Retirar a cinta e rodar ambas as alavancas de engate para os lados até onde for possível.

Caso contrário não é possível garantir o funcionamento seguro.

Montagem do suporte para bicicletas

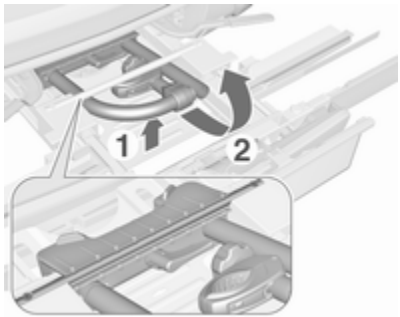

Levantar o suporte na traseira (**1**) e puxá-lo para trás.

Dobrar o suporte (**2**) para cima.

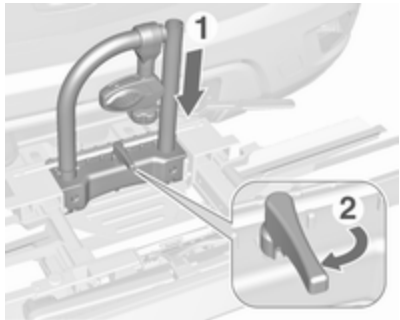

Pressionar o suporte (**1**) para baixo e rodar o manípulo (**2**) para trás para engatá-lo.

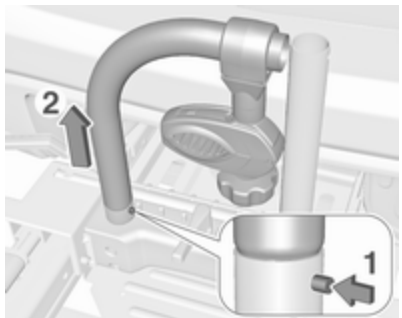

Premir o botão (**1**) e remover a secção esquerda do suporte (**2**).

Premir o botão (**1**) e inserir a secção esquerda do suporte na secção direita (**2**).

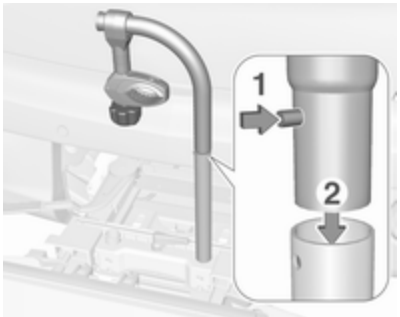

Fixar uma bicicleta

1. Rodar os pedais para a posição, conforme ilustrado, e colocar a bicicleta no encaixe para a roda.

   Assegurar que a bicicleta fica centralmente nos nichos para as rodas.

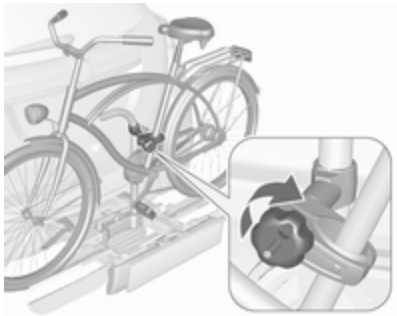

2. Fixar o suporte de montagem curto ao quadro da bicicleta. Rodar o manípulo para a direita para apertar.

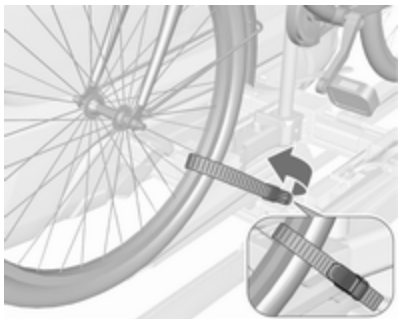

3. Prender ambas as rodas das bicicletas nos nichos previstos usando cintos de retenção.
4. Verificar que a bicicleta está bem fixa.

Atenção
Assegurar-se que o espaço entre a bicicleta e o veículo é de pelo menos 5 cm. Se necessário, liberte o guiador e rode para o lado.

Fixação do adaptador

Quando transportar mais de uma bicicleta, o adaptador tem de ser fixo.

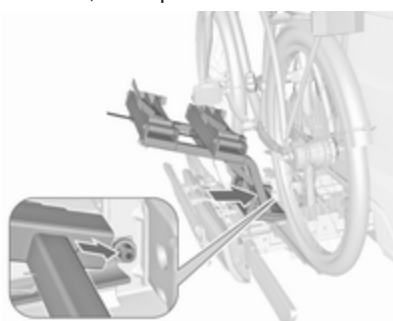

1. Colocar o adaptador no sistema de suporte traseiro, conforme ilustrado.

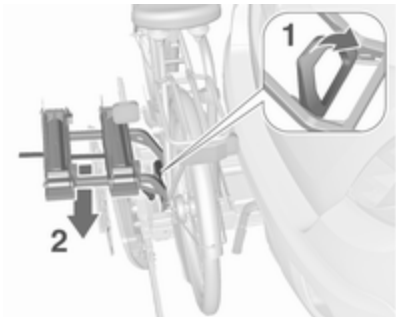

2. Rodar a alavanca (**1**) para a frente, segurando-a, e em seguida baixar o adaptador (**2**) na traseira.
3. Soltar a alavanca e verificar se o adaptador esta fixamente encaixado.

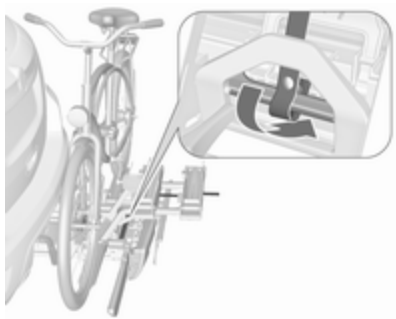

4. Passar a correia fixada ao adaptador por baixo da alavanca ao rebater o sistema de suporte traseiro. Apertar o cinto.

Fixação de bicicletas adicionais

A fixação de bicicletas adicionais é feita de forma semelhante à da primeira bicicleta. Além disso, deve ter-se em atenção o seguinte:

1. Antes de se colocar a bicicleta, deve desdobrar-se sempre os nichos para as rodas da bicicleta seguinte, se necessário.
2. Rodar sempre os pedais para a posição adequada antes de colocar a bicicleta.

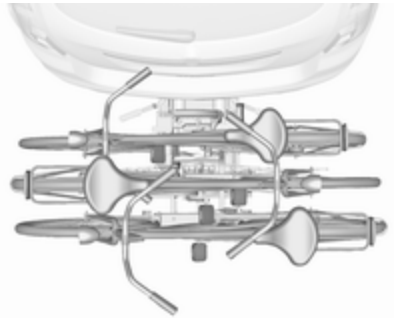

3. Posicionar as bicicletas no sistema de suporte traseiro alinhadas de forma alternada para a esquerda e para a direita.
4. Alinhar as bicicletas com a que foi fixa anteriormente. Os cubos das rodas das bicicletas não podem tocar-se.
5. Fixar as bicicletas com suportes de montagem e cintos de retenção, tal como descrito para a primeira bicicleta. Os suportes de montagem devem ser fixados em paralelo.

   Utilizar o suporte de montagem comprido para fixar a segunda bicicleta ao sistema de suporte.

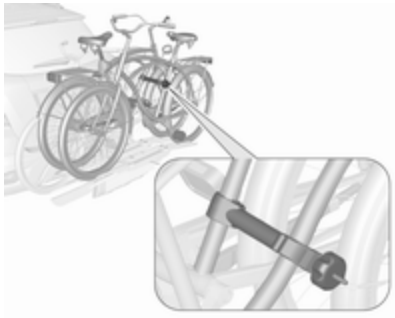

Utilizar o suporte de montagem acessório curto para fixar a terceira bicicleta. O suporte tem de ser fixo entre os quadros da segunda e terceira bicicletas.

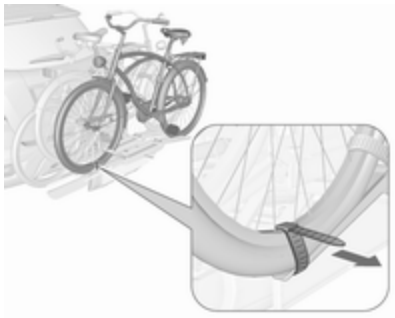

6. Além disso, prender ambas as rodas da terceira bicicleta nos encaixes das rodas utilizando as cintas tensoras.

Recomenda-se a colocação de um sinal de aviso na última bicicleta, para aumentar a visibilidade.

Dobrar o sistema de suporte traseiro para trás

O sistema de suporte traseiro pode ser rebatido para ter acesso à bagageira.

- Sem adaptador fixado:

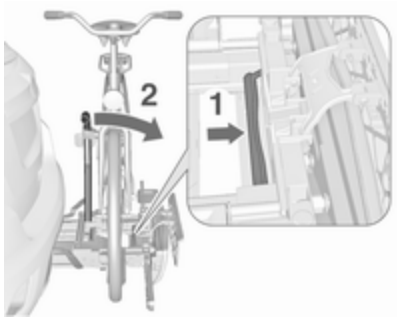

Pressionar a alavanca (**1**) para desengatá-la e segurá-la.

Puxar o suporte (**2**) para trás para dobrar o sistema de suporte traseiro.

- Com adaptador fixado:

⚠Aviso

Cuidado ao desengatar o sistema de suporte traseiro, pois este inclina para trás. Risco de ferimentos.

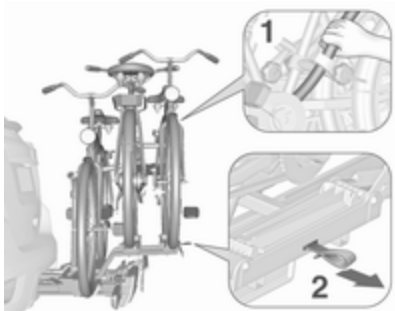

Segurar no quadro (**1**) da última bicicleta com uma mão e puxar a argola (**2**) para desengatar.

Segurar a última bicicleta com ambas as mãos e dobrar o sistema de suporte traseiro para trás.

Para aumentar a visibilidade, as luzes traseiras do veículo são activadas quando o sistema de suporte traseiro é dobrado para trás.

⚠Aviso

Ao dobrar o sistema de suporte traseiro novamente para a frente, assegurar que o sistema fica devidamente encaixado.

Remover as bicicletas

Desatar as cintas nos pneus de ambas as bicicletas.

Rodar no sentido anti-horário e remover os suportes de montagem.

Separação do adaptador

Separar o adaptador antes de remover a bicicleta no sistema de suporte traseiro.

1. Dobrar os nichos para as rodas.

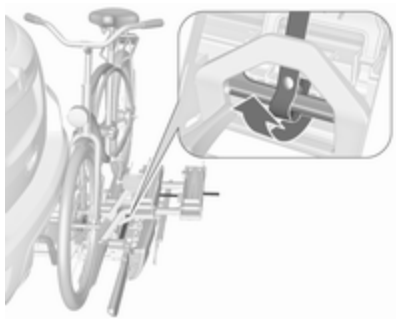

2. Desapertar o cinto.

3. Rodar a alavanca (**1**) para a frente e segurá-la.
4. Levantar o adaptador (**2**) na traseira e removê-lo.

Desmontagem do suporte para bicicletas

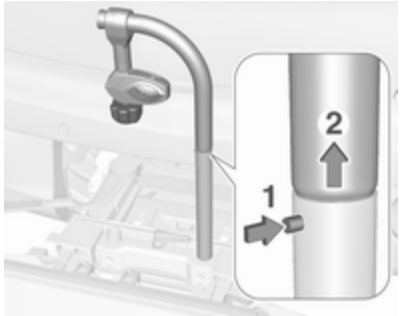

Premir o botão (**1**) e remover a secção superior do suporte (**2**).

Premir o botão (**1**) e recolocar o suporte (**2**).

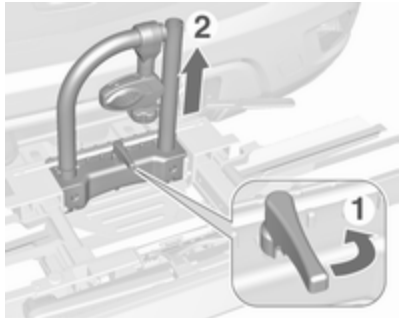

Dispor os suportes de montagem conforme ilustrado.

Girar o manípulo (**1**) lateralmente para desengatar e levantar o suporte para bicicletas (**2**).

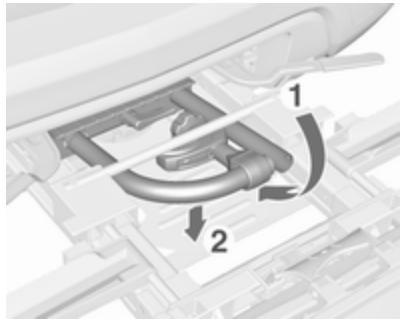

Dobrar o suporte para trás e em seguida pressioná-lo para a frente até parar (**1**).

Pressionar o suporte para baixo na traseira (**2**).

Dobrar o nicho para as rodas

Dobrar o nicho para as rodas. Apertar as cintas.

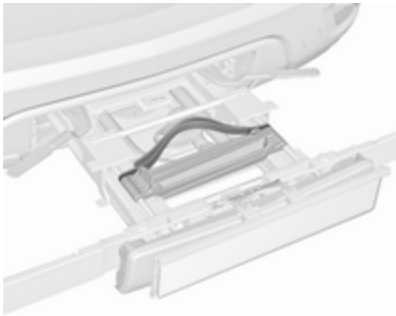

Arrumar os cintos de retenção correctamente.

Destrancar o sistema de transporte traseiro

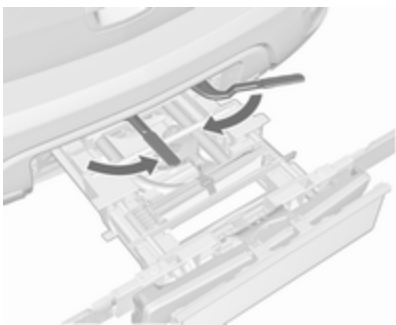

Rodar ambas as alavancas de engate para dentro até onde for possível. Apertar as cintas.

Dobrar as luzes traseiras

Retirar ambos os parafusos. Puxar as luzes traseiras do suporte e rodá-las para a frente.

Empurrar as luzes traseiras para dentro do suporte e colocar novamente os parafusos para fixar as luzes

Dobrar o suporte da placa da matrícula

Levantar o suporte da placa da matrícula e dobrá-lo para a frente.

Reinserir o sistema de suporte traseiro

Atenção

Garantir que todas as peças rebatíveis, p. ex. as cavidades das rodas sobresselentes e os suportes de montagem, estão arrumados correctamente. Caso contrário, o sistema de suporte traseiro poderá ser danificado ao tentar recolhê-lo.

Empurrar a alavanca de libertação para cima e manter nessa posição. Levantar o sistema ligeiramente e pressioná-lo na saliência até encaixar.

A alavanca solta deverá voltar à posição original.

⚠Aviso

Se o sistema não puder ser engatado correctamente, pedir ajuda numa oficina.

Bagageira

Expansão da bagageira

Atenção

Rebater primeiro o assento do banco traseiro antes de rebater o encosto do banco traseiro.

O incumprimento poderá resultar em danos no banco traseiro.

1. Empurrar os encostos de cabeça para baixo, pressionando a lingueta.

Advertência
Para garantir espaço suficiente para a utilização do assento do banco traseiro, deslizar o banco dianteiro para a frente e regular o encosto do banco dianteiro para a vertical.

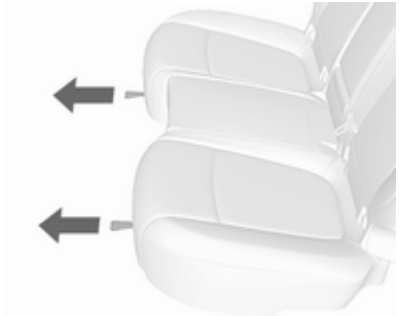

2. Puxar a laçada por baixo do assento do banco e rebater o assento.

3. Puxar a alavanca de desengate sobre o encosto do banco traseiro.

4. Rebater o encosto para a frente e para baixo.

5. Colocar os cintos de segurança dos bancos exteriores nas corrediças dos cintos.

Para voltar a colocar o encosto do banco na posição original, puxar o cinto de segurança para fora das guias do cinto e levantar o encosto.

Empurrar o encosto firmemente para a respectiva posição.

⚠ Aviso

Ao levantar os encostos, certificar-se de que os mesmos estão bem encaixados na devida posição antes de iniciar a condução. A incorrecta fixação dos encostos poderá provocar ferimentos ou danos na carga ou no veículo no caso de uma travagem brusca ou colisão.

Garantir que os cintos de segurança não ficaram entalados pelo trinco do encosto.

O cinto de segurança traseiro central pode bloquear quando se levanta o encosto do banco. Se isso acontecer, deixar o cinto de segurança enrolar completamente e repetir a operação.

Se o cinto de segurança continuar bloqueado, rebater o assento do banco e tentar novamente.

Para colocar novamente o assento do banco traseiro, colocar a parte traseira do assento na posição original, tendo o cuidado de não deixar que as correias dos fechos dos cintos de segurança fiquem torcidas ou presas sob o assento, e em seguida pressionar a parte dianteira do assento do banco até engatar.

Atenção

Ao repor o encosto do banco traseiro na posição vertical, colocar o cinto de segurança e fivelas do cinto de segurança traseiro entre o encosto do banco traseiro e um assento. Certificar-se que o cinto e as fivelas do cinto

de segurança do banco traseiro não ficam entalados por baixo do assento do banco traseiro.

Garantir que os cintos de segurança não estão torcidos ou entalados nos encostos do banco traseiro e estão nas respetivas posições corretas.

Cobertura da bagageira

Não colocar quaisquer objectos na tampa.

Remoção

Desenganchar as cintas de fixação da porta traseira.

Levantar a cobertura na traseira e puxá-la para cima na frente.

Retirar a tampa.

Colocação

Encaixar a cobertura nas guias laterais e rebater para baixo.

Fixar as cintas de fixação na porta traseira.

Cobertura do piso na bagageira

Cobertura do piso traseiro

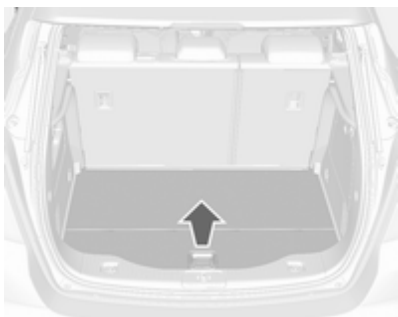

Segurar o manípulo e levantar a cobertura.

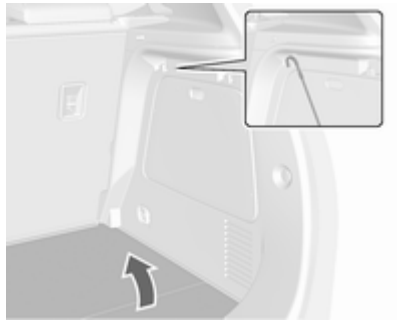

Fixar a cobertura no gancho na parede lateral.

Olhais de fixação

Os olhais de fixação estão concebidos para prender itens e evitar que deslizem, p. ex. cintas de fixação ou rede de bagagem.

Triângulo de pré--sinalização

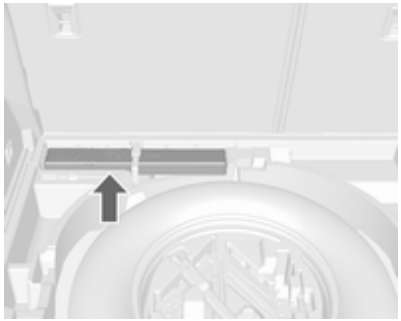

Arrumar o triângulo de pré--sinalização sob a tampa de piso na bagageira. Fixá-lo com a cinta.

Kit de primeiros socorros

Arrume o kit de primeiros socorros no compartimento de arrumação na parede lateral esquerda da bagageira.

Sistema de bagageira de tejadilho

Bagageira de tejadilho

A bagageira de tejadilho tem calhas laterais fixas no tejadilho.

Por razões de segurança e para evitar danos no tejadilho, recomenda--se a utilização do sistema de barras de tejadilho aprovado para o veículo. Para mias informações contactar a sua oficina.

Indicações de carregamento

- Os objectos pesados colocados na bagageira devem ser empurrados contra os encostos do banco. Certificar-se de que os encostos dos bancos estão bem engatados. Se se puder empilhar objectos, os objectos mais pesados devem ficar por baixo.
- Prender os objectos com cintas fixadas aos olhais de fixação ⇨ 71.
- Prender objectos soltos no compartimento de carga para evitar que deslizem.
- Ao transportar objectos na bagageira, os encostos dos bancos traseiros não devem estar inclinados para a frente.
- Não deixar que a carga passe para além da extremidade superior dos encostos dos bancos.
- Não colocar quaisquer objectos na tampa da bagageira ou no painel de instrumentos, e não cobrir o sensor que se encontra na parte de cima do painel de instrumentos.
- A carga não deve dificultar o funcionamento dos pedais, do travão de mão e do selector das mudanças nem deve restringir a liberdade de movimentos do condutor. Não colocar no interior objectos que não sejam presos.
- Não conduzir com a bagageira aberta.

⚠Aviso

Certificar-se sempre que a carga no veículo está arrumada em segurança. Caso contrário, os objectos podem ser projectados no interior do veículo e provocar ferimentos ou danos na carga ou veículo.

- A tara é a diferença entre o peso bruto do veículo admissível (ver placa de identificação do veículo ⇨ 223) e a tara CE.

  Para calcular a carga, introduzir os dados para o seu veículo na tabela de pesos no início deste manual.

  A tara CE inclui o peso do condutor (68 kg), bagagem (7 kg) e todos os fluidos (depósito de combustível 90% cheio).

  O equipamento opcional e os acessórios aumentam a tara.
- Conduzir com carga no tejadilho aumenta a sensibilidade do veículo a ventos cruzados e afecta negativamente a manobrabilidade do veículo por aumentar o centro de gravidade do veículo. Distribuir a carga uniformemente e prendê-la bem com cintas de fixação. Ajustar a pressão dos pneus e a velocidade do veículo em conformidade com as condições de carga. Verificar e apertar as cintas frequentemente.

  Não conduzir a mais de 120 km/h.
- A carga no tejadilho autorizada é de 75 kg. A carga no tejadilho é o peso combinado das barras de tejadilho e da carga.

Instrumentos, elementos de manuseamento

Comandos **75**
Ajuste do volante 75
Telecomandos no volante 75
Volante aquecido 76
Buzina 76
Limpa para-brisas e lava para--brisas 76
Limpa-vidros do óculo traseiro e lava-vidros do óculo traseiro 78
Temperatura exterior 79
Relógio 79
Tomadas 80

Luzes de aviso, indicadores de nível e indicadores **81**
Velocímetro 81
Conta-quilómetros 82
Conta-quilómetros parcial 82
Conta-rotações 82
Indicador do nível de combustível 82
Seletor de combustível 83
Indicador da temperatura do líquido de arrefecimento do motor 83
Visor de serviço 84
Luzes de aviso 85
Indicador de mudança de direcção 88
Aviso do cinto de segurança 88
Airbags e pré-tensores dos cintos 88
Desactivação do Airbag 88
Alternador 89
Luz de aviso de avaria 89
Indicação do próximo serviço 89
Sistema de travagem e embraiagem 89
Operar o pedal 90
Sistema de travagem antibloqueio (ABS) 90
Engrenar numa velocidade superior 90
Sistema de controlo em descida 90
Direcção assistida 90
Aviso de desvio de trajectória ... 91
Sensores de estacionamento ultra-sónico 91
Programa electrónico de estabilidade desligado 91
Controlo electrónico de estabilidade e sistema de controlo da tracção 91
Sistema de controlo da tracção desligado 91
Pré-incandescência 91
Filtro de partículas diesel 91
Sistema de controlo da pressão dos pneus 92
Pressão do óleo de motor 92
Nível de combustível baixo 92
Imobilizador 93
Luz exterior 93
Luzes de máximos 93
Iluminação dianteira adaptativa 93
Faróis de nevoeiro 93
Luzes de nevoeiro traseiras 93
Programador de velocidade 93
Veículo detectado à frente 94
Abertura do capot 94
Porta aberta 94

Mostradores de informação **94**
Centro de Informação do Condutor 94
Mostrador de informação gráfica, Mostrador de Informação a cores 98

Mensagens de falha **100**
Sinais sonoros de aviso 101
Tensão da bateria 102
Conta-quilómetros parcial **102**
Personalização do veículo **105**
OnStar **109**

Comandos

Ajuste do volante

Destrancar a alavanca, ajustar o volante, e depois engatar a alavanca e assegurar que fica totalmente trancada.

Ajustar o volante apenas quando o veículo estiver parado e o volante tiver sido destrancado.

Telecomandos no volante

O Sistema de informação e lazer e o programador de velocidade podem ser accionados através dos comandos no volante.

Para mais informações consultar o manual do Sistema de informação e lazer.

Comando da velocidade de cruzeiro ⇨ 149

Volante aquecido

Activar o aquecimento premindo ♨. A activação é indicada pelo LED no botão.

O aquecimento está operacional quando o motor está a trabalhar.

Buzina

Premir ☞.

Limpa para-brisas e lava para-brisas

Limpa para-brisas

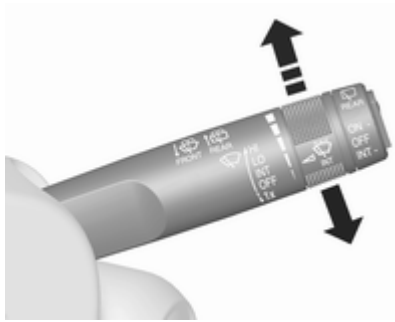

HI : rápido
LO : lento
INT : limpeza com passagem intermitente ou limpeza automática com sensor de chuva
OFF : desligado

Para uma só passagem quando o limpa-pára-brisas está desligado, pressionar a alavanca para baixo para a posição **1x**.

Não utilizar se o pára-brisas estiver congelado.

Desligar em estações de lavagem automática.

Intervalo regulável do limpa-pára-brisas

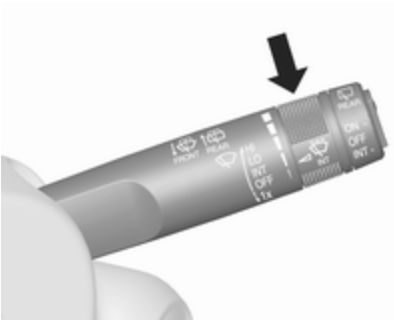

Alavanca do limpa-vidros na posição **INT**.

Rodar o regulador para ajustar o intervalo de limpeza desejado:

intervalo curto : rode o botão regulador para cima

intervalo longo : rode o botão regulador para baixo

Limpeza automática com sensor de chuva

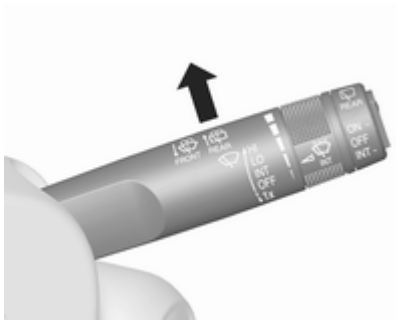

INT : Limpeza automática com sensor de chuva

O sensor de chuva detecta a quantidade de chuva no pára-brisas e regula automaticamente a frequência do limpa pára-brisas.

O sensor de chuva detecta a quantidade de água no pára-brisas e regula automaticamente a frequência das passagens do limpa pára-brisas

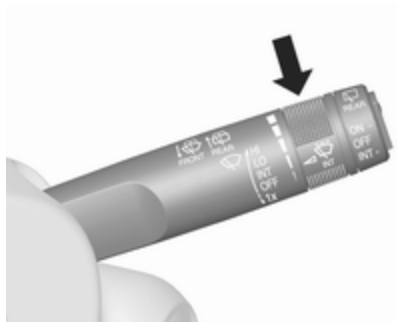

Rodar o regulador para ajustar a sensibilidade:

sensibilidade baixa : rode o botão regulador para baixo

sensibilidade alta : rode o botão regulador para cima

Manter o sensor sem pó, sujidade e gelo.

Lava-para-brisas

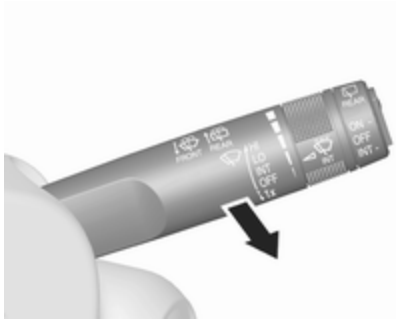

Puxar alavanca. O líquido do limpa--vidros é pulverizado no pára-brisas e o limpa-vidros faz algumas passagens.

Líquido lava-vidros ⇨ 181

Limpa-vidros do óculo traseiro e lava-vidros do óculo traseiro

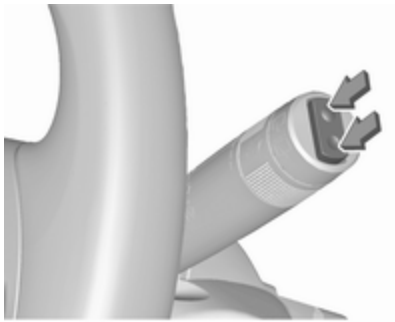

Pressionar o interruptor basculante para accionar o limpa-vidros do óculo traseiro:

interruptor superior	:	funcionamento contínuo
interruptor inferior	:	funcionamento intermitente
posição intermédia	:	desligado

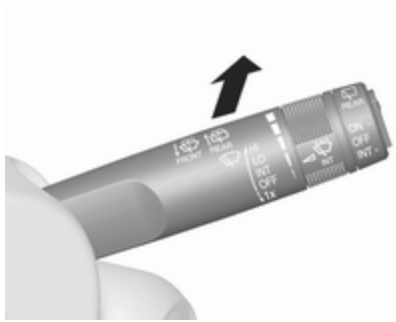

Empurrar alavanca. O líquido do limpa-vidros é pulverizado no óculo traseiro e o limpa-vidros faz algumas passagens.

Não utilizar se o óculo traseiro estiver congelado.

Desligar em estações de lavagem automática.

O limpa-vidros do óculo traseiro é ligado automaticamente quando o limpa-pára-brisas estiver ligado e se engatar a marcha-atrás.

A activação ou desactivação desta função pode ser alterada no menu **Configurações** no Visor de Informações.

Líquido lava-vidros ⇨ 181

Personalização do veículo ⇨ 105.

Temperatura exterior

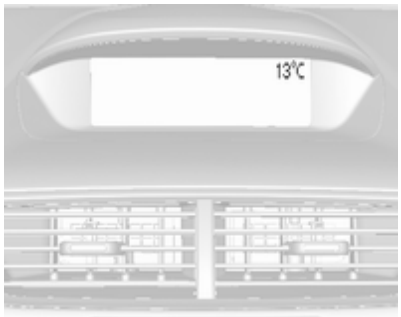

Qualquer descida de temperatura será indicada de imediato e uma subida de temperatura será comunicada após um curto espaço de tempo.

Se a temperatura exterior descer para os 0,5 °C, é apresentada uma mensagem de aviso no Centro de Informação do Condutor com o Mostrador Avançado ou Mostrador Combinado Avançado.

⚠Aviso

Pode já haver gelo na estrada, apesar de o visor indicar alguns graus acima dos 0 °C.

Relógio

A data e a hora são apresentado no Visor de Informação.

Acertar a data e a hora

CD 400

Premir **CONFIG**. É apresentado o menu **Definições**.

Seleccione **Data/hora**.

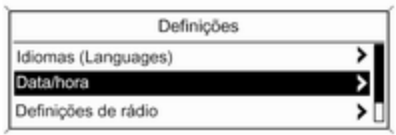

Opções de definições seleccionáveis:

- **Acertar hora**: Altera a hora apresentada no visor.
- **Acertar data**: Altera a data apresentada no visor.
- **Definir formato da hora**: Altera a indicação das horas entre **12 h** e **24 h**.
- **Definir formato da data**: Altera a indicação da data entre **MM/DD/AAAA** e **DD/MM/AAAA**.
- **Mostrar relógio**: Liga/Desliga a indicação da hora no visor.
- **Sincronização relógio c/RDS**: O sinal RDS da maioria dos transmissores VHF define a hora automaticamente. A sincronização da hora RDS pode demorar alguns minutos. Alguns transmissores não enviam o sinal de hora correcto. Nesses casos, recomenda-se que se desligue a sincronização automática da hora.

Personalização do veículo ⇨ 105.

Definições de hora e data

CD 600/Navi 950

Premir **CONFIG** e em seguida seleccionar o item **Hora e Data** do menu para visualizar o respectivo submenu.

Advertência
Se **Sincronização relógio c/RDS** estiver activado, a hora e a data serão definidas automaticamente pelo sistema.

Consultar o manual de informação e lazer para mais informações.

Acertar a hora

Para ajustar as definições da hora, seleccionar a opção **Acertar hora** do menu. Rodar o botão multifunção para ajustar a primeira definição.

Premir o botão multifunção para confirmar a introdução. O fundo colorido muda para a definição seguinte.

Ajustar todas as definições.

Definir data

Para ajustar as definições da hora, seleccionar a opção **Acertar data** do menu. Rodar o botão multifunção para ajustar a primeira definição.

Premir o botão multifunção para confirmar a introdução. O fundo colorido muda para a definição seguinte.

Ajustar todas as definições.

Formato da hora

Para escolher o formato da hora pretendido, seleccionar **Definir sistema horário**. Activar **12 horas** ou **24 horas**.

Personalização do veículo ⇨ 105.

Tomadas

Uma tomada de 12 Volt encontra-se na consola da frente.

Na consola central traseira poderá encontrar-se outra tomada de 12 volts.

Não exceder o consumo máximo de 120 watts.

Consoante o equipamento, uma tomada de 230 volts encontra-se na consola central traseira.

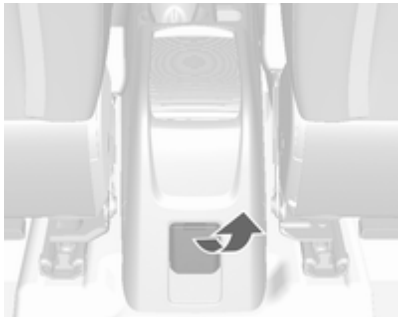

Não exceder o consumo máximo de 150 watts.

Com a ignição desligada as tomadas são desactivadas.

Além disso, a tomada de alimentação é desactivada no caso de uma tensão baixa da bateria.

Os acessórios eléctricos ligados devem respeitar os requisitos de compatibilidade electromagnética da DIN VDE 40 839.

Atenção

Não ligar qualquer acessório que transmita corrente, p. ex., dispositivos de carregamento elétrico ou pilhas.

Não danificar as tomadas utilizando fichas incorretas.

Luzes de aviso, indicadores de nível e indicadores

Velocímetro

Indica a velocidade do veículo.

Conta-quilómetros

A linha inferior indica a distância registada.

Conta-quilómetros parcial

A linha superior indica a distância percorrida desde a última colocação a zero.

Para repor, premir **SET/CLR** na alavanca do indicador de mudança de direcção durante alguns segundos ⇨ 94.

O conta-quilómetros parcial faz a contagem até 2000 km e depois reinicia a 0.

Conta-rotações

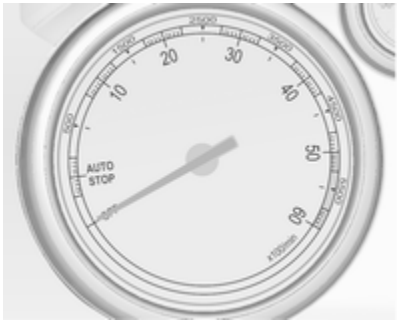

Exibe a velocidade do motor.

Conduzir de forma a que as rotações do motor sejam sempre as mais baixas possível.

Atenção
Se o ponteiro estiver na zona vermelha de perigo é porque se excedeu as rotações máximas permitidas do motor. Motor em risco.

Indicador do nível de combustível

Mostra o nível do depósito de combustível ou gás, consoante o modo de funcionamento.

A seta indica o lado do veículo onde está situada a portinhola do depósito de combustível.

A luz de aviso ⬬ acende-se se o nível de combustível no depósito estiver muito baixo. Reabastecer o veículo imediatamente se piscar.

Durante o funcionamento a gás liquefeito, o sistema comuta para o funcionamento a gasolina quando os depósitos de gás estão vazios ⇨ 83.

Nunca deixar o depósito de combustível ficar completamente vazio.

A quantidade necessária para atestar o veículo pode ser inferior à capacidade do depósito especificada, consoante a quantidade de combustível ainda existente no depósito.

Seletor de combustível

Premir **LPG** para alternar entre o funcionamento a gasolina e a gás liquefeito. O LED incorporado no botão mostra o modo de funcionamento actual.

LED apagado	:	funcionamento a gasolina
LED pisca	:	verificar as condições para a transição de combustível para o funcionamento a gás líquido. Acende-se no caso de estarem reunidas as condições.
LED aceso	:	funcionamento a gás liquefeito
O LED pisca cinco vezes e apaga-se	:	o depósito de gás líquido está vazio ou ocorreu uma falha no sistema de gás líquido. É apresentada uma mensagem no Centro de Informação do Condutor.

Assim que o depósito de gás liquefeito estiver vazio, o funcionamento passa automaticamente para gasolina até a ignição ser desligada.

Combustível para funcionamento a gás liquefeito ⇨ 164.

Indicador da temperatura do líquido de arrefecimento do motor

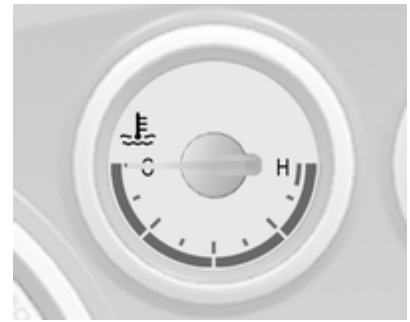

Apresenta a temperatura do líquido de arrefecimento.

área do lado esquerdo : temperatura de funcionamento do motor ainda não foi atingida

área central : temperatura normal de funcionamento

área do lado direito : temperatura demasiado elevada

Atenção

Se a temperatura do líquido de arrefecimento estiver demasiado alta, parar o veículo, desligar o motor. Perigo para o motor. Verificar o nível do líquido de arrefecimento.

Visor de serviço

O sistema de vida útil do óleo do motor informa-o de quando deve mudar o óleo e filtro. Com base nas condições de condução, o intervalo a que o óleo do motor e filtro devem ser mudados pode variar consideravelmente.

No Mostrador Avançado e Mostrador Combinado Avançado, a vida útil restante do óleo é apresentada no **Veículo informação menu**.

No Visor Médio, o tempo restante de vida útil do óleo de motor é mostrado pela luz de aviso, pelo que a ignição deve ser ligada, com o motor desligado.

O menu e função podem ser seleccionadas pelos botões na alavanca de mudança de direcção.

Para visualizar a vida útil restante do óleo do motor:

Premir **MENU** para seleccionar o **Veículo informação menu**.

Rodar a roda reguladora para seleccionar **Remanescent duração do óleo**.

O sistema tem de ser reiniciado sempre que o óleo de motor é mudado, para garantir um funcionamento correcto. Recorrer a uma oficina.

Premir **SET/CLR** para reiniciar. Portanto, a ignição tem de estar ligada, com o motor desligado.

Quando o sistema tiver calculado que a vida útil do óleo do motor diminuiu, **Mudar brevemente óleo do motor** ou um código de aviso aparece no Centro de Informação do Condutor. Mandar mudar o óleo de motor e filtro numa oficina dentro de uma semana ou 500 km (conforme a que ocorrer primeiro).

Centro de Informação do Condutor ⇨ 94.

Informação de Serviço ⇨ 220.

Luzes de aviso

Os indicadores de controlo descritos não fazem parte de todos os veículos. A descrição aplica-se a todas as versões de instrumentos. Conforme o equipamento, a posição das luzes de aviso pode variar. Quando se liga a ignição, a maior parte dos indicadores de controlo acendem-se por breves instantes para efeitos de teste de funcionalidade.

As cores dos indicadores de controlo têm o seguinte significado:

Vermelho	:	perigo, aviso importante
Amarelo	:	aviso, informação, avaria
Verde	:	confirmação de activação
Azul	:	confirmação de activação
Branco	:	confirmação de activação

Indicadores de controlo no instrumento de embraiagem

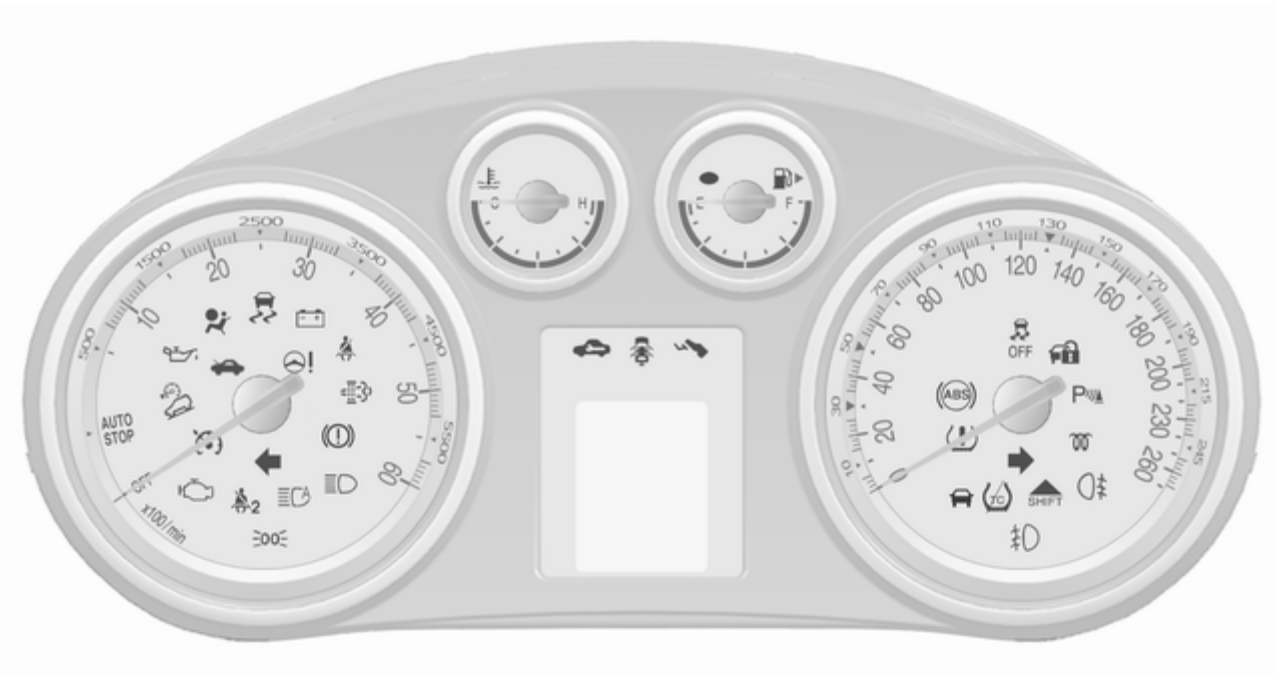

Indicadores de controlo na consola central

Aspectos gerais

Indicador de mudança de direcção ⇨ 88

Aviso do cinto de segurança ⇨ 88

Airbag e pré-tensores dos cintos ⇨ 88

Desactivação de airbag ⇨ 88

Sistema de carga ⇨ 89

Luz indicadora de avaria ⇨ 89

Indicação do próximo serviço ⇨ 89

Sistema de travagem e embraiagem ⇨ 89

Acionar o pedal ⇨ 90

Sistema de travões antibloqueio (ABS) ⇨ 90

Engrenar numa velocidade superior ⇨ 90

Sistema de controlo em descida ⇨ 90

Direção assistida ⇨ 90

Aviso de desvio de trajectória ⇨ 91

Sensor de estacionamento ultra-sónico ⇨ 91

Controlo eletrónico de estabilidade desligado ⇨ 91

Controlo eletrónico de estabilidade e Sistema de Controlo da Tração ⇨ 91

Sistema de Controlo de Tração desligado ⇨ 91

Pré-incandescência ⇨ 91

Filtro de partículas diesel ⇨ 91

Sistema de controlo da pressão dos pneus ⇨ 92

Pressão do óleo do motor ⇨ 92

Nível de combustível baixo ⇨ 92

Imobilizador ⇨ 93

Luz exterior ⇨ 93

Luzes de máximos ⇨ 93

Iluminação dianteira adaptativa ⇨ 93

Faróis de nevoeiro ⇨ 93

Luz de nevoeiro traseira ⇨ 93

Comando da velocidade de cruzeiro ⇨ 93

Veículo detetado à frente ⇨ 94

Capô aberto ⇨ 94

Porta aberta ⇨ 94

Indicador de mudança de direcção

⇦⇨ acende-se ou pisca a verde.

Acende brevemente

As luzes de presença estão acesas.

Pisca

Um sinal de mudança de direcção ou de aviso de perigo está activado.

Luzes intermitentes rápidas: avaria do indicador de mudança de direcção ou fusível que lhe está associado, avaria do indicador de mudança de direcção no reboque.

Substituição de lâmpada ⇨ 184, Fusíveis ⇨ 191.

Indicadores de mudança de direcção ⇨ 120.

Aviso do cinto de segurança

para o banco do condutor acende ou fica intermitente a vermelho.

² para o banco do passageiro dianteiro acende ou fica intermitente quando o banco está ocupado.

◂ ▸ dos bancos traseiros acende-se no Centro de Informação do Condutor.

Quando a ignição é ligada, o indicador de controlo acende-se durante alguns segundos.

Se o cinto de segurança se desapertar com o veículo em andamento, a luz de aviso acende-se.

Se o cinto de segurança for apertado, a luz de aviso apaga-se.

Cintos de segurança de três pontos ⇨ 42.

Airbags e pré-tensores dos cintos

acende-se a vermelho.

Quando se liga a ignição, a luz de aviso acende-se durante alguns segundos. Caso não se acenda ou não se apague ao fim de alguns segundos ou acenda durante a condução, é sinal de avaria no sistema de airbags. Recorrer a uma oficina. Os airbags e pré-tensores dos cintos pode não se accionar no caso de acidente.

O accionamento dos pré-tensores ou dos airbags é indicado pelo acendimento contínuo de .

⚠Aviso

Reparar a avaria imediatamente numa oficina.

Pré-tensores dos cintos, sistema de airbag ⇨ 41, ⇨ 44.

Desactivação do Airbag

₂ acende-se a amarelo.

O airbag do passageiro da frente está activado.

acende-se a amarelo.

O airbag do passageiro da frente está desactivado ⇨ 49.

⚠ Perigo

Risco de ferimentos fatais em crianças que utilizem sistemas de segurança para crianças com o airbag do passageiro dianteiro activado.

Risco de ferimentos fatais em adultos com o airbag do passageiro dianteiro desactivado.

Alternador

acende-se a vermelho.

Acende-se quando se liga a ignição e apaga-se pouco depois de o motor entrar em funcionamento.

Acende-se quando o motor está a trabalhar

Parar, desligar o motor. A bateria não está a carregar. O arrefecimento do motor pode ser interrompido. A unidade de assistência dos travões pode deixar de ser eficaz. Recorrer a uma oficina.

Luz de aviso de avaria

acende-se ou pisca a amarelo.

Acende-se quando se liga a ignição e apaga-se pouco depois de o motor entrar em funcionamento.

Acende-se quando o motor está a trabalhar

Avaria no sistema de controlo de emissões. Os limites de emissões permitidos poderão ser excedidos. Recorrer à ajuda de uma oficina imediatamente.

Pisca quando o motor está a trabalhar

Avaria que pode levar a danos no catalisador. Reduzir a aceleração até a luz deixar de piscar. Recorrer à ajuda de uma oficina imediatamente.

Indicação do próximo serviço

acende-se a amarelo.

Adicionalmente, é apresentada uma mensagem de aviso ou um código de aviso.

O veículo precisa de ir à revisão.

Recorrer a uma oficina.

Mensagens do veículo ⇨ 100.

Sistema de travagem e embraiagem

acende-se a vermelho.

O nível do fluido do travão e da embraiagem está demasiado baixo, quando o travão de mão não é aplicado ⇨ 181.

⚠Aviso
Parar. Não prosseguir viagem. Consultar uma oficina.

Acende-se quando o travão de mão é aplicado e a ignição ligada ⇨ 146.

Operar o pedal

acende-se ou pisca a amarelo.

Acende-se

É necessário carregar no pedal da embraiagem para ligar o motor no modo Autostop. Sistema Start/Stop ⇨ 135.

Pisca

É necessário carregar no pedal da embraiagem para a ligação principal do motor ⇨ 17, ⇨ 134.

Sistema de travagem antibloqueio (ABS)

(ABS) acende-se a amarelo.

Acende-se durante alguns segundos depois de ligar a ignição. O sistema está pronto a funcionar quando o indicador de controlo se apagar.

Se a luz de aviso não se apagar após alguns segundos, ou se se acender durante a condução, existe uma avaria no ABS. O sistema de travagem mantém-se operacional mas sem regulação ABS.

Sistema de travões antibloqueio ⇨ 145.

Engrenar numa velocidade superior

SHIFT acende a verde, ou é apresentado como um símbolo no Centro de Informação do Condutor com Mostrador Avançado ou Mostrador Combinado Avançado, quando é recomendado engrenar numa velocidade superior para poupança de combustível.

Assistente ECO Drive ⇨ 102.

Sistema de controlo em descida

acende-se ou pisca a verde.

Sistema de controlo em descida ⇨ 148

Acende-se

O sistema está pronto a funcionar.

Pisca

O sistema está activado.

Direcção assistida

! acende-se a amarelo.

Acende-se quando se liga a ignição e apaga-se pouco depois de o motor entrar em funcionamento.

Se o indicador não apagar ao fim de alguns segundos ou se acender durante a condução, há uma avaria no sistema da direcção assistida.

Recorrer a uma oficina.

Aviso de desvio de trajectória

acende-se a verde ou amarelo e pisca a amarelo.

Acende-se a verde

O sistema está ligado e pronto a funcionar.

Acende-se a amarelo

Avaria no sistema. Recorrer a uma oficina.

Intermitente em amarelo

O sistema reconhece uma mudança de faixa involuntária.

Sensores de estacionamento ultra--sónico

P acende-se a amarelo.

Avaria no sistema

ou

Avaria devido a sensores sujos ou cobertos de gelo ou neve

ou

Interferência devido a fontes de ultra--sons externas. Assim que se eliminar a fonte de interferência, o sistema funcionará normalmente.

Reparar a avaria no sistema numa oficina.

Sensor de estacionamento ultra--sónico ⇨ 155.

Programa electrónico de estabilidade desligado

acende-se a amarelo.

O sistema está desactivado.

Controlo electrónico de estabilidade e sistema de controlo da tracção

acende-se ou pisca a amarelo.

Acende-se

Há uma avaria no sistema. É possível continuar a conduzir. A estabilidade da condução pode, no entanto, deteriorar consoante as condições da superfície da estrada.

Reparar a avaria numa oficina.

Pisca

O sistema está activo. A potência do motor pode diminuir e o veículo pode ser travado um pouco automaticamente.

Programa electrónico de estabilidade ⇨ 147, Sistema de controlo da tracção ⇨ 147.

Sistema de controlo da tracção desligado

acende-se a amarelo.

O sistema está desactivado.

Pré-incandescência

acende-se a amarelo.

O pré-aquecimento do motor diesel é ativado. Só é activado quando a temperatura exterior for baixa.

Filtro de partículas diesel

acende-se ou pisca a amarelo.

O filtro de partículas diesel necessita de ser limpo.

Continuar a conduzir até se apagar. Se possível não deixar que o regime do motor baixe das 2000 rpm.

Acende-se

O filtro de partículas diesel está cheio. Iniciar o processo de limpeza assim que possível.

Pisca

Foi atingido o nível de enchimento máximo do filtro. Iniciar imediatamente o processo de limpeza para evitar danos no motor.

Filtro de partículas diesel ⇨ 139, Sistema Start/Stop ⇨ 135.

Sistema de controlo da pressão dos pneus

(!) acende-se ou pisca a amarelo.

Acende-se

Perda da pressão dos pneus. Parar imediatamente e verificar as pressão dos pneus.

Pisca

Avaria no sistema ou pneu montado sem sensor de pressão (p. ex. roda sobresselente). Depois de 60-90 segundos, a luz de aviso acende-se continuamente. Consultar uma oficina.

Sistema de controlo da pressão dos pneus ⇨ 199.

Pressão do óleo de motor

acende-se a vermelho.

Acende-se quando se liga a ignição e apaga-se pouco depois de o motor entrar em funcionamento.

Acende-se quando o motor está a trabalhar

Atenção

A lubrificação do motor pode ser interrompida. Isso pode resultar em danos no motor e/ou em bloqueio das rodas motrizes.

1. Pressione a embraiagem.
2. Seleccionar ponto morto, colocar o selector em **N**.
3. Saia da circulação normal o mais rapidamente possível sem impedir a circulação de outros veículos.
4. Desligar a ignição.

⚠Aviso

Quando o motor está desligado, é necessária mais força para travar e mexer a direcção. Durante um Autostop a unidade de servofreio continuará a estar operacional.

Não retirar a chave até o veículo estar parado, caso contrário a tranca da direcção pode engatar inesperadamente.

Verificar o nível do óleo antes de procurar a ajuda de uma oficina ⇨ 178.

Nível de combustível baixo

acende-se ou pisca a amarelo.

Acende-se

O nível do combustível no depósito é demasiado baixo.

Pisca

Sem combustível. Reabastecer imediatamente. Nunca deixar o depósito ficar totalmente vazio.

Reabastecer ⇨ 166.

Catalisador ⇨ 140.

Sangrar o sistema de combustível diesel ⇨ 183.

Imobilizador

🔒 intermitente em amarelo.

Avaria no sistema do imobilizador. Não é possível ligar o motor.

Reparar a avaria num reparador.

Luz exterior

acende-se a verde.

As luzes exteriores estão acesas ⇨ 114.

Luzes de máximos

acende-se a azul.

Acende quando os máximos estão acesos ou durante os sinais de luzes ⇨ 115 ou quando as luzes de máximos estão acesas com assistência dos máximos, iluminação dianteira adaptativa ⇨ 117.

Iluminação dianteira adaptativa

acende-se ou pisca a amarelo.

Acende-se

O sistema de iluminação dianteira adaptativa necessita de manutenção.

Recorrer a uma oficina.

Iluminação dianteira adaptativa ⇨ 117.

Pisca

Sistema comutado para luz de médios simétrica.

O indicador de controlo fica intermitente durante cerca de 4 segundos depois de ligar a ignição para lembrar que o sistema foi activado ⇨ 116.

Comando automático das luzes ⇨ 115.

Faróis de nevoeiro

acende-se a verde.

Os faróis de nevoeiro dianteiros estão acesos ⇨ 120.

Luzes de nevoeiro traseiras

acende-se a amarelo.

O farol de nevoeiro traseiro está aceso ⇨ 120.

Programador de velocidade

acende a branco ou verde.

Acende a branco

O sistema está ligado.

Acende-se a verde

O programador de velocidade está activo.

Programador de velocidade ⇨ 149.

Veículo detectado à frente

🚗 acende-se a verde.

Foi detectado um veículo à frente na mesma faixa.

Aviso de colisão dianteira ⇨ 152.

Abertura do capot

🚗 acende quando o capot é aberto em veículos com o sistema pára-arranca.

Sistema Start/Stop ⇨ 135.

Porta aberta

🚪 acende-se a vermelho.

Abre uma porta ou a porta da bagageira.

Mostradores de informação

Centro de Informação do Condutor

O Centro de Informação do Condutor encontra-se no conjunto de instrumentos entre o velocímetro e o conta-rotações. Está disponível como Mostrador Médio, Mostrador Avançado ou Mostrador Combinado Avançado.

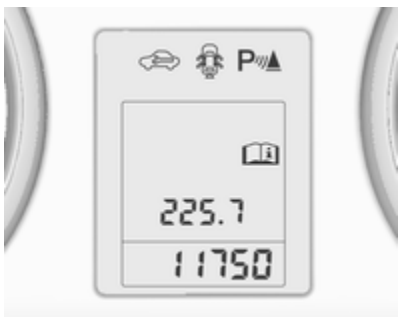

O Mostrador Médio indica:

- conta-quilómetros total
- conta-quilómetros parcial
- algumas luzes de aviso
- informação do veículo
- informação do percurso/ combustível
- as mensagens do veículo, são visualizadas como números de código ⇨ 100

No Visor Superior, é possível seleccionar os seguintes menus principais premindo **MENU** na alavanca do indicador de mudança de direcção:

- **Veículo informação menu**
- **Contador/ combust menu inform**

No Visor Combinado Superior, as páginas do menu podem ser seleccionadas premindo **MENU** na alavanca do indicador de mudança de direcção. Símbolos do menu estão indicados na primeira linha do mostrador:

- **Veículo informação menu**
- **Contador/ combust menu inform**
- **ECO Menu de Informações ECO**

Algumas das funções apresentadas são diferentes quando o veículo está em movimento ou está parado.

Algumas funções apenas estão disponíveis quando o veículo está em movimento.

Personalização do veículo ⇨ 105.
Definições memorizadas ⇨ 22.

Seleccionar menus e funções

Os menus e funções podem ser seleccionadas pelos botões na alavanca de mudança de direcção.

Premir **MENU** para alternar entre os menus ou voltar ao nível do menu superior seguinte a partir de um submenu.

Rodar a roda de regulação para sublinhar uma opção de menu ou para definir um valor numérico.

Premir **SET/CLR** para selecionar uma função ou confirmar uma mensagem.

Veículo informação menu

Premir **MENU** para seleccionar o **Veículo informação menu** ou, no Visor Combinado Superior, seleccionar 🚗.

Rodar o botão de regulação para seleccionar um submenu. Premir **SET/CLR** para confirmar.

Seguir as instruções dadas nos sub-menus.

Consoante o modelo, os submenus possíveis podem ser:

- **Unidade**: unidades apresentadas podem ser alteradas
- **Pressão dos pneus sistema**: verifica a pressão de todos os pneus durante a condução ⇨ 199
- **Carga dos pneus**: selecionar a categoria de pressão dos pneus em função da pressão real de enchimento dos pneus ⇨ 199
- **Remanescent duração do óleo**: indica quando deve mudar o óleo de motor e o filtro ⇨ 84
- **Sistema de reconhecimento de sinais de trânsito**: apresenta sinais de trânsito detectados no percurso de actual ⇨ 158
- **Velocidade aviso**: se ultrapassar a velocidade predefinida será activado um aviso sonoro

A selecção e a indicação podem ser diferentes no Mostrador Médio, Avançado e Combinado Avançado.

Contador/ combust menu inform

Premir **MENU** para seleccionar o **Contador/ combust menu inform**, ou seleccionar /⁝\ no Visor Combinado Superior.

Rodar o botão de regulação para seleccionar um submenu. Premir **SET/CLR** para confirmar.

- conta-quilómetros parcial 1
- conta-quilómetros parcial 2
- velocidade em modo digital

O Conta-quilómetros parcial 2 e a indicação digital da velocidade só estão disponíveis em veículos com Mostrador Avançado ou Mostrador Combinado Avançado.

Em veículos com computador de bordo estão disponíveis mais submenus.

A selecção e a indicação podem ser diferentes no Mostrador Médio, Avançado e Combinado Avançado.

Contador/ combust menu inform, Computador de bordo ⇨ 102.

Menu de Informações ECO

Premir **MENU** para seleccionar ECO na linha superior do Visor Combinado Superior.

Rodar o botão de regulação para seleccionar um submenu. Premir **SET/CLR** para confirmar.

Os sub menus são:

- **Indicação de passagem de caixa**: A engrenagem actual está indicada no interior de uma seta. A ilustração acima recomenda engrenar uma velocidade superior para poupar combustível.

  Mostrador do índice Eco: O consumo de combustível actual é indicado num mostrador de segmento. Para uma condução económica adaptar o seu estilo de condução para manter os segmentos preenchidos na área Eco. Quantos mais segmentos estiverem preenchidos, maior é o consumo de combustível. Ao mesmo tempo é indicado o valor do consumo actual.

- **Cons. Princip.**: lista dos principais elementos de conforto consumidores ligados é apresentada por ordem decrescente. É indicado o potencial de poupança de combustível. Um consumidor que é desligado desaparece da lista e o valor de consumo será actualizado.

  Durante condições de condução esporádicas, o óculo traseiro aquecido é activado automaticamente para aumentar a carga do motor. Neste caso, o óculo traseiro aquecido é indicado como um dos principais consumidores, sem activação por parte do condutor.

- **Consumo Médio**: apresenta o desenvolvimento do consumo médio ao longo de 50 km. Os segmentos preenchidos apresentam o consumo em etapas de 5 km e mostra o efeito da topografia ou comportamento de condução no consumo de combustível.

Mostrador de informação gráfica, Mostrador de Informação a cores

Consoante a configuração do veículo, o veículo tem um Mostrador de informação gráfica ou um Mostrador de informação a cores. O Mostrador de informação encontra--se no painel de instrumentos, por cima do Sistema de informação e lazer.

Mostrador de informação gráfica

Mostrador de informação gráfica indica:

- hora ⇨ 79
- temperatura exterior ⇨ 79
- data ⇨ 79
- sistema de informação e lazer, consultar descrição no Manual de informação e lazer
- configurações para personalização do veículo ⇨ 105

Mostrador de informação a cores

O Mostrador de informação a cores indica:

- hora ⇨ 79
- temperatura exterior ⇨ 79
- data ⇨ 79
- sistema de informação e lazer, consultar descrição no Manual de informação e lazer
- navegação, consultar descrição no Manual de informação e lazer
- configurações do sistema
- mensagens do veículo ⇨ 100
- configurações para personalização do veículo ⇨ 105

O tipo de informação e a forma como é apresentada depende do equipamento do veículo e das definições efectuadas.

Seleccionar menus e definições

O acesso aos menus e configurações é feito através do visor.

As selecções são feitas através:

- dos menus
- dos botões de função e multifunções do sistema de informação e lazer

Seleccionar utilizando o sistema de informação e lazer

Seleccione uma função através dos botões de estado do sistema de informação e lazer. É apresentado o menu da função seleccionada.

O botão multifunções é utilizado para seleccionar um item e para confirmar.

Botão multifunções

O botão multifunções é o elemento de comando central para os menus:

Rodar

- para marcar uma opção do menu
- para definir um valor numérico ou para visualizar uma opção de menu

Pressionar (o anel exterior)

- para seleccionar ou activar a opção marcada
- para confirmar um valor definido
- para activar/desactivar uma função do sistema

BACK

Premir **BACK** para:

- sair de um menu sem alterar as definições
- voltar de um sub menu para um menu de nível superior
- apagar o último carácter numa sequência de caracteres

Premir continuamente **BACK** durante alguns segundos para eliminar toda a entrada.

Personalização do veículo ⇨ 105.

Mensagens de falha

As mensagens são indicadas sobretudo no Centro de informação do condutor, em alguns casos juntamente com um aviso sonoro.

Premir **SET/CLR**, **MENU** ou rodar a roda de regulação para confirmar uma mensagem.

Mensagens do veículo no Mostrador Médio

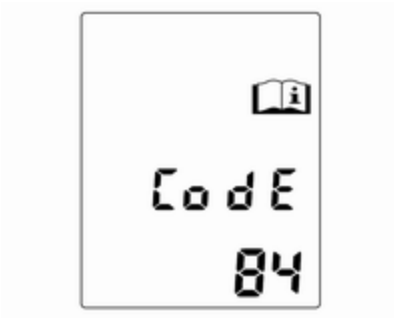

As mensagens do veículo são visualizadas como números de código.

N.º	Mensagem do veículo
10	Travões sobreaquecidos
16	Avaria na luz dos travões
25	Avaria no sinal de mudança de direcção dianteiro esquerdo
26	Avaria no sinal de mudança de direcção traseiro esquerdo
27	Avaria no sinal de mudança de direcção dianteiro direito
28	Avaria no sinal de mudança de direcção traseiro direito
53	Apertar a tampa do tubo de enchimento de combustível
54	Água no filtro do combustível diesel
S68	Serviço direcção assistida
S73	Serviço do sistema de tracção integral
S75	Serviço ar condicionado
S79	Atestar com óleo de motor
S81	Serviço Cx Velocidades
S82	Mudar em breve óleo motor
S84	Potência Motor reduzida
S89	Efectuar assistência no veículo em breve

N.º	Mensagem do veículo
128	Capot aberto
134	Avaria dos sensores de estacionamento, limpar para-choques
S136	Realizar serviço da assistência de estacionamento
174	Bateria fraca

Advertência
"S" significa "Indicação do próximo serviço". Procurar imediatamente a assistência de uma oficina.

Mensagens do veículo no Mostrador Avançado e Mostrador Combinado Avançado

As mensagens do veículo são visualizadas como texto. Seguir as instruções dadas nas mensagens.

O sistema apresenta mensagens relativas aos seguintes assuntos:

- mensagens de serviço
- sistema de alarme anti-roubo
- travões
- sistemas de tracção
- sistemas de condução
- sistemas de apoio ao condutor
- programador de velocidade
- limitador de velocidade
- sistemas dos sensores de estacionamento
- iluminação, substituir lâmpadas
- iluminação dianteira adaptável
- portas, janelas
- auxiliar de sinais de trânsito
- aviso de desvio de trajectória
- bagageira, porta da bagageira
- radiotelecomando
- cintos de segurança
- sistemas de airbags
- motor e transmissão
- pressão dos pneus
- filtro de partículas diesel
- estado da bateria do veículo

Sinais sonoros de aviso

Ao pôr o motor a trabalhar ou durante a condução

Apenas um sinal sonoro de aviso será emitido de cada vez.

O sinal sonoro de aviso de cintos não colocados tem prioridade sobre qualquer outro sinal sonoro de aviso.

- Se a porta ou o capot for aberto.
- Se o cinto de segurança não estiver apertado.
- Se se exceder determinada velocidade com o travão de mão accionado.
- Se uma mensagem de aviso ou um código de aviso surgir no Centro de Informação do Condutor.
- Se o apoio no estacionamento detectar um objecto.
- Se o nível de combustível for baixo.

Quando o veículo está estacionado e/ou a porta do condutor for aberta

- Com as luzes exteriores acesas.

Durante um Autostop

- Se a porta do condutor estiver aberta.

Tensão da bateria

Se a tensão da bateria estiver a ficar baixa, uma mensagem de aviso ou o código de aviso 174 serão exibidos no Centro de Informação do Condutor.

1. Desligar imediatamente os consumidores eléctricos que não sejam necessários para uma condução segura, por exemplo, o aquecimento do banco, o desembaciador do óculo traseiro ou outros consumidores importantes.
2. Carregar a bateria conduzindo continuamente durante algum tempo ou com um dispositivo de carregamento.

A mensagem de aviso ou o código de aviso desaparecerá depois de o motor ter sido ligado duas vezes consecutivas sem queda de tensão.

Se a bateria não puder ser recarregada, mandar corrigir a causa da avaria numa oficina.

Conta-quilómetros parcial

Os menus e funções podem ser seleccionadas pelos botões na alavanca de mudança de direcção ⇨ 94.

Premir **MENU** para seleccionar o **Contador/ combust menu inform**, ou seleccionar ⁄⁝\ no Visor Combinado Superior.

Contador/ combust menu inform no Mostrador Avançado

Rodar o botão de regulação para seleccionar um dos sub menus:

- conta-quilómetros parcial 1
- conta-quilómetros parcial 2
- autonomia
- consumo médio
- consumo instantâneo
- velocidade média
- velocidade em modo digital
- auxiliar de sinais de trânsito
- guia do percurso

Contador/ combust menu inform no Mostrador Combinado Avançado

Rodar a roda de regulação para seleccionar os submenus:

- conta-quilómetros parcial 1
- consumo médio 1
- velocidade média 1

- conta-quilómetros parcial 2
- consumo médio 2
- velocidade média 2

- velocidade em modo digital
- autonomia
- consumo instantâneo
- guia do percurso

Computadores de bordo 1 e 2

A informação dos dois computadores de bordo pode ser reiniciada separadamente para o conta--quilómetros, consumo médio e velocidade média premindo **SET/CLR**, o que possibilita visualizar diferentes informações sobre o trajeto para diferentes condutores.

Conta-quilómetros parcial

O conta-quilómetros parcial apresenta a distância registada desde que uma determinada reposição foi feita.

O conta-quilómetros parcial conta até uma distância de 2000 km e depois reinicia no 0.

Para reiniciar, premir **SET/CLR** durante alguns segundos.

Autonomia com o actual combustível

A autonomia é calculada com base no nível atual do depósito de combustível no momento e no consumo atual. O visor apresenta valores médios.

Depois de reabastecer, a quilometragem possível com o combustível actual é actualizada automaticamente após um curto espaço de tempo.

Quando o depósito tiver pouco combustível, aparece uma mensagem nos veículos com Mostrador Avançado ou Mostrador Combinado Avançado.

Quando for necessário reabastecer o depósito imediatamente, é apresentado um código de aviso ou mensagem de aviso nos veículos com Mostrador Médio e Superior ou Mostrador Combinado Superior.

Além disso, a luz de aviso ⬬ no indicador do nível de combustível acende-se ou pisca ⇨ 92.

Autonomia na versão GPL
Nos veículos com motores a GPL e Mostrador Superior: apresentação da autonomia aproximada disponível com o combustível restante no respetivo depósito de gasolina e GPL, juntamente com a autonomia total de ambos os tipos de combustível. Alternar entre os modos premindo **SET/CLR**.

Consumo médio

Indicação do consumo médio. A medição pode ser reiniciada em qualquer altura e começa com um valor predefinido.

Para reiniciar, premir **SET/CLR** durante alguns segundos.

Nos veículos com motores a GPL e Mostrador Superior: o consumo médio é indicado para o modo selecionado atualmente (GPL ou gasolina).

Consumo instantâneo

Indicação do consumo instantâneo.

Nos veículos com motores a GPL e Mostrador Superior: o consumo imediato é indicado para o modo selecionado atualmente (GPL ou gasolina).

Velocidade média

Indicação da velocidade média. A medição pode ser colocada a zero em qualquer altura.

Para reiniciar, premir **SET/CLR** durante alguns segundos.

Velocidade em modo digital

Visor digital da velocidade momentânea.

Guia de percurso

Além da informação de navegação no mostrador de informação a cores, a orientação do percurso é apresentada no Centro de Informação do Condutor.

Personalização do veículo

O comportamento do veículo pode ser personalizado através da alteração das definições no Visor de Informação.

Consoante o equipamento do veículo, algumas das funções descritas abaixo poderão não estar disponíveis.

Algumas funções só são visualizadas ou estão activas quando o motor está a trabalhar.

Definições no Mostrador de informação gráfica

CD 400
Premir **CONFIG**. É apresentado o menu Definições.

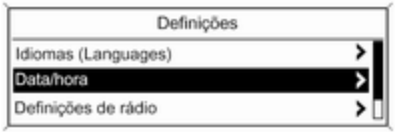

As definições que se seguem podem ser seleccionadas rodando e pressionando o botão multifunções:

- **Idiomas (Languages)**
- **Data/hora**
- **Definições de rádio**
- **Configurações Bluetooth**
- **Definições do veículo**

Nos submenus correspondentes, as configurações que se seguem podem ser alteradas:

Idiomas (Languages)
Selecção do idioma pretendido.

Data/hora
Ver "Relógio" ⇨ 79.

Definições de rádio
Consultar o manual de informação e lazer para mais informações.

Configurações Bluetooth
Consultar o manual de informação e lazer para mais informações.

Definições do veículo

- **Climatização e qualidade do ar**

  Velocidade auto ventoinha: Altera automaticamente a regulação da velocidade da ventoinha. A configuração alterada ficará activa depois de desligar e ligar novamente a ignição.

  Modo de climatização: Activa ou desactiva a refrigeração.

  Desembaciamento auto.: Desumidificação do pára-brisas seleccionando automaticamente as definições necessárias e o modo de ar condicionado automático.

  Desembaciamento auto post.: Ativação automática do óculo traseiro aquecido.

- **Definições de conforto**

  Vol. disp. sinaliz. sonora: Altera o volume de som dos avisos sonoros.

  Personalização por condutor: Activa ou desactiva a função de personalização.

  Pára-br. auto marcha-atr.: Activa ou desactiva o accionamento automático do limpa-vidros do óculo traseiro quando a marcha--atrás é engatada.

- **Iluminação ambiente exterior**

  Iluminação ext. por destranc.:

  Activa ou desactiva a iluminação de entrada no veículo.

  Iluminação à saída do veíc.:

  Activa ou desactiva e altera a duração da iluminação de saída do veículo.

- **Trancagem de portas**

  Trancagem auto de portas: Activa ou desactiva a função de destrancagem automática das portas após desligar a ignição. Activa ou desactiva a função de trancagem automática das

portas após início da marcha do veículo.

Impedir tranc. c/porta aberta: Activa ou desactiva a função de trancagem automática das portas enquanto uma porta está aberta.

Trancagem retardada portas: Activa ou desactiva a função retardada de trancagem das portas.

- **Tranc., destranc., arranque remoto**

  Feedback destrancagem rem.:

  Activa ou desactiva a informação da luz de aviso de perigo ao destrancar.

  Destrancagem remota portas: Altera a configuração para destrancar apenas a porta do condutor ou a totalidade do veículo ao destrancar.

- **Repor definições de fábrica**:

  Reinicia todas as definições para as definições de fábrica.

Definições no Mostrador de informação a cores

CD 600/Navi 650/Navi 950

Premir **CONFIG** no painel frontal do Sistema de informação e lazer para aceder ao menu Configuração.

Rodar o botão multifunção para percorrer a lista no sentido ascendente ou descendente. Premir o botão multifunção (Navi 950 / Navi 650: premir o anel exterior) para seleccionar uma opção do menu.

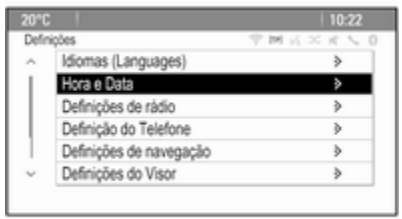

- **Idiomas (Languages)**
- **Hora e Data**
- **Definições de rádio**
- **Definição do Telefone**
- **Definições de navegação**
- **Definições do Visor**
- **Definições do veículo**

Nos submenus correspondentes, as configurações que se seguem podem ser alteradas:

Idiomas (Languages)
Selecção do idioma pretendido.

Hora e Data
Consultar o manual de informação e lazer para mais informações.

Definições de rádio
Consultar o manual de informação e lazer para mais informações.

Definição do Telefone
Consultar o manual de informação e lazer para mais informações.

Definições de navegação
Consultar o manual de informação e lazer para mais informações.

Definições do Visor

- **Menu da Pág. Inicial**:

  Consultar o manual de informação e lazer para mais informações.

- **Opção de Câmara Traseira**:

  Premir para ajustar as opções da câmara traseira ⇨ 157.

- **Visor Desligado**:

  Consultar o manual de informação e lazer para mais informações.

- **Definições de mapa**:

  Consultar o manual de informação e lazer para mais informações.

Definições do veículo

- **Climatização e qualidade do ar**

  Velocidade auto ventoinha: Altera automaticamente a regulação da velocidade da ventoinha. A configuração alterada ficará activa depois de desligar e ligar novamente a ignição.

  Modo de climatização: Activa ou desactiva o arrefecimento sempre que a ignição é ligada ou escolhe a última definição utilizada.

  Desembaciamento auto.: Activa ou desactiva o desembaciamento automático.

  Desembaciamento auto post.: Activa o óculo traseiro aquecido automaticamente.

- **Definições de conforto**

  Volume de aviso sonoro: Altera o volume de som dos avisos sonoros.

  Personalização por condutor: Activa ou desactiva a função de personalização.

  Pára-br. auto marcha-atr.: Activa ou desactiva o accionamento automático do limpa-vidros do óculo traseiro quando a marcha--atrás é engatada.

- **Assist. estacionam./Det. colisão**

  Assistência no estacion.: Activa ou desactiva os sensores ultra--sónicos.

- **Iluminação ambiente exterior**

  Iluminação ext. por destranc.: Activa ou desactiva a iluminação de entrada no veículo.

  Iluminação à saída do veíc.: Activa ou desactiva e altera a duração da iluminação de saída do veículo.

- **Trancagem de portas**

  Abertura de Porta Anti 'Lock Out': Activa ou desactiva a função de trancagem automática das portas enquanto uma porta está aberta.

  Trancagem auto de portas: Activa ou desactiva a função de destrancagem automática das portas após desligar a ignição. Activa ou desactiva a função de trancagem automática das portas após início da marcha do veículo.

  Fecho de Porta Diferido: Activa ou desactiva a função retardada de trancagem das portas.

- **Tranc., destranc., arranque remoto**

Feedback trancagem remota: Activa ou desactiva a informação da luz de aviso de perigo ao trancar.

Destrancagem remota portas: Activa ou desactiva a informação da luz de aviso de perigo ao destrancar.

Destrancagem remota das portas: Altera a configuração para destrancar apenas a porta do condutor ou todo o veículo ao destrancar.

Retarncagem automática das portas: Activa ou desactiva a função de retrancagem automática depois de destrancar sem abrir o veículo.

- **Repor definições de fábrica?**: Repõe todas as definições para as definições de fábrica.

OnStar

O serviço OnStar é um assistente pessoal de conectividade e serviço com hotspot Wi-Fi integrado. O serviço OnStar está disponível 24 horas por dia, 7 dias por semana.

Advertência
O serviço OnStar não está disponível para todos os mercados. Para mais informações, contactar a oficina.

Advertência
A fim de estar disponível e operacional, o serviço OnStar requer uma subscrição OnStar válida, sistemas elétricos funcionais no veículo, um serviço móvel e ligação por satélite GPS.

Para ativar os serviços OnStar e configurar uma conta, prima ⓞⓝ e fale com um Assistente.

Consoante o equipamento do veículo, estão disponíveis os seguintes serviços:

- Serviços de emergência e apoio em caso de avaria do veículo
- Hotspot Wi-Fi
- Aplicação para smartphone
- Controlo à distância, p. ex. localização do veículo, ativação da buzina e luzes, comando do sistema de fecho centralizado
- Assistência em caso de furto do veículo
- Diagnóstico do veículo
- «Download» de destinos de navegação

Advertência
O módulo OnStar do veículo é desativado após um período de 10 dias sem um ciclo de ignição. As funções que requerem uma ligação de dados estarão novamente disponíveis após ligar a ignição.

Botões OnStar

Advertência
Consoante o equipamento, os botões OnStar também podem estar integrados no espelho retrovisor.

Botão de privacidade

Prima continuamente ⊘ até ouvir uma mensagem para ativar ou desativar a transmissão da localização do veículo.

Prima ⊘ para atender ou terminar uma chamada com um Assistente.

Premir ⊘ para aceder às definições de Wi-Fi.

Botão de assistência

Prima ⓞⓝ para estabelecer ligação a um Assistente.

Botão SOS

Premir ⓢⓞⓢ para estabelecer uma ligação de emergência a um assistente de emergência com treino especial.

LED de estado

Verde: O sistema está pronto.

Verde intermitente: O sistema está numa chamada.

Vermelho: Ocorreu um problema.

Apagada: O sistema está no modo de espera.

Vermelho/verde intermitente durante um curto período de tempo: A transmissão da localização do veículo foi desativada.

Serviços OnStar

Serviços gerais

Se necessitar de informação, por exemplo, sobre horários de funcionamento, pontos de interesse e destinos, ou se necessitar de apoio, por exemplo, em caso de avaria do veículo, pneu furado e depósito de combustível vazio, prima ⓞⓝ para estabelecer ligação a um Assistente.

Serviços de emergência

No caso de uma situação de emergência, prima ⓢⓞⓢ e fale com um Assistente. O assistente contacta em seguida fornecedores de serviços de emergência ou assistência e encaminha-os para o seu veículo.

No caso de um acidente com ativação de airbags ou tensores dos cintos, é estabelecida uma chamada de emergência automática. É estabelecida automaticamente uma ligação do assistente com o seu veículo para determinar se é necessária ajuda.

Hotspot Wi-Fi

O hotspot Wi-Fi do veículo permite o acesso à Internet com uma velocidade máxima de 4G/LTE.

Advertência
A funcionalidade de hotspot Wi-Fi não está disponível para todos os mercados.

Podem ser ligados até sete dispositivos.

Para ligar um dispositivo móvel ao hotspot Wi-Fi:

1. Premir ⓦ e em seguida selecionar as definições de Wi-Fi no Visor de informação. As definições apresentadas incluem o nome (SSID), a palavra-passe e o tipo de ligação do hotspot Wi-Fi.
2. Iniciar uma procura de redes Wi--Fi no dispositivo móvel.
3. Selecionar o hotspot (SSID) do veículo quando for visível.
4. Quando for pedido, introduzir a palavra-passe no dispositivo móvel.

Advertência
Para alterar o SSID ou a palavra--passe, premir ⓞ e falar com um Assistente ou iniciar sessão na própria conta.

Para desligar a funcionalidade de hotspot Wi-Fi, prima ⓞ para ligar a um Assistente.

Aplicação para smartphone
Com a aplicação para smartphone myOpel, algumas funções do veículo podem ser controladas à distância.

Estão disponíveis as seguintes funções:

- Trancar ou destrancar o veículo.
- Buzinar ou fazer sinais de luzes.
- Verificar o nível de combustível, o tempo de vida do óleo de motor e a pressão dos pneus (apenas com o sistema de controlo da pressão dos pneus).
- Enviar o destino de navegação ao veículo, se estiver equipado com um sistema de navegação integrado.
- Localizar o veículo num mapa.
- Gerir as definições de Wi-Fi.

Para aciona estas funções, descarregue a aplicação a partir da App Store da Apple ou da Google Play Store.

Comando à distância
Caso seja pretendido, utilize qualquer telemóvel para ligar a um Assistente, que pode acionar remotamente funções específicas do veículo. Localizar o número de telefone OnStar respetivo no nosso sítio Web específico do país.

Estão disponíveis as seguintes funções:

- Trancar ou destrancar o veículo.
- Fornecer informações sobre a localização do veículo.
- Buzinar ou fazer sinais de luzes.

Assistência em caso de furto do veículo
Se o veículo for roubado, denuncie o roubo às autoridades e solicite a assistência em caso de furto de veículo OnStar. Utilize qualquer telemóvel para ligar a um Assistente. Localizar o número de telefone OnStar respetivo no nosso sítio Web específico do país.

A OnStar pode auxiliar na localização e recuperação do veículo.

Alerta de furto
Quando o sistema de alarme antirroubo é acionado, é enviada uma notificação à OnStar. Em seguida, você é informado deste evento por SMS ou correio eletrónico.

Impedimento de novo arranque
Através do envio de sinais remotos, a OnStar pode impedir que o veículo seja novamente ligado depois de ter sido desligado.

Solicitação de diagnóstico
Em qualquer altura, p. ex. se o veículo apresentar uma mensagem de falha, prima ⓞ para contactar um Assistente e pedir para que seja realizada uma verificação de diagnóstico em tempo real a fim de determinar diretamente a causa. Consoante os resultados, o assistente fornecerá apoio adicional.

Relatório de diagnóstico
O veículo transmite automaticamente dados de diagnóstico à OnStar, que envia um relatório mensal por correio eletrónico para si e para a sua oficina preferida.

Advertência
A função de notificação de oficina pode ser desativada na própria conta.

O relatório contém o estado dos principais sistemas operacionais do veículo, tais como motor, transmissão, airbags, ABS e outros sistemas importantes. Também fornece informações sobre possíveis problemas de manutenção e a pressão dos pneus (apenas com o sistema de controlo da pressão dos pneus).

Para analisar as informações mais detalhadamente, selecionar a ligação fornecida no e-mail e iniciar sessão na própria conta.

«Download» de destinos de navegação
É possível transferir um destino pretendido diretamente para o sistema de navegação.

Prima ⓞ para ligar a um Assistente e descrever o destino ou ponto de interesse.

O Assistente pode procurar qualquer morada ou ponto de interesse e enviar o destino diretamente para o sistema de navegação integrado.

Definições OnStar

PIN OnStar
Para ter acesso total a todos os serviços OnStar, é necessário um PIN de quatro dígitos. O PIN tem de ser personalizado ao falar pela primeira vez com um Assistente.

Para alterar o PIN, prima ⓞ para ligar a um Assistente.

Dados da conta
Um subscritor OnStar tem uma conta onde são guardados todos os dados. Para solicitar uma alteração das informações da conta, prima ⓞ e fale com um Assistente ou inicie sessão na própria conta.

Se o serviço OnStar for utilizado noutro veículo, premir ⓞ e pedir para transferir a conta para o novo veículo.

Advertência
De qualquer forma, se o veículo for abatido, vendido ou transferido, informar imediatamente a OnStar das alterações e terminar o serviço OnStar neste veículo.

Localização do veículo
A localização do veículo é transmitida à OnStar quando o serviço é pedido ou acionado. Uma mensagem no Visor de informação informa acerca desta transmissão.

Para ativar ou desativar a transmissão da localização do veículo, premir continuamente ⊛ até ouvir uma mensagem de áudio.

A desativação é indicada pela luz de estado intermitente vermelha e verde durante um curto período de tempo e cada vez que o veículo é ligado.

Advertência
Se a transmissão da localização do veículo for desativada, alguns serviços deixarão de estar disponíveis.

Advertência
A localização do veículo está permanentemente acessível para a OnStar em caso de emergência.

Localizar a Política de Privacidade na própria conta.

Atualizações do software
A OnStar poderá realizar atualizações de software remotamente sem aviso ou permissão. Estas atualizações destinam-se a melhorar ou manter a segurança ou o funcionamento do veículo.

Estas atualizações poderão implicar questões de privacidade. Localizar a Política de Privacidade na própria conta.

Iluminação

Iluminação exterior **114**
Interruptor das luzes 114
Controlo automático da iluminação 115
Luzes de máximos 115
Sinal de luzes 116
Ajuste do alcance dos faróis . . . 116
Faróis na condução no estrangeiro 116
Luzes de condução diurna 117
Iluminação dianteira adaptativa 117
Luzes de emergência 119
Indicadores de mudança de direção 120
Faróis de nevoeiro 120
Luz de nevoeiro traseira 120
Luzes de marcha-atrás 121
Coberturas dos faróis embaciadas 121
Iluminação do habitáculo **121**
Controlo da iluminação do painel de instrumentos 121
Luzes do habitáculo 121
Luzes de leitura 122
Iluminação do porta-luvas 122
Luzes da pala pára-sol 122
Características de iluminação . . . **122**
Iluminação de entrada no veículo 122
Iluminação de saída no veículo 123
Protecção para evitar a descarga da bateria 123

Iluminação exterior

Interruptor das luzes

Rodar o interruptor das luzes:

O : faróis apagados
⇛⇚ : luzes laterais
≡D : luzes de médios

Luz de aviso ⇛⇚ ⇨ 93.

Interruptor das luzes com Controlo automático da iluminação

Rodar o interruptor das luzes:

AUTO : comando automático da iluminação: iluminação exterior é ligada e desligada automaticamente conforme as condições da luz ambiente exterior

⏻ : activação ou desactivação do controlo automático dos faróis. O interruptor volta para a posição **AUTO**

≣D : luzes laterais

≣D : luzes de médios

Luzes traseiras

As luzes traseiras acendem em conjunto com as luzes de médios e as luzes laterais.

Controlo automático da iluminação

Quando a função de controlo automático da iluminação é ligada e o motor está a trabalhar, o sistema alterna automaticamente entre luzes de condução diurna e as luzes de médios, consoante as condições de iluminação.

Luz de condução diurna ⇨ 117.

Activação automática dos faróis

Em condições de fraca luminosidade as luzes de médios acendem.

Detecção de túnel

Quando se entra num túnel as luzes de médios acendem.

Iluminação dianteira adaptativa ⇨ 117.

Luzes de máximos

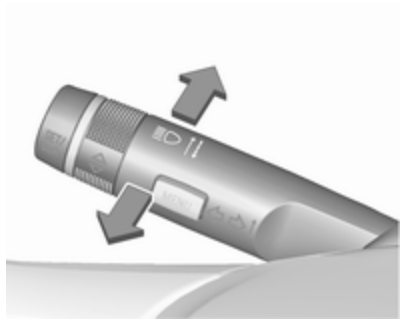

Para mudar de médios para máximos, empurrar a alavanca.

Para mudar para luzes de médios, empurrar a alavanca de novo ou puxar.

Sinal de luzes

Para fazer sinal de luzes, puxar a alavanca.

Ajuste do alcance dos faróis

Ajuste do alcance dos faróis manual

Para adaptar o alcance dos faróis à carga do veículo, para evitar encandeamento: rodar o botão de accionamento manual para a posição necessária.

0 : bancos dianteiros ocupados
1 : todos os bancos ocupados
2 : todos os bancos ocupados e bagageira carregada
3 : banco do condutor ocupado e bagageira carregada

Faróis na condução no estrangeiro

O feixe dos faróis assimétrico aumenta a visibilidade na beira da estrada do lado do passageiro.

Contudo, ao conduzir em países em que a condução se faça do lado oposto da estrada, regular os faróis para evitar encandeamento de veículos em circulação em sentido oposto.

Veículos com sistema de faróis de halogénio

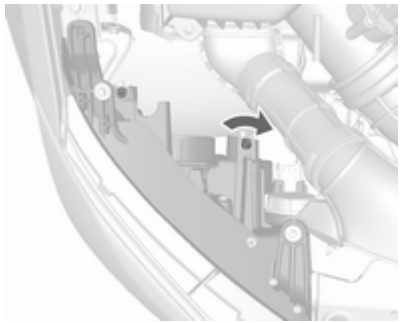

Os parafusos de ajuste encontram-se acima da luz de tecto.

Com a chave de parafusos, rodar meia volta para a direita, os parafusos de regulação.

Para desactivar, desenroscar meia volta para a esquerda os parafusos de regulação.

Atenção

Após desactivação mandar verificar a regulação dos faróis.

Recomendamos que consulte uma oficina.

Veículos com sistema de iluminação dianteira adaptativa

1. Chave no interruptor da ignição.
2. Puxar a alavanca do indicador de mudança de direcção e manter (Sinal de luzes).
3. Ligar a ignição.
4. Ao fim de aproximadamente 3 segundos. é emitido soa um sinal acústico.

As luzes de máximos são focadas automaticamente.

Sempre que a ignição é ligada, a luz de aviso ⦿ pisca como lembrete durante aproximadamente 4 segundos.

Para a desactivação, aplicar o procedimento igual ao descrito acima. A luz de aviso ⦿ não pisca quando a função está desactivada.

Indicador de controlo ⦿ ⇨ 93.

Luzes de condução diurna

As luzes de circulação à luz do dia aumentam a visibilidade do veículo durante a luz do dia.

São ligadas automaticamente ao ligar a ignição.

Iluminação dianteira adaptativa

As funções de iluminação dianteira adaptativa só estão disponíveis com os faróis Bi-Xenon. O alcance dos faróis, a distribuição da luz e potência são variáveis dependendo das condições de luminosidade, condições climatéricas e tipo de estrada.

Iluminação de Rua Pedonal/ Lazer

Automaticamente activada a velocidade baixa até aprox. 30 km/h. O feixe de luz é virado a um ângulo de -5°/3° para a berma da estrada.

Iluminação urbana

Automaticamente activada a uma velocidade aprox. de 50 km/h e quando a iluminação urbana é detectada pelo sensor de luz. O alcance da luz é reduzido por uma distribuição maior.

Iluminação rural

Activado automaticamente a uma velocidade aprox. entre 50 e 115 km/h. O feixe de luz e o brilho é diferente entre o lado direito e o lado esquerdo.

Iluminação em auto-estrada

Automaticamente activada a uma velocidade aprox. de 115 km/h e movimentos mínimos da direcção. Acende em diferido ou directamente quando o veículo é fortemente acelerado. O feixe de luz é mais comprido e mais brilhante.

Iluminação em condições atmosféricas adversas

Activado automaticamente até a uma velocidade de cerca de 70 km/h, quando o sensor de chuva reconhece a condensação ou o limpa pára--brisas funciona continuamente. O alcance, distribuição e intensidade da luz é regulada dependendo da visibilidade.

Iluminação dinâmica em curvas

Os feixes dos faróis rodam conforme o ângulo do volante e a velocidade, melhorando a iluminação nas curvas.

Indicador de controlo ⚠ ➪ 93.

Iluminação de cantos

Em curvas apertadas ou ao virar, dependendo do ângulo de direcção ou da luz dos indicadores de mudança de direcção, um reflector esquerdo ou direito adicional é ligado para iluminar a estrada num ângulo directo na direcção de deslocação. É accionado até uma velocidade de 40 km/h.

Indicador de controlo ⚠ ➪ 93.

Função de inversão

Se os faróis estiverem ligados e a marcha-atrás estiver engatada, os dois farolins acendem. Permanecem acesos durante 20 segundos depois de desengatar a marcha-atrás ou até a velocidade ser superior a 17 km/h para a frente.

Assistência dos máximos

Esta função permite os faróis máximos como a iluminação principal da condução à noite e quando a velocidade do veículo for superior a 40 km/h.

Passa para médios quando:

- A câmara no pára-brisas detecta os faróis de um veículo no sentido oposto ou veículos na frente.
- A velocidade do veículo é inferior a 20 km/h.
- Há nevoeiro ou neve.
- Conduzir em áreas urbanas.

Activação

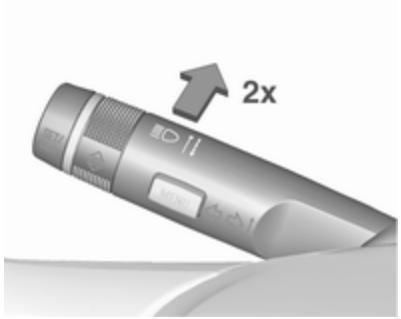

A assistência dos máximos é activada pressionando a alavanca do indicador de mudança de direcção duas vezes a uma velocidade acima de 40 km/h.

O indicador luminoso verde ≡D acende continuamente quando a assistência é accionada, o azul ≡D acende quando os máximos estão ligados.

Indicador de controlo ≡D ⇨ 93.

Desactivação

Pressione a alavanca do indicador de mudança de direcção uma vez. Também é desactivada quando os faróis de nevoeiro dianteiros ou traseiros são ligados.

Se um sinal de máximos for accionado quando os máximos estiverem acesos, a assistência dos máximos será desactivada.

Se um sinal de máximos for activado quando os máximos estiverem apagados, a assistência dos máximos permanecerá activada.

Assistência de luzes de máximos está sempre activa depois de a ignição ser ligada.

Nivelamento dinâmico automático dos faróis

A fim de evitar o encandeamento por trânsito em sentido contrário, o nivelamento dos faróis é automaticamente ajustado com base na informação de inclinação medida no eixo dianteiro e traseiro, aceleração ou desaceleração e velocidade do veículo.

Avaria no Sistema de iluminação dianteira adaptativa

Quando o sistema detecta uma avaria no sistema de iluminação dianteira adaptativa, o sistema passa a uma posição pré-definida para evitar encandeamento por trânsito em sentido contrário. Mandar reparar a causa da falha numa oficina o mais rapidamente possível.

Luzes de emergência

Premir ⚠ para accionar.

Indicadores de mudança de direção

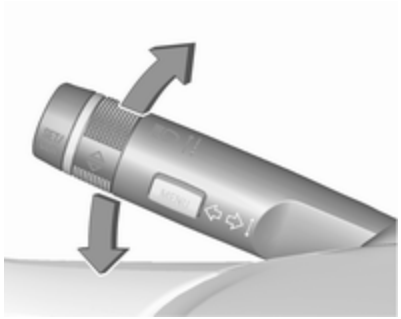

Alavanca para cima	:	sinal de virar à direita
Alavanca para baixo	:	sinal de virar à esquerda

Se a alavanca for deslocada para lá do ponto de resistência, o indicador de mudança de direcção fica ligado continuamente. Quando o volante voltar à posição inicial, o indicador de mudança de direcção apagar-se-á automaticamente.

Para três piscadelas, p. ex. ao mudar de faixa, premir a alavanca até sentir resistência e depois largar.

Com um atrelado ligado, o indicador de mudança de direção pisca seis vezes e a frequência do sinal sonoro muda ao pressionar a alavanca até sentir resistência e depois soltar.

Deslocar a alavanca até ao ponto de resistência e manter para manter o indicador aceso por mais algum tempo.

Desligar manualmente o sinal de mudança de direcção deslocando a alavanca para a posição original.

Faróis de nevoeiro

Premir ≢D para accionar.

Luz de nevoeiro traseira

Premir ⌀ para accionar.

Interruptor das luzes na posição **AUTO**: ligar a luz de nevoeiro traseira, também liga automaticamente os faróis.

Interruptor dos faróis na posição ≡D: farol traseiro de nevoeiro só pode ser ligado com os faróis dianteiros de nevoeiro.

Luzes de marcha-atrás

A luz de marcha-atrás acende-se quando a ignição está ligada e a marcha atrás está seleccionada.

Coberturas dos faróis embaciadas

O interior do alojamento das luzes pode embaciar-se por breves instantes em condições de tempo frio e húmido, com chuva forte ou depois da lavagem. O embaciamento desaparece rapidamente por si só; para ajudar a desembaciar, ligar os faróis.

Iluminação do habitáculo

Controlo da iluminação do painel de instrumentos

O brilho das luzes que se seguem pode ser regulado quando as luzes exteriores estão acesas:

- iluminação do painel de instrumentos
- comandos no volante

Rodar o botão de accionamento manual ☼ e manter até obter o brilho pretendido.

Luzes do habitáculo

Luz de cortesia

À frente

Trabalhar com o interruptor de balancim:

pressionar ☼	:	desligado
⊟	:	comutar automaticamente de ligar para desligado
pressionar ☼	:	ligado

Atrás

Trabalhar com o interruptor de balancim:

| : ligado
⏏ : comutar automaticamente de ligar para desligado
○ : desligado

Luzes de leitura

As luzes de leitura dianteiras encontram-se no compartimento de arrumação no tecto.

Pressionar ⚠ e ⚠ para ligar e desligar cada luz.

Iluminação do porta-luvas

Acende quando o porta-luvas é aberto.

Luzes da pala pára-sol

Acende quando a cobertura é aberta.

Características de iluminação

Iluminação de entrada no veículo

Iluminação de boas-vindas

As luzes que se seguem acendem por um curto período de tempo ao destrancar o veículo com o radiotelecomando:

- luzes de médios
- luzes laterais
- luzes traseiras
- luz da chapa de matrícula
- iluminação do painel de instrumentos
- luzes interiores

Esta função funciona apenas no escuro e ajuda a localizar o veículo.

A ativação ou desativação desta função pode ser alterada das definições do veículo. Personalização do veículo ⇨ 105.

As luzes que se seguem também se acenderão quando a porta do condutor é aberta:

- iluminação de alguns interruptores
- algumas luzes interiores

Iluminação de saída no veículo

As luzes de médios, luzes laterais e luzes traseiras iluminam a área circundante durante um tempo ajustável depois de se sair do veículo.

Ligar

A ativação, a desativação e a duração da iluminação desta função podem ser alteradas nas definições do veículo. Personalização do veículo ⇨ 105.

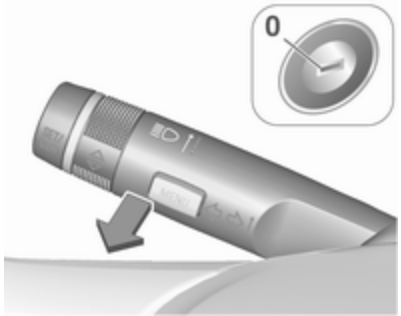

1. Desligar a ignição.
2. Retirar a chave da ignição.
3. Abrir a porta do condutor.
4. Puxar a alavanca do indicador de mudança de direcção.
5. Fechar a porta do condutor.

Se a porta do condutor não estiver fechada, as luzes apagam-se após alguns minutos.

A iluminação é desligada imediatamente se se puxar a alavanca do indicador de mudança de direcção com a porta do condutor aberta.

Protecção para evitar a descarga da bateria

Para evitar descarregar a bateria quando a ignição é desligada, algumas luzes interiores são desligadas automaticamente ao fim de algum tempo.

Climatização

Sistemas de climatização **124**
Sistema de aquecimento e ventilação 124
Sistema de ar condicionado 125
Climatização automática eletrónica 127
Aquecimento auxiliar 129
Grelhas de ventilação **130**
Grelhas de ventilação reguláveis 130
Grelhas de ventilação fixas 130
Manutenção **131**
Entrada de ar 131
Filtro de pólen 131
Funcionamento do ar condicionado 131
Serviço 131

Sistemas de climatização

Sistema de aquecimento e ventilação

Comandos para:

- distribuição do ar
- temperatura
- velocidade da ventoinha
- desembaciamento e descongelação

Óculo traseiro aquecido ⇨ 33.

Temperatura

Vermelho : Quente
Azul : Frio

O aquecimento só será totalmente eficaz quando o motor tiver atingido a temperatura normal de funcionamento.

Distribuição do ar

: para pára-brisas e vidros das portas dianteiras
: para área da cabeça
: para espaço para os pés e para-brisas

É possível fazer uma combinação de definições.

Velocidade da ventoinha

Ajustar o fluxo de ar regulando a ventoinha para a velocidade pretendida.

Desembaciamento e descongelação

- Premir : a ventoinha passa automaticamente para uma velocidade mais alta e a distribuição do ar é dirigida para o pára-brisas.
- Definir o comando da temperatura para o nível de calor máximo.
- Ligar o aquecimento do óculo traseiro .
- Abrir as grelhas de ventilação laterais conforme pretendido e direccioná-las para os vidros das portas.

Sistema de ar condicionado

Para além do sistema de aquecimento e ventilação, o sistema de ar condicionado tem comandos para:

: Arrefecimento
: Recirculação do ar

Arrefecimento

Pressionar para ligar o arrefecimento. O LED no botão acende-se. A refrigeração apenas funciona quando o motor está em funcionamento e com a climatização ligada.

Premir novamente para desligar o arrefecimento.

O sistema do ar condicionado arrefece e desumidifica (seca) assim que a temperatura exterior está acima de um nível específico. Por isso pode haver condensação e pingos por baixo do veículo.

Se não for necessário qualquer arrefecimento ou desumidificação, desligar o sistema de arrefecimento para poupar combustível. O arrefecimento activado poderá impedir os Autostops.

Sistema Start/Stop ⇨ 135.

Sistema de recirculação do ar

Premir para activar o modo de recirculação do ar. O LED no botão acende-se.

Premir novamente para desactivar o modo de recirculação do ar.

⚠Aviso

O movimento de ar fresco é reduzido no modo de recirculação. No funcionamento sem arrefecimento a humidade do ar aumenta, pelo que os vidros podem embaciar-se pelo interior. A qualidade do ar do habitáculo deteriora-se e os ocupantes podem sentir sonolência.

Em condições de ar ambiente quente e muito húmido, o para-brisas poderá ficar embaciado no exterior quando ar frio é dirigido para o mesmo. Se o pára-brisas se embaciar pelo exterior, active o limpa-pára-brisas e desactive .

Arrefecimento máximo

Abrir os vidros por breves instantes para que o ar quente se disperse rapidamente.

- Ligar o arrefecimento .
- Sistema de recirculação de ar ligado.
- Pressionar o interruptor do distribuição do ar .
- Definir o comando da temperatura para o nível de frio máximo.
- Regular a velocidade da ventoinha para o nível máximo.
- Abrir todas as grelhas de ventilação.

Desembaciamento e descongelação dos vidros

- Premir : a ventoinha passa automaticamente para uma velocidade mais alta e a distribuição do ar é dirigida para o pára-brisas.
- Definir o comando da temperatura para o nível de calor máximo.
- Ligar o aquecimento do óculo traseiro .
- Abrir as grelhas de ventilação laterais conforme pretendido e direccioná-las para os vidros das portas.

Advertência

Se for premido com o motor a trabalhar, um Autostop será impedido até ser novamente premido.

Se for premido com a ventoinha e o motor ligados, um Autostop será impedido até que seja novamente premido ou a ventoinha desligada.

Se for premido com o motor em Autostop, o motor será ligado automaticamente.

Se for premido com a ventoinha ligada e o motor em Autostop, o motor será ligado automaticamente.

Sistema Start/Stop ⇨ 135.

Climatização automática eletrónica

Comandos para:

- distribuição do ar
- temperatura
- velocidade da ventoinha

AUTO : Modo automático
: Recirculação de ar manual
: Desembaciamento e descongelação

Óculo traseiro aquecido ⇨ 33.

A temperatura pré-seleccionada é automaticamente regulada. No modo automático, a velocidade da ventoinha e a distribuição do ar regulam automaticamente o fluxo de ar.

O sistema pode ser adaptado manualmente utilizando os comandos da distribuição do ar e do fluxo de ar.

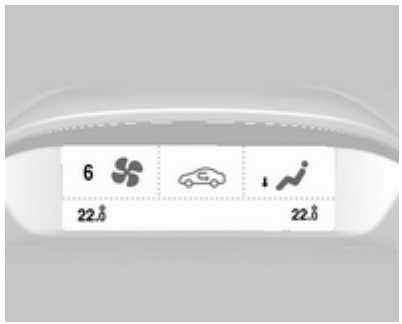

Cada alteração de configuração é visualizada no Visor de Informação durante alguns segundos.

O sistema electrónico de controlo da climatização só está totalmente operacional quando o motor está a trabalhar.

Modo automático AUTO

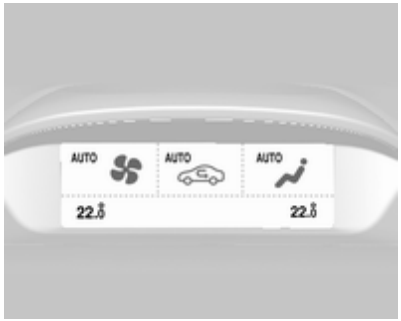

Regulação básica para conforto máximo:

- Premir **AUTO**: a distribuição do ar e a velocidade da ventoinha são reguladas automaticamente.
- Abrir todas as grelhas de ventilação.
- Pressionar ☼ para ligar o arrefecimento.
- Definir a temperatura pretendida.

Pré-selecção da temperatura

As temperaturas podem ser reguladas para o valor pretendido.

Se for definida a temperatura mínima, o sistema de controlo de climatização funciona em arrefecimento máximo.

Se for definida a temperatura máxima, o sistema de controlo de climatização funciona em aquecimento máximo.

Advertência
Se for necessário baixar a temperatura por motivos de conforto de climatização, é possível impedir um Autostop, caso contrário o motor voltará a arrancar automaticamente quando o arrefecimento for ligado.

Sistema Start/Stop ⇨ 135.

A temperatura pode ser ajustada separadamente para o condutor e o passageiro da frente.

Desembaciamento e descongelação dos vidros

- Premir .
- A temperatura e a distribuição do ar são definidas automaticamente e a ventoinha funciona a velocidade elevada.
- Ligar o aquecimento do óculo traseiro .
- Para voltar ao modo anterior: premir ; para voltar ao modo automático: premir **AUTO**.

Advertência
Se for premido com o motor a trabalhar, um Autostop será impedido até ser novamente premido.

Se for premido com a ventoinha e o motor ligados, um Autostop será impedido até que seja novamente premido ou a ventoinha desligada.

Se for premido com o motor em Autostop, o motor será ligado automaticamente.

Se for premido com a ventoinha ligada e o motor em Autostop, o motor será ligado automaticamente.

Sistema Start/Stop ⇨ 135.

Definições manuais

As definições do sistema de controlo da climatização podem ser alteradas accionando os botões rotativos da seguinte maneira. Alterar uma definição desactivará o modo automático.

Velocidade da ventoinha

A velocidade da ventoinha seleccionada é indicada com e um número no mostrador. Se a ventoinha for desligada, o ar condicionado também é desactivado.

Para voltar ao modo automático: Premir **AUTO**.

Distribuição do ar , ,

Premir o botão correspondente para o ajuste pretendido. A activação é indicada pelo LED aceso no botão.

: para pára-brisas e vidros das portas dianteiras (o ar condicionado é activado para evitar o embaciamento dos vidros)
: para área da cabeça
: para espaço para os pés e para-brisas

É possível fazer uma combinação de definições.

Voltar à distribuição de ar automática: Desativar a definição correspondente ou premir **AUTO**.

Arrefecimento

Pressionar para ligar o arrefecimento. O LED no botão acende-se. A refrigeração apenas funciona quando o motor está em funcionamento e com a climatização ligada.

Premir novamente para desligar o arrefecimento.

O sistema de ar condicionado arrefece e desumidifica (seca) quando a temperatura exterior está acima de um determinado nível. Por isso pode haver condensação e pingos por baixo do veículo.

Se não for necessário qualquer arrefecimento ou desumidificação, desligar o sistema de arrefecimento para poupar combustível. O arrefecimento activado poderá impedir um Autostop.

Sistema Start/Stop ⇨ 135.

A indicação **Eco** surge no visor quando o arrefecimento é desativado.

Modo de recirculação de ar

Premir uma vez para accionar o modo de recirculação de ar manual.

⚠Aviso

O movimento de ar fresco é reduzido no modo de recirculação. No funcionamento sem arrefecimento a humidade do ar aumenta, pelo que os vidros podem embaciar-se pelo interior.

A qualidade do ar do habitáculo deteriora-se e os ocupantes podem sentir sonolência.

Ar condicionado com motor desligado

Quando a ignição está desligada, o calor ou arrefecimento residual no sistema pode ser utilizado para controlo do ar condicionado no habitáculo.

Aquecimento auxiliar

Aquecedor de ar

O Quickheat é um aquecedor de ar eléctrico auxiliar que aquece o habitáculo automaticamente e mais rápido.

Grelhas de ventilação

Grelhas de ventilação reguláveis

Pelo menos uma grelha de ar tem de estar aberta quando o arrefecimento está ligado.

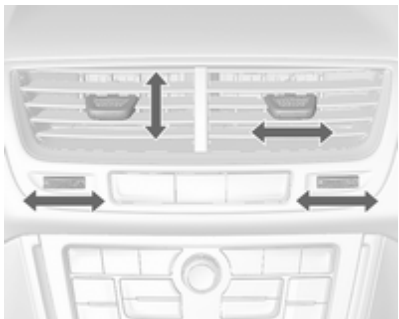

Para abrir a saída de ar, rodar o regulador para a direita. Ajustar a quantidade de ar na saída de ar, rodando o botão rotativo de ajuste.

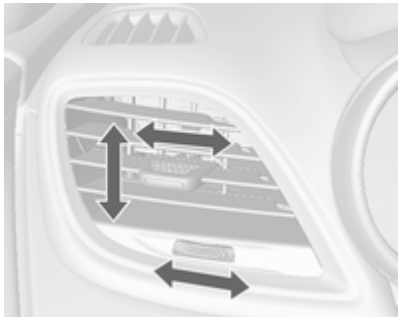

Direccionar o fluxo de ar inclinando e girando as palhetas.

Para fechar a saída de ar, rodar o regulador para a esquerda.

⚠ Aviso

Não fixar quaisquer objectos às alhetas das saídas de ar. Em caso de acidente corre o risco de danos e ferimentos.

Grelhas de ventilação fixas

Por baixo do pára-brisas e das janelas das portas e nos espaços para os pés há saídas de ar adicionais.

Manutenção

Entrada de ar

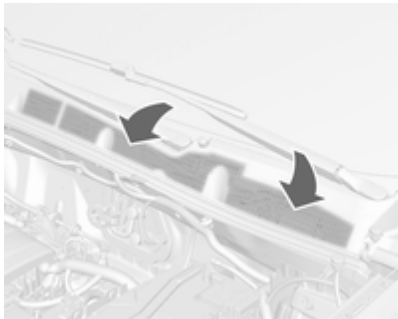

As entradas de ar à frente do pára-brisas no compartimento do motor deverão permanecer desobstruídas de modo a permitir a entrada de ar.

Retirar quaisquer folhas, sujidade ou neve.

Filtro de pólen

O filtro de pólen remove poeira, fuligem, pólen e esporos do ar que entra no veículo através da entrada de ar.

Funcionamento do ar condicionado

Para assegurar que o desempenho é continuamente eficiente, o arrefecimento deve ser accionado durante alguns minutos uma vez por mês, independentemente do clima e da época do ano. Não é possível ligar o arrefecimento quando a temperatura exterior é demasiado baixa.

Serviço

Para um óptimo desempenho do sistema de arrefecimento, recomenda-se que o sistema de controlo da climatização seja verificado anualmente, a partir do terceiro ano a contar do primeiro registo do veículo, incluindo:

- teste de pressão e funcionalidade
- funcionalidade de aquecimento
- verificação de fugas
- verificar correias de transmissão
- limpeza do condensador e drenagem do evaporador
- verificação do desempenho

Condução e funcionamento

Sugestões para condução **133**
Controlo sobre o veículo 133
Direcção 133
Arranque e manuseamento **133**
Rodagem do veículo 133
Posições do interruptor da ignição 134
Ligar o motor 134
Desligar por sobrecarga de rotação do motor 135
Sistema para/arranca 135
Estacionamento 138
Gases de escape **139**
Filtro de partículas diesel 139
Catalisador 140
Caixa de velocidades automática **140**
Visor da caixa de velocidades . 140
Alavanca seletora 141
Modo manual 142
Programas de condução com comando electrónico 142
Avaria 142
Corte de corrente 143
Caixa de velocidades manual **143**
Sistemas de tração **144**
Tracção integral 144
Travões **145**
Sistema de travagem antibloqueio 145
Travão de mão 146
Assistência à travagem 146
Assistência de arranque em subidas 146
Sistemas de condução **147**
Sistema de controlo da tracção 147
Controlo eletrónico de estabilidade 147
Sistema de controlo da inclinação 148
Sistemas de apoio ao condutor . **149**
Programador de velocidade 149
Limitador de velocidade 151
Aviso de colisão dianteira 152
Sensores de estacionamento .. 155
Câmara traseira 157
Apoio aos sinais de trânsito 158
Aviso de desvio de trajectória . 162
Combustível **163**
Motores a gasolina 163
Motores a diesel 163
Combustível para funcionamento a gás líquido . . 164
Abastecer 166
Consumo de combustível - Emissões de CO_2 170
Engate do reboque **170**
Informações gerais 170
Condições de condução e sugestões para o reboque 171
Rebocar 171
Acoplamento de reboque 172

Sugestões para condução

Controlo sobre o veículo

Nunca aproveitar o movimento do veículo com o motor desligado (excepto durante Autostop)

Muitos sistemas não funcionam nesta situação (por exemplo, unidade de servofreio, direcção assistida). Conduzir desta forma é perigoso para si e para os outros. Todos os sistemas funcionam durante um Autostop, mas haverá uma redução controlada na direcção assistida e a velocidade do veículo é reduzida.

Sistema Start/Stop ⇨ 135.

Pedais

Para assegurar que o curso do pedal está desimpedido, não deverão existir tapetes na área dos pedais.

Utilizar apenas tapetes com as medidas adequadas e que sejam fixados pelos retentores do lado do condutor.

Direcção

Se a direcção assistida deixar de funcionar porque o motor parou ou devido a uma avaria do sistema, o veículo pode ser conduzido, mas isso poderá exigir um esforço maior.

Indicador de controlo ⊖! ⇨ 90.

Atenção

Veículos equipados com direcção assistida hidráulica:

Se o volante for rodado até atingir o fim do curso, e for mantido nessa posição durante mais de 10 segundos, poderão ocorrer danos no sistema da direcção assistida e a desactivação do assistente de direcção assistida.

Arranque e manuseamento

Rodagem do veículo

Não travar com força desnecessária nas primeiras viagens.

No primeiro percurso, poderá haver fumo devido à evaporação de ceras e óleo do sistema de escape. Estacionar o veículo ao ar livre durante algum tempo depois do primeiro percurso e evitar inalar os fumos.

Durante o período de rodagem o consumo de combustível e óleo de motor poderão ser maiores e o processo de limpeza do filtro de partículas diesel poderá ocorrer mais vezes. Autostop pode ser inibido para permitir carregar a bateria.

Filtro de partículas diesel ⇨ 139.

Posições do interruptor da ignição

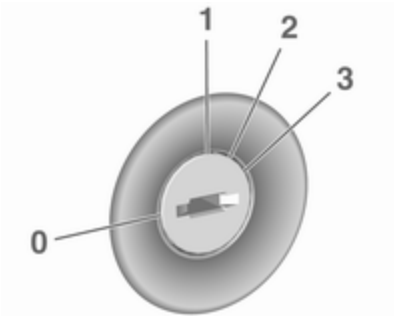

0 : ignição desligada
1 : tranca da direcção destrancada, ignição desligada
2 : ignição ligada, para motor diesel: pré-aquecimento
3 : arranque

Ligar o motor

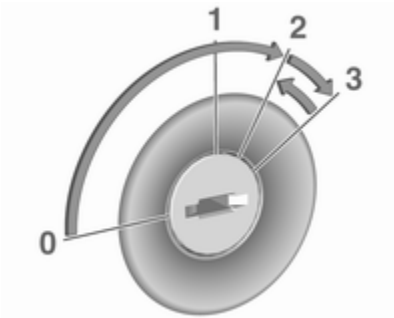

Caixa de velocidades manual: accionar a embraiagem.

Caixa de velocidades automática: accionar o travão e deslocar a alavanca selectora para **P** ou **N**.

Não accionar o pedal do acelerador.

Motor diesel: rodar a chave para a posição **2** para a pré-incandescência até o indicador de controlo ᗰ se apagar.

Rodar brevemente a chave para a posição **3** e soltar: um procedimento automático acciona o motor de arranque com um pequeno desfasamento desde que o motor esteja ligado, ver "Controlo do motor de arranque automático".

Antes de voltar a pôr o motor a trabalhar ou antes de desligar o motor, rodar a chave novamente para a posição **0**.

Durante um Autostop, o motor pode ser posto a trabalhar carregando no pedal da embraiagem.

Desengate do bloqueio da chave

Alguns veículos dotados de uma caixa de velocidades automática estão equipados com um sistema electrónico de desengate do bloqueio da chave. O desengate do bloqueio da chave destina-se a impedir a remoção da chave se a alavanca selectora não estiver em **P**.

Arranque do veículo a baixas temperaturas

É possível ligar o motor sem aquecedores adicionais até -25 °C no caso dos motores diesel e -30 °C no caso dos motores a gasolina. É necessário um óleo de motor com a viscosidade correcta, o combustível correcto, assistência efectuada e uma bateria com carga suficiente. Em temperaturas abaixo de -30 °C a caixa de velocidades automática exige um aquecimento de cerca de 5 minutos. A alavanca selectora tem de estar na posição **P**.

Controlo do Motor de Arranque Automático

Esta função controla o procedimento de arranque do motor. O condutor não necessita de manter a chave na posição **3**. Depois de aplicado, o sistema arranca automaticamente até que o motor entre em funcionamento. Devido ao procedimento de verificação, o motor começa a funcionar depois de um pequeno desfasamento.

Razões possíveis para que um motor não arranque:

- pedal da embraiagem não accionado (caixa de velocidades manual)
- pedal do travão não accionado ou alavanca selectora não na posição **P** ou **N** (caixa de velocidades automática)
- ocorreu uma falha temporária

Aquecimento do motor turbo

Quando liga o motor, o binário disponível do motor poderá estar limitado durante um curto período de tempo, especialmente quando a temperatura do motor está baixa. A limitação é para permitir que o sistema de lubrificação proteja totalmente o motor.

Desligar por sobrecarga de rotação do motor

A alimentação de combustível é automaticamente interrompida durante uma marcha por inércia, ou seja, quando o veículo é conduzido com uma mudança engatada mas sem carregar no acelerador.

Sistema para/arranca

O sistema start/stop ajuda a poupar combustível e a reduzir as emissões de gases de escape. Se as condições permitirem, o mesmo desliga o motor assim que o veículo esteja a circular a baixa velocidade ou parado, p. ex. nos semáforos ou num engarrafamento. Inicia automaticamente o motor assim que carregar na embraiagem. Um sensor da bateria garante que um Autostop seja apenas efectuado quando a bateria estiver suficientemente carregada para um novo arranque.

Activação

O sistema Start/Stop está disponível imediatamente depois de pôr o motor a trabalhar, o veículo iniciar a marcha e as condições indicadas mais abaixo nesta secção terem sido reunidas.

Desactivação

Desactivar manualmente o sistema pára/arranca premindo Ⓐ. A desactivação é indicada quando o LED no botão se apaga.

Autostop

Se o veículo estiver a circular a baixa velocidade ou parado, activar um Autostop do seguinte modo:

- Carregar no pedal da embraiagem.
- Mover a alavanca selectora para ponto morto.
- Soltar o pedal da embraiagem.

O motor será desligado e a ignição permanecerá ligada.

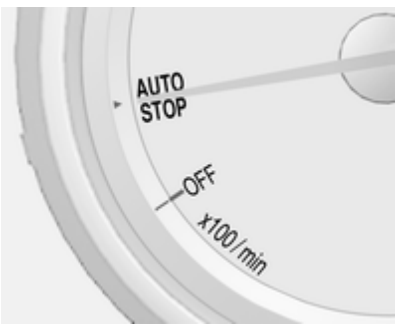

Um Autostop é indicado pelo ponteiro na posição **AUTOSTOP** no conta-rotações.

Durante um Autostop será mantido o funcionamento do aquecimento, da direcção assistida e dos travões.

Condições para um Autostop

O sistema Start/Stop verifica se é reunida cada uma das condições seguintes:

- O sistema Start/Stop não foi manualmente desactivado.
- O capô está completamente fechado.
- A porta do condutor está fechada ou o cinto de segurança do condutor está colocado.
- A bateria do veículo está suficientemente carregada e em bom estado.
- O motor está quente.
- A temperatura do líquido de arrefecimento do motor não é demasiado elevada.
- A temperatura dos gases de escape do motor não é demasiado elevada, p. ex. depois de conduzir com um motor em regime elevado.

- A temperatura ambiente está acima de -5 °C.
- O sistema de comando da climatização permite um Autostop.
- O vácuo dos travões é suficiente.
- A função de autolimpeza do filtro de partículas diesel não está activa.
- O veículo foi conduzido pelo menos à velocidade pedonal desde o último Autostop.

Caso contrário será impedido um Autostop.

Determinadas configurações do sistema de controlo da climatização podem impedir um Autostop. Para mais informações, consultar o capítulo relativo à climatização ⇨ 125.

Imediatamente após condução em auto-estrada executar um Autostop pode ser inibido.

Rodagem do veículo ⇨ 133.

Protecção para evitar a descarga da bateria do veículo

Para garantir arranques fiáveis do motor, foram implementadas várias funções de protecção para evitar a descarga da bateria, como parte do sistema start-stop.

Medidas de poupança de energia

Durante um Autostop, várias funções eléctricas, tais como o aquecedor eléctrico auxiliar ou o aquecimento do óculo traseiro, são desactivadas ou passam para um modo de poupança de energia. A velocidade da ventoinha do sistema de controlo da climatização é reduzida para poupar energia.

Arranque do motor pelo condutor

Carregar no pedal da embraiagem para ligar novamente o motor.

O arranque do motor é indicado pelo ponteiro na posição de rotação ao ralenti no conta-rotações.

Se a alavanca selectora for retirada da posição de ponto morto antes de accionar primeiro a embraiagem, a luz de aviso acende-se ou é indicada como uma mensagem no Centro de Informação do Condutor.

Indicador de controlo ⇨ 89.

Arranque do motor pelo sistema Start/Stop

A alavanca selectora tem de estar em ponto morto para permitir um arranque automático.

Se se verificar uma das seguintes condições durante um Autostop, o motor será ligado automaticamente pelo sistema Start/Stop:

- O sistema Start/Stop foi manualmente desactivado.
- O capot está aberto.
- O cinto de segurança do condutor não está colocado e a porta do condutor está aberta.
- A temperatura do motor é demasiado baixa.
- O nível de carregamento da bateria do veículo está abaixo de um nível definido.
- O vácuo dos travões não é suficiente.

- O veículo é conduzido pelo menos à velocidade pedonal.
- O sistema de climatização solicita um arranque do motor.
- O ar condicionado é ligado manualmente.

Se o capot não estiver completamente fechado, uma mensagem de aviso é exibida no Centro de Informação do Condutor.

Se um acessório eléctrico, por exemplo um leitor de CD portátil, estiver ligado à tomada de energia, poderá sentir-se uma breve perda de potência durante o arranque do motor.

Estacionamento

⚠Aviso

- Não estacionar o veículo numa superfície facilmente inflamável. A temperatura elevada do sistema de escape pode incendiar a superfície.
- Utilizar sempre o travão de mão. Accionar o travão de mão sem premir o botão de desengate. Aplicar com a maior firmeza possível em descidas ou subidas. Carregar no pedal do travão simultaneamente para reduzir a força de accionamento.
- Desligar o motor.
- Se o veículo estiver numa superfície plana ou numa subida, engatar a primeira velocidade ou colocar a alavanca selectora na posição **P** antes de remover a chave da ignição. Numa subida, virar as rodas dianteiras para o lado contrário ao do passeio.

  Se o veículo estiver numa superfície plana ou numa descida, engatar a marcha-atrás ou colocar a alavanca selectora na posição **P** antes de remover a chave da ignição. Virar as rodas dianteiras na direcção do passeio.
- Fechar os vidros e o tecto de abrir.
- Remover a chave de ignição do interruptor da ignição. Nos veículos com caixa de velocidades automática, só se pode retirar a chave quando a alavanca selectora estiver na posição **P**.

  Rodar o volante até sentir a tranca da direcção engatar.
- Trancar o veículo.
- Activar o alarme anti-roubo.

Advertência
No caso de um acidente com disparo do airbag, o motor desliga automaticamente se o veículo ficar parado dentro de determinado tempo.

Gases de escape

⚠ Perigo

Os gases de escape do motor contêm monóxido de carbono venenoso que não tem cor nem cheiro e que pode ser fatal se inalado.

Se os gases de escape entrarem no interior do veículo, abrir os vidros. Reparar a avaria numa oficina.

Evitar conduzir com a bagageira aberta, caso contrário podem entrar gases de escape no veículo.

Filtro de partículas diesel

O filtro de partículas do diesel filtra partículas de fuligem nocivas retirando-as dos gases de escape. O sistema inclui uma função de auto-limpeza que funciona automaticamente durante a condução sem qualquer notificação. O filtro é limpo procedendo à combustão periódica das partículas de fuligem a elevada temperatura. Esse processo ocorre automaticamente a determinadas condições de condução e pode demorar até 25 minutos. Normalmente necessita de 7 a 12 minutos. Autostop não está disponível e o consumo de combustível pode ser superior durante este período. A emissão de odores e fumo é normal durante esse processo.

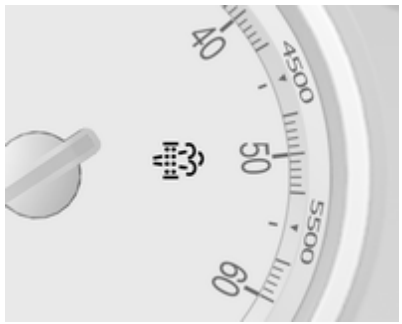

Em determinadas condições de condução, p. ex., em pequenos percursos, o sistema não se pode limpar a si próprio automaticamente.

Se a limpeza do filtro for necessária e se as condições de condução anteriores não permitiam a limpeza automática, isso será indicado pela luz de aviso ⛽.

⛽ acende quando o filtro de partículas diesel está cheio. Iniciar o processo de limpeza assim que possível.

⛽ fica intermitente quando o filtro de partículas diesel atingiu o nível de filtragem máximo. Iniciar imediatamente o processo de limpeza para evitar danos no motor.

Processo de limpeza

Para accionar o processo de limpeza, continuar a conduzir, manter o motor acima das 2000 rotações por minuto. Efectuar reduções de caixa se necessário. A limpeza do filtro de partículas do diesel tem então início.

Se a luz de aviso 🚗 também se acender, a limpeza não é possível; procurar assistência numa oficina.

Atenção

Se o processo de limpeza for interrompido, existe risco de provocar danos graves no motor.

A limpeza é mais rápida a velocidades e cargas de motor elevadas.

A luz de aviso apaga-se assim que a operação de auto-limpeza estiver concluída.

Catalisador

O catalisador reduz a quantidade de substâncias nocivas presentes nos gases de escape.

Atenção

Tipos de combustível diferentes dos referidos nas páginas ⇨ 163, ⇨ 228 podem danificar o catalisador ou componentes electrónicos.

A gasolina que não seja queimada sobreaquecerá e causará danos no catalisador. Por isso, evitar a utilização excessiva do motor de arranque, evitar conduzir até esvaziar totalmente o depósito de combustível e evitar colocar o motor a trabalhar por empurrão ou reboque.

Em caso de falha de ignição, motor com funcionamento irregular, redução no desempenho do motor ou outros problemas invulgares, levar o veículo a uma oficina o mais rapidamente possível para que a situação seja rectificada. Numa emergência, o veículo pode ser conduzido por um curto período de tempo a baixa velocidade e com uma velocidade do motor também baixa.

Caixa de velocidades automática

A caixa de velocidades automática permite passagens de caixa automáticas (modo automático) ou passagens de caixa manuais (modo manual).

Visor da caixa de velocidades

O modo ou mudança seleccionados são apresentados no mostrador da caixa de velocidades.

Alavanca seletora

P : posição de estacionamento, as rodas estão bloqueadas, engatar apenas quando o veículo estiver estacionário e o travão de mão estiver aplicado
R : marcha-atrás, engatar apenas quando o veículo estiver estacionário
N : ponto morto
D : modo automático
M : modo manual
+ : engatar uma mudança superior no modo manual
− : engatar uma mudança inferior no modo manual

A alavanca selectora está bloqueada em **P** e só pode ser deslocada quando a ignição estiver ligada e o pedal do travão for accionado.

Para engatar **P** ou **R**, pressionar o botão de desengate.

O motor só pode ser ligado com a alavanca na posição **P** ou **N**. Quando a posição **N** estiver seleccionada, pressionar o pedal do travão ou aplicar o travão de mão antes de começar.

Não acelerar ao engatar uma mudança. Nunca pressionar o pedal do acelerador e o pedal do travão ao mesmo tempo.

Quando se engata uma mudança, o veículo começa lentamente a andar quando se tira o pé do pedal do travão.

Travagem com o motor

Para utilizar o efeito de travagem com o motor, seleccionar uma mudança inferior na altura certa numa descida, ver modo manual.

Balançar o veículo

Dar "esticões" com a caixa só é permitido se o veículo estiver preso em areia, lama ou neve. Deslocar a alavanca selectora entre **D** e **R** repetidamente. Não acelerar muito o motor e evitar acelerações repentinas.

Estacionamento

Aplicar o travão de mão e engatar **P**.

A chave de ignição só pode ser retirada quando a alavanca selectora estiver na posição **P**.

Modo manual

Deslocar a alavanca selectora para a posição **M**.

Premir o botão na alavanca selectora:

+ : mudar para uma mudança superior

− : mudar para uma mudança inferior

Se se seleccionar uma mudança superior quando a velocidade do veículo for demasiado baixa, ou uma mudança inferior quando a velocidade do veículo for demasiado alta, a passagem não é efectuada.

Isso pode apresentar uma mensagem no Centro de Informação do Condutor.

Em modo manual não há passagem automática para mudança superior com o motor em rotação elevada.

Programas de condução com comando electrónico

- Depois de um arranque a frio, o programa da temperatura de funcionamento aumenta a velocidade do motor para que o catalisador atinja a temperatura necessária rapidamente.
- A função de passagem automática para ponto morto coloca o motor ao ralenti assim que o veículo pára com uma mudança de marcha em frente engatada e o pedal do travão está premido.
- Programas especiais adaptam automaticamente os pontos de mudança de velocidades ao conduzir em subidas ou descidas.

Kickdown

Se o pedal do acelerador for pressionado até ao fundo em modo automático, a caixa de velocidades passa para uma velocidade inferior dependendo da rotação do motor.

Avaria

Em caso de uma avaria, acende-se. Além disso um número de código ou uma mensagem do veículo é apresentada no Centro de Informação do Condutor. Mensagens do veículo ⇨ 100.

A caixa de velocidades deixa de efectuar passagens de caixa automaticamente. Pode-se prosseguir viagem com passagens manuais.

Só está disponível a mudança mais elevada. Consoante a avaria, a segunda velocidade também pode estar disponível em modo manual. Fazer as passagens de caixa apenas com o veículo parado.

Reparar a avaria numa oficina.

Corte de corrente

Em caso de uma interrupção da alimentação eléctrica, a alavanca selectora não pode ser retirada da posição **P**. A chave de ignição não pode ser removida do interruptor da ignição.

Se a bateria estiver descarregada, colocar o motor a trabalhar com cabos auxiliares de arranque ⇨ 212.

Se a bateria não for a causa da avaria, soltar a alavanca selectora.

1. Manter o pedal do travão carregado e puxar a alavanca do travão de mão para cima.

2. Retirar a tampa na consola com um objecto fino, como uma chave de parafusos.

3. Inserir uma chave de parafusos na abertura até ao máximo.
4. Colocar a alavanca selectora na posição **N**.
5. Retirar a chave de parafusos da ranhura.
6. Reinstalar a tampa.
7. Reparar a causa da interrupção de alimentação eléctrica numa oficina.

Caixa de velocidades manual

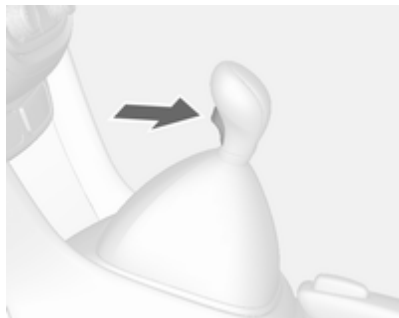

Para engatar a marcha-atrás, com o veículo parado, carregar no pedal da embraiagem, premir o botão de desengate na alavanca selectora e engatar a mudança.

Se a mudança não engatar, colocar a alavanca em ponto morto, tirar o pé do pedal da embraiagem e pressionar de novo; depois seleccionar a mudança novamente.

Não deixar patinar a embraiagem desnecessariamente.

Ao operar, pressionar o pedal da embraiagem completamente. Não utilizar o pedal como um descanso para o pé.

Atenção
Não aconselhamos a condução com a mão apoiada na alavanca das velocidades.

Sistema Start/Stop ⇨ 135.

Sistemas de tração

Tracção integral

O sistema de tracção integral (AWD) melhora as características de condução e a estabilidade e ajuda a conseguir a melhor condutibilidade possível independentemente do piso. O sistema está sempre activo e não pode ser desactivado.

O binário é distribuído continuamente entre as rodas dos eixos dianteiros e traseiros, dependendo das condições de condução. Para além disso, o binário entre as rodas traseiras é distribuído consoante a superfície.

Para um desempenho óptimo do sistema, os pneus do veículo não devem ter um grau de desgaste irregular.

Ao utilizar uma roda sobresselente temporária, o sistema AWD é desactivado automaticamente.

O sistema AWD também será desactivado temporariamente para proteger contra o sobreaquecimento em caso de derrapagem excessiva. Quando o sistema arrefece, a AWD é reactivada.

A desactivação do sistema AWD é indicada por uma mensagem no Centro de Informação do Condutor.

Se for apresentada uma mensagem de serviço ou o código S73 de aviso no Centro de Informação do Condutor, há uma avaria no sistema AWD. Recorrer a uma oficina.

Mensagens do veículo ⇨ 100, Rebocar o veículo ⇨ 214.

Travões

O sistema de travões inclui dois circuitos de travões independentes.

Se um circuito de travões falhar, continua a ser possível travar o veículo com o outro circuito dos travões. No entanto, o efeito de travagem é conseguido apenas quando o pedal de travagem é firmemente pressionado. Para isso é necessária consideravelmente mais força. A distância de travagem aumenta. Procurar assistência numa oficina antes de prosseguir viagem.

Quando o motor não está a trabalhar, o suporte da unidade do servofreio desaparece depois de se carregar no pedal do travão uma ou duas vezes. O efeito de travagem não é reduzido mas será preciso mais força para travar. É especialmente importante ter isto em atenção quando o veículo for rebocado.

Indicador de controlo ⇨ 89.

Sistema de travagem antibloqueio

O sistema de travões antibloqueio (ABS) impede que as rodas bloqueiem.

O ABS começa a regular a pressão de travagem assim que uma roda apresente tendência para bloquear. A direcção do veículo continua a poder ser utilizada, mesmo durante travagem a fundo.

O controlo do ABS é sentido através de um impulso no pedal do travão e do ruído do processo de regulação.

Para travagem óptima, manter o pedal do travão totalmente premido durante o processo de travagem, apesar de o pedal estar a pulsar. Não reduzir a pressão sobre o pedal.

Após o arranque, o sistema executa um autoteste que poderá ser audível.

Indicador de controlo ⇨ 90.

Luz de travões adaptável

Durante travagem a fundo, as três luzes dos travões ficam intermitentes enquanto o controlo do ABS estiver a funcionar.

Avaria

⚠ Aviso

Se houver uma avaria no ABS, as rodas podem bloquear em caso de travagem superior ao normal. As vantagens do ABS deixam de estar disponíveis. Durante travagem a fundo, a direcção do veículo deixa de poder ser utilizada e o veículo pode guinar.

Reparar a avaria numa oficina.

Travão de mão

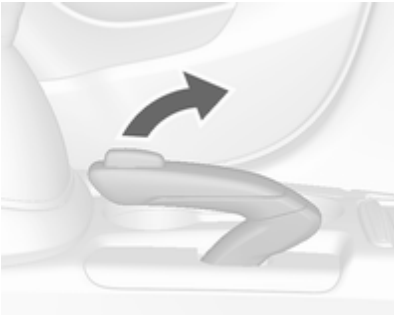

⚠Aviso

Aplicar sempre o travão de mão com firmeza sem accionar o botão de destravagem e aplicar tão firmemente quanto possível numa subida ou descida.

Para destravar o travão de mão, puxar a alavanca ligeiramente para cima, pressionar o botão de destravagem e baixar a alavanca totalmente para baixo.

Para reduzir as forças de accionamento do travão de mão, carregar no pedal do travão ao mesmo tempo.

Indicador de controlo ⓘ ⇨ 89.

Assistência à travagem

Se o pedal do travão for premido rapidamente e com força, é aplicada automaticamente força de travagem máxima (travagem a fundo).

Manter pressão constante sobre o pedal do travão enquanto for necessário uma travagem a fundo. A força de travagem máxima é reduzida automaticamente quando se tirar o pé do pedal do travão.

Assistência de arranque em subidas

O sistema ajuda a impedir movimentos involuntários ao conduzir em declives.

Ao soltar o pedal do travão depois de parar numa inclinação, os travões permanecem activos durante cerca de 2 segundos mais. Os travões libertam-se automaticamente quando o veículo começa a acelerar.

A assistência de arranque em subidas não está activo durante um Autostop.

Sistema Start/Stop ⇨ 135.

Sistemas de condução

Sistema de controlo da tracção

O Sistema de Controlo de Tracção (TC) é um componente do Programa Electrónico de Estabilidade (ESC) ⇨ 147.

O TC melhora a condutibilidade quando necessário, independentemente do tipo de estrada ou da aderência dos pneus, evitando que as rodas motrizes patinem.

Assim que as rodas motrizes comecem a patinar, a prestação do motor é reduzida e a roda que patina mais é travada individualmente. Isso melhora consideravelmente a estabilidade de condução do veículo em pisos escorregadios.

O TC fica operacional depois de cada vez que se liga o motor, assim que a luz de aviso se apaga.

Quando o TC funciona, fica intermitente.

⚠Aviso

Não deixar que esta função de segurança especial o tente a tomar riscos desnecessários durante a condução.

Adaptar a velocidade às condições da estrada.

Indicador de controlo ⇨ 91.

Desactivação

O CT (Controlo de Tracção) pode ser desligado quando é necessário que as rodas motrizes patinem:

Premir brevemente para desactivar o TC; acende-se. A desactivação é mostrada como mensagem de estado no Centro de Informação do Condutor.

O TC é reactivado premindo novamente .

O TC também é reactivado na próxima vez que a ignição é ligada.

Controlo eletrónico de estabilidade

O controlo electrónico de estabilidade (ESC) melhora a estabilidade da condução quando necessário, independentemente do tipo de piso ou da aderência do pneu.

Assim que o veículo começar a guinar (subvirar/sobrevirar), a potência do motor é reduzida e as rodas são travadas uma a uma.

O ESC funciona em conjunto com o Sistema de Controlo de Tração (TC). Evita que as rodas motrizes patinem.

O ESC fica operacional depois de cada vez que se liga o motor, assim que a luz de aviso se apaga.

Quando o ESC funciona, fica intermitente.

⚠Aviso

Não deixar que esta função de segurança especial o tente a tomar riscos desnecessários durante a condução.

Adaptar a velocidade às condições da estrada.

Indicador de controlo ⇨ 91.

Desactivação

O ESC pode ser desativado: premir continuamente durante aproximadamente 5 segundos.

As luzes de aviso e acendem-se.

O ESC é reactivado premindo novamente . Se o Sistema TC tiver sido desactivado, tanto o TC como o ESC são reactivados.

O ESC também é reactivado na próxima vez que a ignição é ligada.

Avaria

Se houver uma avaria no sistema, a luz de aviso fica acesa continuamente e surge uma mensagem no Centro de Informação do Condutor. O sistema não está operacional.

Reparar a avaria numa oficina.

Sistema de controlo da inclinação

O sistema de controlo em descida (DCS) permite ao veículo circular a baixa velocidade sem carregar no pedal do travão. O veículo desacelera automaticamente para uma velocidade mais baixa e mantém-se a essa velocidade quando o sistema é activado. Algum ruído ou vibração originário no sistema de travagem pode manifestar-se quando o sistema está activo.

Atenção

Utilize apenas em descidas acentuadas em condução em todo o terreno. Não utilize em condução em estradas normais. A utilização desnecessária da função DCS, tal como na condução em estradas normais pode danificar o sistema de travagem e a função ESC.

Ligar

A velocidades abaixo de aproximadamente 40 km/h, premir . O DCS fica operacional assim que a luz de aviso se acende.

Activação

O DCS está activo a velocidades entre 2 e 35 km/h. Conforme a velocidade actual, o veículo acelera ou desacelera para uma velocidade entre 5 e 20 km/h. Quando o DCS está activo, fica intermitente.

O DCS apenas fica activo em estradas com determinada inclinação.

Desactivação

O DCS é desactivado se o veículo desacelerar abaixo de 2 km/h ou acelerar acima de 35 km/h.

Desligar

Pressionar novamente o botão . O indicador de controlo apaga-se.

A velocidades superiores a 60 km/h o sistema é desligado automaticamente.

Sistemas de apoio ao condutor

⚠Aviso

Os sistemas de apoio ao condutor são desenvolvidos para ajudar o condutor e não para substituir a sua atenção.

O condutor aceita a responsabilidade total na condução de um veículo.

Ao utilizar sistemas de apoio ao condutor, ter sempre cuidado relativamente à situação de trânsito actual.

Programador de velocidade

O programador de velocidade pode guardar e manter velocidades de aproximadamente 30 a 200 km/h. Podem surgir alterações relativamente às velocidades guardadas ao conduzir em subidas ou descidas.

Por razões de segurança, não é possível activar o programador de velocidade enquanto o pedal do travão não for accionado uma vez. Não é possível activá-lo com a primeira velocidade engatada.

Não utilizar o comando da velocidade de cruzeiro se não for aconselhável manter uma velocidade constante.

Com caixa de velocidades automática, só accionar o controlo de velocidade de cruzeiro no modo automático.

Indicador de controlo ⇨ 93.

Ligar

Premir ; a luz de aviso no conjunto de instrumentos acende-se a branco.

Activação

Acelerar até à velocidade pretendida e rodar o selector rotativo manual para **SET/-**: a velocidade actual é guardada e mantida. O indicador de controlo no conjunto de instrumentos acende-se com luz verde. O pedal do acelerador pode ser solto.

A velocidade do veículo pode ser aumentada pressionando o pedal do acelerador. Quando se retira o pé do pedal do acelerador, a velocidade memorizada anteriormente é retomada.

O programador de velocidade permanece activo durante passagens de caixa.

Aumentar velocidade

Com a velocidade de cruzeiro activa, manter a roda de accionamento manual virada para **RES/+** ou rodá-la brevemente para **RES/+** repetidamente: a velocidade aumenta continuamente ou por pequenos incrementos.

Alternativamente acelerar até à velocidade pretendida e guardá-la rodando para **SET/-**.

Reduzir velocidade

Com a velocidade de cruzeiro activa, manter a roda de accionamento manual virada para **SET/-** ou rodá-la brevemente para **SET/-** repetidamente: a velocidade diminui continuamente ou por pequenos incrementos.

Desactivação

Premir ; a luz de aviso no conjunto de instrumentos acende-se a branco. A velocidade de cruzeiro está desactivada. A última velocidade memorizada permanece na memória para ser retomada mais tarde.

Desactivação automática:

- A velocidade do veículo é inferior a aproximadamente 30 km/h.
- A velocidade do veículo é superior a aproximadamente 200 km/h.
- O pedal do travão é carregado.
- O pedal da embraiagem é carregado durante alguns segundos.
- A alavanca selectora está em **N**.
- A velocidade do motor está numa gama muito baixa.
- O Sistema de Controlo de Tracção (TC) ou o Controlo Electrónico de Estabilidade (ESC) está em funcionamento.

Continuar com a velocidade guardada

Girar a roda de accionamento manual para **RES/+** a uma velocidade superior a 30 km/h. A velocidade memorizada será retomada.

Desligar

Premir ⏲; a luz de aviso ⏲ no conjunto de instrumentos apaga-se. A velocidade guardada é apagada.

Premir ⏲ para activar o limitador de velocidade ou desligar a ignição também desliga o programador de velocidade e elimina a velocidade memorizada.

Limitador de velocidade

O limitador de velocidade impede que o veículo ultrapasse uma velocidade máxima predefinida.

A velocidade máxima pode ser definida para uma velocidade superior a 25 km/h.

O condutor só pode acelerar até à velocidade predefinida. Podem ocorrer desvios relativamente à velocidade limitada em descidas.

O limite de velocidade predefinido é apresentado na linha superior do Centro de Informação do Condutor quando o sistema está activo.

Activação

Premir ⏲. Se o programador de velocidade ou o programador de velocidade adaptável tiver sido activado antes, o mesmo é desligado quando o limitador de velocidade for activado e a luz de aviso ⏲ se apagar.

Definir o limite de velocidade

Com o limitador de velocidade activo, manter a roda de accionamento manual rodada para **RES/+** ou rodá-la brevemente para **RES/+** de forma repetida até a velocidade máxima desejada ser apresentada no Centro de Informação do Condutor.

Em alternativa, acelerar até à velocidade pretendida e rodar brevemente a roda de accionamento manual para **SET/-**: a velocidade actual é guardada como velocidade máxima. O limite de velocidade é apresentado no Centro de Informação do Condutor.

Alterar o limite de velocidade

Com o limitador de velocidade, rodar a roda de accionamento manual para **RES/+** para aumentar ou para **SET/-** para reduzir a velocidade máxima desejada.

Exceder o limite de velocidade

Em caso de emergência, é possível ultrapassar o limite de velocidade carregando firmemente no pedal do acelerador para lá do ponto de resistência.

A velocidade limitada será indicada a piscar no Centro de Informação do Condutor e um aviso sonoro será emitido durante esse período.

Soltar o pedal do acelerador e a função do limitador de velocidade é reactivada assim que seja atingida uma velocidade mais baixa do que a velocidade limite.

Desactivação

Premir : o limitador de velocidade é desactivado e o veículo pode ser conduzido sem limite de velocidade.

A velocidade limitada é guardada e uma mensagem correspondente surge no Centro de Informação do Condutor.

Retomar a velocidade limite

Rodar a roda de accionamento manual para **RES/+**. O limite de velocidade guardado será obtido.

Desligar

Premir , a indicação do limite de velocidade no Centro de Informação do Condutor apaga-se. A velocidade guardada é apagada.

Ao premir para activar o programador de velocidade ou o programador de velocidade adaptável ou ao desligar a ignição, o limitador de velocidade também é desactivado e a velocidade guardada é apagada.

Aviso de colisão dianteira

O aviso de colisão dianteira pode ajudar a evitar ou reduzir os danos causados por colisões frontais. Se ocorrer uma aproximação demasiado rápida de um veículo em frente, é emitido um aviso sonoro e apresentado um aviso no Centro de Informação do Condutor.

O símbolo de veículo à frente verde aceso aparece no velocímetro quando o sistema tiver detectado um veículo no trajecto de condução. Um pré-requisito é que o aviso de colisão dianteira esteja activado no menu de personalização do veículo ⇨ 105 ou não tenha sido desactivado premindo (consoante o sistema, consultar o seguinte).

Aviso de colisão dianteira baseado num sistema de câmara dianteira

O aviso de colisão dianteira utiliza a câmara dianteira no pára-brisas para detectar um veículo directamente em frente, no trajecto do veículo, a uma distância aprox. de 60 metros.

Activação

O aviso de colisão dianteira funciona automaticamente acima de 40 km/h, se não tiver sido desactivado premindo , ver abaixo.

Seleccionar a sensibilidade de aviso

A sensibilidade de aviso pode ser definida para perto, médio ou longe.

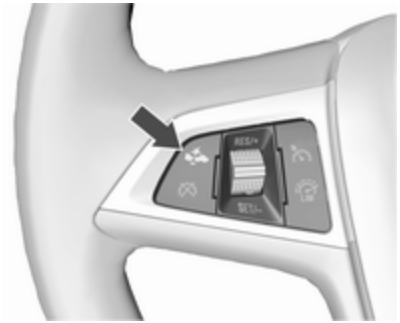

Premir : a definição atual é apresentada no Centro de Informação do Condutor. Premir novamente para alterar a sensibilidade de aviso.

Avisar o condutor

Se ocorrer uma aproximação demasiado rápida do veículo em frente, a página de aviso de colisão é apresentada no Centro de Informação do Condutor. Ao mesmo tempo, ouvir-se-á um aviso sonoro. Carregar no pedal do travão, se a situação o exigir.

Desactivação

O sistema pode estar desactivado. Premir repetidamente até que a mensagem seguinte seja apresentada no Centro de Informação do Condutor.

Informação geral

⚠ Aviso

O aviso de colisão dianteira é apenas um sistema de aviso e não aplica os travões. Se se aproximar a demasiada velocidade de um veículo em frente, pode não haver tempo suficiente para evitar uma colisão.

O condutor assume total responsabilidade por manter a distância de seguimento adequada em relação ao veículo da frente tendo em conta as condições de trânsito, meteorológicas e de visibilidade.

O condutor deve aplicar sempre a máxima atenção e concentração durante a condução. O condutor deve estar sempre a postos para reagir e aplicar os travões.

Limites do sistema

O sistema foi concebido para avisar apenas em relação a veículos, mas também pode reagir a outros objectos metálicos.

Nos casos seguintes, o aviso de colisão dianteira pode não detectar um veículo em frente ou o desempenho do sensor ser limitado:

- em estradas sinuosas
- quando a visibilidade for limitada pelas condições atmosféricas p.ex nevoeiro, chuva ou neve
- quando o sensor for bloqueado por neve, gelo, neve derretida, lama, sujidade ou danos no pára-brisas

Sensores de estacionamento

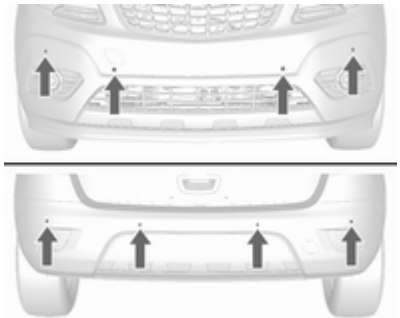

Os sensores de estacionamento facilitam o estacionamento medindo a distância entre o veículo e os obstáculos emitindo sinais acústicos. É no entanto o condutor que continua totalmente responsável pelo acto de estacionar.

O sistema é composto por quatro sensores de estacionamento ultrasónicos no pára-choques traseiro. Se o veículo estiver equipado com sensores de estacionamento dianteiros, o sistema é composto por quatro sensores de estacionamento adicionais no pára-choques dianteiro.

Indicador de controlo P⁾⁾▲ ⇨ 91.

Activação

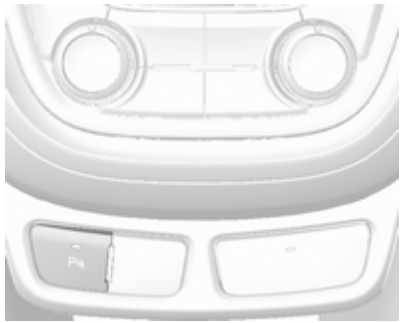

Quando a marcha-atrás é engatada, o sistema é accionado automaticamente.

Os sensores de estacionamento dianteiros também podem ser activados a baixa velocidade premindo P⁾⁾▲.

Um LED aceso no botão de assistência ao estacionamento indica que o sistema está pronto para funcionar.

Os obstáculos são assinalados por um som. O intervalo entre os sinais acústicos diminui à medida que o veículo se aproxima do obstáculo. Quando a distância for inferior a 30 cm, o sinal torna-se contínuo.

Se P⁾⁾▲ for premido uma vez durante um ciclo de ignição, os sensores de estacionamento dianteiros são reactivados se a velocidade do veículo descer abaixo de um determinado valor e se a mesma não tiver excedido 25 km/h previamente.

Desactivação

Desactivar o sistema premindo P⁾⁾▲.

O LED no botão apaga-se e **Assistên de estacionament desligada** será apresentado no Centro de Informação do Condutor.

O sistema é desactivado automaticamente a determinada velocidade.

Avaria

No caso de avaria no sistema, P acende-se ou uma mensagem do veículo é apresentada no Centro de Informação do Condutor.

Além disso, P acende-se ou é apresentada uma mensagem no Centro de Informação ao Condutor se for detetada uma anomalia no sistema devido a condições temporárias, p. ex. sensores cobertos de neve.

Mensagens do veículo ⇨ 100.

Sugestões importantes para utilizar os sensores de estacionamento

⚠Aviso

Em determinadas circunstâncias, várias superfícies espelhadas em objectos ou vestuário, assim como fontes de ruído externas podem fazer com que o sistema não detecte obstáculos.

É necessário prestar atenção especial aos objectos baixos, que podem danificar a parte inferior do pára-choques. Se esses objectos saírem da área de detecção dos sensores durante a aproximação do veículo, ouvir-se-á um aviso sonoro contínuo.

Atenção

O funcionamento do sistema pode ser reduzido quando os sensores estão cobertos, p. ex. com gelo ou neve.

O desempenho do sistema dos sensores de estacionamento pode ser reduzido devido a grandes cargas.

Aplicam-se condições especiais no caso de haver veículos mais altos envolvidos na proximidade (por ex., veículos todo-o-terreno, monovolumes, carrinhas). A identificação de objectos e a indicação correcta da distância na parte superior desses veículos não pode ser garantida.

Objectos com um reflexo muito pequeno na secção transversal, como, por exemplo, objectos estreitos ou materiais suaves, podem não ser detectados pelo sistema.

Os sistemas de sensores de estacionamento não detectam objectos fora do alcance de detecção.

Advertência

Os sensores de estacionamento detectam automaticamente o equipamento de reboque montado de fábrica. É desactivado quando a peça de acoplamento é ligada.

O sensor pode detectar um objecto não existente (interferência de eco) provocado pela acústica exterior ou interferências mecânicas.

Advertência

A assistência de estacionamento é desactivada quando o sistema de suporte traseiro é estendido.

Câmara traseira

A câmara traseira ajuda o condutor nas manobras de marcha-atrás, apresentando uma vista da área atrás do veículo.

A vista da câmara é apresentada no Mostrador de informação a cores.

⚠ Aviso

A câmara traseira não substitui a visão do condutor. Refira-se que os objectos que estão fora do campo de visão da câmara e do alcance dos sensores do Apoio Avançado ao Estacionamento, por exemplo, sob o pára-choques ou por baixo do veículo, não são apresentados.

Não fazer marcha-atrás com o veículo olhando apenas para o Mostrador de informação e verificar a área à volta do veículo antes de realizar manobras de marcha-atrás.

Activação

A câmara traseira é automaticamente activada quando a marcha-atrás é engatada.

Funcionalidade

A câmara está montada na pega da porta da bagageira e tem um ângulo de visão de 130°.

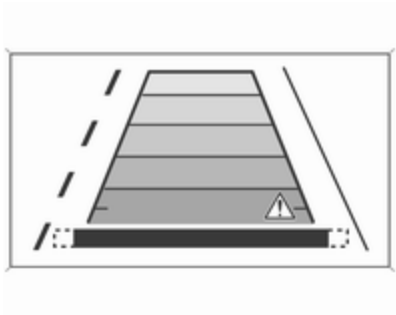

Devido à posição elevada da câmara, o pára-choques traseiro pode ser visto no mostrador como guia para a posição.

A área apresentada pela câmara é limitada. A distância da imagem que aparece no mostrador é diferente da distância real.

Linhas de orientação

As linhas de orientação dinâmicas são linhas horizontais a intervalos de 1 metro projectadas na imagem para definir a distância em relação aos objectos mostrados.

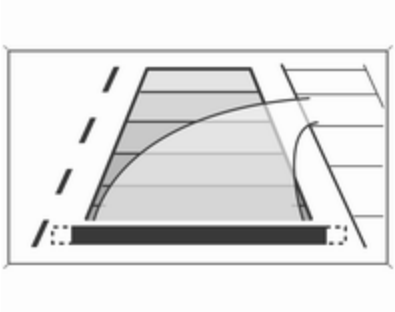

A faixa da trajectória do veículo é visualizada conforme o ângulo de viragem.

A função pode ser desactivada no menu **Configurações** no Mostrador de Informação. Personalização do veículo ⇨ 105.

Símbolos de aviso

Os símbolos de aviso são indicados como triângulos ⚠ na imagem, apresentando os obstáculos detectados pelos sensores traseiros do Apoio Avançado ao Estacionamento.

Definições do visor

Navi 650/Navi 950: é possível definir o brilho premindo e em seguida rodando o anel exterior do botão multifunção.

CD 600: é possível definir o brilho premindo e em seguida rodando o botão multifunção.

Desactivação

A câmara é desactivada quando uma velocidade do veículo para a frente é excedida ou se a marcha-atrás não for engatada durante aprox. 10 segundos.

A activação ou desactivação da câmara traseira pode ser alterada no menu **Configurações** no Mostrador de informação. Personalização do veículo ⇨ 105.

Avaria

As mensagens de avaria são apresentadas com um ⚠ na linha superior do Mostrador de informação.

A câmara traseira poderá não funcionar correctamente quando:

- A área em volta estiver escura.
- O sol ou feixe dos faróis incidirem directamente na objectiva da câmara.
- Gelo, neve, lama ou qualquer outra coisa tapar a lente da câmara. Limpar a objectiva, lavar com água e secá-la com um pano macio.
- A porta da bagageira não estiver fechada correctamente.
- O veículo sofreu uma colisão traseira.
- Houver alterações extremas da temperatura.

Apoio aos sinais de trânsito

Funcionalidade

O Sistema de reconhecimento de sinais de trânsito detecta determinados sinais de trânsito através de uma câmara frontal e apresenta-os no Centro de Informação do Condutor.

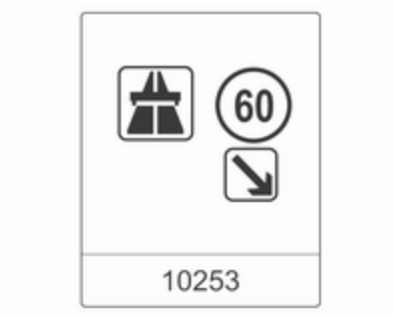

Sinais de trânsito que serão detectados são:

Sinais de limitação e de proibição de passagem

- limite de velocidade
- proibição de ultrapassar
- fim do limite de velocidade
- fim da proibição de ultrapassar

Sinais de trânsito

Início e fim de:

- auto-estradas
- estradas principais
- ruas fechadas ao trânsito temporariamente

Sinais complementares

- sugestões adicionais para sinais de trânsito
- restrição de rebocar
- aviso de piso molhado
- aviso de estrada com gelo
- setas direccionais

Sinais de limite de velocidade são apresentados no Centro de Informação do Condutor até o sinal de limite de velocidade seguinte ou o fim de limite de velocidade ser detectado ou até um determinado tempo.

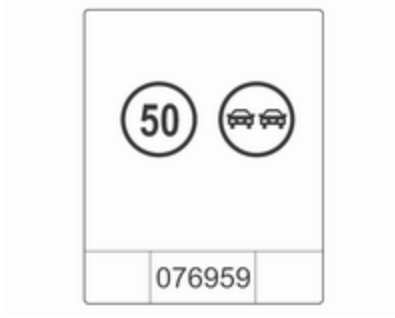

É possível a combinação de mais sinais no visor.

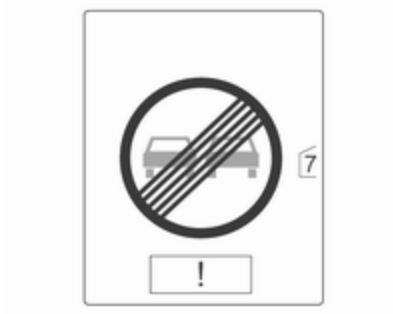

Um ponto de exclamação num quadro indica que foi detetado um sinal complementar que o sistema não consegue reconhecer.

O sistema está activo até uma velocidade de 200 km/h, dependendo das condições de iluminação. À noite, o sistema está activo até uma velocidade de 160 km/h.

Assim que a velocidade baixa de 55 km/h, o visor será reiniciado e o conteúdo da página de sinal de

trânsito será apagado. Será apresentada a indicação de velocidade reconhecida seguinte.

Indicação de amostragem

Os sinais de trânsito são apresentados na página **Deteção de sinais de trânsito** no Centro de Informação do Condutor, sendo selecionados através da roda de regulação na alavanca do indicador de mudança de direção ⇨ 94.

Quando estava selecionada outra função no Centro de Informação do Condutor e em seguida é novamente selecionada a página **Sistema de reconhecimento de sinais de trânsito**, é apresentado o último sinal de trânsito reconhecido.

Depois de o sistema limpar a página de sinais de trânsito, é apresentado o seguinte símbolo:

O conteúdo da página de sinais de trânsito também pode ser apagado durante a condução premindo **SET/CLR** na alavanca do indicador de mudança de direção durante mais tempo.

Função de mensagem de contexto

Os limites de velocidade e os sinais de proibição de ultrapassar aparecem como instantâneos em cada página do Centro de Informação do Condutor.

A função de contexto pode ser desativada na página de sinais de trânsito premindo **SET/CLR** na alavanca do indicador de mudança de direção.

Quando a página de definições é apresentada, seleccionar **Desligado** para desactivar a função de mensagem de contexto. Reactivado, seleccionando **Ligado**. Ao ligar a ignição, é desactivada a função de mensagem de contexto.

É apresentada uma janela pop-up durante aproximadamente 8 segundos no Centro de Informação do Condutor.

Avaria

O auxiliar de sinais de trânsito pode não funcionar correctamente quando:

- A área do pára-brisas, onde a câmara frontal se encontra, não está limpa.
- Os sinais de trânsito estão total ou parcialmente cobertos ou difíceis de distinguir.
- Existem condições ambientais adversas, por exemplo, chuva forte, neve, luz do sol directa ou sombras. Neste caso **Nenhum sinal trâns detec dev temp atmosf** é indicado no ecrã.
- Os sinais de trânsito estão incorrectamente montados ou danificados.
- Os sinais de trânsito não estão em conformidade com a Convenção de Viena sobre Sinalização Rodoviária (Wiener Übereinkommen über Straßenverkehrszeichen).

Atenção

O sistema destina-se a ajudar o condutor, dentro de um intervalo de velocidade definido, a reconhecer determinados sinais de trânsito. Não ignore os sinais de trânsito que não são apresentados pelo sistema.

O sistema não reconhecer apenas os sinais de trânsito convencionais que possam indicar o início ou fim de um limite de velocidade.

Não deixe esta que funcionalidade especial o tente a tomar riscos desnecessários durante a condução.

Adaptar sempre a velocidade às condições da estrada.

Os sistemas auxiliares do condutor não isentam o condutor de ter total responsabilidade pela utilização do veículo.

Aviso de desvio de trajectória

O sistema de aviso de saída de faixa tem como referência as marcações de faixa entre as quais o veículo está a avançar, através de uma câmara dianteira. O sistema detecta as mudanças de faixa e avisa o condutor na eventualidade de uma mudança de faixa inadvertida através de sinais acústicos e visuais.

Os critérios para a detecção de mudança de faixa inadvertida são:

- Não accionamento dos sinais de mudança de direcção
- Não accionamento do pedal do travão
- Nenhum funcionamento de acelerador ou velocidade
- Nenhuma direcção activa

Se o condutor estiver activo, não será emitido qualquer aviso.

Activação

O sistema de aviso de desvio de trajectória é activado premindo . O LED aceso no botão indica que o sistema está activo. Quando a luz de aviso no conjunto de instrumentos se acende a verde, o sistema está pronto a funcionar.

O sistema só está funcional a velocidades do veículo acima de 56 km/h e se existirem marcações da faixa.

Quando o sistema detecta uma mudança de faixa inadvertida, o indicador de controlo passa a amarelo e fica intermitente. Em simultâneo, é activado um sinal sonoro.

Desactivação

O sistema é desactivado premindo ; o LED no botão apaga-se.

A velocidades inferiores a 56 km/h, o sistema não funciona.

Avaria

O sistema de saída de faixa poderá não funcionar correctamente quando:

- o pára-brisas não está limpo
- existem condições ambientais adversas como chuva forte, neve, luz do sol directa ou sombras.

O sistema não pode funcionar quando não é detectada marcação de faixa.

Combustível

Motores a gasolina

Usar apenas combustível sem chumbo que cumpra as normas Europeias EN 228 ou E DIN 51626-1 ou equivalente.

O motor é capaz de funcionar com combustível contendo até 10% de etanol (p. ex. designado E10).

Utilizar combustível com o índice de octanas recomendado . Os requisitos específicos do motor são indicados na secção relativa aos aspetos gerais dos dados do motor ⇨ 228. Uma etiqueta específica do país na portinhola do depósito de combustível pode substituir os requisitos.

Atenção

Não utilizar combustível nem aditivos de combustível que contenham compostos metálicos, tais como aditivos à base de manganês. Isto pode danificar o motor.

Atenção

A utilização de combustível que não cumpra a norma EN 228 ou E DIN 51626-1 ou equivalente pode resultar em depósitos ou danos no motor.

Atenção

Utilizar combustível com um índice de octanas demasiado baixo pode provocar combustão descontrolada e danos no motor.

Motores a diesel

Utilizar apenas combustível diesel que cumpra a EN 590.

Em países fora da União Europeia utilizar combustível Euro-Diesel com uma concentração de enxofre abaixo de 50 ppm.

Atenção

A utilização de combustível que não cumpra a norma EN 590 ou semelhante pode resultar em perda de potência do motor, aumento de desgaste ou danos no motor.

Não utilizar óleos diesel marítimos, óleos de aquecimento, Aquazole e emulsões diesel-água semelhantes. Os combustíveis diesel não devem ser diluídos com combustíveis para motores a gasolina.

Combustível para funcionamento a gás líquido

O gás liquefeito é conhecido por LPG (Liquefied Petroleum Gas) ou sob a designação GPL (Gás de Petróleo Liquefeito). O GPL também é conhecido como Autogas.

O GPL é composto principalmente por propano e butano. O índice de octanas situa-se entre 105 e 115, consoante a proporção de butano. O GPL é armazenado no estado líquido a uma pressão de aproximadamente 5 a 10 bar.

O ponto de ebulição depende da pressão e da composição da mistura. À pressão atmosférica, situa-se entre -42 °C (propano puro) e -0,5 °C (butano puro).

Atenção

O sistema funciona a uma temperatura ambiente de aprox. -8 ºC a 100 ºC.

O funcionamento integral do sistema GPL apenas pode ser garantido com base em gás liquefeito que cumpre os requisitos mínimos da norma DIN EN 589.

Selector de combustível

Premir **LPG** alterna entre o funcionamento a gasolina e a gás liquefeito logo que os parâmetros necessários (temperatura do líquido de arrefecimento, temperatura do gás e velocidade mínima do motor) tenham sido atingidos. Os requisitos são atingidos ao fim de cerca de 60 segundos (consoante a temperatura exterior) e a primeira vez em que o acelerador é pressionado com mais intensidade. O estado do LED mostra o modo de funcionamento actual.

LED apagado	:	funcionamento a gasolina
LED pisca	:	verificar as condições para a transição de combustível para o funcionamento a gás líquido. Acende-se no caso de estarem reunidas as condições.
LED aceso	:	funcionamento a gás liquefeito
O LED pisca cinco vezes e apaga-se	:	o depósito de gás líquido está vazio ou ocorreu uma falha no sistema de gás líquido. É apresentada uma mensagem no Centro de Informação do Condutor.

Se o depósito de combustível estiver vazio, o motor não arranca.

O modo de combustível selecionado é guardado e reativado no ciclo de ignição seguinte se as condições o permitirem.

Assim que os depósitos de gás liquefeito estiverem vazios, o funcionamento passa automaticamente para gasolina até a ignição ser desligada.

Ao mudar automaticamente de funcionamento a gasolina ou gás, poderá ser percebido um ligeiro atraso da potência de tração do motor.

A cada seis meses, esvaziar o depósito de gasolina até o indicador de controlo ⬬ acender, fazendo um novo reabastecimento. Isto ajuda a manter a qualidade do combustível e o sistema operacional para o funcionamento a gasolina.

Atestar o depósito frequentemente para impedir a corrosão do depósito.

Avarias e soluções

Se não for possível passar ao modo de gás, verificar o seguinte:

- Existe quantidade suficiente de gás liquefeito?
- Existe gasolina suficiente para o arranque?

Devido a temperaturas extremas em combinação com a composição do gás, pode demorar um pouco mais antes do sistema comutar do modo de gasolina para o modo de gás.

Em situações extremas, o sistema pode também regressar ao modo de gasolina se os requisitos mínimos não estiverem preenchidos. Se as condições permitirem, poderá ser possível retomar manualmente o funcionamento a gás líquido.

Dirigir-se a uma oficina em caso de todas as outras avarias.

Atenção

Reparações e regulações apenas podem ser feitas por especialistas certificados de modo a manter a segurança e a garantia do sistema GPL.

O gás liquefeito tem um cheiro especial (odorizado) de modo a que quaisquer fugas possam ser facilmente detectadas.

⚠ Aviso

Se cheirar a gás no interior do veículo ou na proximidade imediata deste, comute

imediatamente para o modo de gasolina. Não fumar. Sem chamas vivas ou fontes de ignição.

Se o cheiro a gás persistir, não arrancar com o motor. Reparar a avaria numa oficina.

Quando utilizar parques de estacionamento subterrâneos, seguir as instruções de utilização do parque e a legislação em vigor.

Advertência
Em caso de acidente, desligar a ignição e as luzes.

Abastecer

⚠ Perigo

Antes de reabastecer, desligar a ignição e quaisquer fontes exteriores de calor com câmaras de combustão.

Cumprir as instruções de funcionamento e segurança da estação de serviço quando se estiver a abastecer.

⚠ Perigo

O combustível é inflamável e explosivo. Não fumar. Não produzir chamas nuas ou faíscas.

Se cheirar a combustível no veículo, reparar a causa dessa situação imediatamente numa oficina.

Atenção

No caso de abastecimento com combustível errado, não ligar a ignição.

A portinhola do depósito de combustível encontra-se na parte traseira direita do veículo.

A portinhola do depósito de combustível só pode ser aberta se o veículo estiver destrancado. Empurrar a portinhola e abrir.

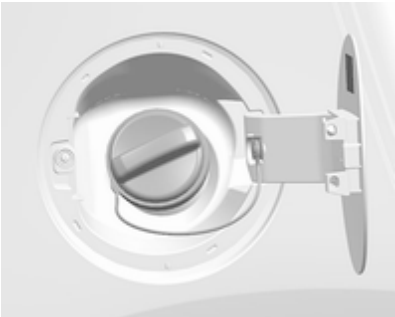

Rodar para a esquerda o bujão do depósito de combustível para abrir.

A tampa do tubo de enchimento de combustível pode ser colocada no suporte, na portinhola do depósito de combustível.

Para reabastecer, introduzir completamente a pistola no bocal e activá-la.

Após o corte automático, o depósito pode ser atestado ativando a pistola no bocal mais duas vezes, no máximo.

Atenção
Limpe imediatamente qualquer combustível derramado.

Para fechar, rodar a tampa do tubo de enchimento de combustível para a direita até engatar audivelmente.

Fechar a portinhola e deixe que encaixe.

Enchimento com gás liquefeito

Cumprir as instruções de funcionamento e segurança da estação de serviço quando se estiver a abastecer.

A válvula de enchimento para gás liquefeito situa-se atrás da tampa do bocal de enchimento de gasolina.

Desenroscar a tampa protectora do gargalo de enchimento.

Enrosque o adaptador necessário manualmente no gargalo de enchimento.

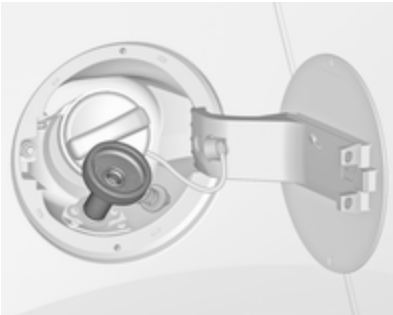

Adaptador ACME: Enroscar a porca da ponteira de enchimento no adaptador. Pressionar para baixo o gatilho de bloqueio na ponteira de enchimento.

Gargalo de enchimento DISH: Colocar a ponteira de enchimento no adaptador. Pressionar para baixo o gatilho de bloqueio na ponteira de enchimento.

Gargalo de enchimento com encaixe de baioneta: Coloque a ponteira de enchimento no adaptador e rode para a esquerda ou para a direita um quarto de volta. Puxar totalmente para cima o gatilho de bloqueio da ponteira de enchimento.

Gargalo de enchimento EURO: Pressionar a ponteira de enchimento no adaptador até encaixar.

Premir o botão no ponto de abastecimento de gás liquefeito. O sistema de enchimento pára ou funciona mais lentamente quando 80% da capacidade do depósito é atingida (nível máximo de enchimento).

Soltar o botão do sistema de enchimento e o processo de enchimento pára. Soltar o gatilho de bloqueio e retirar a ponteira de enchimento. Poderá escapar uma pequena quantidade de gás liquefeito.

Retirar o adaptador e arrumar no veículo.

Encaixar a tampa protectora para evitar a intrusão de corpos estranhos no bocal de enchimento e no sistema.

⚠Aviso

Devido à concepção do sistema, é inevitável uma fuga de gás liquefeito após libertação do gatilho de bloqueio. Evitar inalação.

⚠Aviso

O depósito de gás liquefeito apenas deve ser cheio até 80% da respetiva capacidade por razões de segurança.

A multiválvula existente no depósito de gás liquefeito limita automaticamente a quantidade a encher. Se for adicionada uma quantidade maior, recomendamos não expor o veículo ao sol até que a quantidade em excesso tenha sido consumida.

Adaptador de enchimento

Como os sistemas de enchimento não estão normalizados, são necessários adaptadores diferentes

que estão disponíveis nos Distribuidores Autorizados Opel e nos Reparadores Autorizados Opel.

Adaptador ACME: Bélgica, Alemanha, Irlanda, Luxemburgo, Suíça

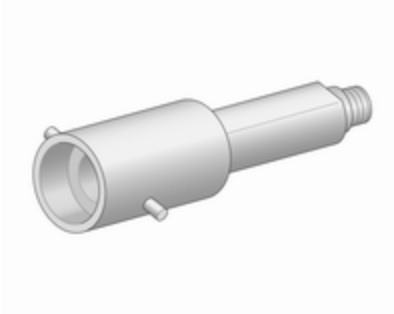

Adaptador de baioneta: Países Baixos, Noruega, Espanha, Reino Unido

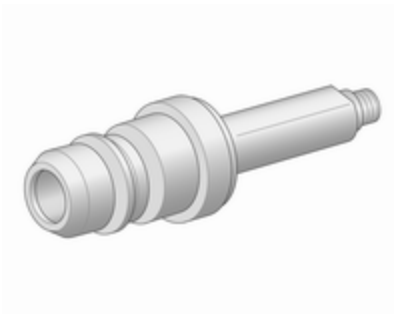

Adaptador Euro: Espanha

Adaptador DISH: Áustria, Bósnia--Herzegovina, Bulgária, República Checa, Croácia, Dinamarca, Estónia, França, Grécia, Hungria, Itália, Letónia, Lituânia, Macedónia, Polónia, Portugal, Roménia, Sérvia, Eslováquia, Eslovénia, Suécia, Suíça, Turquia, Ucrânia

Tampa do tubo de enchimento de combustível

Utilizar apenas tampas do tubo de enchimento de combustível de origem. Os veículos com motor a diesel têm tampas do tubo de enchimento de combustível especiais.

Consumo de combustível - Emissões de CO_2

Os valores do consumo de combustível (circuito combinado) do modelo Opel Mokka situam-se entre 7,9 e 4,1 l/100 km.

Os valores de emissão de CO_2 (circuito combinado) situam-se entre 159 e 109 g/km.

Consultar os valores específicos para o veículo no Certificado CE de Conformidade fornecido com o veículo ou os documentos de matrícula nacionais.

Informação geral

Os valores oficiais do consumo de combustível e de emissões de CO_2 específicas mencionados dizem respeito ao modelo base da UE com equipamento padrão.

Os dados de consumo de combustível e de emissão de CO_2 são determinados de acordo com o Regulamento R (CE) N.º 715/2007 (na versão aplicável mais recente), tendo em consideração o peso do veículo em ordem de marcha, conforme especificado pelo regulamento.

Os valores são fornecidos a título meramente comparativo entre diferentes versões de veículos e não podem ser considerados uma garantia para o consumo real de combustível de um determinado veículo. Equipamento adicional pode originar valores de consumo e de CO_2 ligeiramente superiores aos indicados. Para além disso, o consumo de combustível depende do estilo de condução de cada um e das condições do piso e do trânsito.

Engate do reboque

Informações gerais

Utilizar apenas equipamento de reboque aprovado para o seu veículo. Qualquer equipamento de reboque montado pós-venda deve ser montado numa oficina. Pode ser necessário fazer alterações que afectem o sistema de arrefecimento, resguardos térmicos ou outro equipamento.

A função de deteção de lâmpada fundida das luzes de travagem do reboque não consegue detetar uma indisponibilidade parcial das lâmpadas. Por exemplo, no caso de 4 x lâmpadas de 5 watts, a função apenas deteta a indisponibilidade das lâmpadas quando resta uma única lâmpada de 5 watts funcional ou nenhuma.

A montagem de equipamento para reboque pode tapar a abertura do olhal de reboque. Caso isso aconteça, utilizar a barra de esfera de acoplamento para rebocar. Guardar

sempre a barra de acoplamento de esfera no veículo quando não estiver a ser utilizada.

Condições de condução e sugestões para o reboque

Antes de fixar um reboque, lubrificar a esfera de acoplamento. Contudo, não o fazer se se estiver a utilizar um estabilizador na esfera de reboque para reduzir os movimentos de ziguezague.

Para reboques com pouca estabilidade durante a condução e para caravanas com um peso bruto do veículo admissível superior a 1000 kg, não se deve exceder os 80 km/h; recomenda-se utilizar um estabilizador.

Se o reboque começar a andar aos ziguezagues, reduzir a velocidade; não tentar corrigir a direcção e travar a fundo se necessário.

Numa descida, conduzir na mesma mudança que se utilizaria para fazer essa subida e conduzir a uma velocidade semelhante.

Ajustar a pressão dos pneus para o valor especificado para carga completa ⇨ 233.

Rebocar

Cargas de atrelados

As cargas de atrelados permitidas são valores máximos que dependem do veículo e do motor em casa e que não devem ser ultrapassados. A carga de reboque efectiva é a diferença entre o peso bruto efectivo do atrelado e a carga da tomada de acoplamento efectiva com o atrelado ligado.

As cargas de atrelados permitidas estão especificadas nos documentos do veículo. De uma maneira geral, são válidas para inclinações até um máximo de 12 %.

A carga de reboque permitida aplica-se até à inclinação especificada e até uma altitude de 1000 metros acima do nível do mar. Uma vez que a potência do motor diminui à medida que a altitude aumenta devido à rarefacção do ar, havendo assim menor capacidade de subida, o peso bruto permitido do atrelado também diminui 10 % por cada 1000 metros de altitude adicional. O peso bruto do atrelado não tem de ser reduzido ao conduzir em estradas com inclinações ligeiras (menos de 8 %, p. ex. auto-estradas).

O peso bruto do atrelado admissível não deve ser excedido. Esse peso está especificado na placa de identificação ⇨ 223.

Carga de acoplamento vertical

A carga de acoplamento vertical é a carga exercida pelo reboque na esfera de acoplamento. Pode ser alterada alterando a distribuição do peso ao carregar o reboque.

A carga de acoplamento vertical máxima permitida, (75 kg), está especificada na placa de identificação do equipamento de reboque e nos documentos do veículo. Visar sempre atingir a carga máxima, especialmente no caso de reboques pesados. A carga de acoplamento vertical nunca deve ser inferior a 25 kg.

Carga do eixo traseiro

As cargas do eixo permitidas (consultar a placa de identificação ou os documentos do veículo) não devem ser ultrapassadas.

Acoplamento de reboque

Atenção
Quando se utilizar o veículo sem um reboque, desmontar a barra da esfera de acoplamento.

Arrumação da barra da esfera de acoplamento

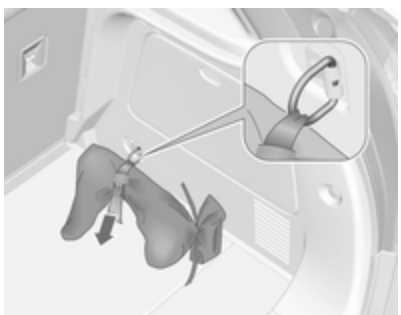

O saco com a barra da esfera de acoplamento está arrumado no compartimento de arrumação traseiro no piso.

Colocar a cinta pelo olhal, passar duas vezes à volta e apertá-la para fixar o saco.

Montar a barra da esfera de acoplamento

Desengatar e rebater a tomada. Retirar o tampão de vedação da abertura da barra da esfera de acoplamento e arrumar.

Verificar a tensão da barra da esfera de acoplamento

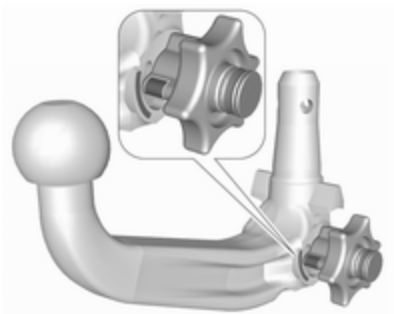

- A marcação vermelha no manípulo rotativo tem de estar virada para a marcação verde na barra da esfera de acoplamento.
- A folga entre o botão rotativo e a barra da esfera de acoplamento tem de ser de cerca de 6 mm.
- A chave tem de estar na posição 🔓.

Caso contrário, a barra da esfera de acoplamento tem de ser colocada sob tensão antes de inserida:

- Desbloquear a barra da esfera de acoplamento rodando a chave para a posição 🔓.

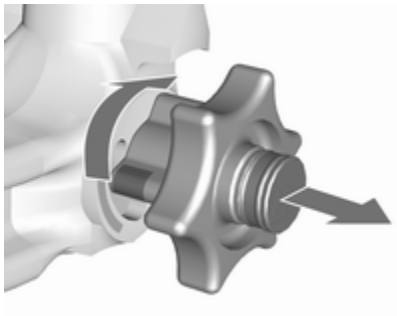

- Puxar o manípulo rotativo para fora e rodar no sentido dos ponteiro dos relógios até ao máximo.

Colocar a barra da esfera de acoplamento

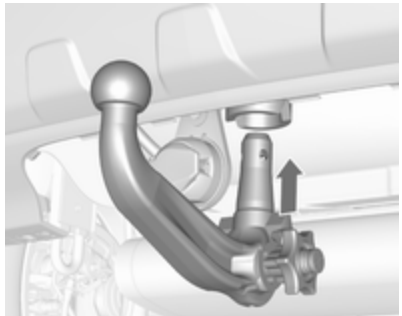

Inserir a barra da esfera de acoplamento sob tensão na abertura e empurrar com firmeza para cima até se ouvir um estalido, sinal de encaixe.

O manípulo rotativo volta à posição inicial, assentando contra a barra da esfera de acoplamento sem qualquer folga.

⚠Aviso
Não tocar no manípulo rotativo durante a instalação.

Bloquear a barra da esfera de acoplamento rodando a chave para a posição 🔒. Retirar a chave e fechar a tampa de protecção.

Olhal para cabo anti-desengate

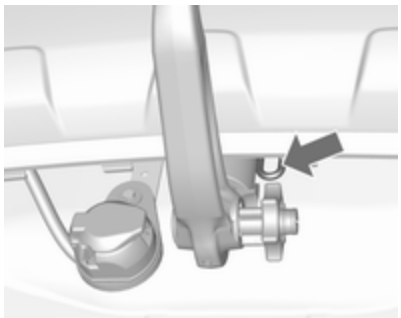

Fixar o cabo anti-desengate ao olhal.

Verificar se a barra da esfera de acoplamento está bem montada

- A marcação verde no manípulo rotativo tem de estar virada para a marcação verde na barra da esfera de acoplamento.
- Não deve haver qualquer folga entre o manípulo rotativo e a barra da esfera de acoplamento.

- A barra da esfera de acoplamento deve engatar bem na abertura.
- A barra da esfera de acoplamento deve ser bloqueada e a chave deve ser removida.

⚠Aviso

Apenas é permitido rebocar um atrelado quando a barra da esfera de acoplamento está bem montada. Se a barra da esfera de acoplamento não engatar bem, recorrer à ajuda de uma oficina.

Desmontar a barra da esfera de acoplamento

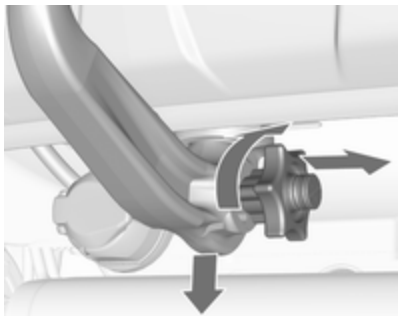

Abrir a aba de protecção e rodar a chave para a posição 🔓 para desbloquear a barra da esfera de acoplamento.

Puxar o manípulo rotativo para fora e rodar no sentido dos ponteiro dos relógios até ao máximo. Puxar a barra da esfera de acoplamento para fora e para baixo.

Colocar o tampão de vedação na abertura. Dobrar e arrumar a tomada.

Conservação do veículo

Informação geral **176**
Acessórios e alterações no veículo 176
Imobilizar o veículo a longo prazo 176
Recolha de veículos em fim de vida 177
Verificações no veículo **177**
Execução dos trabalhos 177
Capot 177
Óleo de motor 178
Líquido de arrefecimento do motor 179
Óleo da direcção assistida 180
Líquido limpa-vidros 181
Travões 181
Líquido dos travões 181
Bateria do veículo 181
Purgar o sistema de combustível diesel 183
Substituição das escovas do limpa pára-brisas 183
Substituir lâmpadas **184**
Faróis de halogéneo 185
Faróis de xénon 186
Faróis de nevoeiro 187
Indicadores de mudança de direcção dianteiros 188
Luzes traseiras 188
Indicadores de mudança de direcção laterais 190
Terceira luz de travagem 190
Luz da chapa de matrícula 190
Luzes do habitáculo 191
Instalação elétrica **191**
Fusíveis 191
Caixa de fusíveis no compartimento do motor 192
Caixa de fusíveis no painel de instrumentos 194
Caixa de fusíveis na bagageira 195
Ferramentas do veículo **197**
Ferramentas 197
Rodas **197**
Pneus de inverno 197
Designação dos pneus 198
Pressão dos pneus 198
Sistema de controlo da pressão dos pneus 199
Profundidade do relevo 203
Mudar para outros pneus 204
Tampões de rodas 204
Correntes de neve 204
Kit de reparação de pneus 205
Substituição de roda 208
Roda sobresselente 210
Auxílio de arranque **212**
Rebocar **214**
Rebocar o veículo 214
Rebocar outro veículo 215
Conservação do veículo **216**
Conservação da carroçaria 216
Conservação do habitáculo 219

Informação geral

Acessórios e alterações no veículo

Recomendamos a utilização de peças e acessórios de origem e peças aprovadas pela fábrica específicas para o seu tipo de veículo. Não podemos avaliar ou garantir a fiabilidade de outros produtos - mesmo se aprovados por legislação ou por qualquer outra forma.

Não efectuar alterações no sistema eléctrico, p. ex. alterações nas unidades electrónicas de controlo (chip tuning).

Atenção
Ao transportar o veículo num comboio ou num reboque, as palas pára-lama podem ficar danificadas.

Imobilizar o veículo a longo prazo

Armazenamento durante muito tempo

Se o veículo tiver de ser armazenado por vários meses:

- Lavar e encerar o veículo.
- Verificar a protecção de cera do compartimento do motor e da substrutura.
- Limpar e conservar os vedantes de borracha.
- Atestar completamente o depósito do combustível.
- Mudar o óleo de motor.
- Drenar o reservatório do líquido limpa-vidros.
- Verificar a protecção anti--corrosão e o anticongelante do líquido de arrefecimento.
- Ajustar a pressão dos pneus para o valor especificado para carga completa.
- Estacionar o veículo num local seco e bem ventilado. Engatar a primeira ou a marcha atrás ou definir a alavanca selectora para **P**. Evitar que o veículo deslize.
- Não aplicar o travão de mão.
- Abrir o capô, fechar todas as portas e trancar o veículo.
- Desligar o grampo do terminal negativo da bateria do veículo. Não esquecer que nenhum dos sistemas está funcional, p. ex. sistema de alarme anti-roubo.

Colocar em funcionamento

Quando o veículo vai ser colocado novamente em funcionamento:

- Ligar o grampo ao terminal negativo da bateria do veículo. Accionar o sistema electrónico dos vidros eléctricos.
- Verificar a pressão dos pneus.
- Atestar o reservatório do líquido lava-vidros.
- Verificar o nível do óleo do motor.

- Verificar o nível do líquido de arrefecimento.
- Montar a chapa de matrícula se necessário.

Recolha de veículos em fim de vida

Informação acerca dos centros de recolha de veículos em fim de vida e a reciclagem dos veículos em fim de vida está disponível no nosso sítio na rede, sempre que legalmente exigido. Confiar este trabalho apenas a um centro de reciclagem autorizado.

Os veículos a gás devem ser reciclados por um centro autorizado para reciclagem de veículos a gás.

Verificações no veículo

Execução dos trabalhos

⚠Aviso

Realizar verificações no compartimento do motor apenas quando a ignição estiver desligada.

A ventoinha de arrefecimento pode começar a funcionar mesmo com a ignição desligada.

⚠Perigo

O sistema da ignição e os faróis de xénon utilizam uma tensão muito elevada. Não tocar.

Capot

Abrir

Puxar a alavanca de abertura e colocá-la na posição inicial.

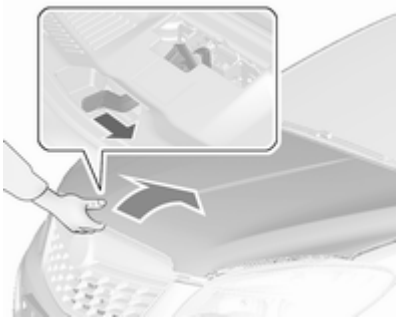

Mover o trinco de segurança lateralmente para o lado esquerdo do veículo e abrir o capot.

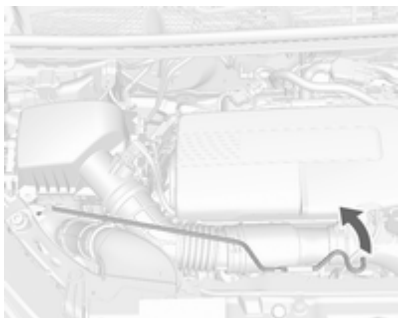

Puxar a haste de suporte ligeiramente para cima retirando-a do encaixe. Depois fixá-la no gancho do lado esquerdo no capot.

Se o capot for aberto durante um Autostop, o motor será ligado automaticamente por motivos de segurança.

Fechar

Antes de fechar o capot, empurrar o suporte para o respectivo encaixe de arrumação.

Baixar o capô e deixá-lo cair no engate a partir de uma altura baixa (20-25 cm). Verificar se o capô está engatado.

Atenção
Não pressionar o capô contra o engate para evitar amolgá-lo.

Óleo de motor

Verificar manualmente o nível do óleo de motor regularmente para evitar danos no motor. Certificar-se que é utilizado óleo com a especificação correcta. Líquidos e lubrificantes recomendados ⇨ 221.

O consumo máximo de óleo de motor é de 0,6 l por 1000 km.

Verificar com o veículo numa superfície nivelada. O motor deve estar à temperatura de funcionamento e desligado há pelo menos 5 minutos.

Puxar a vareta para fora. Limpá-la, inseri-la até ao batente da pega, puxar para fora e ver qual o nível do óleo do motor.

Inserir a vareta até ao batente da pega e dar meia volta.

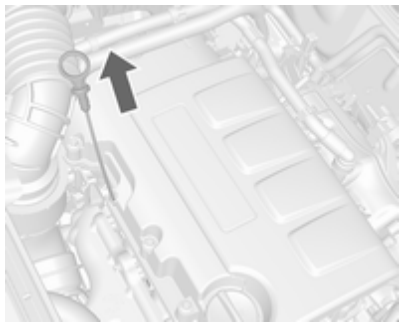

Quando o nível do óleo de motor for inferior à marca **MIN**, atestar com óleo de motor.

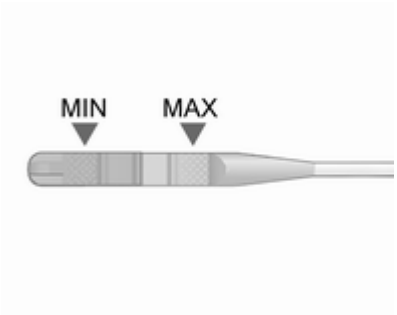

Recomendamos que utilize óleo de motor com a mesma graduação da utilizada na última mudança.

O nível do óleo de motor não deve exceder a marca **MAX** na vareta.

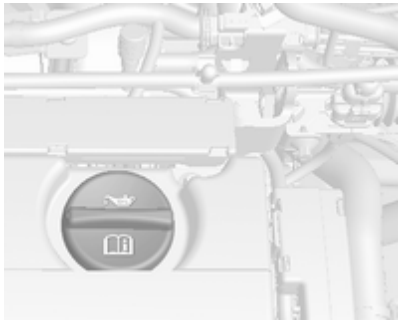

O bujão de enchimento do óleo de motor encontra-se na cobertura do veio de excêntricos.

Atenção
Óleo de motor em excesso deverá ser drenado ou retirado por sucção.

Capacidades ⇨ 232.

Colocar o tampão e apertar.

Líquido de arrefecimento do motor

O líquido de arrefecimento protege de congelamento até aproximadamente -30 °C. Em países do norte, com clima muito frio, o líquido de arrefecimento atestado de fábrica protege de congelamento até aproximadamente -40 °C.

Atenção
Utilizar apenas anticongelante aprovado.

Nível do líquido de arrefecimento

Atenção
Um nível demasiado baixo do líquido de arrefecimento poderá causar danos no motor.

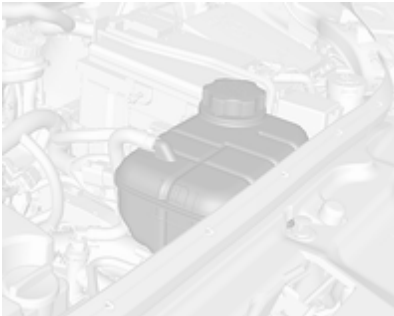

Se o sistema de arrefecimento estiver frio, o nível do líquido de arrefecimento deve estar acima da marca de enchimento. Atestar se o nível estiver baixo.

⚠Aviso

Deixar o motor arrefecer antes de abrir a tampa. Abrir a tampa com cuidado e deixar a pressão sair devagar.

Para atestar, utilizar uma mistura 1:1 de concentrado de líquido de arrefecimento libertado misturado com água da torneira limpa. Caso não tenha líquido de arrefecimento disponível, utilizar água da torneira limpa. Colocar o tampão e apertar. Mandar verificar numa oficina a concentração de líquido de arrefecimento e a causa da perda de líquido de arrefecimento.

Óleo da direcção assistida

Atenção

Pequeníssimas quantidades de contaminação podem provocar danos no sistema da direcção e fazer com que não funcione correctamente. Não deixe que contaminantes entrem em contacto com o lado do fluido do bujão do depósito/vareta ou que entrem no depósito.

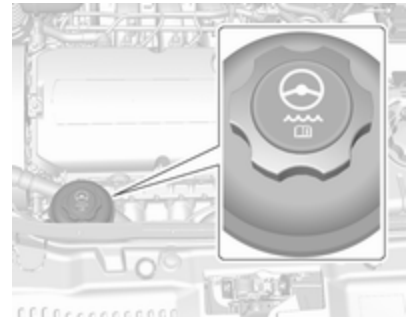

Normalmente não é necessário verificar o nível de óleo da direcção assistida. Se for emitido um ruído invulgar durante a condução ou se a direcção assistida reagir de forma notória, procurar assistência numa oficina.

Líquido limpa-vidros

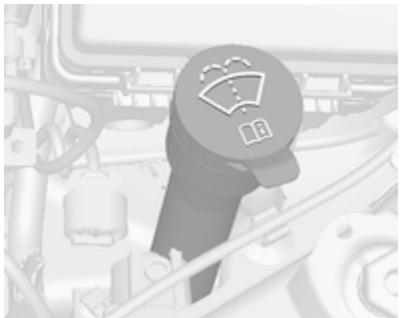

Encher com água limpa misturada com uma quantidade adequada de líquido do limpa-vidros aprovado que contenha anticongelante.

Atenção
Apenas líquido lava-vidros com uma concentração de anticongelante suficiente dá protecção em temperaturas baixas ou uma baixa súbita de temperatura.

Travões

No caso de os calços dos travões estarem já com espessura mínima, pode ser ouvido um som agudo durante a travagem.

Pode-se continuar a conduzir nessa situação mas deve substituir-se os calços dos travões o mais depressa possível.

Depois de montar calços novos, não travar a fundo desnecessariamente nas primeiras viagens.

Líquido dos travões

⚠Aviso
O líquido dos travões é venenoso e corrosivo. Evitar o contacto com olhos, pele, tecidos e superfícies pintadas.

O nível do óleo dos travões deve situar-se entre as marcas **MIN** e **MAX**.

Se o nível do líquido estiver abaixo de **MIN**, procurar a assistência de uma oficina.

Líquido dos travões e da embraiagem ⇨ 221.

Bateria do veículo

A bateria do veículo não precisa de manutenção, desde que o perfil de condução permita carga suficiente para a bateria. Deslocações curtas e arranques frequentes do motor

podem descarregar a bateria. Evitar a utilização de consumidores de energia desnecessários.

As pilhas não devem ser eliminadas junto com os resíduos domésticos. Devem ser colocadas em pontos de recolha para reciclagem apropriados (i.e. pilhões).

Deixar o veículo parado durante mais de 4 semanas pode provocar a descarga da bateria. Desligar o grampo do terminal negativo da bateria do veículo.

Assegurar que a ignição está desligada antes de ligar ou desligar a bateria do veículo.

Protecção contra descarga da bateria do veículo ⇨ 123.

Substituir a bateria do veículo

Advertência
Qualquer incumprimento das instruções indicadas nesta secção poderá levar à desactivação temporária do sistema Start/Stop.

Quando a bateria do veículo está a ser substituída, certificar-se de que não existem orifícios de ventilação abertos nas proximidades do terminal positivo. Se um orifício de ventilação estiver aberto nesta área, deve ser fechado com um tampão falso, e a ventilação na proximidade do terminal negativo deve ser aberta.

Utilizar apenas baterias do veículo que permitam montar a caixa de fusíveis por cima da bateria do veículo.

Em veículos com uma bateria AGM (tapete de vidro absorvente), garantir que a mesma é substituída por outra bateria AGM.

É possível identificar uma bateria AGM pela respectiva etiqueta. Recomendamos a utilização de uma bateria de veículo Opel original.

Advertência
A utilização de uma bateria do veículo AGM diferente da bateria de veículo Opel original poderá resultar num desempenho inferior.

Recomendamos que substitua a bateria do veículo numa oficina.

Sistema Start/Stop ⇨ 135.

Carregar a bateria do veículo

⚠Aviso

Nos veículos com sistema Start/Stop, certificar-se de que o potencial de carga não excede os 14,6 volt quando é utilizado um carregador de baterias. Caso contrário, a bateria do veículo poderá sofrer danos.

Auxílio de arranque ⇨ 212.

Etiqueta de aviso

Significado dos símbolos:

- Sem faíscas, chamas vivas ou fumo.
- Proteger sempre os olhos. Os gases explosivos podem provocar cegueira ou lesões.
- Manter a bateria do veículo fora do alcance das crianças.
- A bateria do veículo contém ácido sulfúrico, que pode provocar cegueira ou lesões por queimaduras graves.
- Consultar o Manual do Proprietário para mais informações.
- Poderá haver gases explosivos perto da bateria do veículo.

Purgar o sistema de combustível diesel

Se o depósito tiver ficado vazio, será necessário sangrar o sistema de combustível diesel. Ligar a ignição três vezes durante 15 segundos de cada vez. Depois ligar o motor durante 40 segundos, no máximo. Repetir esse processo após 5 segundos, no mínimo. Se o motor não pegar, recorrer à assistência de uma oficina.

Substituição das escovas do limpa pára-brisas

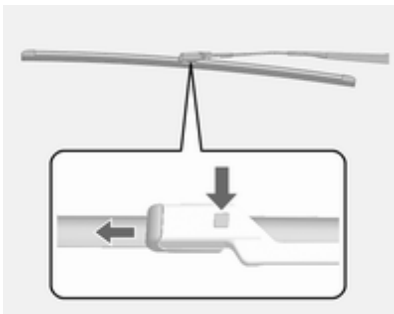

Levantar o braço limpa pára-brisas, pressionar o botão para desencaixar a escova do limpa pára-brisas e retirar.

Fixar ao braço do limpa-vidros a escova limpa-vidros num ligeiro ângulo e empurrar até encaixar.

Baixar o braço do limpa-vidros cuidadosamente.

Escova do limpa-vidros no óculo traseiro

1. Retirar a cobertura da escova do respectivo conjunto.
2. Levantar a lâmina da escova.

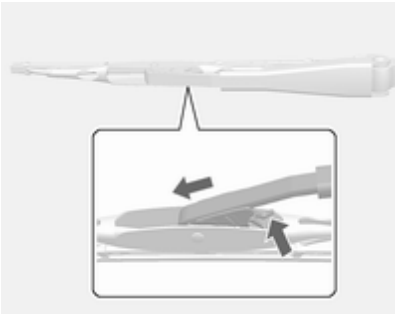

3. Pressionar o pino de fixação.
4. Puxar a escova para fora.

Substituir lâmpadas

Desligar a ignição e desligar o interruptor relevante ou fechar as portas.

Segurar numa lâmpada nova apenas pela base. Não tocar no vidro da lâmpada sem luvas.

Ao substituir lâmpadas, utilizar apenas lâmpadas do mesmo tipo.

Substituir as lâmpadas dos faróis a partir do interior do compartimento do motor.

Faróis de halogéneo

Luzes dos médios e dos máximos

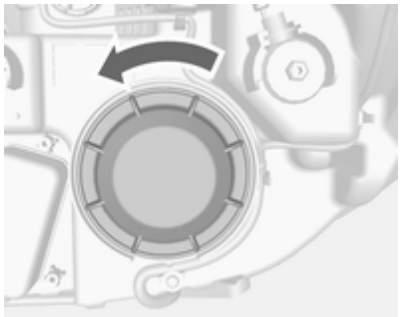

Retirar a tampa de protecção.

Luzes de médios

1. Desligar a ligação do casquilho da lâmpada dos faróis.

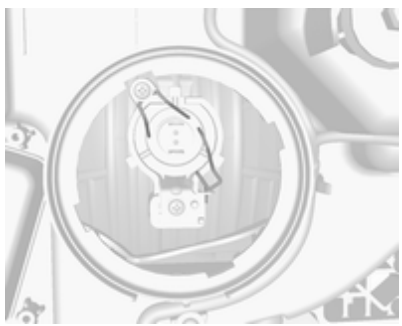

2. Pressionar o clipe de mola e desencaixá-lo.

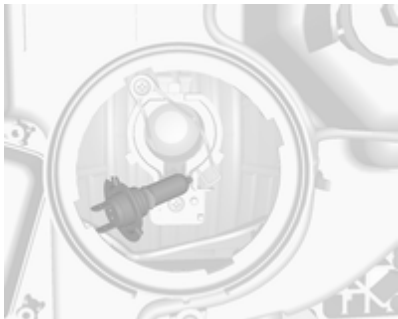

3. Retirar a lâmpada do casquilho e substituir a lâmpada.
4. Quando se aplica uma nova lâmpada, engatar as patilhas nas reentrâncias no reflector.
5. Reinstalar o conjunto do farol.
6. Encaixar o grampo de mola.
7. Ligar a ligação do casquilho da lâmpada.
8. Colocar a tampa de protecção dos máximos na devida posição e fechar.

Luzes de máximos

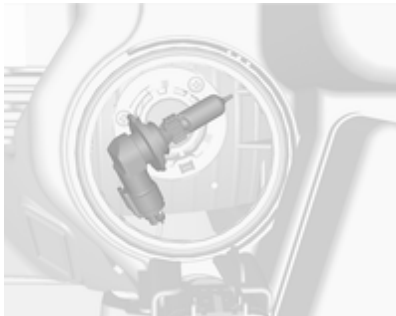

1. Retirar o casquilho da lâmpada, puxando.
2. Retirar a lâmpada do casquilho e substituir a lâmpada.
3. Quando se aplica uma nova lâmpada, engatar as patilhas nas reentrâncias no reflector.
4. Reinstalar o conjunto do farol.
5. Colocar a tampa de protecção dos máximos na devida posição e fechar.

Luzes laterais

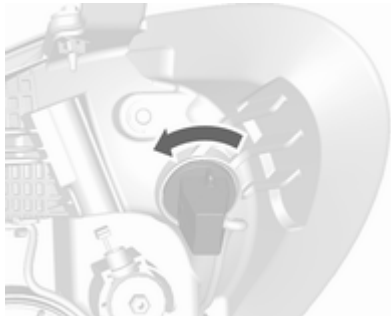

1. Retirar o casquilho do conjunto rodando no sentido anti-horário.
2. Retirar o casquilho do reflector.
3. Desligar a ficha da cablagem da lâmpada.

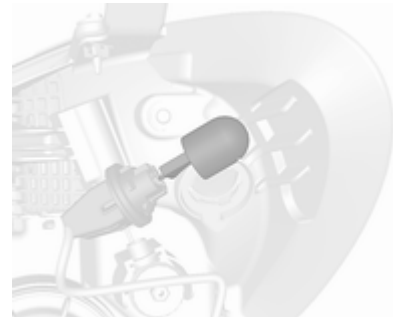

4. Retirar a lâmpada do encaixe.
5. Inserir a lâmpada nova.
6. Aplicar a ficha na lâmpada.
7. Inserir o casquilho no reflector.
8. Reinstalar o conjunto.

Faróis de xénon

⚠ Perigo

Os faróis de xénon funcionam com uma grande tensão eléctrica. Não tocar. Substituir as lâmpadas numa oficina.

Luzes de viragem

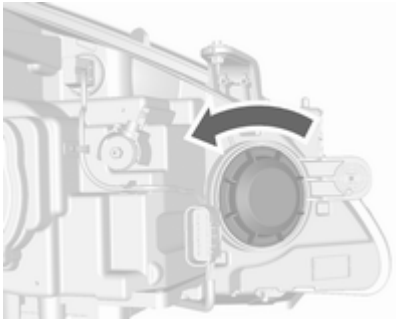

1. Retirar a tampa de protecção.

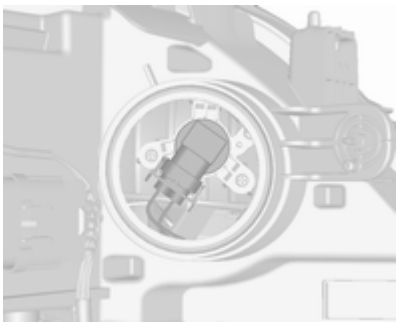

2. Retirar o casquilho da lâmpada, puxando.

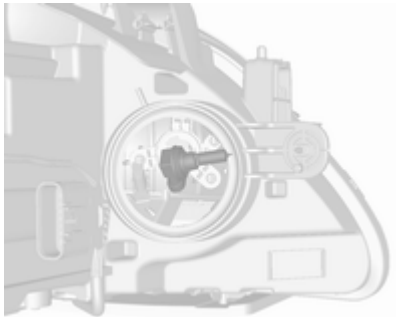

3. Retirar a lâmpada do casquilho e substituir a lâmpada.
4. Quando se aplica uma nova lâmpada, engatar as patilhas nas reentrâncias no reflector.
5. Reinstalar o conjunto do farol.
6. Colocar a tampa de protecção dos máximos na devida posição e fechar.

Faróis de nevoeiro

As lâmpadas estão acessíveis a partir da parte inferior do veículo

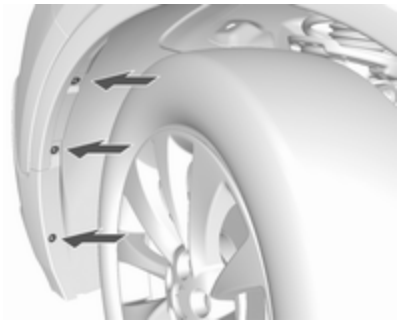

1. Rodar a roda respetiva para dentro a fim de aceder mais facilmente e remover três parafusos torx na parte exterior da caixa da roda. Ferramentas do veículo ⇨ 197.
2. Puxar e segurar o forro para aceder ao casquilho da lâmpada.

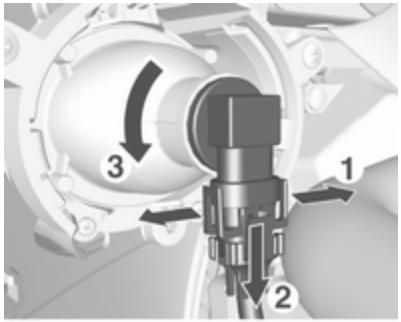

3. Puxar a nervura de retenção (1) para fora e remover a ligação da ficha (2) do casquilho da lâmpada.
4. Rodar o casquilho da lâmpada no sentido anti-horário (3) e removê-lo do refletor.
5. Remover e substituir o casquilho com a lâmpada e ligar a ligação da ficha.
6. Inserir o casquilho da lâmpada no reflector, rodando para a direita e encaixar.
7. Voltar a montar o forro e apertar os três parafusos torx.

Indicadores de mudança de direcção dianteiros

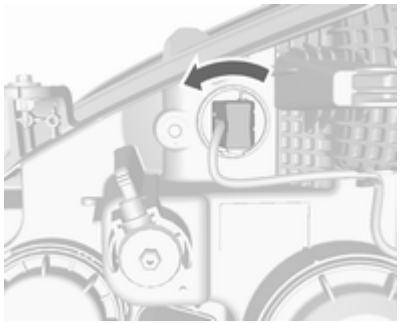

1. Rodar o suporte da lâmpada no sentido anti-horário e desengatar.

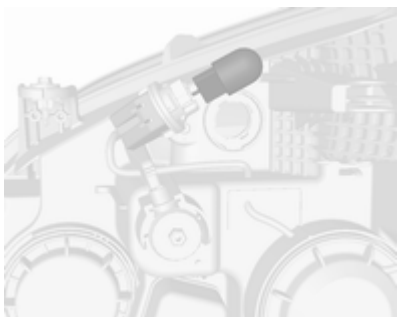

2. Pressionar a lâmpada ligeiramente para dentro do casquilho, rodar no sentido anti-horário, retirar e substituir a lâmpada.
3. Colocar o suporte da lâmpada no reflector e rodar no sentido dos ponteiros do relógio para engatar.

Luzes traseiras

Lado esquerdo

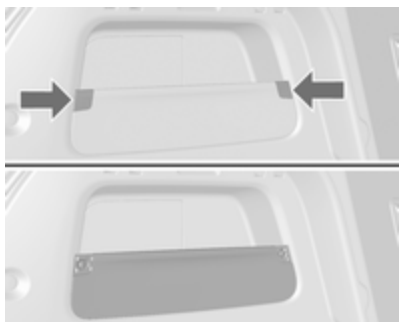

1. Desencaixar as duas coberturas no lado exterior correspondente inserindo uma chave de

parafusos. Retirar as duas tampas e desapertar os parafusos. Retirar o painel.

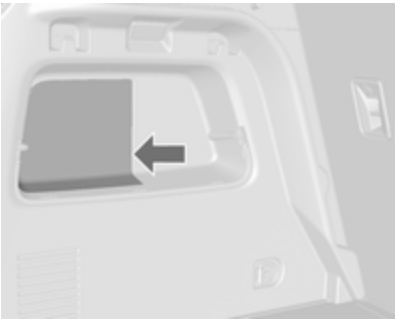

2. Desencaixar primeiro a cobertura inserindo uma chave de parafusos na reentrância. Em seguida, desencaixar a cobertura no lado frontal e superior. Retirar a cobertura.

Lado direito

1. Retirar a porta de arrumação e o kit de reparação de pneus.

2. Retirar a tampa.

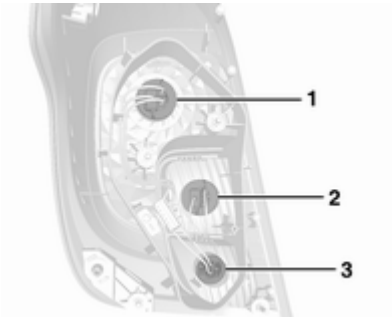

3. Luz traseira/stop (1)

   Indicador de mudança de direcção (2)

   Luz de marcha-atrás (3)

4. Retirar o suporte da lâmpada. Retirar e substituir a lâmpada.
5. Inserir o suporte da lâmpada no grupo óptico traseiro. Fechar as tampas e encaixar.
6. Ligar a ignição, accionar e verificar todos os faróis.

Indicadores de mudança de direcção laterais

Se as luzes não funcionarem, mande verificá-las numa oficina.

Terceira luz de travagem

Se a terceira luz de travagem não funcionar, mande repará-la numa oficina.

Luz da chapa de matrícula

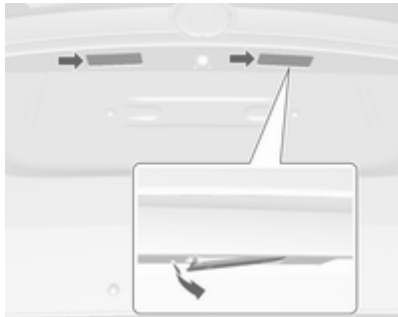

1. Retirar a lâmpada para fora com uma chave de fendas.
2. Retirar o alojamento da lâmpada para baixo, com cuidado para não puxar o cabo.

   Rodar o suporte da lâmpada para a esquerda para desengatar.
3. Retirar a lâmpada do suporte e substituí-la.

4. Colocar o suporte da lâmpada no alojamento da lâmpada e rodar no sentido dos ponteiros do relógio.
5. Inserir o alojamento da lâmpada e prendê-lo utilizando uma chave de fendas.

Luzes do habitáculo

Luzes de cortesia

1. Para a retirar, levantar o lado oposto do interruptor da luz com uma chave de parafusos de ponta plana.
2. Retirar a lâmpada.
3. Substituir a lâmpada.
4. Reinstalar o conjunto da luz.

Luz do compartimento de carga

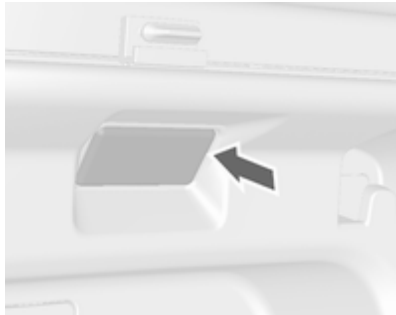

1. Retirar a lâmpada para fora com uma chave de fendas.
2. Retirar a lâmpada.
3. Inserir a lâmpada nova.
4. Instale a luz.

Instalação elétrica

Fusíveis

Os dados do fusível de substituição devem coincidir com os dados do fusível avariado.

Numa caixa por cima do terminal positivo da bateria encontram-se alguns fusíveis principais. Se necessário mande-os substituir numa oficina.

Antes de se substituir um fusível, desligar o respectivo interruptor e a ignição.

Um fusível fundido terá um fio derretido. Não substituir o fusível enquanto não se corrigir o que levou a que se fundisse.

Algumas funções são protegidas por vários fusíveis.

Podem também existir fusíveis sem função atribuída.

Advertência
Nem todas as descrições da caixa de fusíveis contidas neste manual se aplicam ao seu veículo.

Ao verificar a caixa de fusíveis, consultar a etiqueta da caixa de fusíveis.

Extractor de fusíveis

Um extractor de fusíveis encontra-se na caixa de fusíveis no compartimento do motor.

Colocar o extractor de fusíveis nos vários tipos de fusível a partir de cima ou da parte lateral e retirar o fusível.

Caixa de fusíveis no compartimento do motor

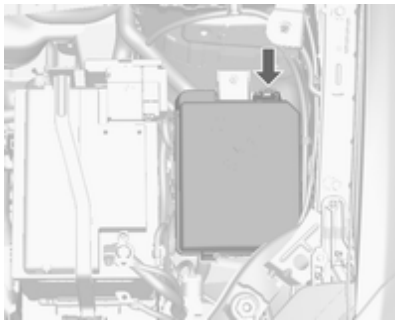

A caixa de fusíveis encontra-se no compartimento do motor.

Desencaixar a tampa, levantar para cima e retirar.

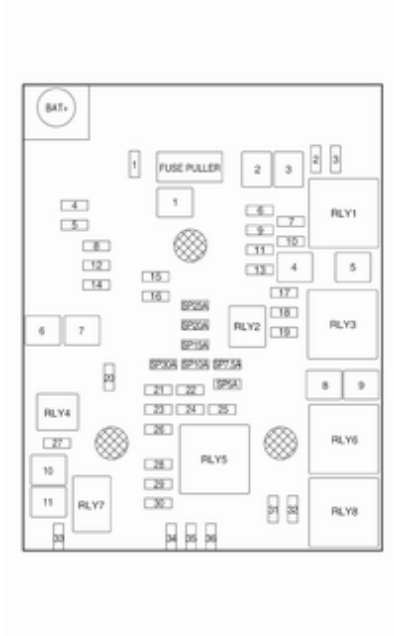

Mini Fusíveis

N.º	Circuito
1	Tecto de abrir
2	Espelhos retrovisores exteriores
3	–
4	–
5	Módulo de comando do travão eléctrico
6	Sensor da bateria inteligente
7	–
8	Módulo de controlo da caixa de velocidades
9	–
10	Nivelamento dos faróis
11	Limpa-vidros do óculo traseiro
12	Óculo traseiro aquecido
13	Actuador dos faróis (lado esquerdo)
14	Espelhos retrovisores exteriores aquecidos
15	–

N.º	Circuito
16	Aquecimento dos assentos
17	Módulo de controlo da caixa de velocidades
18	Módulo de controlo do motor
19	Bomba do combustível
20	–
21	Ventoinha de arrefecimento
22	–
23	Bobina da ignição/Módulo de comando do motor
24	Bomba do líquido de lavar
25	Actuador dos faróis (lado direito)
26	Sensores de controlo do motor
27	–
28	Ignição
29	Ignição
30	Sistema de escape
31	Máximos esquerdos

N.º	Circuito
32	Máximos direitos
33	Módulo de controlo do motor
34	Buzina
35	Sistema de ar condicionado
36	Farol dianteiro de nevoeiro

Fusíveis com porta-fusíveis classe J

N.º	Circuito
1	Módulo de comando do travão eléctrico
2	Limpa-vidros dianteiro
3	Módulo de energia
4	Terminal de alimentação da caixa de fusíveis do painel de instrumentos
5	–
6	Aquecedor de combustível
7	–
8	Ventoinha de arrefecimento

N.º	Circuito
9	Ventoinha de arrefecimento
10	Módulo de comando do motor/ Vela de incandescência
11	Motor de arranque

Caixa de fusíveis no painel de instrumentos

O bloco de fusíveis interior encontra-se na parte inferior do painel de instrumentos do lado do condutor.

Para aceder aos fusíveis, retirar a arrumação.

Para retirar a arrumação, abri-la e puxá-la.

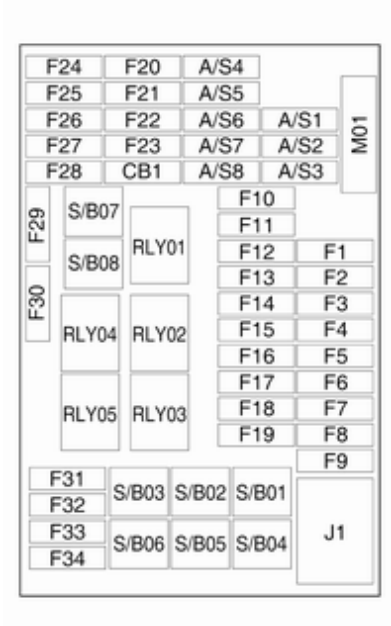

Mini Fusíveis

N.º	Circuito
1	Módulo de controlo da carroçaria
2	Módulo de controlo da carroçaria
3	Módulo de controlo da carroçaria
4	Módulo de controlo da carroçaria
5	Módulo de controlo da carroçaria
6	Módulo de controlo da carroçaria
7	Módulo de controlo da carroçaria
8	Módulo de controlo da carroçaria
9	Interruptor da ignição
10	Módulo de diagnóstico de segurança
11	Conector da ligação de dados
12	Controlo da climatização

N.º	Circuito
13	Porta traseira
14	Sensores de estacionamento
15	Aviso de desvio de trajetória/ Espelho retrovisor interior
16	Iluminação dianteira adaptável
17	Accionador dos vidros eléctricos
18	Sensor de chuva
19	Módulo de controlo da carroçaria/Comando da tensão regulada
20	Volante
21	Tomada auxiliar de CA/Caixa de velocidades automática
22	Isqueiro/Tomada auxiliar de CC
23	Sobresselente
24	Sobresselente
25	Sobresselente
26	Sobresselente

N.º	Circuito
27	Conjunto de instrumentos/ Aquecimento auxiliar/Interruptor da embraiagem
28	Iluminação dianteira adaptativa/ Conversor de tensão/Interruptor dos faróis
29	Sobresselente
30	Sobresselente
31	Conjunto de instrumentos
32	Sistema de informação e lazer/ Sinal sonoro
33	Visor/Sistema de informação e lazer
34	Onstar UHP/DAB

Fusíveis S/B

N.º	Circuito
01	Sobresselente
02	Sobresselente
03	Accionamento electrónico dos vidros dianteiros
04	Accionamento electrónico dos vidros traseiros
05	Modo logístico
06	Sobresselente
07	Sobresselente
08	Sobresselente

Caixa de fusíveis na bagageira

Situado no lado esquerdo do compartimento traseiro.

Para aceder aos fusíveis, retirar a tampa.

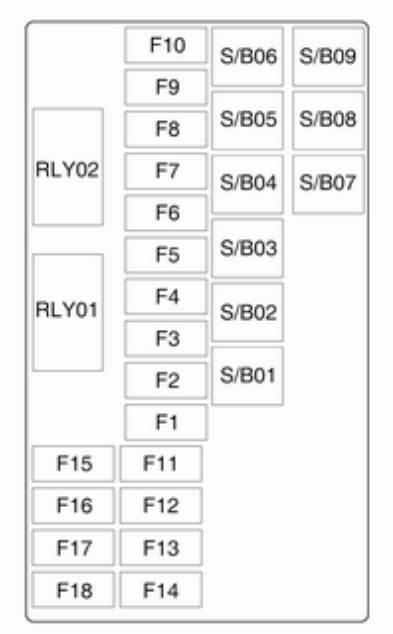

Mini Fusíveis

N.º	Circuito
1	Banco, apoio lombar, condutor
2	Banco, apoio lombar, passageiro
3	Amplificador
4	Tomada do reboque
5	Tracção integral
6	Sobresselente
7	Sistema LPG
8	Sobresselente
9	Sobresselente
10	Sobresselente
11	Módulo de comando do reboque
12	Sobresselente
13	Volante aquecido
14	Tomada do reboque
15	Sobresselente
16	Água no sensor do combustível
17	Espelho retrovisor interior/ Câmara traseira
18	Sistema LPG

Fusíveis S/B

N.º	Circuito
1	Banco eléctrico do condutor
2	Banco eléctrico do passageiro
3	Módulo de comando do reboque
4	Conversor de tensão
5	Bateria
6	Lava-faróis
7	Sobresselente
8	Sobresselente
9	Sobresselente

Ferramentas do veículo

Ferramentas

Veículos com kit de reparação de pneus

As ferramentas e o kit de reparação de pneus encontra-se no lado direito do compartimento traseiro ⇨ 205.

Veículos com roda sobresselente

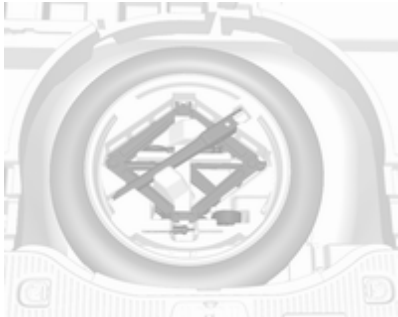

O macaco e as ferramentas encontram-se num compartimento de arrumação na bagageira por cima da roda sobresselente.

Substituição de roda ⇨ 208, roda sobresselente ⇨ 210.

Rodas

Estado dos pneus e jantes

Passar pelas beiras da estrada devagar e, se possível, em ângulo recto. Passar por cima de superfícies semelhantes a arestas vivas pode causar danos em pneus e jantes. Não entalar os pneus contra os passeios ao estacionar.

Regularmente, verificar se as jantes apresentam danos. Recorrer à ajuda de uma oficina em caso de danos ou desgaste invulgar.

Pneus de inverno

Os pneus de Inverno aumentam a segurança de condução a temperaturas inferiores a 7 °C e, por conseguinte, deverão ser montados em todas as rodas.

São permitidas todas as medidas de pneus como pneus de Inverno ⇨ 233.

De acordo com a legislação nacional de cada país, colocar a etiqueta de velocidade dentro do campo de visão do condutor.

Designação dos pneus

P. ex. **215/60 R 16 95 H**

215 : largura do pneu, mm
60 : rácio da secção transversal (relação entre altura e largura dos pneus), percentagem
R : tipo de cinta: Radial
RF : tipo: RunFlat
16 : diâmetro da roda, polegadas
95 : o índice de carga, p. ex. 95, é equivalente a 690 kg
H : letra do código de velocidade

Letra do código de velocidade:

Q : até 160 km/h
S : até 180 km/h
T : até 190 km/h
H : até 210 km/h
V : até 240 km/h
W : até 270 km/h

Escolha um pneu adequado para a velocidade máxima do veículo.

É possível alcançar a velocidade máxima na tara com o condutor (75 kg) mais 125 kg de carga. O equipamento opcional pode reduzir a velocidade máxima do veículo.

Desempenho ⇨ 229.

Pneus direccionais

Montar pneus direccionais de forma a rodarem na direcção de condução. A direcção de rodagem é indicada por um símbolo (p. ex., uma seta) na parede lateral do pneu.

Pressão dos pneus

Verificar a pressão com os pneus frios pelo menos quinzenalmente e antes de uma viagem grande. Não esquecer de verificar também o pneu sobresselente. Isto também se aplica a veículos com sistema de monitorização da pressão dos pneus.

Desapertar a tampa da válvula.

Pressão dos pneus ⇨ 233.

A etiqueta de informação de pressão dos pneus situada na armação da porta dianteira esquerda ou direita indica o tipo de pneus de origem e as respectivas pressões.

Os dados da pressão dos pneus referem-se a pneus frios. Aplica-se a pneus de Verão e de Inverno.

Insuflar sempre o pneu sobresselente segundo a pressão especificada para carga completa.

A pressão dos pneus ECO tem por objectivo atingir o menor consumo de combustível possível.

A pressão incorrecta dos pneus prejudica a segurança, a manobrabilidade do veículo, o conforto e a poupança de combustível e aumenta o desgaste dos pneus.

As pressões dos pneus podem variar em função de várias opções. Para o valor correcto da pressão dos pneus, seguir o procedimento abaixo:

1. Identificar o código de identificação do motor. Dados do motor ⇨ 228.
2. Identificar o respectivo pneu.

As tabelas da pressão dos pneus indicam todas as combinações possíveis de pneus ⇨ 233.

Para os pneus aprovados para o seu veículo, consultar o Certificado CE de Conformidade fornecido com o veículo ou os documentos de matrícula nacionais.

O condutor é responsável pelo ajuste correcto da pressão dos pneus.

⚠Aviso

Se a pressão for demasiado baixa, pode causar o sobreaquecimento e danos internos nos pneus, resultando na separação do piso e mesmo no rebentamento do pneu a altas velocidades.

⚠Aviso

Para pneus específicos, a pressão dos pneus recomendada, indicada na tabela da pressão dos pneus, poderá exceder a pressão máxima dos pneus indicada no pneu. Nunca exceder a pressão máxima dos pneus indicada no pneu.

Sujeição à temperatura

A pressão dos pneus depende da temperatura dos pneus. Durante a condução a temperatura e a pressão dos pneus aumentam. Os valores da pressão dos pneus fornecidos na etiqueta de pressão dos pneus e na tabela de pressão dos pneus são válidos para pneus frios, o que significa a 20 °C.

A pressão aumenta quase 10 kPa para um aumento de temperatura de 10 °C. Isto deve ser tido em consideração ao verificar pneus quentes.

O valor da pressão dos pneus apresentado no Centro de Informação do Condutor é a pressão efetiva dos pneus. Um pneu arrefecido mostra um valor diminuído, o que não indica uma fuga de ar.

Sistema de controlo da pressão dos pneus

O sistema de controlo da pressão dos pneus verifica a pressão dos quatro pneus uma vez por minuto quando a velocidade do veículo ultrapassa determinado limite.

Atenção

O sistema de controlo da pressão dos pneus avisa apenas se os pneus estão com pouca pressão e não substitui a manutenção regular dos pneus por parte do condutor.

Todas as rodas devem possuir sensores de pressão e os pneus devem possuir a pressão prescrita.

Advertência
Nos países onde o sistema de controlo da pressão dos pneus é exigido legalmente, a utilização de rodas sem sensores de pressão invalidará a aprovação do tipo de veículo.

As actuais pressões dos pneus podem ser apresentadas no **Veículo informação menu** no Centro de Informação do Condutor.

O menu pode ser seleccionado através dos botões na alavanca de sinalização de mudança de direcção.

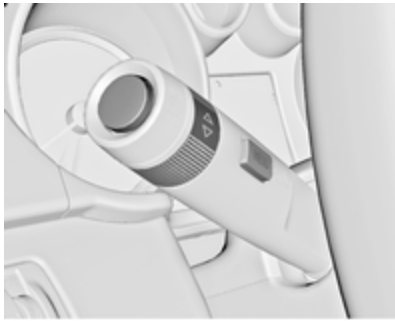

Premir **MENU** para seleccionar o **Veículo informação menu** 🚗.

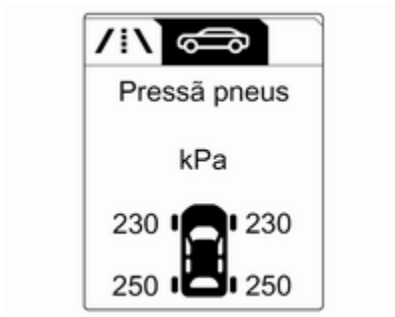

Rodar a roda de regulação para seleccionar o sistema de monitorização da pressão dos pneus.

O estado do sistema e avisos de pressão são indicadas por uma mensagem com o pneu em questão a piscar no Centro de Informação do Condutor.

O sistema considera a temperatura dos pneus para os avisos.

Sujeição à temperatura ⇨ 198.

Uma situação de pressão baixa detectada é indicada pela luz de aviso (!) ⇨ 92.

Se a luz de aviso (!) se acender, parar logo que possível e encher os pneus de acordo com o recomendado ⇨ 233.

Se (!) piscar durante 60-90 segundos e em seguida ficar acesa continuamente, existe uma avaria no sistema. Consultar uma oficina.

Após o enchimento, a condução poderá ser necessária para a actualização dos valores da pressão dos pneus no Centro de Informação do Condutor. Durante esse período de tempo, (!) poderá acender-se.

Se (!) se acender a baixa temperatura e se apagar depois de algum tempo de condução, isto pode ser um indicador de pressão baixa dos pneus iminente. Verificar a pressão dos pneus.

Mensagens do veículo ⇨ 100.

Se a pressão dos pneus tiver de ser reduzida ou aumentada, desligar o motor.

Apenas montar rodas com sensores de pressão, de outro modo a pressão dos pneus não será apresentada e (!) acende continuamente.

Uma roda sobresselente temporária não está equipada com sensores de pressão. O sistema de monitorização da pressão dos pneus não está operacional para estas rodas. O indicador de controlo (!) acende. Para as outras três rodas o sistema mantém-se operacional.

A utilização de kits de reparação dos pneus líquido à venda no mercado pode prejudicar o funcionamento do sistema. Podem ser utilizados kits de reparação aprovados pelo fabricante.

Utilizar dispositivos eletrónicos ou estar perto de instalações que utilizam frequências de onda semelhantes pode interferir com o sistema de controlo da pressão dos pneus.

De cada vez que os pneus são substituídos, os sensores do sistema de controlo da pressão dos pneus devem ser desmontados e submetidos a manutenção. No caso do sensor aparafusado, substituir o núcleo da válvula e o anel de vedação. No caso do sensor preso por grampo, substituir a haste completa da válvula.

Estado de carga do veículo

Ajustar a pressão dos pneus ao estado de carga de acordo com a etiqueta de informação dos pneus ou a tabela de pressão dos pneus ⇨ 233 e selecionar a definição relevante no menu **Carga dos pneus** no Centro de Informação do Condutor, **Veículo informação menu** ⇨ 94. Esta definição é a referência para os avisos de pressão dos pneus.

O menu **Carga dos pneus** apenas aparece se o veículo estiver parado e o travão de mão engatado. Nos veículos com caixa de velocidades automática, a alavanca selectora deve estar em **P**.

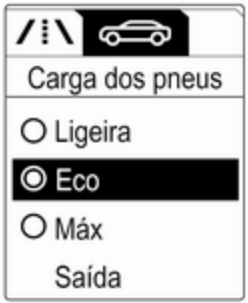

Seleccionar:

- **Ligeira** para pressão de conforto até 3 pessoas
- **Eco** para pressão Eco até 3 pessoas
- **Máx** para carga total

Processo de correspondência do sensor de pressão dos pneus

Cada sensor de pressão dos pneus tem um código de identificação único. É necessário efetuar a correspondência do código de identificação com uma nova posição da roda depois de rodar as rodas ou de substituir o conjunto de rodas completo e se um ou mais sensores de pressão dos pneus foram substituídos. O processo de correspondência do sensor de pressão dos pneus também deve ser efetuado depois de substituir uma roda sobresselente por uma roda de estrada com o sensor de pressão dos pneus.

A luz de anomalia (!) e a mensagem ou código de aviso deverão apagar no próximo ciclo de ignição. A correspondência dos sensores com as posições das rodas é efetuada utilizando uma ferramenta de reprogramação, pela seguinte ordem: roda dianteira esquerda, roda dianteira direita, roda traseira direita e roda traseira esquerda. O indicador de mudança de direcção na posição activa actual mantém-se aceso até ocorrer a correspondência do sensor.

Consultar uma oficina para o serviço ou para adquirir uma ferramenta de reprogramação. Tem 2 minutos para fazer corresponder a primeira posição da roda e 5 minutos no total para fazer corresponder as quatro posições das rodas. Caso demore mais tempo, o processo de correspondência pára e tem de ser reiniciado.

O processo de correspondência do sensor de pressão dos pneus é o seguinte:

1. Aplicar o travão de mão.
2. Ligue a ignição.
3. Nos veículos com caixa de velocidades automática: colocar a alavanca selectora na posição **P**.

   Nos veículos com caixa de velocidades manual: seleccionar o ponto-morto.
4. Premir **MENU** na alavanca do indicador de mudança de direção para selecionar o **Menu de informação do veículo** no Centro de Informação do Condutor.
5. Utilizar a roda de regulação para navegar até ao menu de pressão dos pneus.
6. Premir **SET/CLR** para iniciar o processo de correspondência do sensor. Deverá surgir uma mensagem a pedir aceitação do processo.

7. Premir novamente **SET/CLR** para confirmar a selecção. A buzina toca duas vezes para sinalizar que o receptor está em modo de memorização.
8. Começar pela roda dianteira do lado esquerdo.
9. Colocar a ferramenta de reprogramação contra a parede lateral do pneu, junto à haste da válvula. Em seguida, premir o botão para ativar o sensor de pressão dos pneus. Um toque curto da buzina confirma que o código de identificação do sensor foi feito corresponder com aquela posição do pneu e roda.
10. Passar à roda dianteira do lado direito e repetir o procedimento indicado no Passo 9.
11. Passar à roda traseira do lado direito e repetir o procedimento indicado no Passo 9.
12. Passar à roda traseira esquerda e repetir o procedimento indicado no Passo 9. A buzina apita duas vezes para indicar que foi feita a correspondência do código de identificação do sensor com a roda traseira esquerda e que o processo de correspondência dos sensores de pressão dos pneus já não está ativo.
13. Desligar a ignição.
14. Regular os quatro pneus à pressão recomendada conforme indicado na etiqueta de informação da pressão dos pneus.
15. Garantir que o estado de carga dos pneus está de acordo com a pressão seleccionada ⇨ 94.

Profundidade do relevo

Verificar a profundidade do rasto a intervalos regulares.

Os pneus devem ser substituídos por razões de segurança quando a profundidade do relevo for de 2-3 mm (4 mm para pneus de Inverno).

Por razões de segurança é recomendado que a profundidade do piso dos pneus no mesmo eixo não seja diferente em mais do que 2 mm.

A profundidade mínima do relevo permitida por lei (1,6 mm) terá sido atingida quando o relevo tiver sido gasto até um dos indicadores de desgaste do relevo (TWI). A respectiva posição está indicada por marcas na parede lateral.

Se existir maior desgaste à frente que atrás, colocar as rodas dianteiras atrás e as traseiras à frente. Certificar-se que o sentido da rotação das rodas é o mesmo que anteriormente.

Os pneus envelhecem mesmo quando não utilizados. Recomendamos que os pneus sejam substituídos a cada 6 anos.

Mudar para outros pneus

Se se utilizarem pneus de tamanho diferente dos montados de fábrica, poderá ser necessário reprogramar o velocímetro assim como a pressão nominal dos pneus e fazer outras alterações no veículo.

Depois de mudar para pneus de tamanho diferente, substituir a etiqueta da pressão dos pneus.

⚠Aviso

A utilização de pneus ou jantes desadequados poderá causar acidentes e invalidará a aprovação tipo do veículo.

Tampões de rodas

Devem ser utilizados tampões das rodas e pneus aprovados pela fábrica para o veículo em questão e que cumpram todos os requisitos relevantes de combinação de rodas e pneus.

Se os tampões das rodas e os pneus utilizados não forem aprovados pela fábrica, os pneus não deverão ter uma saliência de protecção da jante.

Os tampões das rodas não devem impedir o arrefecimento dos travões.

⚠Aviso

A utilização de pneus ou tampões de rodas inadequados pode causar perda de pressão repentina e, consequentemente, acidentes.

Veículos com jantes de alumínio: Ao montar jantes de aço com porcas para jantes de alumínio, por exemplo ao mudar para pneus de Inverno, não é possível fixar os tampões das rodas nas jantes de aço.

Correntes de neve

Apenas utilize correntes de neve nas rodas dianteiras.

⚠Aviso

Danos podem levar os pneus a rebentar.

As correntes para pneus são permitidas em pneus de tamanho 215/65 R16, 215/60 R17 e 215/55 R18.

No caso de pneus de tamanho 215/65 R16, utilizar sempre correntes finas adequadas para veículos

utilitários desportivos que não acrescentem mais do que 9 mm ao piso e às paredes dos pneus (incluindo o fecho das correntes).

No caso de pneus de tamanho 215/60 R17 e 215/55 R18, utilizar apenas correntes de neve especiais permitidas para Opel Mokka e para pneus desses tamanhos. Para mais informações, contactar uma oficina.

Não é permitida a utilização de correntes de neve na roda sobresselente.

Kit de reparação de pneus

O kit de reparação de pneus pode ser utilizado para reparar pequenos danos no rasto de um pneu.

Não retirar quaisquer objectos estranhos dos pneus.

Danos num pneu que excedam 4 mm ou que estejam na face lateral do pneu não podem ser reparados com o kit de reparação dos pneus.

⚠Aviso

Não conduzir a mais de 80 km/h.

Não utilizar durante um período longo de tempo.

A condução e o manuseio podem ser afectados.

Em caso de um pneu furado:

Aplicar o travão de mão e engatar a 1.ª velocidade, a marcha-atrás ou a posição **P**.

O kit de reparação de pneus encontra-se no lado direito do compartimento traseiro.

1. Retirar o kit de reparação de pneus do compartimento.
2. Retirar o compressor.

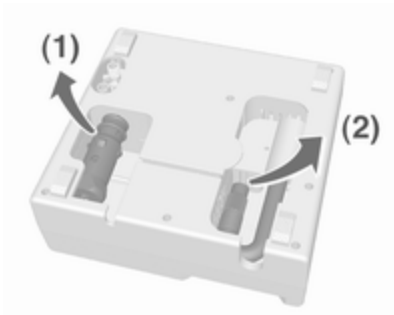

3. Retirar o cabo de ligação eléctrica (1) e tubo flexível de ar (2) do compartimento de arrumação que se encontram na parte inferior do compressor.

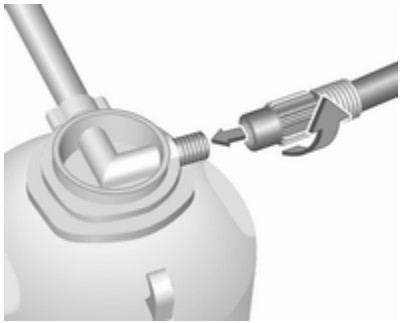

4. Aparafusar o tubo flexível do compressor na ligação na botija do vedante.
5. Encaixar a botija do vedante no retentor do compressor.

   Colocar o compressor perto do pneu de maneira a que a botija do vedante fique na vertical.

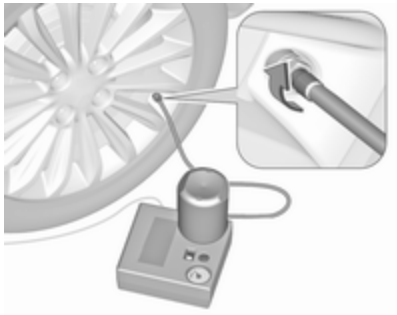

6. Desapertar a tampa da válvula do pneu em questão.
7. Aparafusar o tubo flexível na válvula do pneu.
8. O interruptor no compressor tem de estar na posição **O**.
9. Ligar a ficha do compressor na saída de alimentação ou do isqueiro.

   Para não descarregar a bateria, recomendamos que se ligue o motor.

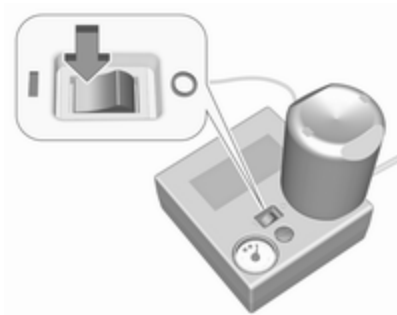

10. Colocar o interruptor de balancim do compressor na posição **I**. O pneu é cheio com vedante.
11. O manómetro da pressão do compressor indica por breves instantes até 6 bar enquanto a garrafa de selante está a esvaziar (cerca de 30 segundos). Em seguida, a pressão começa a cair.
12. O vedante é todo bombeado para dentro do pneu. Depois o pneu é insuflado.
13. A pressão dos pneus recomendada deve ser atingida no espaço de 10 minutos. Pressão dos pneus ⇨ 233.

Quando obtiver a pressão correcta, desligar o compressor.

Se a pressão dos pneus recomendada não for atingida no espaço de 10 minutos, remover o kit de reparação de pneus. Deslocar o veículo de forma a que o pneu dê uma volta completa. Voltar a ligar o kit de reparação de pneus e continuar o procedimento de enchimento durante 10 minutos. Se continuar a não atingir a pressão do pneu prescrita, o pneu está muito danificado. Recorrer a uma oficina.

Retirar do pneu a pressão em excesso accionando o botão acima do indicador de pressão.

Não utilizar o compressor durante mais de 10 minutos.

14. Retirar o kit de reparação de pneus. Empurrar o trinco no suporte para retirar a garrafa de vedante do suporte. Enroscar o tubo de insuflação do pneu à ligação livre na garrafa de vedante. Isso evita que haja fuga de vedante. Guardar o kit de reparação de pneus na bagageira.
15. Retirar qualquer excesso de vedante com um pano.
16. Retirar da garrafa de vedante a etiqueta que indica a velocidade máxima permitida e colocá-la dentro do campo de visão do condutor.
17. Prosseguir viagem imediatamente para que o vedante se distribua pelo pneu uniformemente. Depois de conduzir aproximadamente 10 km (mas não mais de 10 minutos), parar e verificar a pressão dos pneus. Apertar o tubo do ar do compressor directamente na válvula do pneu e no compressor.

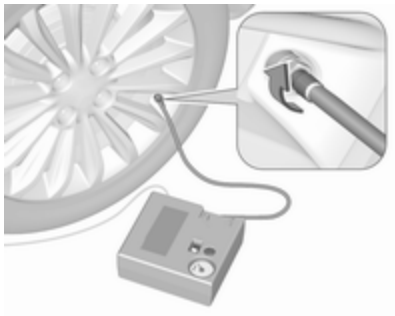

Se a pressão do pneu for superior a 1,3 bar, corrigir para o valor correcto. Repetir o procedimento até deixar de haver perda de pressão.

Se a pressão do pneu baixar para menos de 1,3 bar, não se deve conduzir o veículo. Recorrer a uma oficina.

18. Guardar o kit de reparação de pneus na bagageira.

Advertência
As características de condução proporcionadas pelo pneu reparado são muito afectadas, pelo que o pneu deve ser substituído.

Se se ouvir um ruído anormal ou se o compressor ficar quente, desligar o compressor durante pelo menos 30 minutos.

A válvula de segurança incorporada abre a uma pressão de 7 bar.

Anotar a data de validade do kit. Após essa data a capacidade vedante deixa de ter garantia. Prestar atenção à informação de armazenamento constante da garrafa de vedante.

Substituir a garrafa de vedante utilizada. Eliminar a garrafa conforme indicado na legislação aplicável

O compressor e o vedante podem ser utilizados a partir de -30 °C aproximadamente.

Os adaptadores fornecidos podem ser utilizados para encher outros itens, p. ex. bolas de futebol, colchões de ar, barcos insufláveis, etc. Encontram-se sob o compressor. Para retirar, aparafusar no compressor o tubo flexível e retirar o adaptador.

Substituição de roda

Alguns veículos são equipados com um kit de reparação de pneus em vez de possuírem uma roda sobresselente ⇨ 205.

Proceder aos seguintes preparativos e respeitar a informação a seguir:

- Estacionar o veículo numa superfície nivelada, firme e não derrapante. As rodas dianteiras devem estar em posição de condução em linha recta.
- Aplicar o travão de mão e engatar a 1.ª velocidade, a marcha-atrás ou a posição **P**.
- Retirar a roda sobresselente ⇨ 210.
- Nunca mudar mais do que uma roda de cada vez.
- Só utilizar o macaco para mudar pneus no caso de furos, e não para mudança de pneus sazonal (pneus de Inverno/Verão).
- O macaco não necessita de manutenção.
- Se a superfície em que o veículo se encontrar for mole, colocar uma placa sólida (com 1 cm de espessura, no máximo) por baixo do macaco.
- Retirar os objectos pesados do veículo antes de levantá-lo com o macaco.
- Não deverão estar nem pessoas nem animais dentro do veículo quando este for levantado com o macaco.
- Nunca passar por baixo de um veículo apoiado num macaco.
- Não colocar o veículo a trabalhar quando elevado com um macaco.
- Limpar as porcas da roda e roscas com um pano limpo antes de montar a roda.

⚠Aviso

Não lubrificar o perno roscado da roda, porca de roda e cone da porca de roda.

1. Desencaixar as tampas dos parafusos das rodas com uma chave de parafusos e retirar. Retirar o tampão da roda.

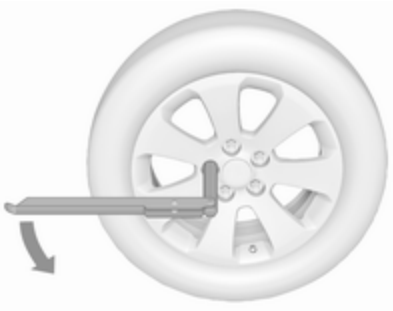

2. Desdobrar a chave de rodas e instalar certificando-se que fica bem colocada e desaparafusar cada parafuso meia volta.

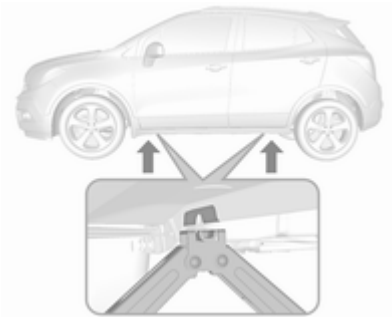

3. Certificar-se que o macaco está correctamente posicionado sob o ponto correcto de elevação do veículo.

   Consoante o equipamento, remover primeiro as tampas dos pontos de elevação com macaco.

4. Regular o macaco para a altura necessária. Colocá-lo directamente por baixo do ponto de elevação de modo a que não possa escorregar.

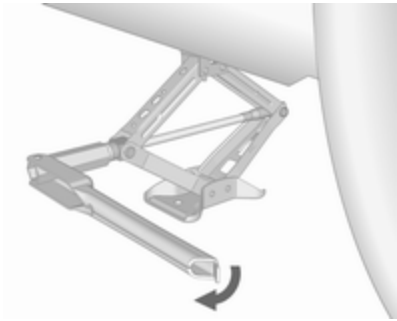

   Colocar a chave de rodas e com o macaco bem alinhado rodar a chave de rodas até a roda ficar afastada do solo.

5. Desapertar os parafusos das rodas.
6. Substituir a roda. Roda sobresselente ⇨ 210.
7. Apertar os parafusos da roda.
8. Baixar o veículo e retire o macaco.
9. Colocar a chave de rodas assegurando que fica bem colocada e apertar cada parafuso em sequência cruzada. Apertar ao binário de 140 Nm.

10. Antes de colocar a chave, alinhar o orifício da válvula no tampão da roda com a válvula do pneu.

    Colocar as tampas dos parafusos das rodas.

    Montar a tampa central nas jantes de liga.
11. Nos modelos com apainelamento das embaladeiras montar a tampa do ponto de elevação do veículo.
12. Arrumar a roda substituída ⇨ 210 e as ferramentas do veículo ⇨ 197.
13. Verificar a pressão do pneu montado e o binário de aperto das porcas da roda assim que possível.

Substituir ou reparar o pneu danificado o mais depressa possível.

Posição de recepção para plataforma de elevação

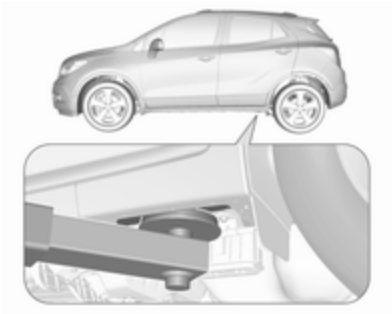

Posição do braço traseiro da plataforma de elevação centrada sob a reentrância da embaladeira.

Posição do braço dianteiro da plataforma de elevação na substrutura.

Roda sobresselente

Alguns veículos são equipados com um kit de reparação de pneus em vez de possuírem uma roda sobresselente ⇨ 205.

Se for montada uma roda sobresselente que seja diferente das outras rodas, esta roda poderá ser classificada como roda sobresselente temporária e aplicar--se os limites de velocidade correspondentes, apesar de

nenhuma etiqueta o indicar. Procurar a assistência de uma oficina para verificar o limite de velocidade aplicável.

A roda sobresselente tem uma jante em aço.

Atenção

A utilização de uma roda sobresselente mais pequena do que as outras ou com pneus de Inverno pode afectar a condução. Substituir o pneu danificado o mais depressa possível.

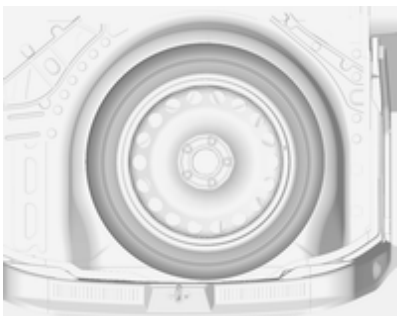

A roda sobresselente encontra-se na bagageira debaixo do tapete do chão. É fixa com uma porca de orelhas.

Guardar uma roda de tamanho normal danificada, na bagageira

A cavidade da roda sobresselente não está concebida para tamanhos diferentes de roda sobresselente.

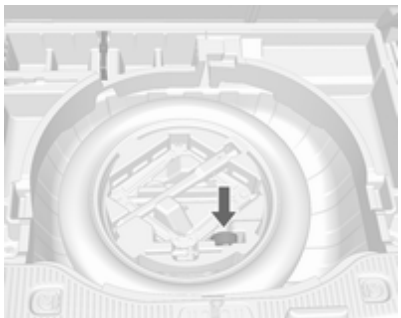

Uma roda de tamanho normal danificada deve ser arrumada na bagageira e fixa com uma cinta. Ferramentas do veículo ⇨ 197.

Para fixar a roda:

1. Colocar a roda no centro da bagageira.
2. Passar a extremidade da cinta com laçada pelo olhal num dos lados.
3. Passar a extremidade da cinta com laçada pelo olhal e puxar até que a cinta esteja bem fixa no olhal.

4. Inserir a cinta pelos raios da jante, conforme se mostra na figura.
5. Instalar o gancho no olhal oposto.
6. Apertar a cinta e fixá-la com a fivela.

⚠Perigo

Conduza sempre com os encostos dos bancos traseiros dobrados para cima e engatados quando guardar uma roda de tamanho normal na bagageira.

Roda sobresselente temporária

Atenção

A utilização de uma roda sobresselente temporária pode afectar a condução. Substituir ou reparar o pneu danificado o mais depressa possível.

Montar só uma roda sobresselente temporária. Não conduzir a mais de 80 km/h. Fazer as curvas devagar. Não utilizar durante muito tempo.

Se furar um pneu na parte de trás do veículo enquanto reboca outro veículo, montar a roda sobresselente temporária na frente e um pneu normal na traseira.

Correntes de neve ⇨ 204.

Roda sobresselente com pneu direccional

Se possível, montar pneus direccionais de forma a rodarem na direcção de condução. A direcção de rodagem é indicada por um símbolo (p. ex., uma seta) na parede lateral do pneu.

O indicado a seguir aplica-se a pneus montados contra a direcção de condução:

- A condução pode ser afectada. Mande substituir ou reparar o pneu com defeito logo que possível e use-o em vez da roda sobresselente.
- Conduzir com redobrada atenção em superfícies molhadas ou com neve.

Auxílio de arranque

Não proceder ao arranque com um carregador de carga rápida.

Um veículo com uma bateria descarregada pode ser posto a trabalhar com cabos auxiliares de arranque e com a bateria de outro veículo.

⚠Aviso

Ter muito cuidado ao proceder ao arranque com cabos auxiliares de arranque. O incumprimento das instruções que se seguem pode causar lesões ou danos devido à explosão da bateria ou danos nos sistemas eléctricos de ambos os veículos.

⚠Aviso

Evitar o contacto da bateria com os olhos, pele, tecidos e superfícies pintadas. O líquido

contém ácido sulfúrico que pode provocar ferimentos e danos no caso de contacto directo.

- Nunca expor a bateria a chamas nuas ou faíscas.
- Uma bateria descarregada pode congelar a temperaturas de 0 °C. Descongelar a bateria congelada antes de ligar os cabos auxiliares de arranque.
- Quando manusear uma bateria usar óculos e roupa de protecção.
- Utilizar um auxiliar de arranque da bateria com a mesma tensão (12 V). A sua capacidade (Ah) não deve ser muito inferior à da bateria descarregada.
- Utilizar cabos auxiliares de arranque com terminais isolados e uma secção transversal de pelo menos 16 mm^2 (25 mm^2 para motores a diesel).
- Não desligar a bateria descarregada do veículo.
- Desligar todos os consumidores eléctricos desnecessários.
- Não se inclinar sobre a bateria durante o arranque com cabos auxiliares.
- Não permitir que os terminais de um dos cabos entre em contacto com os do outro cabo.
- Os veículos não devem tocar um no outro durante o processo de auxílio de arranque.
- Aplicar o travão-de-mão, colocar a caixa de velocidades em ponto morto e a caixa automática em **P**.
- Abrir as capas protectoras do terminal positivo de ambas as baterias.

Ordem de ligação dos cabos:

1. Ligar o cabo vermelho ao terminal positivo da bateria auxiliar.
2. Ligar a outra extremidade do cabo vermelho ao terminal positivo da bateria descarregada.
3. Ligar o cabo preto ao terminal negativo da bateria auxiliar.
4. Ligar a outra extremidade do cabo preto ao ponto de massa do veículo, como por exemplo bloco do motor ou parafuso do apoio do motor. Ligar o mais afastado possível da bateria descarregada, no entanto pelo menos a 60 cm.

Colocar os cabos de modo a não serem apanhados por peças rotativas no compartimento do motor.

Para ligar o motor:

1. Pôr a trabalhar o motor do veículo auxiliar.
2. Após 5 minutos, ligar o outro motor. Não se deve fazer tentativas de arranque durante mais de 15 segundos com intervalos de 1 minuto.

3. Deixar cada um dos motores ao ralenti durante cerca de 3 minutos com os cabos ligados.
4. Ligar os consumidores eléctricos (p. ex. faróis, óculo traseiro com desembaciador) do veículo que estiver a ser posto a trabalhar com cabos auxiliares de arranque.
5. Para retirar os cabos proceder pela ordem exactamente inversa à acima descrita.

Rebocar

Rebocar o veículo

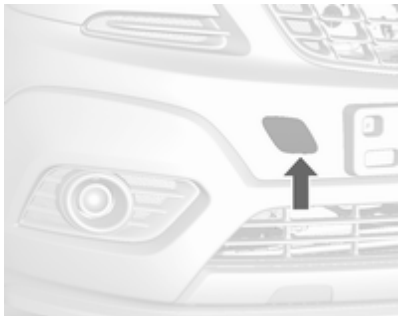

Desencaixar a tampa com uma chave de parafusos e retirar.

O olhal de reboque está arrumado com as ferramentas do veículo ⇨ 197.

Enroscar o olhal de reboque o mais possível e até parar na horizontal.

Prender um cabo de reboque - ou, ainda melhor, uma barra de reboque - ao olhal de reboque.

O olhal de reboque deverá ser utilizado apenas para rebocar e não para recuperar o veículo.

Ligar a ignição para destrancar a roda da direcção e se poder utilizar luzes dos travões, buzina e limpa-pára-brisas.

Caixa de velocidades em ponto morto.

Atenção

Nunca rebocar um veículo equipado com o sistema de tracção integral (AWD) com os pneus dianteiros ou traseiros na estrada. Se um veículo equipado com o sistema de tracção integral (AWD) for rebocado com os pneus dianteiros ou traseiros na estrada, o sistema de tracção do veículo poderá ficar seriamente danificado. Ao rebocar veículos com tracção integral, nenhum dos quatro pneus pode estar em contacto com a estrada.

Atenção

Conduzir devagar. Não conduzir com movimentos bruscos. Força de tracção em excesso pode danificar o veículo.

Quando o motor está desligado, é necessária mais força para travar e mexer a direcção.

Para evitar a entrada de fumos de escape do veículo rebocador, ligar o sistema de recirculação do ar ⇨ 125 e fechar as janelas.

Veículos com caixa de velocidades manual: O veículo deve ser rebocado virado para a frente. A velocidade máxima é 80 km/h. Em todos os outros casos e quando a caixa de velocidades estiver avariada, o eixo dianteiro deve ser elevado do chão.

Veículos com caixa de velocidades automática: Não rebocar o veículo utilizando o olhal de reboque. Rebocar com um cabo de reboque pode causar danos graves na caixa de velocidades automática. Ao rebocar veículos com caixa de velocidades automática, usar equipamento de plataforma plana ou de elevação de rodas.

Recorrer a uma oficina.

Depois de rebocar, desaparafusar o olhal de reboque.

Inserir a tampa e fechar a tampa.

Rebocar outro veículo

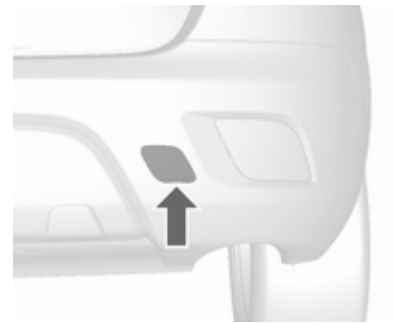

Desencaixar a tampa com uma chave de parafusos e retirar.

O olhal de reboque está arrumado com as ferramentas do veículo ⇨ 197.

Enroscar o olhal de reboque o mais possível e até parar na horizontal.

O olhal de fixação na traseira, por baixo do veículo, nunca deve ser utilizado como olhal de reboque.

Prender um cabo de reboque - ou, ainda melhor, uma barra de reboque - ao olhal de reboque.

O olhal de reboque deverá ser utilizado apenas para rebocar e não para recuperar o veículo.

Atenção

Conduzir devagar. Não conduzir com movimentos bruscos. Força de tracção em excesso pode danificar o veículo.

Depois de rebocar, desaparafusar o olhal de reboque.

Inserir a tampa na base e encaixá-la.

Conservação do veículo

Conservação da carroçaria

Fechaduras

As fechaduras são lubrificadas na fábrica com uma massa para canhões de fechadura de elevada qualidade. Utilizar agente descongelante apenas quando absolutamente necessário, já que remove a lubrificação e dificulta o funcionamento das fechaduras. Depois de utilizar um agente descongelante, proceder à lubrificação das fechaduras numa oficina.

Lavagem

A pintura do veículo é exposta a influências do ambiente. Lavar e encerar o veículo regularmente. Ao utilizar estações de lavagem automática, seleccionar um programa que inclua enceragem.

Os dejectos de aves, insectos mortos, resinas, polenes e substâncias semelhantes deverão ser limpas imediatamente, uma vez que contêm substâncias agressivas que podem danificar a pintura.

Se se utilizar estações de lavagem, cumprir as instruções do fabricante do veículo. Os limpa-pára-brisas e o limpa-vidros do óculo traseiro devem ser desligados. Remover a antena e os acessórios exteriores, como por exemplos barras de tejadilho, etc.

Se se lavar o veículo à mão, certificar-se de que os interiores das cavas das rodas são também bem lavados.

Limpar as arestas e dobras em portas abertas e capô, bem como as áreas cobertas por estas.

Atenção
Usar sempre um produto de limpeza com um pH situado entre 4 e 9. Não utilizar produtos de limpeza em superfícies quentes.

Lubrifique as dobradiças de todas as portas numa oficina.

Não limpar o compartimento do motor com jacto de vapor ou equipamento de limpeza por jacto de alta pressão.

Passar o veículo bem por água e retirar a água com uma camurça. Passar a camurça por água frequentemente. Utilizar camurças à parte para superfícies pintadas e vidros: resíduos de cera em vidros podem dificultar a visão.

Não utilizar objectos rígidos para remover pedaços de alcatrão. Em superfícies pintadas utilizar produto de remoção de alcatrão.

Luzes exteriores

As coberturas dos faróis e de outras luzes são de plástico. Não utilizar agentes cáusticos ou abrasivos ou raspador de gelo e não os secar.

Polimento e enceragem

Encere regularmente o veículo (o mais tardar quando a água já não deslizar). Caso contrário, a pintura seca.

O polimento só é necessário se a pintura estiver baça ou se houver resíduos sólidos agarrados à pintura.

O polimento da pintura com silicone forma uma película protectora, tornando desnecessária a aplicação de cera.

As peças da carroçaria em plástico não devem ser tratadas com cera ou agentes de polimento.

Vidros e escovas do limpa pára-brisas

Utilizar um pano macio que não largue pelo ou camurça com líquido limpa-vidros e produto de remoção de insectos.

Ao limpar o óculo traseiro a partir do interior, limpar sempre paralelamente ao elemento de aquecimento para evitar danos.

Para remoção mecânica de gelo, utilizar um raspador de gelo de extremidade afiada. Empurrar o raspador firmemente contra o vidro para não ficar sujidade por baixo dele e riscar o vidro.

Limpar escovas de limpa-vidros com um pano macio e líquido limpa--vidros.

Remover resíduos de sujidade das escovas do limpa-pára-brisas com um pano macio e um limpa-vidros. Além disso, remova da janela quaisquer resíduos, tais como cera, restos de insectos e afins.

Os resíduos de gelo, a poluição e a utilização contínua do limpa-pára--brisas nas janelas secas danificarão ou inclusive destruirão as escovas do limpa-pára-brisas.

Jantes e pneus

Não utilizar dispositivos de limpeza por jacto de alta pressão.

Limpar as jantes com um produto de limpeza de jantes com pH neutro.

As jantes são pintadas e podem ser tratadas com os mesmos produtos utilizados para a carroçaria.

Danos na pintura

Reparar pequenos danos na pintura com uma caneta de retoque antes que apareça ferrugem. Áreas com danos maiores ou com ferrugem devem ser reparadas numa oficina.

Substrutura

Algumas áreas da substrutura do veículo têm um revestimento em PVC enquanto outras áreas críticas possuem uma camada de cera de protecção durável.

Depois de a substrutura ser lavada, verificar a substrutura e aplicar cera se necessário.

Materiais de borracha/betume podem danificar a camada de PVC. Os trabalhos na substrutura devem ser realizados numa oficina.

Antes e depois do Inverno, lavar a substrutura e verificar a camada de cera de protecção.

Sistema de gás liquefeito

⚠ Perigo

O gás liquefeito é mais pesado do que o ar e pode juntar-se em pontos de acumulação.

Num fosso, ter cuidado ao executar trabalhos na parte inferior da carroçaria.

Para os trabalhos de pintura e quando for utilizada uma estufa de secagem com uma temperatura superior a 60 °C, o sistema de gás liquefeito deve ser completamente evacuado.

Não fazer quaisquer modificações ao sistema de gás liquefeito.

Equipamento de reboque

Não limpar a barra da esfera de acoplamento com um jacto de vapor ou equipamento de limpeza por jacto de alta pressão.

Sistema de suporte traseiro

Limpar o sistema de suporte traseiro com um jacto de vapor ou jacto de alta pressão pelo menos uma vez por ano.

Accionar o sistema de suporte traseiro regularmente se não for utilizado regularmente, especialmente durante o Inverno.

Conservação do habitáculo

Interior e estofos

Limpar o interior do veículo, incluindo painel de instrumentos e painéis, apenas com um pano seco ou produto de limpeza de interiores.

Limpar os estofos de pele com água limpa e um pano macio. No caso de forte sujidade, utilizar um produto de limpeza de peles.

O conjunto de instrumentos e os visores devem ser limpos apenas com um pano macio humedecido. É necessário utilizar uma solução de sabão pouco concentrada.

Limpar estofos de tecido com um aspirador e escova. Eliminar nódoas com produto de limpeza de estofos.

Tecidos em têxtil poderão não ter cores fixas. Isso poderá provocar descoloração, especialmente em estofos com cores claras. Nódoas que se podem tirar e descoloração deverão ser limpas o mais rapidamente possível.

Limpar os cintos de segurança com água tépida ou produto de limpeza de interiores.

Atenção

As fitas de Velcro de vestuário podem danificar os estofos dos bancos.

O mesmo aplica-se ao vestuário com objectos afiados, p. ex. fechos de correr, cintos ou calças de ganga com tachões.

Peças de plástico e de borracha

As peças de plástico e de borracha podem ser limpas com o mesmo produto de limpeza utilizado para limpar a carroçaria. Utilizar produto de limpeza de interiores se necessário. Não utilizar qualquer outro agente. Evitar principalmente solventes e gasolina. Não utilizar dispositivos de limpeza por jacto de alta pressão.

Serviço e manutenção

Informações gerais **220**
Informação sobre a assistência 220
Líquidos, lubrificantes e peças recomendados **221**
Líquidos e lubrificantes recomendados 221

Informações gerais

Informação sobre a assistência

Para assegurar uma utilização económica e segura do veículo e manter o valor do mesmo, é vital que todos os trabalhos de manutenção sejam efectuados quando especificado.

A calendarização de serviço pormenorizado e actualizado para o seu veículo está disponível na oficina.

Visor de serviço ⇨ 84.

Revisões na Europa

A manutenção do seu veículo é necessária a cada 30 000 km ou ao fim de 1 ano, conforme o que ocorrer primeiro, excepto se houver alguma indicação em contrário no visor de serviço.

Um intervalo de serviço mais curto pode ser válido para um comportamento de condução intenso, p. ex. no caso de táxis e veículos da polícia.

Os intervalos entre revisões na Europa são válidos para os seguintes países:

Alemanha, Andorra, Áustria, Bélgica, Bósnia-Herzegovina, Bulgária, Croácia, Chipre, Dinamarca, Eslováquia, Eslovénia, Espanha, Estónia, Finlândia, França, Grécia, Gronelândia, Hungria, Islândia, Irlanda, Itália, Letónia, Listenstaine, Lituânia, Luxemburgo, Macedónia, Malta, Mónaco, Montenegro, Noruega, Países Baixos, Polónia, Portugal, República Checa, Roménia, São Marino, Sérvia, Suécia, Suíça, Reino Unido.

Visor de serviço ⇨ 84.

Revisões fora da Europa

A manutenção do veículo é necessária a cada 15 000 km ou ao fim de 1 ano, consoante o que ocorrer primeiro, exceto indicação em contrário no visor de serviço.

Os intervalos de serviço internacional são válidos para os países não indicados no programa de serviço Europeu.

Visor de serviço ⇨ 84.

Confirmações

A confirmação do serviço é registada no Manual de Assistência e Garantia. A data e a quilometragem são completados com o carimbo e a assinatura da oficina de assistência.

Garantir que o Manual de Assistência e Garantia é preenchido corretamente, pois é essencial uma prova contínua de serviço em caso de reclamações ao abrigo da garantia ou no âmbito de "goodwill", além de constituir uma vantagem ao vender o veículo.

Intervalo de serviço com a vida útil restante do óleo de motor

O intervalo de serviço baseia-se em vários parâmetros dependendo da utilização.

O visor de serviço informa-o quando deve mudar o óleo de motor.

Visor de serviço ⇨ 84.

Líquidos, lubrificantes e peças recomendados

Líquidos e lubrificantes recomendados

Utilizar apenas produtos que cumprem as especificações recomendadas.

⚠Aviso

Os materiais de funcionamento são perigosos e podem ser venenosos. Manusear com cuidado. Prestar atenção à informação presente nos recipientes.

Óleo de motor

O óleo de motor é identificado pela qualidade e viscosidade. A qualidade é mais importante que a viscosidade quando se selecciona o óleo de motor a utilizar. A qualidade do óleo garante por exemplo limpeza do motor, protecção contra desgaste e controlo do envelhecimento do óleo, enquanto que a graduação da viscosidade dá informação acerca da espessura do óleo a várias temperaturas.

Dexos é a qualidade do óleo de motor mais recente que garante uma protecção ideal para motores a gasolina e diesel. Caso não esteja disponível, terão de ser utilizados óleos de motor de qualidades que façam parte da lista. As recomendações para motores a gasolina também são válidas para motores alimentados a Gás Natural Comprimido (GNC), Gás de Petróleo Liquefeito (GPL) e Etanol (E85).

Seleccionar o óleo de motor adequado com base na respectiva qualidade e na temperatura ambiente mínima ⇨ 225.

Atestar com óleo de motor

Óleos de motor de fabricantes e marcas diferentes poderão ser misturados desde que cumpram os critérios do óleo de motor qualidade e viscosidade.

A utilização de óleo de motor com qualidade ACEA A1/B1 ou apenas A5/B5 apenas, é proibida uma vez

que pode provocar danos no motor a longa prazo em determinadas condições de funcionamento.

Seleccionar o óleo de motor adequado com base na respectiva qualidade e na temperatura ambiente mínima ⇨ 225.

Aditivos do óleo de motor adicionais

A utilização de aditivos do óleo de motor adicionais poderá causar danos e invalidar a garantia.

Graduações da viscosidade do óleo de motor

A graduação de viscosidade SAE dá informação sobre a viscosidade do óleo.

O óleo multigraduado é indicado por dois números, p. ex. SAE 5W-30. O primeiro, seguido de um W, indica a viscosidade à temperatura mais baixa e o segundo a viscosidade à temperatura mais alta.

Seleccionar o nível de viscosidade adequada dependendo da temperatura ambiente mínima ⇨ 225.

Todos os graus de viscosidade recomendados são adequados para temperaturas ambiente elevadas.

Líquido de arrefecimento e anti-congelante

Utilizar apenas líquido de arrefecimento e anti-congelante (LLC) do tipo de acido orgânico de longa duração, aprovado para o veículo. Consultar uma oficina.

O sistema é atestado de fábrica com líquido de arrefecimento concebido para uma protecção excelente contra corrosão e gelo até aprox. -28 ºC. Em países nórdicos, com clima muito frio, o líquido de arrefecimento atestado de fábrica protege de congelamento até aproximadamente -37 ºC. Esta concentração deverá ser mantida ao longo de todo o ano. A utilização de aditivos do líquido de arrefecimento adicionais concebidos para dar uma protecção adicional contra a corrosão ou vedar pequenas fugas podem causar problemas de funcionamento. A responsabilidade pelas consequências resultantes da utilização de aditivos de líquido de arrefecimento adicionais será rejeitada.

Líquido dos travões e da embraiagem

Com o tempo, o líquido dos travões absorve a humidade o que reduzirá a eficiência de travagem. Por isso, o líquido dos travões deveria ser substituído nos intervalos especificados.

Dados técnicos

Identificação do veículo **223**
Número de identificação do veículo 223
Placa de identificação 223
Identificação do motor 224
Dados do veículo **225**
Fluidos e lubrificantes recomendados 225
Dados do motor 228
Desempenho 229
Peso do veículo 230
Dimensões do veículo 231
Capacidades 232
Pressão dos pneus 233

Identificação do veículo

Número de identificação do veículo

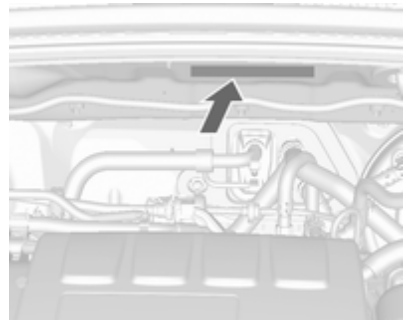

O Número de identificação do veículo encontra-se no compartimento do motor.

O número de identificação do veículo pode estar gravado no painel de instrumentos, visível através do pára-brisas.

Placa de identificação

A placa de identificação encontra-se na estrutura da porta dianteira esquerda ou direita.

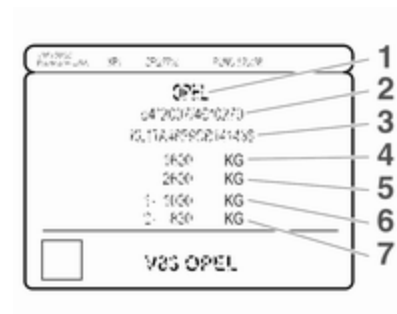

Informações na etiqueta de identificação:

1 : fabricante
2 : número do tipo de aprovação
3 : número de identificação do veículo
4 : classificação do peso bruto admissível do veículo em kg
5 : peso bruto admissível do atrelado em kg
6 : carga máxima admissível do eixo dianteiro em kg
7 : carga máxima admissível do eixo traseiro em kg

Identificação do motor

As tabelas de dados técnicos indicam o código de identificação do motor. Dados do motor ⇨ 228.

Para identificar o respectivo motor, consultar a potência do motor no Certificado CE de Conformidade fornecido com o veículo ou os documentos de matrícula nacionais.

O Certificado de Conformidade mostra o código de identificação do motor; outras publicações nacionais poderão mostrar o código de engenharia. Verificar a cilindrada e a potência do motor para identificar o respetivo motor.

Dados do veículo
Fluidos e lubrificantes recomendados

Programa de revisões europeu

Qualidade requerida do óleo de motor

	Todos os países europeus com intervalo de assistência europeia ⇨ 220	
Qualidade do óleo de motor	Motores a gasolina (incluindo GNC, GPL, E85)	Motores diesel
dexos 1	–	–
dexos 2	✓	✓

No caso de não estar disponível a qualidade dexos, poderá ser utilizado até 1 litro de óleo de motor de qualidade ACEA C3 uma vez entre cada mudança de óleo.

Graduações da viscosidade do óleo de motor

	Todos os países europeus com intervalo de assistência europeia ⇨ 220
Temperatura ambiente	Motores a gasolina e diesel
até -25 °C	SAE 5W-30 ou SAE 5W-40
abaixo de -25 °C	SAE 0W-30 ou SAE 0W-40

Programa de revisões internacional

Qualidade requerida do óleo de motor

	Todos os países com intervalo de assistência internacional ➪ 220	
Qualidade do óleo de motor	Motores a gasolina (incluindo GNC, GPL, E85)	Motores diesel
dexos 1 (se disponível)	✓	–
dexos 2	✓	✓

No caso de não estar disponível a qualidade dexos, poderá ser usado óleo com as qualidades a seguir indicadas:

	Todos os países com intervalo de assistência internacional ➪ 220	
Qualidade do óleo de motor	Motores a gasolina (incluindo GNC, GPL, E85)	Motores diesel
GM-LL-A-025	✓	–
GM-LL-B-025	–	✓

	Todos os países com intervalo de assistência internacional ➪ 220	
Qualidade do óleo de motor	Motores a gasolina (incluindo GNC, GPL, E85)	Motores diesel
ACEA A3/B3	✓	–
ACEA A3/B4	✓	✓

	Todos os países com intervalo de assistência internacional ⇨ 220	
ACEA C3	✓	✓
API SM	✓	–
API SN resource conserving	✓	–

Graduações da viscosidade do óleo de motor

	Todos os países com intervalo de assistência internacional ⇨ 220
Temperatura ambiente	Motores a gasolina e diesel
até -25 °C	SAE 5W-30 ou SAE 5W-40
abaixo de -25 °C	SAE 0W-30 ou SAE 0W-40
até -20 °C	SAE 10W-30[1)] ou SAE 10W-40[1)]

1) Permitido, mas recomenda-se a utilização de SAE 5W-30 ou SAE 5W-40 com qualidade dexos.

Dados do motor

Código de identificação do motor	A14NET	B14NET	A16XER	A18XER	B16DTH 81 kW	B16DTH 100 kW
Designação de mercado	**1.4**	**1.4 LPG**	**1.6**	**1.8**	**1.6**	**1.6**
Código de engenharia	**A14NET**	**B14NET**	**A16XER**	**A18XER**	**B16DTH**	**B16DTH**
Cilindrada [cm^3]	1364	1364	1598	1796	1598	1598
Potência do motor [kW]	103	103	85	103	81	100
a rpm	4900-6000	4900-6000	6200	6200	3500	3500-4000
Binário [Nm]	200	200	155	178	300	320
a rpm	1850-4900	1850-4900	4000	3800	1750-2000	2000-2250
Tipo de combustível	Gasolina	Gás liquefeito/gasolina	Gasolina	Gasolina	Gasóleo	Gasóleo
Índice de octanas RON[2)]						
recomendado	95	95	95	95		
admissível	98	98	98	98		
admissível	91	91	91	91		
Tipo de combustível adicional	–	Gás líquido (GPL)	–	–	–	–

2) Uma etiqueta específica do país na portinhola do depósito de combustível pode substituir os requisitos específicos do motor.

Desempenho

Motor	A14NET	B14NET LPG	A16XER	A18XER	B16DTH 100 kW	B16DTH 81 kW
Velocidade máxima [km/h]						
Caixa de velocidades manual	193	193	170	180	190/187[3)]	178
Caixa de velocidades automática	187	–	–	180	188	–

3) Veículos com sistema de tracção integral.

Peso do veículo

Tara, versão base sem qualquer equipamento opcional

	Motor	Caixa de velocidades manual	Caixa de velocidades automática
[kg]	A14NET	1394	1409
	B14NET LPG	1464	–
	A16XER	1355	–
	A18XER	1349	1446
	B16DTH 83 kW	1374	–
	B16DTH 100 kW	1374	1387
	B16DTH[4)] 100 kW	1429	–

4) Veículos com sistema de tracção integral.

O equipamento opcional e os acessórios aumentam a tara.

Indicações de carregamento ⇨ 73.

Dimensões do veículo

Comprimento [mm]	4278
Largura sem espelhos retrovisores exteriores [mm]	1764
Largura com dois espelhos retrovisores exteriores [mm]	2038
Altura (sem antena) [mm]	1658
Comprimento do piso da carga [mm]	729
Comprimento do compartimento de carga com os bancos traseiros rebatidos [mm]	1428
Largura da bagageira [mm]	915
Altura da bagageira [mm]	757
Distância entre eixos [mm]	2555
Diâmetro do círculo de viragem [m]	11,5

Capacidades

Óleo de motor

Motor	A14NET	B14NET LPG	A16XER	A18XER	B16DTH
incluindo Filtro [l]	4,0	4,0	4,5	4,5	5,0
entre MIN e MAX [l]	1,0	1,0	1,0	1,0	1,0

Depósito de combustível

Motor	A14NET	B14NET LPG	A16XER	A18XER	B16DTH
Gasolina/gasóleo, quantidade de reabastecimento [l]	52	52	52	53	52
GPL, quantidade de reabastecimento [l]	–	34	–	–	–

Pressão dos pneus

Motor	Pneus	Conforto com 3 pessoas, no máximo		ECO com 3 pessoas, no máximo		Com carga máxima	
		À frente	Atrás	À frente	Atrás	À frente	Atrás
		[kPa/bar] ([psi])	[kPa/bar] ([psi])	[kPa/bar] ([psi])	[kPa/bar] ([psi])	[kPa/bar] ([psi])	[kPa/bar] ([psi])
A14NET, B14NET LPG, A16XER, A18XER	215/60 R17, 215/55 R18	220/2,2 (32)	220/2,2 (32)	270/2,7 (39)	280/2,8 (41)	270/2,7 (39)	300/3,0 (44)
	205/70 R16, 215/65 R16	200/2,0 (29)	200/2,0 (29)	270/2,7 (39)	280/2,8 (41)	270/2,7 (39)	300/3,0 (44)
	225/45 R19	240/2,4 (35)	240/2,4 (35)	270/2,7 (39)	280/2,8 (41)	270/2,7 (39)	280/2,8 (41)

Motor	Pneus	Conforto com 3 pessoas, no máximo		ECO com 3 pessoas, no máximo		Com carga máxima	
		À frente	Atrás	À frente	Atrás	À frente	Atrás
		[kPa/bar] ([psi])	[kPa/bar] ([psi])	[kPa/bar] ([psi])	[kPa/bar] ([psi])	[kPa/bar] ([psi])	[kPa/bar] ([psi])
B16DTH	215/60R17, 215/55 R18	240/2,4 (35)	240/2,4 (35)	270/2,7 (39)	280/2,8 (41)	270/2,7 (39)	300/3,0 (44)
	205/70 R16, 215/65 R16	220/2,2 (32)	220/2,2 (32)	270/2,7 (39)	280/2,8 (41)	270/2,7 (39)	300/3,0 (44)
	225/45 R19	240/2,4 (35)	240/2,4 (35)	270/2,7 (39)	280/2,8 (41)	270/2,7 (39)	280/2,8 (41)
Todos	Roda sobresselente temporária 125/70 R16	420/4,2 (61)	420/4,2 (61)	–	–	420/4,2 (61)	420/4,2 (61)

Informação do cliente

Informação do cliente **235**
Declaração de Conformidade .. 235
Reparação de danos de colisão 236
Confirmação do software 236
Registo de dados do veículo e privacidade **239**
Gravação de dados de eventos 239
Identificação por Rádio Frequência (RFID) 240

Informação do cliente

Declaração de Conformidade

Sistemas de radiotransmissão

Este veículo possui sistemas que transmitem e/ou recebem ondas de rádio sujeitas à Directiva 1999/5/CE. Estes sistemas estão em conformidade com os requisitos essenciais e outras disposições relevantes da Directiva 1999/5/CE. Cópias das Declarações de Conformidade originais podem ser obtidas através do nosso site.

Macaco

Tradução da Declaração de Conformidade original

Declaração de Conformidade de acordo com a Directiva 2006/42/CE

Declaramos que o produto:

Designação do produto: Macaco

Tipo/número de peça GM: 13590195

está em conformidade com as disposições da Directiva 2006/42/CE.

Normas técnicas aplicadas:

GMW 14337 : Macaco do equipamento normalizado - Testes do equipamento

GMW15005 : Macaco e roda sobresselente do equipamento de série, teste do veículo

A pessoa autorizada a compilar a documentação técnica é

Hans-Peter Metzger

Director de Engenharia de Chassis & Estrutura do Grupo

Adam Opel AG

D-65423 Rüsselsheim

Assinado por

Daehyeok An

Director do Grupo de Engenharia, Sistemas de Jantes e Pneus

GM Coreia

Bupyung, Incheon, 403-714, Coreia

Incheon, República da Coreia, 4 de Abril de 2014

Reparação de danos de colisão

Espessura da tinta

Devido às técnicas de produção, a espessura da tinta pode variar entre 50 e 400 µm.

Como tal, uma espessura de tinta diferente não indica uma reparação de danos de colisão.

Confirmação do software

Certos componentes OnStar incluem software libcurl e unzip e outro software de terceiros. Abaixo são fornecidos os avisos e as licenças associados ao software libcurl e unzip e a outro software de terceiros; consultar http://www.lg.com/global/support/opensource/index.

Consulte a tradução a seguir ao texto original.

libcurl

Copyright and permission notice

Copyright (c) 1996 - 2010, Daniel Stenberg, <daniel@haxx.se>.

All rights reserved.

Permission to use, copy, modify, and distribute this software for any purpose with or without fee is hereby granted, provided that the above copyright notice and this permission notice appear in all copies.

The software is provided "as is", without warranty of any kind, express or implied, including but not limited to the warranties of merchantability, fitness for a particular purpose and noninfringement of third party rights. In no event shall the authors or copyright holders be liable for any claim, damages or other liability, whether in an action of contract, tort or otherwise, arising from, out of or in connection with the software or the use or other dealings in the software.

Except as contained in this notice, the name of a copyright holder shall not be used in advertising or otherwise to promote the sale, use or other dealings in this Software without prior written authorization of the copyright holder.

unzip

This is version 2005-Feb-10 of the Info-ZIP copyright and license. The definitive version of this document should be available at ftp://ftp.info-zip.org/pub/infozip/license.html indefinitely.

Copyright (c) 1990-2005 Info-ZIP. All rights reserved.

For the purposes of this copyright and license, “Info-ZIP” is defined as the following set of individuals:

Mark Adler, John Bush, Karl Davis, Harald Denker, Jean-Michel Dubois, Jean-loup Gailly, Hunter Goatley, Ed Gordon, Ian Gorman, Chris Herborth, Dirk Haase, Greg Hartwig, Robert Heath, Jonathan Hudson, Paul Kienitz, David Kirschbaum, Johnny Lee, Onno van der Linden, Igor Mandrichenko, Steve P. Miller, Sergio Monesi, Keith Owens, George Petrov, Greg Roelofs, Kai Uwe Rommel, Steve Salisbury, Dave Smith, Steven M. Schweda, Christian Spieler, Cosmin Truta, Antoine Verheijen, Paul von Behren, Rich Wales, Mike White.

This software is provided “as is,” without warranty of any kind, express or implied. In no event shall Info-ZIP or its contributors be held liable for any direct, indirect, incidental, special or consequential damages arising out of the use of or inability to use this software.

Permission is granted to anyone to use this software for any purpose, including commercial applications, and to alter it and redistribute it freely, subject to the following restrictions:

1. Redistributions of source code must retain the above copyright notice, definition, disclaimer, and this list of conditions.
2. Redistributions in binary form (compiled executables) must reproduce the above copyright notice, definition, disclaimer, and this list of conditions in documentation and/or other materials provided with the distribution. The sole exception to this condition is redistribution of a standard UnZipSFX binary (including SFXWiz) as part of a self-extracting archive; that is permitted without inclusion of this license, as long as the normal SFX banner has not been removed from the binary or disabled.
3. Altered versions--including, but not limited to, ports to new operating systems, existing ports with new graphical interfaces, and dynamic, shared, or static library versions--must be plainly marked as such and must not be misrepresented as being the original source. Such altered versions also must not be misrepresented as being Info-ZIP releases--including, but not limited to, labeling of the altered versions with the names “Info--ZIP” (or any variation thereof, including, but not limited to, different capitalizations), “Pocket UnZip,” “WiZ” or “MacZip” without the explicit permission of Info-ZIP. Such altered versions are further prohibited from misrepresentative use of the Zip-Bugs or Info-ZIP e--mail addresses or of the Info-ZIP URL(s).
4. Info-ZIP retains the right to use the names “Info-ZIP,” “Zip,” “UnZip,” “UnZipSFX,” “WiZ,” “Pocket UnZip,” “Pocket Zip,” and “MacZip” for its own source and binary releases.

libcurl

Aviso de direitos de autor e permissões

Copyright (c) 1996 - 2010, Daniel Stenberg, <daniel@haxx.se>.

Todos os direitos reservados.

É por este meio concedida autorização para usar, copiar, modificar e distribuir este software para qualquer objectivo com ou sem pagamento, desde que o aviso de direitos de autor presente acima e este aviso de autorização apareça e todas as cópias.

O software é fornecido "tal e qual", sem qualquer tipo de garantia, expressa ou implícita, incluindo, sem limitação, as garantias de

comercialização, adequação a um fim específico e não infração de direitos de terceiros. Em nenhuma circunstância serão os autores ou os titulares dos direitos de autor responsáveis por qualquer reclamação, danos ou outras responsabilidades, seja por ação do contrato, negligência ou outra ação lesiva, resultante de ou relativa ao software ou à utilização ou qualquer outro tipo de gestão no software.

Excepto conforme o texto deste aviso, o nome do proprietário dos direitos de autor não deverá ser usado em publicidade ou semelhante para promover a venda, utilização ou outras acções neste software sem o consentimento prévio por escrito do proprietário dos direitos de autor.

unzip

Esta é a versão de 10 de Fevereiro de 2005 da licença e direitos de autor de Info-ZIP. A versão definitiva deste documento deve estar indefinidamente disponível em ftp://ftp.info-zip.org/pub/infozip/license.html.

Copyright (c) 1990-2005 Info-ZIP. Todos os direitos reservados.

Para os fins destes direitos de autor e licença, "Info-ZIP" refere-se ao seguinte conjunto de indivíduos:

Mark Adler, John Bush, Karl Davis, Harald Denker, Jean-Michel Dubois, Jean-loup Gailly, Hunter Goatley, Ed Gordon, Ian Gorman, Chris Herborth, Dirk Haase, Greg Hartwig, Robert Heath, Jonathan Hudson, Paul Kienitz, David Kirschbaum, Johnny Lee, Onno van der Linden, Igor Mandrichenko, Steve P. Miller, Sergio Monesi, Keith Owens, George Petrov, Greg Roelofs, Kai Uwe Rommel, Steve Salisbury, Dave Smith, Steven M. Schweda, Christian Spieler, Cosmin Truta, Antoine Verheijen, Paul von Behren, Rich Wales, Mike White.

Este software é fornecido "tal qual", sem qualquer tipo de garantia, expressa ou implícita. Em nenhum caso será a Info-ZIP ou seus contribuintes considerada responsável por quaisquer danos directos, indirectos, acidentais, especiais ou consequentes originários da utilização ou incapacidade de utilização deste software.

É por este meio concedida autorização para usar este software para qualquer objectivo, incluindo aplicações comerciais, e para o alterar e redistribuir livremente, sujeito às seguintes restrições:

1. As redistribuições do código de fonte devem reter o aviso de direitos de autor acima apresentado, definição, desresponsabilização e esta lista de condições.
2. As redistribuições em forma de binário (executáveis compilados) devem reproduzir o aviso de direitos de autor acima apresentado, definição, desresponsabilização e esta lista de condições na documentação e/ou outros materiais fornecidos com a distribuição. A única excepção a esta condição é a redistribuição de um binário convencional UnZipSFX (incluindo SFXWiz) como parte de um arquivo de auto-extracção;

tal é permitido sem inclusão desta licença, desde que a etiqueta normal SFX não tenha sido retirada do binário ou sido desactivada.

3. As versões alteradas - incluindo, mas não se limitando a portas para novos sistemas operativos, portas existentes com novas interfaces gráficas, e versões de biblioteca dinâmica, partilhada ou estática - têm de ser claramente assinaladas como tal e não podem ser descritas como fonte original. As ditas versões alteradas também não podem ser descritas como publicações Info-ZIP, incluindo, sem limitação, a identificação das versões alteradas com os nomes "Info-ZIP" (ou qualquer variante dos mesmos, incluindo, sem limitação, diferentes capitalizações), "Pocket UnZip", "WiZ" ou "MacZip" sem o consentimento explícito da Info-ZIP. As ditas versões alteradas também não têm permissão para utilizarem indevidamente endereços eletrónicos da Zip-Bugs ou Info--ZIP ou o(s) URL da Info-ZIP.
4. A Info-ZIP retém o direito de utilizar os nomes "Info-ZIP", "Zip", "UnZip", "UnZipSFX", "WiZ", "Pocket UnZip", "Pocket Zip" e "MacZip" para as suas próprias publicações de fonte e binário.

Registo de dados do veículo e privacidade

Gravação de dados de eventos

Módulos de armazenamento de dados no veículo

Um grande número de componentes electrónicos do seu veículo contém módulos de armazenamento de dados que guardam dados técnicos permanente ou temporariamente acerca do estado do veículo, eventos e erros. Em geral, esta informação técnica documenta o estado das pelas, módulos, sistemas ou o ambiente:

- Condições de funcionamento dos componentes do sistema (p. ex. níveis de enchimento)
- Mensagens do estado do veículo e respectivos componentes individuais (p. ex. número de rotações das rodas/velocidade de rotação, desaceleração, aceleração lateral)

- Disfunções e defeitos em componentes do sistema importantes
- Reacções do veículo em situações de condução especiais (p. ex. enchimento de um airbag, activação do sistema de regulação de estabilidade)
- Condições ambientais (p. ex. temperatura)

Estes dados são exclusivamente técnicos e ajudam a identificar e corrigir erros, assim como a optimizar as funções do veículo.

Os perfis de deslocação que indicam as estradas percorridas, não podem ser criados com estes dados.

Se forem usados serviços (p. ex. trabalhos de reparação, processos de serviço, casos de garantia, garantia de qualidade), os funcionários da rede de serviço (incluindo o fabricante) têm a possibilidade de ler esta informação técnica a partir dos módulos de armazenagem dos dados do evento e erro, aplicando dispositivos de diagnóstico especiais. Se necessário, receberá mais informações nestas oficinas. Depois de um erro ter sido corrigido, os dados são apagados do módulo de armazenamento de erro ou são substituídos constantemente.

Ao utilizar o veículo, podem ocorrer situações em que estes dados técnicos relacionados com outra informação (relatório de acidente, danos no veículo, declarações de testemunhas, etc.), podem ser associados a uma determinada pessoa - possivelmente com o apoio de um especialista.

Funções adicionais acordadas contratualmente com o cliente (p. ex. localização do veículo em situações de emergência) permitem a transmissão de dados específicos do veículo, a partir do mesmo.

Identificação por Rádio Frequência (RFID)

A tecnologia de RFID é utilizada em alguns veículos para funções tais como a monitorização da pressão dos pneus e segurança do sistema de ignição. Também é utilizada em relação com comodidades tais como radiotelecomando para trancagem/destrancagem das portas e arranque, e transmissores no veículo para abertura e fecho de garagens. A tecnologia RFID em veículos Opel não utiliza ou grava informação pessoal ou ligações a qualquer outro sistema Opel que contenha informação pessoal.

Índice remissivo

A

Abastecer 166
Abertura do capot..... 94
Accionamento manual dos vidros 32
Acessórios e alterações no veículo 176
Acionamento eletrónico dos vidros 32
Acoplamento de reboque 172
Airbags e pré-tensores dos cintos 88
Ajuste do alcance dos faróis 116
Ajuste do encosto de cabeça 8
Ajuste dos bancos 6, 39
Ajuste dos espelhos retrovisores . . 8
Ajuste do volante 9, 75
Ajuste eléctrico 29
Alavanca seletora 141
Alternador 89
Apoio aos sinais de trânsito..... 158
Aquecimento 41
Aquecimento auxiliar..... 129
Aquecimento dos assentos..... 41
Arranque 17
Arranque e funcionamento..... 133
Arrumação no painel de instrumentos..... 57
Assistência à travagem 146
Assistência de arranque em subidas 146
Autostop..... 135
Auxiliar de estacionamento ultra-sónico..... 155
Auxílio de arranque 212
Avaria 142, 214
Aviso de colisão dianteira..... 152
Aviso de desvio de trajectória 91, 162
Aviso do cinto de segurança 88

B

Bagageira 26, 69
Bagageira de tejadilho 72
Bancos dianteiros..... 38
Barra de reboque..... 170
Bateria do veículo 181
Buzina 13, 76

C

Caixa de fusíveis na bagageira . 195
Caixa de fusíveis no compartimento do motor 192
Caixa de fusíveis no painel de instrumentos 194
Caixa de velocidades 16
Caixa de velocidades automática 140
Caixa de velocidades manual ... 143
Câmara traseira 157
Capacidades 232
Capot 177
Características da iluminação.... 122
Carga no tejadilho..... 73

Catalisador 140
Centro de Informação do Condutor..... 94
Chave, definições memorizadas. . 22
Chaves 20
Chaves, fechaduras..... 20
Cinto de segurança 8
Cinto de segurança de três pontos 42
Cintos de segurança 41
Climatização 15
Climatização automática eletrónica 127
Cobertura da bagageira 71
Cobertura do piso na bagageira . . 71
Coberturas dos faróis embaciadas 121
Código..... 100
Comandos..... 75
Combustível..... 163
Combustível para funcionamento a gás líquido… 164
Compartimento de arrumação na consola central 59
Compartimento de arrumação por baixo do banco 59
Compartimento para óculos de sol 58
Compartimentos de arrumação.... 57
Condições de condução e sugestões para o reboque 171
Confirmação do software..... 236
Conservação da carroçaria 216
Conservação do aspecto..... 216
Conservação do habitáculo 219
Consumo de combustível - Emissões de CO_2..... 170
Conta-quilómetros 82
Conta-quilómetros parcial . . . 82, 102
Conta-rotações 82
Controlo automático da iluminação 115
Controlo da iluminação do painel de instrumentos 121
Controlo electrónico de estabilidade e sistema de controlo da tracção..... 91
Controlo eletrónico de estabilidade..... 147
Controlo sobre o veículo 133
Convexos 29
Correntes de neve 204
Corte de corrente 143

D

Dados do motor 228
Dados do veículo..... 225
Dados específicos do veículo 3
Declaração de Conformidade..... 235
Definições memorizadas..... 22
Desactivação de airbag 49
Desactivação do Airbag 88
Desempenho 229
Designação dos pneus 198
Desligar por sobrecarga de rotação do motor 135
Destrancar o veículo 6
Dimensões do veículo 231
Direcção..... 133
Direcção assistida..... 90
Dispositivo de segurança para crianças 25

E

Encostos de cabeça 36
Engrenar numa velocidade superior..... 90
Entrada de ar 131
Espelhos retrovisores aquecidos 30
Espelhos retrovisores exteriores. . 29
Espelhos retrovisores interiores… 30
Espelhos retrovisores rebatíveis . 29
Estacionamento 19, 138
Estofos..... 219
Etiqueta do airbag..... 44
Execução dos trabalhos 177

F

Faróis de halogéneo 185
Faróis de nevoeiro 93, 120, 187
Faróis de xénon 186

Faróis na condução no estrangeiro 116
Ferramentas 197
Ferramentas do veículo..... 197
Filtro de partículas..... 139
Filtro de partículas diesel..... 91, 139
Filtro de pólen 131
Fluidos e lubrificantes recomendados..... 225
Função automática de antiencandeamento 31
Função manual de antiencandeamento 30
Funcionamento do ar condicionado 131
Furo..... 208
Fusíveis 191

G

Gases de escape 139
Gravação de dados de eventos. 239
Grelhas de ventilação..... 130
Grelhas de ventilação fixas 130
Grelhas de ventilação reguláveis 130

I

Identificação do motor..... 224
Identificação por Rádio Frequência (RFID)..... 240
Iluminação de entrada no veículo 122
Iluminação de saída no veículo . 123
Iluminação dianteira adaptativa 93, 117
Iluminação do porta-luvas..... 122
Iluminação exterior 12
Iluminação interior..... 121
Imobilizador..... 93
Imobilizador electrónico 28
Imobilizar o veículo a longo prazo 176
Indicação do próximo serviço 89
Indicações de carregamento 73
Indicador da temperatura do líquido de arrefecimento do motor 83
Indicador de mudança de direcção 88
Indicador do nível de combustível 82
Indicadores..... 81
Indicadores de mudança de direção 120
Indicadores de mudança de direcção dianteiros 188
Indicadores de mudança de direcção laterais 190
Informação para uma condução inicial..... 6
Informação sobre a assistência . 220
Informações gerais 170
Interruptor das luzes 114
Introdução 3

J

Janelas..... 31

K

Kit de primeiros socorros 72
Kit de reparação de pneus 205

L

Ligar o motor 134
Limitador de velocidade..... 151
Limpa para-brisas e lava para--brisas 76
Limpa-vidros do óculo traseiro e lava-vidros do óculo traseiro 78
Líquido de arrefecimento do motor 179
Líquido de arrefecimento e anti--congelante..... 221
Líquido dos travões 181
Líquido dos travões e da embraiagem..... 221
Líquido limpa-vidros 181
Líquidos e lubrificantes recomendados 221
Locais de montagem dos sistemas de segurança para crianças 52
Luz da chapa de matrícula 190
Luz de aviso de avaria 89
Luz de nevoeiro traseira..... 120
Luzes da pala pára-sol 122

Luzes de aviso..... 81, 85
Luzes de condução diurna 117
Luzes de emergência 119
Luzes de leitura 122
Luzes de marcha-atrás 121
Luzes de máximos 93, 115
Luzes de nevoeiro traseiras 93
Luzes do habitáculo 121, 191
Luzes exteriores..... 114
Luzes traseiras 188
Luz exterior 93

M

Macaco..... 197
Manómetros..... 81
Mensagens de falha 100
Modo manual 142
Mostrador Combinado Avançado. 94
Mostrador de informação gráfica, Mostrador de Informação a cores 98
Motores a diesel 163
Motores a gasolina 163
Mudar para outros pneus 204

N

Nível de combustível baixo 92
Nível superior-Visor..... 94
Número de identificação do veículo 223

O

Óculo traseiro aquecido 33
Óleo da direcção assistida..... 180
Óleo de motor 178, 221, 225
Óleo, motor..... 221, 225
Olhais de fixação 71
OnStar..... 109
Operar o pedal..... 90

P

Palas pára-sol 33
Para-brisas..... 31
Perigo, Aviso e Atenção 4
Personalização do veículo 105
Perspetiva geral do painel de instrumentos 10
Peso do veículo 230
Placa de identificação 223
Pneus de inverno 197
Porta aberta 94
Porta-luvas 58
Portas..... 26
Posição dos bancos 38
Posições do interruptor da ignição 134
Pré-incandescência 91
Pressão do óleo de motor 92
Pressão dos pneus 198, 233
Profundidade do relevo 203
Programador de velocidade 93, 149
Programa electrónico de estabilidade desligado..... 91
Programas de condução com comando electrónico 142
Proteção antirroubo 27
Protecção para evitar a descarga da bateria 123
Purgar o sistema de combustível diesel 183

R

Radiotelecomando 21
Rebocar..... 170, 171, 214
Rebocar outro veículo 215
Rebocar o veículo 214
Recolha de veículos em fim de vida 177
Recomendações de condução… 133
Registo de dados do veículo e privacidade..... 239
Relógio 79
Reparação de danos de colisão. 236
Rodagem do veículo 133
Rodas 197
Roda sobresselente 210

S

Segurança do veículo..... 27
Seletor de combustível 83
Sensores de estacionamento 155

Sensores de estacionamento ultra-sónico 91
Serviço 131
Símbolos 4
Sinais sonoros de aviso 101
Sinal de luzes 116
Sistema de airbag de cortina 48
Sistema de airbag lateral 48
Sistema de airbags 44
Sistema de alarme antirroubo..... 27
Sistema de aquecimento e ventilação 124
Sistema de ar condicionado 125
Sistema de controlo da inclinação..... 148
Sistema de controlo da pressão dos pneus..... 92, 199
Sistema de controlo da tracção . 147
Sistema de controlo da tracção desligado..... 91
Sistema de controlo em descida . 90
Sistema de fecho centralizado 23
Sistema de segurança para crianças..... 50
Sistema de suporte traseiro..... 59
Sistema de travagem antibloqueio 145
Sistema de travagem antibloqueio (ABS) 90
Sistema de travagem e embraiagem 89
Sistema do airbag frontal 47
Sistema eléctrico..... 191
Sistema Flex-Fix..... 59
Sistema para/arranca..... 135
Sistemas de apoio ao condutor.. 149
Sistemas de controlo da climatização..... 124
Sistemas de controlo de condução..... 147
Sistemas de detecção de objectos..... 155
Sistemas de limpa para-brisas e de lava para-brisas 14
Sistemas de retenção para crianças 50
Sistemas de segurança para crianças ISOFIX 55
Sistemas de segurança para crianças Top-Tether 56
Substituição das escovas do limpa pára-brisas 183
Substituição de roda 208
Substituir lâmpadas 184
Suporte para bebidas 58
Suporte para bicicletas..... 59

T

Tampões de rodas 204
Tecto de abrir 34
Tejadilho..... 34
Telecomandos no volante 75
Temperatura exterior 79
Tensão da bateria 102
Terceira luz de travagem 190
Tomadas 80
Tracção integral 144
Trancagem diferida..... 24
Trancar automaticamente as portas 25
Travão de mão..... 145, 146
Travões 145, 181
Triângulo de pré-sinalização 72

U

Utilize o Manual de Utilização 3

V

Veículo detectado à frente..... 94
Velocímetro 81
Ventilação..... 124
Verificações do veículo..... 177
Visor da caixa de velocidades ... 140
Visor de Nível Médio..... 94
Visor de serviço 84
Visores de informação..... 94
Volante aquecido 76

www.opel.com

Copyright by ADAM OPEL AG, Rüsselsheim, Germany.

As informações incluídas nesta publicação são válidas a partir da data abaixo indicada. A Adam Opel AG reserva-se o direito de realizar alterações às especificações técnicas, às características e ao design dos veículos abrangidos pelas informações da presente publicação, tal como à própria publicação.

Edição: Janeiro 2016, ADAM OPEL AG, Rüsselsheim.

Impresso em papel branqueado sem cloro.

KTA-2749/6-pt 01/2016