OPEL Vivaro

Manual de Instruções

Wir leben Autos.

Índice

Introdução 2
Informação breve e concisa 6
Chaves, portas, janelas 22
Bancos, sistemas de segurança .. 46
Arrumação 73
Instrumentos, elementos de manuseamento 81
Iluminação 103
Climatização 111
Condução e funcionamento 123
Conservação do veículo 152
Serviço e manutenção 192
Dados técnicos 196
Informação do cliente 211
Índice remissivo 214

Introdução

Combustível	Designação			
Óleo do motor	Graduação			
	Viscosidade			
Pressão dos pneus		Dimensões dos pneus	À frente	Atrás
	Pneus de Verão			
	Pneus de Inverno			
Pesos				
	Valores de peso bruto do veículo			
	- Tara, modelo básico			
	- Peso adicional			
	- Acessórios pesados			
	= Carga do veículo			

Dados específicos do veículo

Queira introduzir os dados do veículo na página anterior para os manter em local acessível. Esta informação está disponível nos capítulos "Assistência e Manutenção" e "Dados Técnicos" e consta também da placa de identificação do veículo.

Introdução

O seu veículo é composto por tecnologia avançada e segurança e possui características que o tornam económico e amigo do ambiente.

Este Manual de Instruções dá-lhe toda a informação necessária para conduzir o seu veículo de forma segura e eficiente.

Certifique-se que os passageiros estão cientes do possível risco de acidente e ferimentos que poderão resultar da utilização indevida do veículo.

Deve respeitar sempre as leis e regulamentos específicos do país em que se encontra. Essas leis podem ser diferentes da informação contida neste Manual de Instruções.

Quando este Manual de Instruções fizer referência a uma visita ao concessionário, recomendamos que visite o seu Reparador Autorizado Opel.

Todos os Reparadores Autorizados Opel fornecem uma assistência de primeira a preços razoáveis. Os mecânicos experientes formados pela Opel trabalham segundo instruções específicas da Opel.

O pacote de literatura do cliente deve estar sempre à mão, no veículo.

Utilize o Manual de Utilização

- Este manual descreve todas as opções e características disponíveis neste modelo. **Algumas descrições, incluindo as de funções de visores e menu, poderão não se aplicar ao seu veículo devido à versão do modelo, especificações do país, equipamento especial ou acessórios.**
- O capítulo "Informação breve e concisa" dá-lhe uma ideia geral.
- O índice no início deste manual e em cada capítulo indica a localização da informação.
- O índice permitir-lhe-á procurar informação específica.
- Neste Manual de Instruções as figuras ilustram veículos com volante à esquerda. Nos veículos com volante à direita a operação é semelhante.
- O Manual de Instruções utiliza as designações de motor de fábrica. As designações de mercado correspondentes constam da secção "Dados Técnicos".
- As direcções indicadas, p. ex. esquerda ou direita, ou dianteira ou traseira, referem-se sempre ao sentido de marcha.

- Os ecrãs de visualização do veículo poderão não suportar o seu idioma específico.
- As mensagens do visor e a etiquetagem interior são escritas a **negrito**.

Perigo, Aviso e Atenção

⚠Perigo

O texto assinalado com ⚠**Perigo** fornece informação sobre risco de lesão fatal. Desrespeitar essa informação pode colocar a vida em perigo.

⚠Aviso

O texto assinalado com ⚠**Aviso** fornece informação sobre risco de acidente ou lesão. Desrespeitar essa informação pode causar lesões.

Atenção

O texto assinalado com **Atenção** fornece informação sobre possíveis danos no veículo. Desrespeitar essa informação pode causar danos no veículo.

Símbolos

As referências às páginas são indicadas por ⇨. ⇨ significa "consultar página".

Desejamos-lhe muitas horas de condução agradável.

Adam, Opel AG

Informação breve e concisa

Informação acerca da condução inicial

Destrancar o veículo

Destrancar com o comando

Premir o botão para destrancar a porta do condutor. Pressionar novamente para destrancar todas as portas.

Abrir as portas puxando os manípulos.

Pressionar o botão ; apenas destranca a bagageira e as portas deslizantes.

Radiotelecomando ⇨ 22, Sistema de fecho centralizado ⇨ 26, Bagageira ⇨ 35, Destrancar com a chave manual ⇨ 26.

Destrancar com a chave electrónica

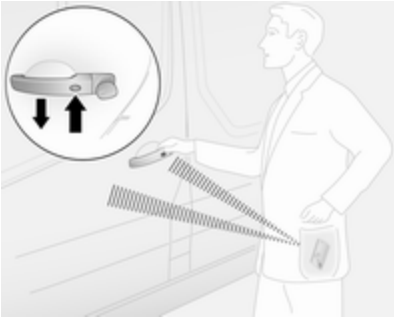

Premir o botão em qualquer manípulo de porta exterior quando a chave electrónica estiver dentro do alcance da zona de detecção (aproximadamente 1 metro das portas dianteiras ou da bagageira) e puxar o manípulo para abrir.

- ou -

Premir o botão da chave electrónica para destrancar todas as portas e a bagageira.

Sistema de chave electrónica ⇨ 24.

Ajuste dos bancos

Posição dos bancos

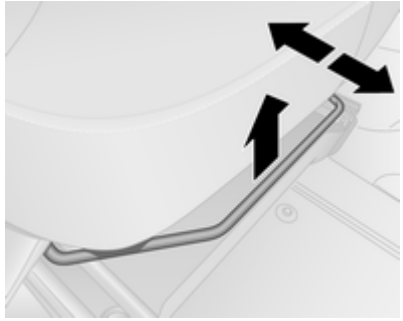

Puxar manípulo, deslizar banco, largar manípulo.

Posição do banco ⇨ 47, Ajuste do banco ⇨ 48.

⚠ Perigo

Não se sente a menos de 25 cm do volante, para permitir uma activação segura do airbag.

Encostos dos bancos

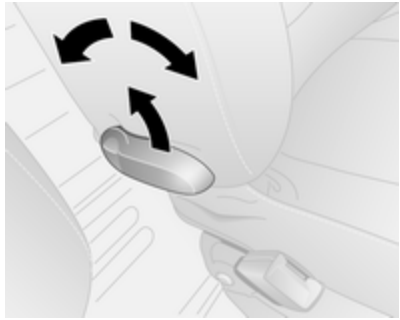

Puxar a alavanca, ajustar a inclinação e soltar a alavanca. Deixar que o encosto do banco engate. Não se encostar nas costas do banco quando se estiver a proceder à regulação.

Posição do banco ⇨ 47, Ajuste do banco ⇨ 48.

Altura dos bancos

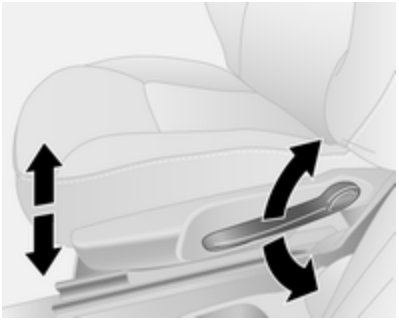

Movimento de bombeio da alavanca:

para cima = mais alto
para baixo = mais baixo

Posição do banco ⇨ 47, Ajuste do banco ⇨ 48.

Ajuste do encosto de cabeça

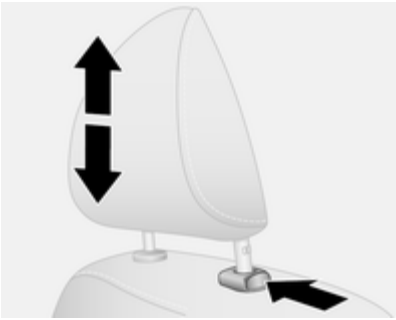

Pressionar o botão de libertação, ajustar a altura, engatar.

Encostos de cabeça ⇨ 46.

Cinto de segurança

Puxar o cinto de segurança e engatar no fecho. O cinto de segurança não deve estar torcido e deve ficar justo ao corpo. O encosto do banco não deve ser demasiado inclinado para trás (aproximadamente 25° no máximo).

Para desapertar o cinto de segurança, pressionar o botão vermelho no fecho do cinto.

Posição do assento ⇨ 47, Posição dos cintos ⇨ 54, Sistema do airbag ⇨ 58.

Ajuste dos espelhos retrovisores

Espelho retrovisor interior

Para reduzir o encandeamento, ajustar a alavanca na parte inferior da caixa do espelho retrovisor.

Espelho retrovisor interior, Espelho retrovisor panorâmico ⇨ 41, Espelho retrovisor interior com função automática de antiencandeamento ⇨ 42.

Espelhos retrovisores exteriores

Regulação manual

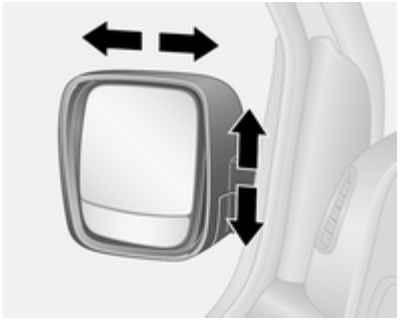

Orientar a espelho na direcção desejada.

Os espelhos inferiores não são ajustáveis.

Espelhos retrovisores exteriores ⇨ 40.

Ajuste eléctrico

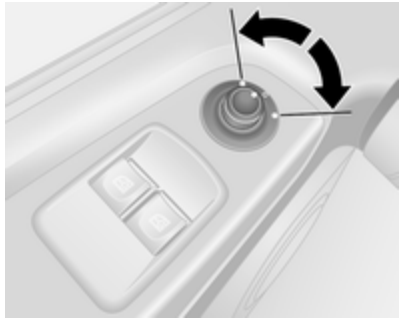

Seleccionar o espelho retrovisor relevante e ajustá-lo.

Espelhos retrovisores exteriores convexos ⇨ 40, Ajuste eléctrico ⇨ 40, Espelhos retrovisores exteriores rebatíveis ⇨ 40, Espelhos retrovisores exteriores aquecidos ⇨ 41.

Ajuste do volante

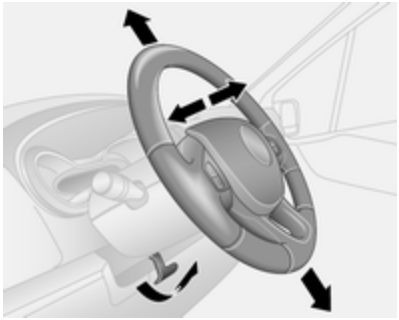

Destrancar a alavanca, ajustar o volante, e depois engatar a alavanca e assegurar que fica totalmente trancada.

Ajustar o volante apenas quando o veículo estiver parado e o volante tiver sido destrancado.

Sistema de airbags ⇨ 58, Posições da ignição ⇨ 125.

Perspectiva geral do painel de instrumentos

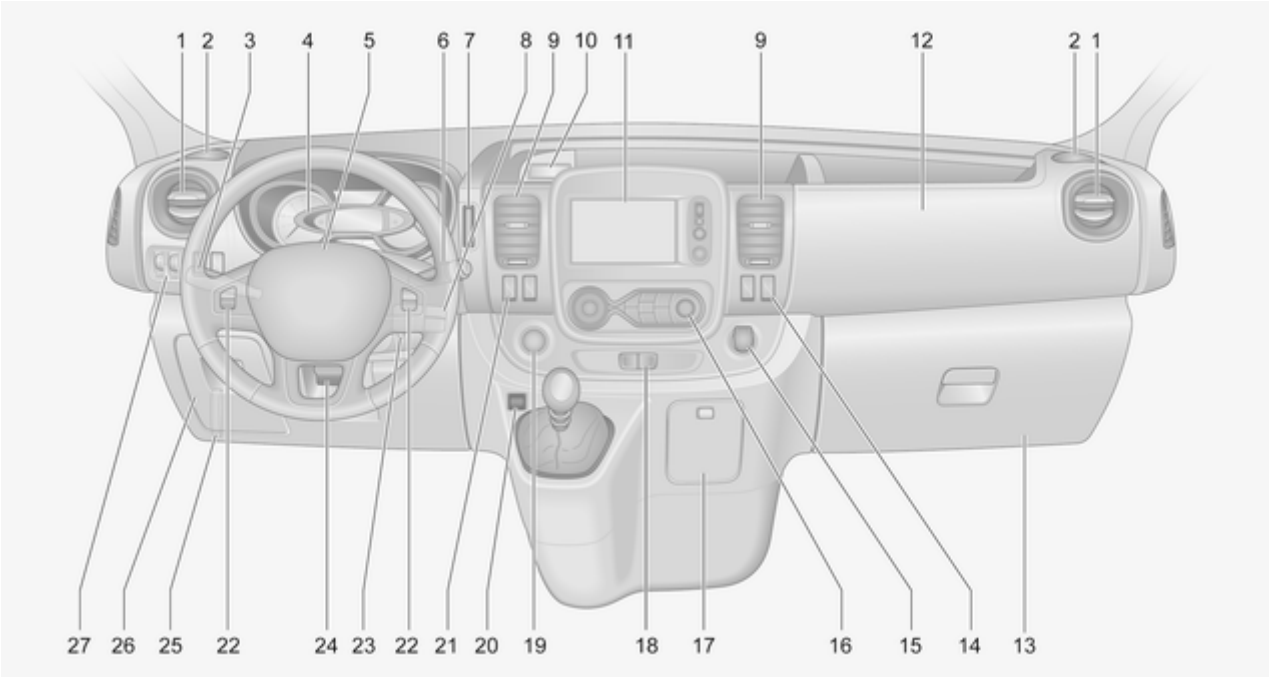

1 Grelhas de ventilação laterais 120
2 Cinzeiro 86
Suporte para bebidas 74
3 Interruptor dos faróis 103
Luz traseira de nevoeiro 106
Faróis de nevoeiro 106
Iluminação de saída do veículo 109
Sinais de mudança de direcção 106
Luzes laterais 103
Sinal de luzes, luzes de médios e de máximos 104
4 Instrumentos 86
Centro de Informação ao Condutor 98
5 Buzina 82
Airbag do condutor 61
6 Sistema limpa pára-brisas, lava pára-brisas 82
Limpa-pára-brisas do vidro traseiro, sistema de lava-pára-brisas traseiro 83
Computador de bordo 100
7 Leitor de cartões para a chave electrónica 24
8 Comandos do volante 82
9 Grelhas de ventilação centrais 120
10 Ponto de saída de energia 85
Isqueiro 85
Suporte para moedas, entrada USB 73
11 Centro de Informação ao Condutor 98
Computador de bordo 100
12 Airbag do passageiro dianteiro 61
13 Porta-luvas 73
14 Espelhos retrovisores exteriores aquecidos 41
Óculo traseiro aquecido 44
Controlo da velocidade do ralenti 128
15 Ponto de saída de energia 85
Isqueiro 85
16 Sistema de controlo da climatização 111
Sistema de controlo da climatização electrónico 113
17 Cinzeiro 86
Suporte para bebidas 74
18 Luzes de emergência 105
Sistema de fecho centralizado 26
19 Botão de accionamento da chave electrónica 125
20 Botão Eco do modo de economia de combustível ... 123

21 Sistema Start/Stop 129

Programador de velocidade e limitador de velocidade 139

22 Comando no volante 81

Programador de velocidade 139

23 Interruptor da ignição com tranca da direcção 125

24 Ajuste do volante 81

25 Alavanca de abertura do capô 154

26 Caixa de fusíveis 169

27 Auxiliar de estacionamento ultra--sónico 143

Programa electrónico de estabilidade 137

Sistema de comando de tracção 136

Regulação do alcance dos faróis 104

Comando da iluminação do painel de instrumentos ... 107

Aquecedor auxiliar 116

Limitador de velocidade 143

Iluminação exterior

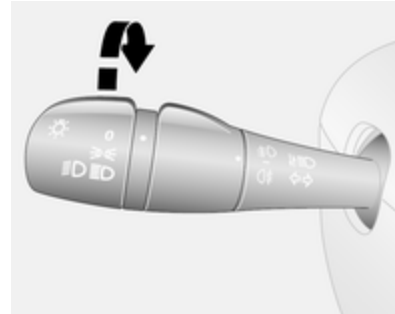

Rodar o interruptor exterior:

O = desligado
⇶ = luzes laterais
≣D≣D = faróis

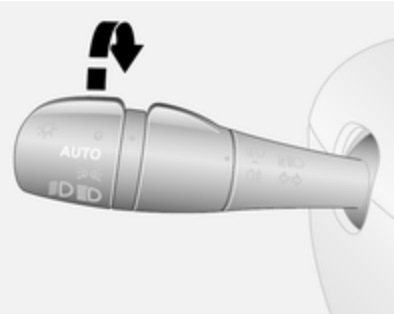

Veículos com controlo automático da iluminação:

AUTO = comando automático da iluminação: iluminação exterior é ligada e desligada automaticamente conforme as condições da luz ambiente exterior.

Iluminação ⇨ 103, Controlo automático da iluminação ⇨ 103, Dispositivo de aviso dos faróis ⇨ 99, Iluminação dianteira adaptativa ⇨ 105.

Faróis de nevoeiro dianteiros e traseiros

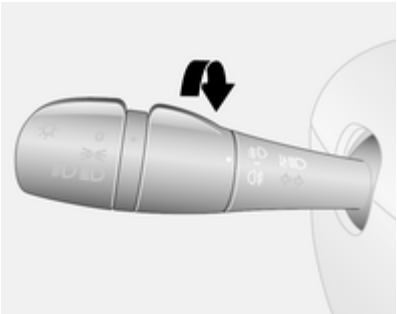

Rodar o interruptor interior:

= faróis de nevoeiro
= luz traseira de nevoeiro

Faróis de nevoeiro ⇨ 106, Luz de nevoeiro traseira ⇨ 106.

Sinal de luzes, luzes de máximos e de médios

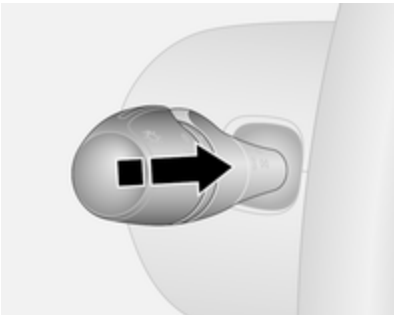

Sinal de luzes	=	Puxar alavanca
Luzes de máximos	=	Empurrar alavanca
Luzes de médios	=	Empurrar ou puxar alavanca

Controlo de luzes automático ⇨ 103, luz de máximos ⇨ 104, Sinal de luzes ⇨ 104.

Sinais de mudança de direcção

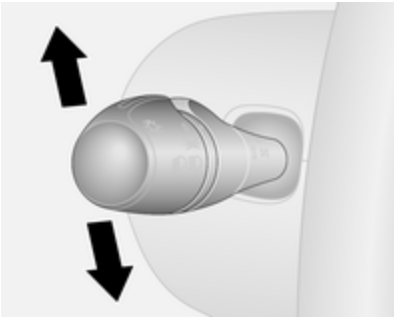

Alavanca para cima	=	indicador de mudança de direcção para a direita
Alavanca para baixo	=	indicador de mudança de direcção para a esquerda

Sinais de mudança de direcção ⇨ 106.

Luzes de emergência

Accionado com o botão ⚠.

Sinais de aviso de perigo ⇨ 105.

Buzina

Premir 📯.

Sistemas de limpa pára-brisas e de lava pára-brisas

Limpa-pára-brisas

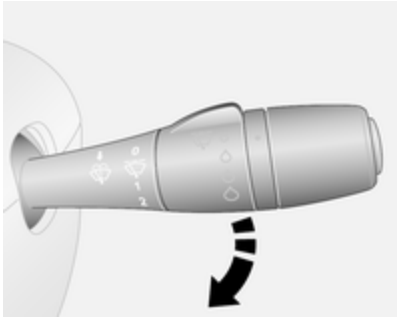

0 = Desligado
⊘ = Limpeza com passagem intermitente ou limpeza automática com sensor de chuva
1 = Lento
2 = Rápido

Limpa-pára-brisas ⇨ 82, substituição de escovas do limpa-pára-brisas ⇨ 161.

Lava-pára-brisas e láva-faróis

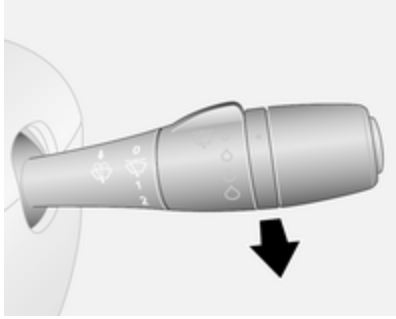

Puxar alavanca.

Lava-pára-brisas e lava-faróis ⇨ 82, líquido lava-vidros ⇨ 157.

Limpa e lava-pára-brisas do óculo traseiro

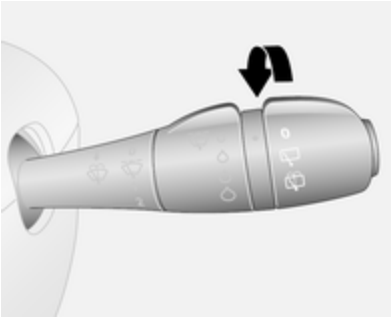

Rodar a alavanca:

O = desligado
= limpa-pára-brisas
= lava-pára-brisas

Limpa-vidros do óculo traseiro e lava-vidros do óculo traseiro ⇨ 83, Líquido limpa-vidros ⇨ 157.

Climatização

Óculo traseiro aquecido

O desembaciamento é accionado pressionando o botão .

Óculo traseiro com desembaciador ⇨ 44.

Espelhos retrovisores exteriores aquecidos

Premir o botão também activa os espelhos retrovisores exteriores aquecidos.

Espelhos retrovisores exteriores aquecidos ⇨ 41.

Desembaciamento e descongelação dos vidros

Sistema de controlo da climatização

- Distribuição de ar para .
- Definir o comando da temperatura para o nível de calor máximo.
- Regular a velocidade da ventoinha para o nível máximo.
- Arrefecimento **AC** ligado.
- Óculo traseiro com desembaciador ligado.

Sistema de controlo da climatização ⇨ 111.

Sistema de controlo da climatização electrónico

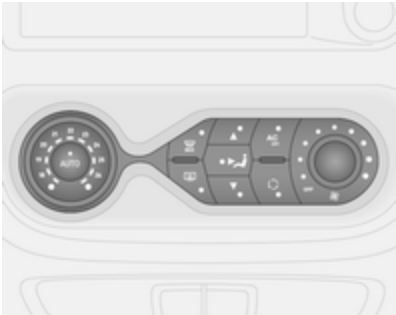

- Premir o botão MAX. O LED acende-se no botão quando activado.
- A temperatura, a distribuição do ar e a refrigeração são reguladas automaticamente e a ventoinha funciona na velocidade máxima.
- Ligar o aquecimento do óculo traseiro ⇨ 44.

Sistema de climatização electrónico ⇨ 113.

Caixa de velocidades

Caixa de velocidades manual

Marcha-atrás: com o veículo parado, esperar 3 segundos depois de carregar no pedal da embraiagem e então puxar o colar para cima na alavanca selectora e engatar a mudança.

Se a mudança não engrenar, colocar a alavanca em ponto morto, tirar o pé do pedal da embraiagem e pressionar de novo; depois seleccionar a mudança novamente.

Caixa de velocidades manual ⇨ 133.

Arranque

Antes de iniciar a marcha, verificar

- Pressão e estado dos pneus ⇨ 174, ⇨ 210.
- Nível do óleo do motor e níveis dos fluidos ⇨ 154.
- Se todos os vidros, espelhos retrovisores, luzes exteriores e chapas de matrícula estão limpos, sem neve e sem gelo e a funcionar.
- Posição correcta dos espelhos, bancos e cintos de segurança ⇨ 40, ⇨ 47, ⇨ 56.
- Funcionamento dos travões a baixa velocidade, principalmente se os travões estiverem molhados.

Ligar o motor com a chave

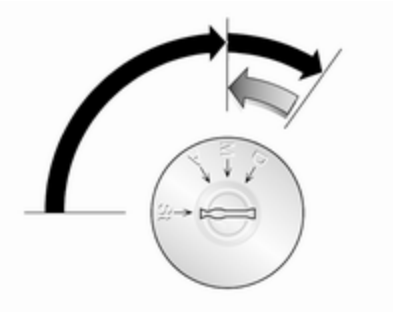

- Rode a chave para a posição **A**
- rode o volante ligeiramente para libertar o imobilizador do volante
- accionar os pedais da embraiagem e do travão
- não accionar o pedal do acelerador
- motores diesel: rodar a posição da chave **M** para a pré-incandescência e aguardar até ⅏ se apagar no Centro de Informação ao Condutor.
- rodar a chave para a posição **D** e soltar

Pôr o motor a trabalhar ⇨ 127.

Ligar o motor com o botão de accionamento

A chave electrónica deve estar no interior do veículo, nomeadamente no leitor de cartões ou no compartimento do passageiro dianteiro.

- Virar o volante ligeiramente para libertar a tranca do volante
- accionar os pedais da embraiagem e do travão
- não accionar o pedal do acelerador

- premir o botão **Start/Stop** e soltar
- o motor arranca ao fim de breves instantes

Botão de accionamento ⇨ 125.

Sistema Start/Stop

Se o veículo estiver a circular a baixa velocidade ou parado e estiverem reunidas determinadas condições, activar a Autostop do seguinte modo:

- Carregar no pedal da embraiagem
- Mover a alavanca selectora para ponto morto
- Soltar o pedal da embraiagem

É indicado um Autostop quando Ⓐ se acende no conjunto de instrumentos ⇨ 97.

Para ligar novamente o motor, carregar de novo no pedal da embraiagem.

Sistema Start/Stop ⇨ 129.

Estacionamento

⚠ Aviso

- Não estacionar o veículo numa superfície facilmente inflamável. A temperatura elevada do sistema de escape pode incendiar a superfície.
- Aplicar sempre o travão de mão sem carregar no botão de destravagem. Aplicar com a maior firmeza possível em descidas ou subidas. Pressionar o travão de pé simultaneamente para reduzir a força de funcionamento.
- Desligar o motor.
- Se o veículo estiver numa superfície plana ou numa subida, engatar a primeira velocidade. Numa subida, virar as rodas dianteiras para o lado contrário ao do passeio.

  Se o veículo estiver numa descida, engatar a marcha atrás. Virar as rodas dianteiras na direcção do passeio.

- Rodar a chave de ignição para a posição **St** e retirá-la. Rodar o volante até sentir a tranca da direcção engatar.
- Fechar as janelas.
- Trancar o veículo com o botão 🔒 no comando ⇨ 26.

  Activar o sistema de alarme anti--roubo ⇨ 37.
- As ventoinhas de arrefecimento do motor poderão funcionar depois de se desligar o motor ⇨ 153.
- Depois de conduzir a velocidade de rotação do motor elevada ou com cargas de motor elevadas, deixar o motor trabalhar um pouco com carga reduzida ou deixá-lo em ponto morto durante 30 segundos antes de o desligar, para proteger o turbocompressor.

Chaves, fechaduras ⇨ 22, Não utilização do veículo durante muito tempo ⇨ 152.

Chaves, portas, janelas

Chaves, fechaduras 22
Portas 33
Segurança do veículo 36
Espelhos retrovisores exteriores 40
Espelho retrovisor interior 41
Janelas 42

Chaves, fechaduras

Chaves

Chaves de substituição

O número da chave é especificado na chave ou numa etiqueta amovível.

O número da chave deve ser referido sempre que se encomendarem chaves de substituição já que é um componente do imobilizador.

Fechaduras ⇨ 189, Radiotelecomando ⇨ 22, Chave electrónica ⇨ 24, Fecho centralizado ⇨ 26, Ligar o motor ⇨ 127.

Car Pass

O Car Pass contém dados de segurança do veículo e deve, por isso, ser mantido num local seguro.

Quando o veículo é levado a uma oficina, esses dados do veículo são necessários para realizar determinadas operações.

Radiotelecomando

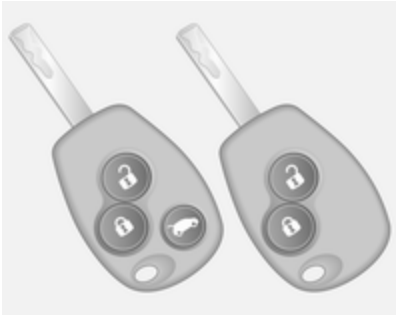

Utilizado para accionar:

- Sistema de fecho centralizado ⇨ 26
- Protecção anti-roubo ⇨ 36
- Sistema de alarme anti-roubo ⇨ 37
- Bagageira ⇨ 35

O comando tem um raio de alcance de aproximadamente 5 metros. Pode ser reduzido devido a influências exteriores. Os sinais de aviso de perigo confirmam o funcionamento.

Manuseie-o com cuidado, proteja-o da humidade e de temperaturas elevadas e evite utilizações desnecessárias.

Consoante o modelo, o veículo poderá utilizar um comando de 2 botões ou 3 botões ou uma chave electrónica que inclua a funcionalidade de radiotelecomando.

Sistema de chave electrónica ⇨ 24.

Avaria

Se não for possível accionar o sistema de fecho centralizado com o comando, isso pode dever-se às seguintes razões:

- Veículo fora do raio de alcance
- Bateria demasiado fraca
- Utilização frequente e repetida do comando quando fora do raio de alcance, levando a que seja necessário proceder à reprogramação por uma oficina
- Sobrecarga do sistema de fecho centralizado devido a accionamento repetido num pequeno espaço de tempo, levando a que a alimentação seja interrompida durante um curto período de tempo
- Interferência de ondas rádio com maior potência provenientes de outras origens

Utilização da chave manual ⇨ 26.

Substituição da pilha do comando

Substituir a bateria assim que o raio de alcance diminui.

As pilhas não devem ser eliminadas junto com os resíduos domésticos. Devem ser colocadas em pontos de recolha para reciclagem apropriados (i.e. pilhões).

Comando de 2 botões e 3 botões

Retirar o parafuso e abrir o compartimento da bateria inserindo uma moeda na ranhura e rodando.

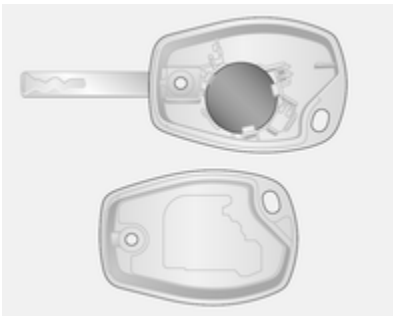

Substituir a pilha (tipo de pilha CR 2016), prestando atenção à posição de colocação.

Unir novamente ambas as metades da tampa, assegurando-se que encaixam correctamente.

Substituir o parafuso e apertar.

Chave electrónica

A necessidade de substituir as pilhas é indicada por uma mensagem no Centro de Informação do Condutor ⇨ 98.

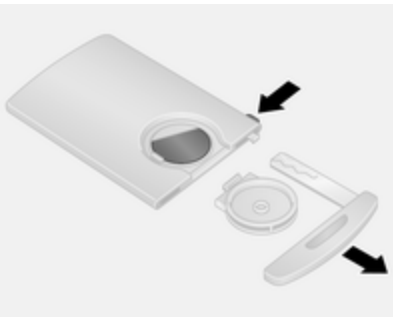

Premir continuamente o botão de desengate na face lateral da chave electrónica e retirar a chave manual de emergência desde a parte superior. Desprender a tampa do compartimento da pilha situada na face posterior da chave electrónica e em seguida pressionar num dos lados da pilha para soltar e remover a mesma.

Substituir a pilha (tipo de pilha CR 2016), prestando atenção à posição de colocação.

Voltar a fixar a tampa do compartimento da pilha e inserir novamente a chave manual de emergência.

Sincronização da chave electrónica

Premir qualquer botão na chave electrónica quatro vezes dentro do alcance da zona de detecção (aproximadamente 1 metro) das portas dianteiras ou da bagageira. A chave electrónica será sincronizada ao ligar a ignição.

Chave electrónica

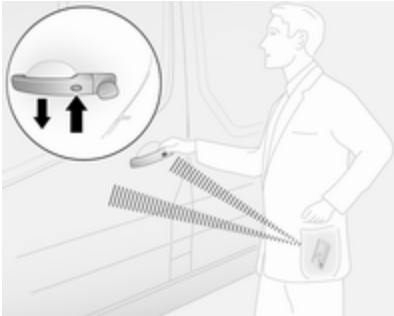

Permite a utilização mãos-livres das seguintes funções:

- Sistema de fecho centralizado ⇨ 26
- Bagageira ⇨ 35
- Ligar a ignição e ligar o motor ⇨ 125

A chave electrónica só tem de estar na posse do condutor.

Advertência
Levar sempre a chave electrónica ao sair do veículo.

Se a chave electrónica for deixada no leitor de cartões, tal é indicado por um sinal sonoro de aviso ⇨ 99 e uma mensagem no Centro de Informação do Condutor ⇨ 98 quando a porta do condutor está aberta.

Além disso, a chave electrónica inclui a funcionalidade de radiotelecomando ⇨ 22 e a função de iluminação de entrada no veículo ⇨ 109.

Manuseie-o com cuidado, proteger da humidade e de temperaturas elevadas e evitar utilizações desnecessárias.

Advertência
Não colocar a chave electrónica na bagageira durante a condução, uma vez que desta forma fica fora da zona de detecção (indicado por um sinal sonoro de aviso a baixa velocidade ⇨ 99 e uma mensagem no Centro de Informação do Condutor ⇨ 98).

A utilização mãos-livres é desactivada automaticamente quando são accionados os botões da chave electrónica ou ao premir o interruptor do fecho central ⇨ 26. Para reactivar o funcionamento mãos-livres, voltar a ligar o motor.

Botão de accionamento ⇨ 125.

Substituir a bateria numa chave electrónica

Substituir a bateria assim que o sistema deixe de funcionar correctamente ou quando o raio de alcance diminuir. A necessidade de substituir as pilhas é indicada por uma mensagem no Centro de Informação do Condutor ⇨ 98.

Substituição da pilha, ver Radiotelecomando ⇨ 22.

Avaria

Se não for possível accionar o sistema de fecho centralizado ou ligar o motor, isso poderá dever-se a uma das seguintes causas:

- Falha na chave electrónica.
- Chave electrónica fora do raio de alcance.
- Pilha fraca.
- Sobrecarga do sistema de fecho centralizado devido a accionamento repetido num pequeno espaço de tempo, levando a que a alimentação seja interrompida durante um curto período de tempo.
- Interferência de ondas rádio com maior potência provenientes de outras origens.

Chave manual de emergência

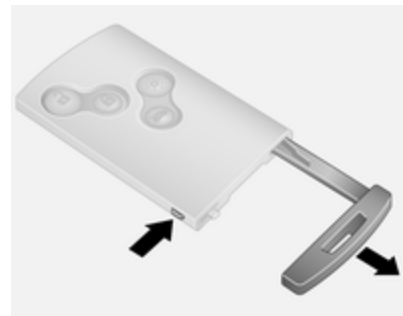

Premir continuamente o botão de desengate na face lateral da chave electrónica e retirar a chave manual de emergência desde a parte superior.

Trancar ou destrancar manualmente as portas rodando a chave na fechadura.

Após a utilização, voltar a inserir a chave manual de emergência no receptáculo da chave electrónica.

Trancagem das portas

Fecho de segurança anti-roubo

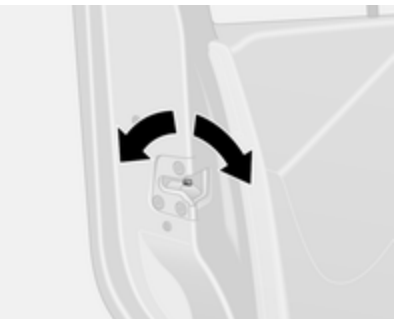

Para evitar que a porta dianteira seja aberta a partir do exterior, abrir a porta e engatar o fecho de segurança anti-roubo.

Com uma ferramenta adequada, rodar o interruptor da fechadura na porta para a posição trancada. A porta não pode ser aberta a partir do exterior.

O fecho de segurança anti-roubo permanece engatado mesmo depois de destrancar o veículo com o comando à distância. A porta apenas pode ser aberta a partir do interior ou utilizando a chave manual.

Para desengatar, rodar o interruptor para a posição destrancada.

Sistema de fecho centralizado

Destranca e tranca as portas dianteiras, as portas deslizantes e a bagageira.

Com o comando de 3 botões, as portas dianteiras e a bagageira/ portas deslizantes laterais (quando existentes) podem ser destrancadas e trancadas separadamente.

Por motivos de segurança, não é possível trancar o veículo se a chave estiver inserida no interruptor da ignição.

Advertência
Se não for aberta nenhuma porta durante aproximadamente 2 minutos depois de o veículo ter sido destrancado, este é retrancado automaticamente.

Fechar as portas e o compartimento de carga. Se as portas não estiverem bem fechadas, o sistema de fecho centralizado das portas não funcionará.

Utilização do comando à distância

O funcionamento do sistema de fecho centralizado com o comando é confirmado pelas luzes de emergência.

Destrancar com o comando de 2 botões

Consoante a configuração:

- Premir o botão 🔓 uma vez para destrancar a porta do condutor e premir 🔓 duas vezes para destrancar todas as portas e a bagageira.

  - ou -

- Premir o botão 🔓 uma vez para destrancar todas as portas e a bagageira.

Destrancar com o comando de 3 botões

Consoante a configuração:

- Premir o botão 🔓 uma vez para destrancar a porta do condutor e premir 🔓 duas vezes para destrancar todas as portas e a bagageira.

  - ou -

- Premir o botão 🔓 uma vez para destrancar todas as portas e a bagageira.

Trancar com o comando de 2 botões

Pressionar o botão 🔒: Todas as portas e a bagageira são trancadas.

Trancar com o comando de 3 botões

Pressionar o botão 🔒: Todas as portas e a bagageira são trancadas.

Advertência
Sempre que instalada, a monitorização do alarme do habitáculo ⇨ 37 é desligada premindo e mantendo o botão 🔒 (que é confirmada por um sinal sonoro).

Caso isso ocorresse involuntariamente, destrancar novamente as portas e premir brevemente o botão 🔒 para trancar o veículo.

Trancar e destrancar a bagageira com o comando de 2 botões

Consoante a configuração, premir o botão 🔓 uma ou duas vezes para destrancar a bagageira (e as portas deslizantes laterais).

Premir o botão 🔒 para trancar a bagageira (e as portas deslizantes laterais).

Trancar e destrancar a bagageira com o comando de 3 botões

Premir o botão 🚗 para trancar ou destrancar a bagageira (e as portas deslizantes laterais).

Utilização da chave electrónica

Para a utilização mãos-livres, a chave electrónica deve estar no exterior do veículo, a um alcance de aproximadamente 1 metro das portas dianteiras ou da bagageira.

Advertência
Não existe nenhum botão para o funcionamento mãos-livres no manípulo de porta exterior da porta deslizante lateral.

Não pode haver nenhuma chave electrónica no interior do veículo e nenhuma chave electrónica adicional nas zonas de detecção, caso contrário a utilização mãos-livres do sistema de fecho centralizado não funcionará.

O funcionamento do sistema de fecho centralizado com a chave electrónica é confirmado pelas luzes de emergência.

⚠ Perigo

Nunca deixar uma chave electrónica no interior do veículo quando crianças ou animais forem deixados no mesmo, a fim de evitar a utilização indesejável de janelas, portas ou motor. Risco de ferimentos fatais.

Destrancar com a chave electrónica - utilização mãos-livres

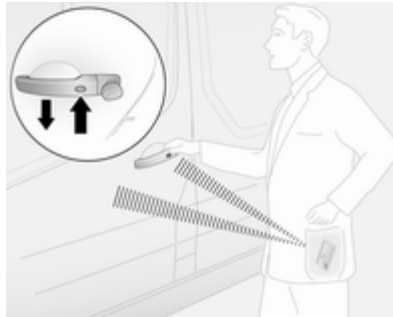

Premir o botão em qualquer manípulo de porta exterior e puxar o manípulo para abrir.

O veículo apenas é destrancado depois de terem passado pelo menos 3 segundos desde o fecho através da utilização mãos-livres.

A utilização mãos-livres é desactivada automaticamente quando são accionados os botões da chave electrónica. Para reactivar o funcionamento mãos-livres, voltar a ligar o motor.

Destrancar com os botões da chave electrónica

Premir o botão 🔓 para destrancar todas as portas e a bagageira.

Trancar com a chave electrónica - utilização mãos-livres

Premir o botão em qualquer manípulo de porta exterior. Todas as portas e a bagageira são trancadas.

O veículo apenas é trancado depois de terem passado pelo menos 3 segundos desde a destrancagem através da utilização mãos-livres.

A utilização mãos-livres é desactivada automaticamente quando são accionados os botões da chave electrónica. Para reactivar o funcionamento mãos-livres, voltar a ligar o motor.

Trancar com os botões da chave electrónica

Premir o botão para trancar todas as portas e a bagageira.

Trancar e destrancar a bagageira com a chave electrónica - utilização mãos-livres

Premir o botão no manípulo da porta exterior para trancar ou destrancar as portas traseiras/porta da bagageira (e as portas deslizantes laterais) quando a chave electrónica estiver dentro do alcance da zona de detecção (aproximadamente 1 metro).

As portas traseiras/porta da bagageira (e as portas deslizantes laterais) apenas trancam/destrancam depois de terem passado pelo menos 3 segundos desde que o botão foi premido pela última vez.

A utilização mãos-livres é desactivada automaticamente quando são accionados os botões da chave electrónica. Para reactivar o funcionamento mãos-livres, voltar a ligar o motor.

Trancar e destrancar a bagageira com os botões da chave electrónica

Premir o botão para trancar/destrancar as portas traseiras/porta da bagageira (e as portas deslizantes laterais).

Sistema de chave electrónica ⇨ 24.

Utilização da chave manual

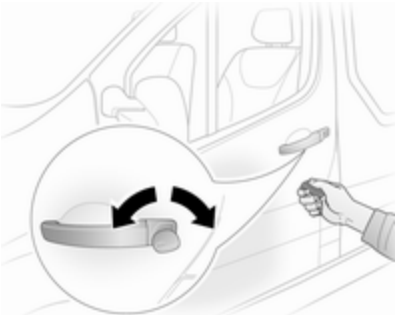

Trancar ou destrancar manualmente as portas rodando a chave na fechadura.

Interruptor do fecho central

Tranca ou destranca as portas e a bagageira a partir do habitáculo.

Premir o interruptor para trancar o veículo. A activação é indicada pelo LED no botão. Ao fechar qualquer porta aberta, esta é trancada automaticamente.

Premir novamente para destrancar o veículo.

Se o veículo for conduzido com a bagageira aberta, continua a ser possível trancar as portas dianteiras (e as portas deslizantes laterais). Com a ignição ligada, premir continuamente o interruptor durante aproximadamente 5 segundos. Ao fechar as portas traseiras/porta da bagageira, as mesmas são trancadas automaticamente.

Trancar automaticamente as portas ⇨ 32.

A utilização mãos-livres é desactivada automaticamente ao premir o interruptor do fecho central . Para reactivar o funcionamento mãos-livres, voltar a ligar o motor.

Sistema de chave electrónica ⇨ 24.

Fechaduras de portas de correr

Determinados modelos incluem fechaduras do compartimento de carga que são isoladas para maior segurança.

Com fechos de portas deslizantes, embora as portas possam ser trancadas e destrancadas com o comando ou a chave electrónica, é necessário abrir manualmente a bagageira rodando a chave na fechadura.

Portas traseiras ⇨ 33.

Trancar automaticamente as portas

Fecho automático no fim da deslocação

Esta característica de segurança pode ser configurada para trancar automaticamente todas as portas e a bagageira assim que o veículo começar a deslocar-se.

Activação

Com a ignição ligada, premir e manter 🔒 no interruptor do fecho central durante cerca de 5 segundos. Um sinal sonoro confirma a activação.

Desactivação

Com a ignição ligada, premir e manter 🔒 no interruptor do fecho central durante cerca de 5 segundos. Um sinal sonoro confirma a desactivação.

Interruptor do fecho central ⇨ 26.

Dispositivo de segurança para crianças

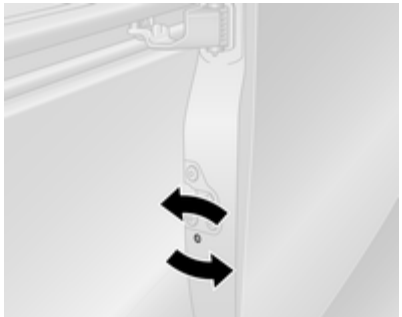

O fecho de segurança para crianças da porta deslizante lateral está situado no respectivo bordo virado para a traseira do veículo.

Para evitar que a porta lateral deslizante seja aberta a partir do interior, abrir a porta e engatar o dispositivo de segurança para crianças.

⚠ Aviso

Utilizar o dispositivo de segurança para crianças sempre que crianças ocuparem os bancos traseiros, a fim de impedir a abertura involuntária a partir do interior.

Com uma ferramenta adequada, rodar o interruptor do dispositivo de segurança para crianças na porta lateral deslizante para a posição trancada; a porta não pode ser aberta a partir do interior.

O dispositivo de segurança para crianças permanece engatado mesmo depois de destrancar o veículo com o comando. A porta apenas pode ser aberta a partir do exterior.

Para desactivar, rodar o interruptor do dispositivo de segurança para crianças para a posição destrancada.

Portas

Porta deslizante

Abrir e fechar a porta lateral deslizante apenas quando o veículo estiver parado com o travão de mão engatado.

Puxar o manípulo interior na direcção da traseira para destrancar e abrir.

A porta pode ser trancada a partir do interior do veículo com o interruptor de fecho interior.

⚠Aviso

Ter cuidado ao accionar a porta deslizante lateral. Risco de ferimentos.

Certificar-se de que nada fica entalado durante o funcionamento e que ninguém se encontra na área de movimento.

Se o veículo estiver estacionado numa descida, as portas deslizantes abertas poderão deslocar-se acidentalmente devido ao seu peso.

Fechar as portas deslizantes antes de arrancar.

Portas traseiras

Para abrir a porta esquerda traseira, puxar o manípulo exterior da mesma. A porta é aberta a partir do interior do veículo puxando pelo manípulo interior.

A porta traseira direita abre-se utilizando a alavanca.

⚠Aviso

As luzes traseiras podem estar escondidas se as portas estiverem abertas e o veículo estiver estacionado na beira da estrada.

Fazer com que os outros utentes da estrada tomem consciência do veículo, usando um triângulo de pré-sinalização ou outros

equipamentos especificados na normas que regulamentam a circulação rodoviária.

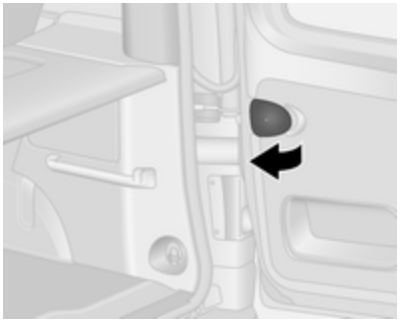

As portas são mantidas na posição de 90º pelos fixadores de fecho. Para abrir as portas a 180º ou mais, puxar os manípulos de abertura das portas e abrir até à posição pretendida.

⚠Aviso

Assegurar que as portas abertas de abertura ampliada estão bem presas quando totalmente abertas.

Portas abertas podem fechar-se com força devido à força do vento!

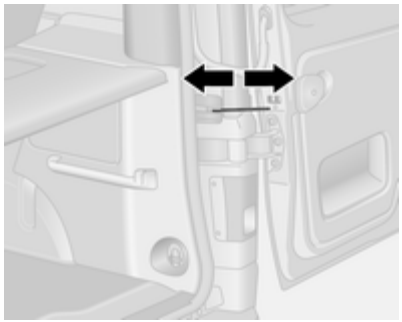

Ao fechar as portas, fixar cada fixador de fecho no aro da porta.

Fechar sempre a porta direita antes de fechar a porta esquerda.

Fecho de segurança anti-roubo

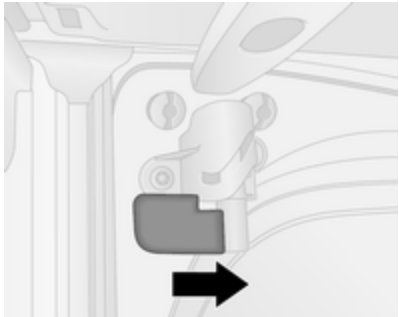

Para impedir que a porta traseira esquerda possa ser aberta do exterior, activar o fecho de segurança anti-roubo a partir do interior do veículo.

Rodar o manípulo no sentido horário até à posição bloqueada. A porta é trancada e não pode ser aberta do exterior.

Desactivar o fecho rodando o manípulo no sentido anti-horário, a fim de permitir que a porta seja aberta.

Bagageira

Porta da bagageira

Abrir

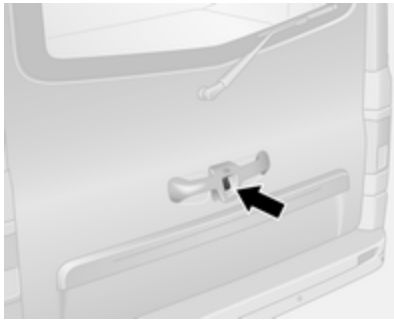

Depois de destrancar, premir o botão da porta da bagageira e levantá-la até ficar completamente aberta.

A porta da bagageira também pode ser aberta a partir do interior do veículo accionando o desengate interior da porta da bagageira.

Advertência
Em climas muito frios, a assistência à abertura disponibilizada pelos amortecedores hidráulicos da porta da bagageira pode ser reduzida.

Sistema de fecho centralizado das portas ⇨ 26.

Fechar

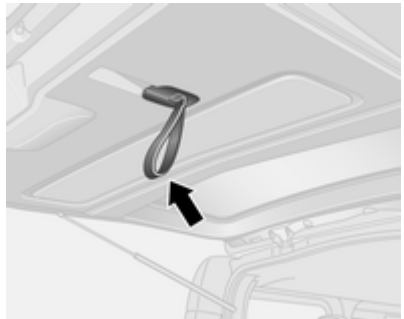

Fechar porta traseira utilizando a cinta interior. Assegurar que a porta traseira está totalmente fechada.

Sistema de fecho centralizado das portas ⇨ 26.

Abertura de emergência da porta da bagageira a partir do interior do veículo

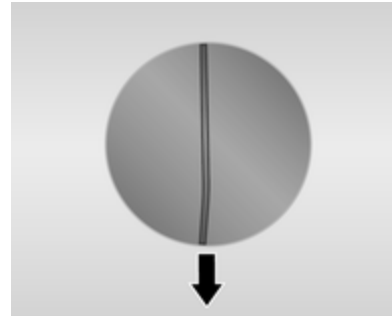

Se necessário, remover primeiro a cobertura no interior da porta da bagageira e em seguida puxar a fita de metal para baixo para destrancar. Empurrar a porta da bagageira para abrir.

Dicas gerais para funcionar com a porta da bagageira

⚠ Perigo

Não conduza com a porta traseira aberta ou mal fechada, por exemplo, ao transportar objectos volumosos, uma vez que os gases de escape tóxicos, que são invisíveis e inodoros, podem entrar no veículo. Isto pode causar perda de consciência ou até mesmo morte.

Atenção

Assegurar que existe espaço suficiente, quer acima (pelo menos 2,15 m), quer atrás quando se abre a porta da bagageira.

Segurança do veículo

Protecção anti-roubo

⚠ Aviso

Não utilizar o sistema se estiverem pessoas no veículo! Não é possível destrancar as portas a partir do interior.

O sistema imobiliza todas as portas e a bagageira.

Todas as portas e a bagageira devem estar fechadas, caso contrário não é possível activar o sistema.

Advertência
O sistema de protecção anti-roubo não pode ser activado quando as luzes de emergência ou as luzes de presença estão ligadas.

A activação e a desactivação não são possíveis com o interruptor de fecho central.

Sistema de fecho centralizado das portas ⇨ 26.

Utilização do comando de 2 botões e 3 botões

A operação é confirmada pelas luzes de emergência intermitentes cinco vezes.

Activação

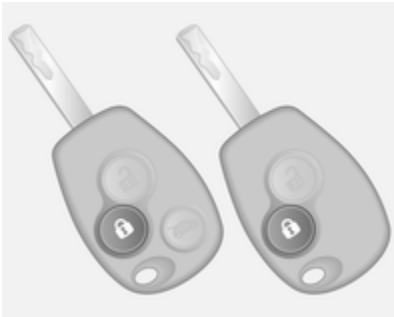

Premir o botão duas vezes.

- ou -

Rodar duas vezes a chave manual na fechadura da porta do condutor na direcção da traseira do veículo.

Desactivação

Destrancar todas as portas premindo o botão 🔓 no comando ou rodando a chave manual na fechadura da porta do condutor na direcção da dianteira do veículo.

Utilização da chave electrónica

O funcionamento é confirmado pelas luzes de emergência.

Activação

Para a utilização mãos-livres, a chave electrónica deve estar no exterior do veículo, a um alcance de aproximadamente 1 metro das portas dianteiras ou da bagageira.

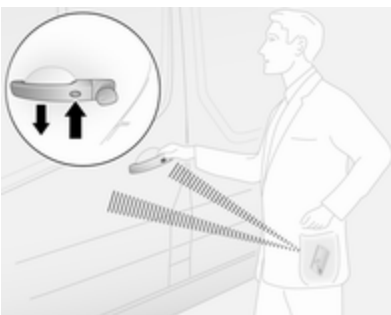

Premir o botão duas vezes em qualquer manípulo de porta exterior.

- ou -

Premir duas vezes o botão da chave electrónica 🔒.

Desactivação

Destrancar todas as portas premindo o botão em qualquer manípulo de porta exterior ou premir o botão da chave electrónica 🔓.

A utilização mãos-livres é desactivada automaticamente quando são accionados os botões da chave electrónica (ou ao premir o interruptor do fecho central 🔒). Para reactivar o funcionamento mãos--livres, voltar a ligar o motor.

Sistema de fecho centralizado das portas ⇨ 26.

Sistema de chave electrónica ⇨ 24.

Sistema de alarme anti-roubo

O sistema de alarme anti-roubo é accionado em conjunto com o sistema de fecho centralizado ⇨ 26.

Monitoriza:

- Portas, porta da bagageira, capô
- Habitáculo
- Bagageira
- Ignição
- Interrupção da alimentação eléctrica da sirene de alarme

Activação

Todas as portas e o capô têm de estar fechadas.

As luzes de emergência piscam para confirmar a activação. Se as luzes de emergência não piscarem após a activação, uma porta ou o capô não estão bem fechados.

Comando de 2 botões e 3 botões

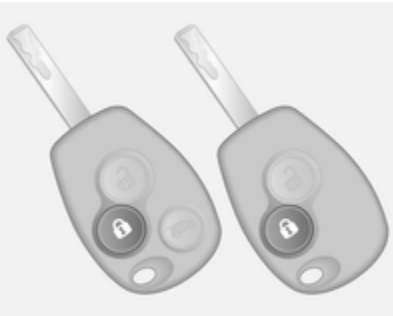

Premir o botão para activar o sistema de alarme anti-roubo.

Chave electrónica

Para a utilização mãos-livres, a chave electrónica deve estar no exterior do veículo, a um alcance de aproximadamente 1 metro das portas dianteiras ou da bagageira.

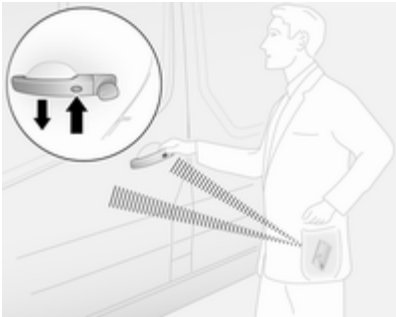

Premir o botão em qualquer manípulo de porta exterior.

- ou -

Premir o botão da chave electrónica para activar o sistema de alarme anti-roubo.

Sistema de chave electrónica ⇨ 24.

Desactivação

Destrancar o veículo (com o botão ou o botão em qualquer manípulo de porta exterior) ou ligar a ignição desactiva o sistema de alarme anti--roubo. As luzes de emergência piscam para confirmar a desactivação.

O sistema não é desactivado ao destrancar a porta do condutor com a chave ou com o interruptor do fecho centralizado no habitáculo.

Advertência
Se o alarme tiver sido disparado, destrancar o veículo com a chave não fará parar a sirene do alarme. Para parar a sirene, ligar a ignição. As luzes de emergência não ficam intermitentes ao serem desactivadas se o alarme tiver disparado.

Activação sem monitorização do habitáculo

Desligar a monitorização do habitáculo, p. ex. quando ficarem animais no veículo ou se o aquecimento auxiliar tiver sido regulado para ligação temporizada ou ligação à distância ⇨ 116.

Premir continuamente o botão no comando ou na chave electrónica; a confirmação será efectuada por um sinal sonoro audível.

O estado permanece até as portas serem destrancadas.

Alarme

Quando accionado, o alarme soa através de um receptor acústico alimentado por bateria individual, e as luzes de emergência piscam simultaneamente. O número e duração dos sinais da emissão de alarme estão estipulados por lei.

Se a bateria do veículo for desligada ou a alimentação interrompida, a sirene do alarme dispara. Primeiro, desactivar o sistema de alarme anti--roubo se a bateria do veículo tiver de ser desligada.

Para silenciar a sirene do alarme (se tiver disparado) e, como tal, desactivar o sistema de alarme anti--roubo, ligar novamente a bateria do veículo e destrancar o veículo ou ligar a ignição.

Imobilizador electrónico

O imobilizador faz parte do interruptor da ignição e verifica se é possível ligar o veículo com a chave em utilização.

O imobilizador é activado automaticamente depois da chave ter sido retirada do interruptor da ignição e também se a chave for deixada na ignição quando o motor é desligado.

Se não for possível ligar o motor, desligar a ignição e retirar a chave, aguardar cerca de 2 segundos e repetir a tentativa de ligar o motor. Se não conseguir pôr o motor a trabalhar, tentar utilizando a chave sobresselente e procurar ajuda numa oficina.

Advertência
O imobilizador não tranca as portas. Depois de sair do veículo, deve-se trancar sempre o veículo e activar o sistema de alarme ⇨ 26, ⇨ 37.

Espelhos retrovisores exteriores

Convexos

O espelho retrovisor exterior convexo inclui uma zona asférica e reduz os ângulos mortas. A forma do espelho retrovisor faz com que os objectos pareçam mais pequenos, o que afectará a capacidade de calcular as distâncias.

Ajuste manual

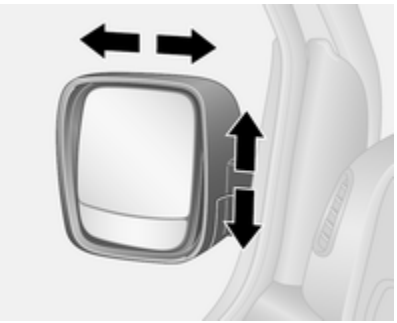

Ajustar os espelhos girando na direcção desejada.

Os espelhos inferiores não são ajustáveis.

Ajuste eléctrico

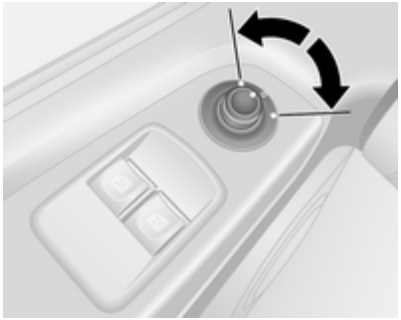

Seleccionar o espelho retrovisor exterior em questão, accionando o comando para a esquerda ou para a direita e depois rodar o comando para regular o espelho.

Nenhum espelho está seleccionado quando o comando está na posição central.

Os espelhos inferiores não são ajustáveis.

Espelhos retrovisores rebatíveis

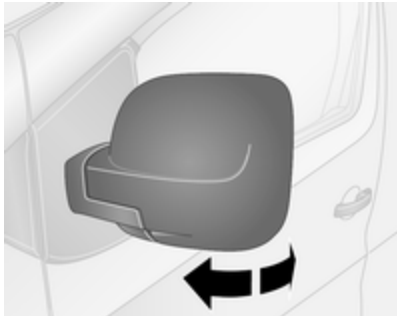

Para segurança de peões, os espelhos retrovisores exteriores serão rebatidos se levarem um encontrão suficientemente forte. Reposicionar o espelho retrovisor aplicando uma ligeira pressão na caixa do espelho.

Posição de estacionamento

Os espelhos retrovisores exteriores podem ser rebatidos premindo suavemente no bordo exterior da caixa do espelho retrovisor, por exemplo, numa situação de estacionamento em local exíguo.

Consoante a versão, os espelhos retrovisores externos podem recolher-se automaticamente para a posição de estacionamento depois de trancar o veículo. Para mais informações, consultar o manual do Sistema de informação e lazer.

Espelhos retrovisores aquecidos

Função activada pressionando o botão ⊞. A activação é indicada pelo LED no botão.

O aquecimento funciona com o motor a trabalhar. É desligado automaticamente após um curto espaço de tempo.

Sistema de controlo da climatização ⇨ 111.

Espelho retrovisor interior

Função manual de antiencandeamento

Para reduzir o encandeamento, ajustar a alavanca na parte inferior da caixa do espelho retrovisor.

Espelho retrovisor largo

Consoante o veículo, na pala pára-sol do passageiro dianteiro está disponível um espelho retrovisor convexo grande que ajuda a aumentar a visibilidade e reduzir os ângulos mortos.

Função automática de antiencandeamento

O encandeamento por veículos que se deslocam atrás é automaticamente reduzido.

Janelas

Pára-brisas

Pára-brisas com reflector solar

O pára-brisas com reflector solar possui um revestimento que reflecte a radiação solar. Os sinais de dados, p. ex. de postos de portagens, também podem ser reflectidos.

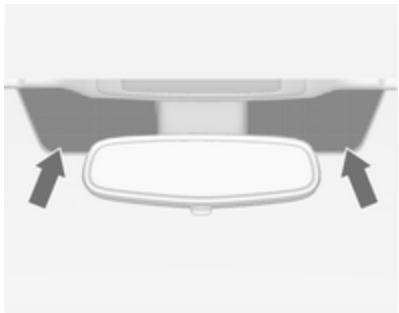

As áreas assinaladas no pára-brisas não estão cobertas pelo revestimento. Os dispositivos para registo electrónico de dados e pagamento de portagens têm de ser

fixados nestas áreas. Caso contrário, podem ocorrer falhas a nível do registo de dados.

Auto-colantes no pára-brisas

Não colocar auto-colantes tal como bilhetes de auto-estrada ou semelhantes no pára-brisas na área do espelho retrovisor.

Accionamento electrónico dos vidros

⚠Aviso

Cuidado ao accionar os vidros eléctricos. Risco de lesão, principalmente para crianças.

Observar os vidros com atenção ao fechá-los. Assegurar-se de que não fica nada preso nos vidros durante o movimento dos mesmos.

Ligar a ignição para accionar os vidros electrónicos.

Accionar o interruptor para o vidro respectivo empurrando para abrir e puxando para fechar.

Para funcionamento incremental: Premir ou puxar para cima momentaneamente o interruptor.

Para abertura ou fecho automáticos: Premir ou puxar para cima mais demoradamente o interruptor. A janela move-se para cima ou para baixo automaticamente com a função de segurança activada. Para parar o movimento, accionar o interruptor mais uma vez na mesma direcção.

Caso seja difícil fechar a janela devido a gelo ou outra situação semelhante, accionar o interruptor várias vezes para fechar a janela por fases.

Função de segurança

Caso o vidro da janela encontre resistência durante o fecho automático, é imediatamente parado e aberto novamente.

Sobrecarga

Se os vidros forem accionados repetidamente dentro de um espaço de tempo curto, o funcionamento do vidro é desactivado durante algum tempo.

Vidros traseiros

Vidros laterais de correr

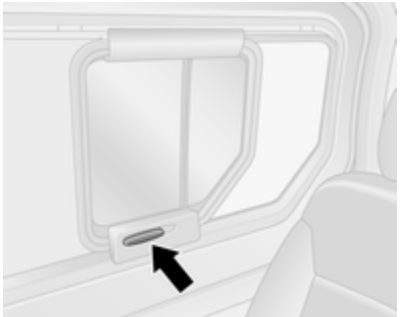

Para abrir ou fechar, levantar o manípulo e deslizar a janela.

Pala

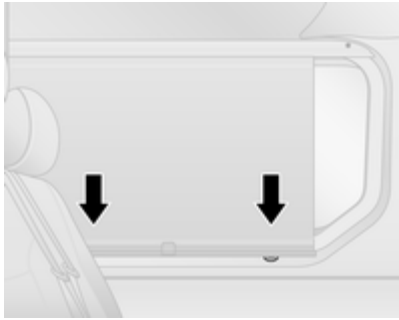

Consoante o veículo, a cobertura da janela dispõe de uma pala integrada.

Para fechar, puxar o manípulo para baixo e engatar as fechaduras na parte inferior.

Para abrir, desengatar as fechaduras puxando a pala na sua direcção e guiá-la para cima.

Óculo traseiro aquecido

Função activada pressionando o botão ⊞. A activação é indicada pelo LED no botão.

O desembaciamento funciona com o motor a trabalhar e é desligado automaticamente após um curto período de tempo.

Sistema de controlo da climatização ⇨ 111.

Palas pára-sol

As palas pára-sol podem ser colocadas para baixo ou rodadas para o lado para impedir o encadeamento.

As palas pára-sol têm espelhos de cortesia e um dispositivo de suporte para bilhetes.

As coberturas dos espelhos de cortesia devem estar fechadas durante a condução.

Espelho retrovisor panorâmico ⇨ 41.

Bancos, sistemas de segurança

Encostos de cabeça 46
Bancos dianteiros 47
Bancos traseiros 51
Cintos de segurança 54
Sistema de airbags 58
Sistemas de segurança para crianças 65

Encostos de cabeça

Posição

⚠Aviso

Conduzir apenas com o encosto de cabeça na posição correcta.

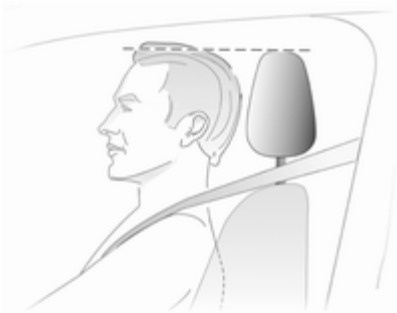

A face superior do encosto de cabeça deverá encontrar-se ao nível superior da cabeça. Se isso não for possível, no caso de pessoas muito altas colocar o encosto na posição mais alta possível e no caso de pessoas baixas colocar na posição mais baixa.

Ajuste

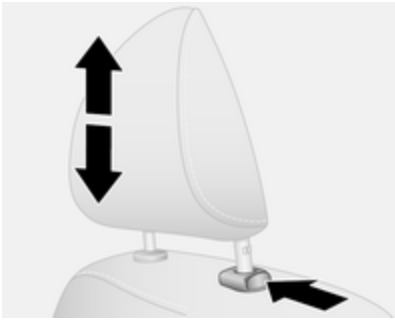

Premir o botão de desengate, ajustar a altura e engatar.

Advertência
Só se podem instalar acessórios aprovados no encosto de cabeça do banco do passageiro dianteiro se o banco não estiver a ser utilizado.

Desmontar

Por exemplo, ao utilizar um sistema de segurança para crianças ⇨ 65.

Inclinar primeiro o encosto de cabeça para a frente e em seguida puxá-lo para a posição mais elevada. Premir o botão de desengate e puxar o encosto de cabeça para cima para remover.

Guardar os encostos de cabeça em segurança no compartimento de carga. Não conduzir com os encostos de cabeça desmontados se o banco estiver ocupado.

Bancos dianteiros

Posição dos bancos

⚠ Aviso

Conduzir apenas com o banco bem ajustado.

- Sentar-se o mais encostado possível ao encosto do banco. Ajustar a distância entre o banco e os pedais de forma a que as pernas fiquem ligeiramente em ângulo ao pressionar os pedais. Deslizar o banco da frente do passageiro o mais para trás possível.
- Sentar-se com os ombros o mais possível encostados ao encosto do banco. Estabeleça a inclinação do encosto de forma que seja possível alcançar o volante com os braços ligeiramente flectidos. Manter os ombros em contacto com o encosto do banco ao rodar o volante. Não colocar o encosto do banco demasiado para trás. Aconselhamos uma inclinação máxima de aproximadamente 25º.
- Ajustar o volante ⇨ 81.
- Colocar o assento suficientemente alto para ter uma boa visão a toda a volta e para conseguir ver todos os instrumentos. Deve haver pelo menos o espaço de um palmo entre a cabeça e o forro do tejadilho. As pernas devem ficar assentes ligeiramente sobre o banco sem exercerem pressão no banco.
- Ajustar o encosto de cabeça ⇨ 46.

- Ajustar a altura do cinto de segurança ⇨ 56.
- Ajustar o apoio lombar para que apoie a forma natural da coluna ⇨ 48.

Ajuste dos bancos

⚠Perigo

Não se sente a menos de 25 cm do volante, para permitir uma activação segura do airbag.

⚠Aviso

Nunca ajuste os bancos ao conduzir, uma vez que poderão mover-se de forma incontrolável.

⚠Aviso

Nunca guardar objectos soltos debaixo dos bancos.

Compartimento de arrumação por baixo do banco, caixa de arrumação ⇨ 75.

Conduzir sempre com os bancos e encostos engatados.

Posição dos bancos

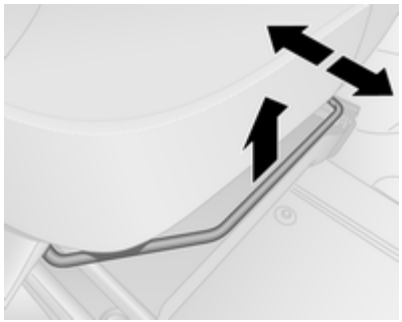

Puxar o manípulo, deslizar o banco e soltar o manípulo.

Encostos dos bancos

Puxar a alavanca, ajustar a inclinação e soltar a alavanca. Deixar que o encosto do banco traseiro encaixe até ouvir o barulho de encaixe.

Não se encostar nas costas do banco quando se estiver a proceder à regulação.

Altura dos bancos

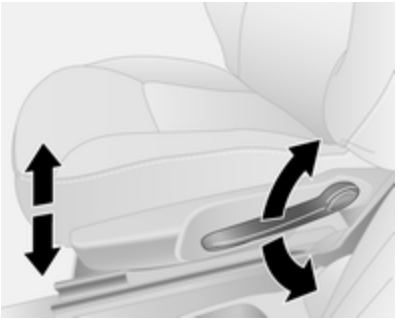

Movimento de bombeio da alavanca:

para cima = mais alto
para baixo = mais baixo

Apoio lombar

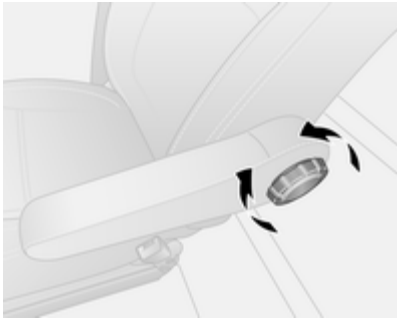

Ajustar o apoio lombar utilizando a roda de mão para se adaptar às necessidades pessoais.

Rodar a roda de mão para aumentar ou reduzir o apoio.

Rebater os bancos

Banco rebatível do passageiro dianteiro central

Puxar a alavanca de desengate, rebater o encosto do banco completamente para a frente e em seguida soltar a alavanca. Deixar que o encosto do banco traseiro encaixe até ouvir o barulho de encaixe.

Advertência
Quando a altura do banco está na posição mais alta, pressionar os encostos de cabeça para baixo antes de rebater o encosto do banco.

Garantir que nada impede o rebatimento do banco, p. ex. a pala pára-sol ⇨ 45, o suporte para copos ⇨ 74.

Para repor, puxar a alavanca de desengate, levantar o encosto do banco e em seguida soltar a alavanca. Deixar que o encosto do banco traseiro encaixe até ouvir o barulho de encaixe.

⚠Aviso

Quando o banco do passageiro dianteiro está na posição rebatida, o sistema de airbags do passageiro dianteiro deve ser desactivado.

Desactivação de airbag ⇨ 63.

Apoio de braços

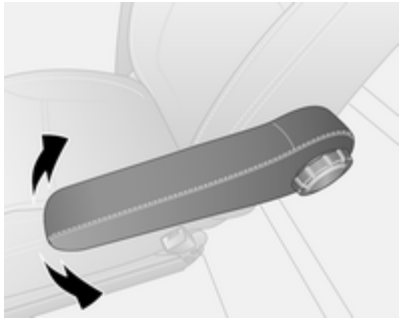

Ajustar o apoio do braço para se adaptar às necessidades pessoais.

Aquecimento

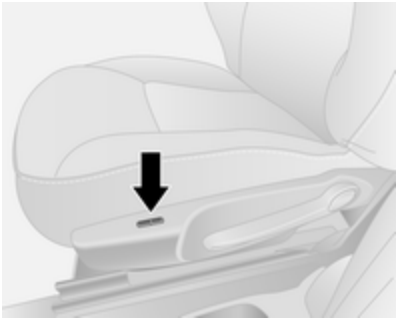

Pressionar o botão para o respectivo banco. Luz de aviso no botão acende. Pressione novamente o botão para desligar.

O aquecimento dos bancos é controlado termostaticamente e desliga-se automaticamente quando a temperatura do banco é suficiente.

Não se recomenda a utilização prolongada da definição mais elevada para pessoas com pele sensível.

O aquecimento do banco está operacional quando o motor está a trabalhar.

Bancos traseiros

⚠Aviso

Quando os bancos traseiros ou os encostos forem ajustados ou rebatidos, manter as mãos e os pés afastados da área em movimento.

Nunca ajuste os bancos ao conduzir, uma vez que poderão mover-se de forma incontrolável.

Conduza sempre com os bancos e encostos engatados.

Ao rebater ou desmontar o banco traseiro, garantir que os apoios dos braços são rebatidos para a respectiva posição mais vertical.

Acesso ao banco traseiro

Para facilitar o acesso aos bancos traseiros, puxar a alavanca de desengate e rebater o encosto do banco para a frente. Se necessário, soltar os cintos de segurança dos respectivos fechos.

⚠Aviso

Assegurar que o encosto retorna à sua posição, e que o cinto de segurança e fivelas ficam bem presos.

Colocar o cinto de Segurança ⇨ 56.

Bancos rebatíveis

Em algumas variantes, a área de carga pode ser aumentada rebatendo os bancos traseiros para cima.

⚠Aviso

Quando rebater o encosto do banco, tenha cuidado - atenção às peças móveis. Assegurar que o banco está preso quando estiver completamente dobrado.

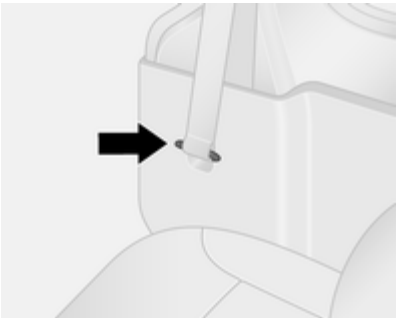

Soltar os cintos de segurança dos respectivos fechos e guardar no receptáculo.

Se necessário, remover os encostos de cabeça ⇨ 46.

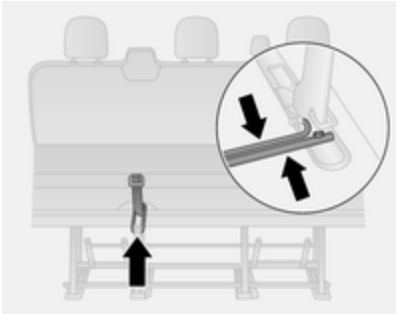

Puxar a correia de desengate e rebater o encosto sobre o banco.

Segurar nas barras de fixação e juntá-las em simultâneo.

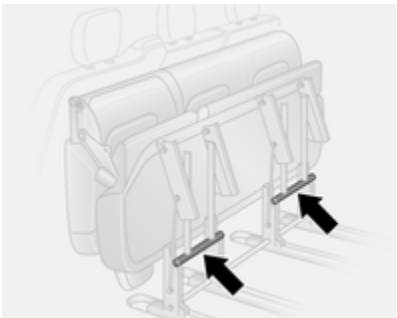

Levantar e rebater o conjunto do banco para a frente até engatar na posição rebatida dianteira.

Fixar o banco na posição empurrando as pernas de apoio traseiras e garantir que são engatadas.

Atenção
Por razões de segurança, não colocar cargas sobre os bancos traseiros rebatidos.

Ao recolocar o conjunto do banco na respectiva posição original, puxar as barras de fixação, baixar cuidadosamente o conjunto do banco e garantir que as pernas de apoio traseiras estão posicionadas e engatadas correctamente. Levantar o encosto do banco e, se necessário, voltar a colocar os encostos de cabeça.

Bancos traseiros removíveis

Em algumas variantes, a área de carga pode ser aumentada desmontando os bancos.

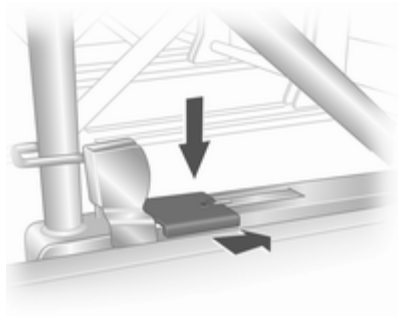

Soltar os bancos pressionando para baixo e deslizando para a frente as linguetas de fixação situadas nos suportes de montagem dos bancos do lado esquerdo e direito.

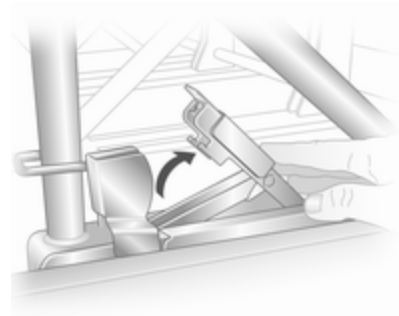

Levantar as linguetas de fixação e em seguida mover a unidade do banco para trás para soltar dos pontos de fixação traseiros do piso.

Levantar a unidade do banco e em seguida movê-la novamente para trás para soltar dos pontos de fixação traseiros do piso. A unidade do banco pode então ser levantada e retirada.

Os bancos devem ser retirados apenas pela porta de correr.

⚠Aviso

Bancos removíveis são pesados! Não tentar remover sem assistência.

Ao montar os bancos, garantir que estes estão devidamente posicionados nos pontos de fixação, e que as traquetas de bloqueio estão totalmente encaixadas.

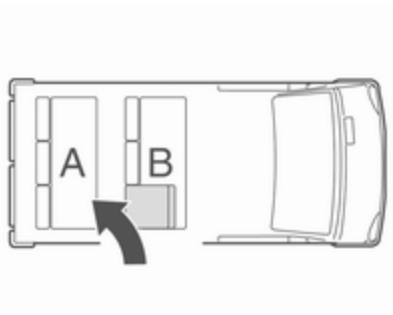

Ao voltar a instalar os bancos, certifique-se sempre de que a fila com o banco de acesso articulado **B** está posicionada correctamente à frente da fila de bancos fixos **A**.

Cintos de segurança

Os cintos bloqueiam durante grandes acelerações ou desacelerações do veículo, mantendo os ocupantes na posição sentada. Portanto, o risco de ferimento é consideravelmente reduzido.

⚠Aviso

Apertar o cinto de segurança antes de cada viagem.

Na eventualidade de um acidente, os ocupantes que não usem cintos de segurança põem em perigo a vida dos restantes ocupantes e a sua própria integridade física.

Os cintos de segurança são concebidos para serem utilizados apenas por uma pessoa de cada vez. Sistema de segurança para crianças ⇨ 65.

Periodicamente, verificar todos os componentes do cinto de segurança para ver se funcionam bem e se não apresentam danos.

Os componentes danificados devem ser substituídos. Após um acidente, os cintos de segurança e os pré--tensores devem ser substituídos por uma oficina.

Advertência
Certificar-se de que os cintos não são danificados por sapatos ou objectos com arestas vivas, nem ficam presos. Evitar sujar os carretos de inércia dos cintos.

Aviso do cinto de segurança ⇨ 92.

Limitadores de força nos cintos

Nos bancos dianteiros, a pressão sobre o corpo é reduzida por uma libertação gradual do cinto durante uma colisão.

Pré-tensores dos cintos

Em caso de uma colisão frontal ou traseira de determinada gravidade, os cintos de segurança dianteiros são apertados.

⚠Aviso

O manuseamento incorrecto (p. ex. remoção ou montagem dos cintos) pode accionar os pré--tensores, o que pode causar lesões.

Quando os pré-tensores dos cintos são accionados a luz de aviso ⇨ 92 acende-se de modo contínuo.

Os pré-tensores accionados têm de ser substituídos por uma oficina. Os pré-tensores dos cintos só podem ser accionados uma vez.

Advertência
Não fixar nem instalar acessórios ou outros objectos que possam interferir com o funcionamento dos pré-tensores. Não fazer alterações nos componentes dos pré-tensores já que isso invalidará a aprovação tipo do veículo.

Cinto de segurança de três pontos

Colocação

Puxar o cinto do enrolador, colocá-lo na diagonal sem torcer sobre o corpo e inserir a lingueta no fecho.

Apertar a faixa do cinto que passa pelo abdómen regularmente enquanto conduz, puxando a faixa que passa pelo ombro.

Aviso cinto de segurança ⇨ 92.

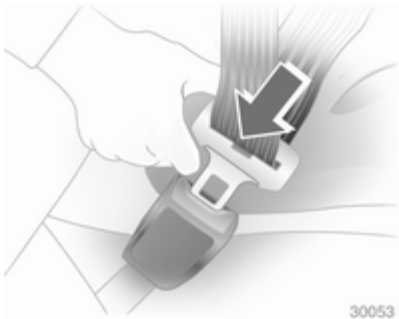

Vestuário largo ou volumoso impede que o cinto fique bem ajustado ao corpo. Não colocar objectos, como por exemplo, malas de mão ou telemóveis, entre o cinto e o corpo.

⚠ Aviso

O cinto não deve ficar assente sobre objectos rígidos ou frágeis que estejam em bolsos do vestuário.

Ajuste da altura

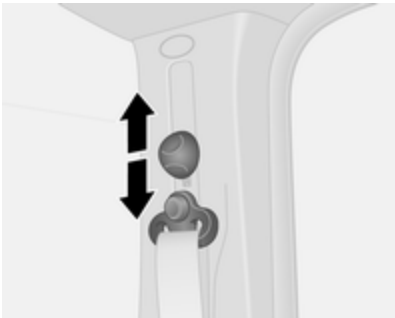

Deslizar o regulador para cima ou para baixo para a posição desejada:

- Inclinar o regulador para baixo e em seguida deslizar no sentido descendente.
- Empurrar para cima sem inclinar o regulador.

Ajustar a altura de forma a que o cinto fique sobre o ombro. Não deve ficar sobre a garganta ou parte superior do braço.

⚠Aviso

Não ajustar durante a condução.

Remoção

Para desapertar o cinto de segurança, pressionar o botão vermelho no fecho do cinto.

Cintos de segurança nos bancos traseiros

Cinto de duas liguetas

Antes de colocar o cinto de segurança, inserir primeiro a lingueta de fecho inferior no fecho do cinto. Encaminhar a lingueta de fecho superior com o cinto sobre a área abdominal e o ombro (sem torcer) e introduzi-la no fecho do lado direito até se ouvir um estalido.

Para desapertar o cinto de segurança, pressionar primeiro o botão no fecho do lado direito e retirar a lingueta de fecho superior. Em seguida, pressionar o botão no fecho do lado esquerdo e remover a lingueta de fecho inferior. O cinto de segurança enrola automaticamente.

⚠Aviso

O cinto de segurança não será eficaz em caso de acidente se a lingueta de fecho inferior não estiver correctamente instalada.

Ao soltar o cinto de segurança, o fecho direito deve sempre ser solto antes do fecho esquerdo.

Remover as linguetas de fecho dos fechos antes de remover bancos do veículo ou para facilitar o acesso aos bancos traseiros.

Bancos traseiros ⇨ 51.

Utilização do cinto de segurança durante a gravidez

⚠Aviso

A faixa que passa pelo abdómen deve ser colocada o mais abaixo possível, por cima da pélvis para evitar pressão sobre o abdómen.

Sistema de airbags

O sistema de airbag é composto por uma variedade de sistemas individuais, conforme o âmbito do equipamento.

Quando accionados, os airbags são insuflados em milésimos de segundo. São também rapidamente desinsuflados, o que faz com que muitas vezes nem sejam notados durante uma colisão.

⚠Aviso

Se manuseados incorrectamente, os sistemas de airbags podem ser accionados de forma explosiva.

Advertência
Os sistemas electrónicos dos airbags e dos pré-tensores dos cintos encontram-se na área da consola central. Não colocar objectos magnéticos nessa área.

Não colar nada nas tampas dos airbags nem tapá-las com outros materiais.

Cada airbag é accionado uma só vez. Os airbags accionados devem ser substituídos por uma oficina. Além disso, poderá ser necessário mandar substituir o volante, o painel de instrumentos, partes do apainelamento, as borrachas das portas, manípulos e bancos.

Não fazer alterações no sistema de airbags já que isso invalidará a aprovação tipo do veículo.

Quando os airbags disparam, os gases quentes que saem podem provocar queimaduras.

Indicador de controlo do sistema de airbags ⇨ 92.

Sistemas de retenção para crianças no banco de passageiro dianteiro com sistemas de airbags

Aviso de acordo com ECE R94.02:

EN: NEVER use a rear-facing child restraint system on a seat protected by an ACTIVE AIRBAG in front of it, DEATH or SERIOUS INJURY to the CHILD can occur.

DE: Nach hinten gerichtete Kindersitze NIEMALS auf einem Sitz verwenden, der durch einen davor befindlichen AKTIVEN AIRBAG geschützt ist, da dies den TOD oder SCHWERE VERLETZUNGEN DES KINDES zur Folge haben kann.

FR: NE JAMAIS utiliser un siège d'enfant orienté vers l'arrière sur un siège protégé par un COUSSIN GONFLABLE ACTIF placé devant lui, sous peine d'infliger des BLESSURES GRAVES, voire MORTELLES à l'ENFANT.

ES: NUNCA utilice un sistema de retención infantil orientado hacia atrás en un asiento protegido por un AIRBAG FRONTAL ACTIVO. Peligro de MUERTE o LESIONES GRAVES para el NIÑO.

RU: ЗАПРЕЩАЕТСЯ устанавливать детское удерживающее устройство лицом назад на сиденье автомобиля, оборудованном фронтальной подушкой безопасности, если ПОДУШКА НЕ ОТКЛЮЧЕНА! Это может привести к СМЕРТИ или СЕРЬЕЗНЫМ ТРАВМАМ РЕБЕНКА.

NL: Gebruik NOOIT een achterwaarts gericht kinderzitje op een stoel met een ACTIEVE AIRBAG ervoor, om DODELIJK of ERNSTIG LETSEL van het KIND te voorkomen.

DA: Brug ALDRIG en bagudvendt autostol på et forsæde med AKTIV AIRBAG, BARNET kan komme i LIVSFARE eller komme ALVORLIGT TIL SKADE.

SV: Använd ALDRIG en bakåtvänd barnstol på ett säte som skyddas med en framförvarande AKTIV AIRBAG. DÖDSFALL eller ALLVARLIGA SKADOR kan drabba BARNET.

FI: ÄLÄ KOSKAAN sijoita taaksepäin suunnattua lasten turvaistuinta istuimelle, jonka edessä on AKTIIVINEN TURVATYYNY, LAPSI VOI KUOLLA tai VAMMAUTUA VAKAVASTI.

NO: Bakovervendt barnesikringsutstyr må ALDRI brukes på et sete med AKTIV KOLLISJONSPUTE foran, da det kan føre til at BARNET utsettes for LIVSFARE og fare for ALVORLIGE SKADER.

PT: NUNCA use um sistema de retenção para crianças voltado para trás num banco protegido com um AIRBAG ACTIVO na frente do

mesmo, poderá ocorrer a PERDA DE VIDA ou FERIMENTOS GRAVES na CRIANÇA.

IT: Non usare mai un sistema di sicurezza per bambini rivolto all'indietro su un sedile protetto da AIRBAG ATTIVO di fronte ad esso: pericolo di MORTE o LESIONI GRAVI per il BAMBINO!

EL: ΠΟΤΕ μη χρησιμοποιείτε παιδικό κάθισμα ασφαλείας με φορά προς τα πίσω σε κάθισμα που προστατεύεται από μετωπικό ΕΝΕΡΓΟ ΑΕΡΟΣΑΚΟ, διότι το παιδί μπορεί να υποστεί ΘΑΝΑΣΙΜΟ ή ΣΟΒΑΡΟ ΤΡΑΥΜΑΤΙΣΜΟ.

PL: NIE WOLNO montować fotelika dziecięcego zwróconego tyłem do kierunku jazdy na fotelu, przed którym znajduje się WŁĄCZONA PODUSZKA POWIETRZNA. Niezastosowanie się do tego zalecenia może być przyczyną ŚMIERCI lub POWAŻNYCH OBRAŻEŃ u DZIECKA.

TR: Arkaya bakan bir çocuk emniyet sistemini KESİNLİKLE önünde bir AKTİF HAVA YASTIĞI ile korunmakta olan bir koltukta kullanmayınız. ÇOCUK ÖLEBİLİR veya AĞIR ŞEKİLDE YARALANABİLİR.

UK: НІКОЛИ не використовуйте систему безпеки для дітей, що встановлюється обличчям назад, на сидінні з УВІМКНЕНОЮ ПОДУШКОЮ БЕЗПЕКИ, інакше це може призвести до СМЕРТІ чи СЕРЙОЗНОГО ТРАВМУВАННЯ ДИТИНИ.

HU: SOHA ne használjon hátrafelé néző biztonsági gyerekülést előlről AKTÍV LÉGZSÁKKAL védett ülésen, mert a GYERMEK HALÁLÁT vagy KOMOLY SÉRÜLÉSÉT okozhatja.

HR: NIKADA nemojte koristiti sustav zadržavanja za djecu okrenut prema natrag na sjedalu s AKTIVNIM ZRAČNIM JASTUKOM ispred njega, to bi moglo dovesti do SMRTI ili OZBILJNJIH OZLJEDA za DIJETE.

SL: NIKOLI ne nameščajte otroškega varnostnega sedeža, obrnjenega v nasprotni smeri vožnje, na sedež z AKTIVNO ČELNO ZRAČNO BLAZINO, saj pri tem obstaja nevarnost RESNIH ali SMRTNIH POŠKODB za OTROKA.

SR: NIKADA ne koristiti bezbednosni sistem za decu u kome su deca okrenuta unazad na sedištu sa AKTIVNIM VAZDUŠNIM JASTUKOM ispred sedišta zato što DETE može da NASTRADA ili da se TEŠKO POVREDI.

MK: НИКОГАШ не користете детско седиште свртено наназад на седиште заштитено со АКТИВНО ВОЗДУШНО ПЕРНИЧЕ пред него, затоа што детето може ДА ЗАГИНЕ или да биде ТЕШКО ПОВРЕДЕНО.

BG: НИКОГА не използвайте детска седалка, гледаща назад, върху седалка, която е защитена чрез АКТИВНА ВЪЗДУШНА ВЪЗГЛАВНИЦА пред нея - може да се стигне до СМЪРТ или СЕРИОЗНО НАРАНЯВАНЕ на ДЕТЕТО.

RO: Nu utilizați NICIODATĂ un scaun pentru copil îndreptat spre partea din spate a mașinii pe un scaun protejat de un AIRBAG ACTIV în fața sa;

acest lucru poate duce la DECESUL sau VĂTĂMAREA GRAVĂ a COPILULUI.

CS: NIKDY nepoužívejte dětský zádržný systém instalovaný proti směru jízdy na sedadle, které je chráněno před sedadlem AKTIVNÍM AIRBAGEM. Mohlo by dojít k VÁŽNÉMU PORANĚNÍ nebo ÚMRTÍ DÍTĚTE.

SK: NIKDY nepoužívajte detskú sedačku otočenú vzad na sedadle chránenom AKTÍVNYM AIRBAGOM, pretože môže dôjsť k SMRTI alebo VÁŽNYM ZRANENIAM DIEŤAŤA.

LT: JOKIU BŪDU nemontuokite atgal atgręžtos vaiko tvirtinimo sistemos sėdynėje, prieš kurią įrengta AKTYVI ORO PAGALVĖ, nes VAIKAS GALI ŽŪTI arba RIMTAI SUSIŽALOTI.

LV: NEKĀDĀ GADĪJUMĀ neizmantojiet uz aizmuguri vērstu bērnu sēdeklīti sēdvietā, kas tiek aizsargāta ar tās priekšā uzstādītu AKTĪVU DROŠĪBAS SPILVENU, jo pretējā gadījumā BĒRNS var gūt SMAGAS TRAUMAS vai IET BOJĀ.

ET: ÄRGE kasutage tahapoole suunatud lapseturvaistet istmel, mille ees on AKTIIVSE TURVAPADJAGA kaitstud iste, sest see võib põhjustada LAPSE SURMA või TÕSISE VIGASTUSE.

Além do aviso exigido pela norma ECE R94.02, por razões de segurança um sistema de retenção para crianças virado para a frente apenas deve ser utilizado de acordo com as instruções e restrições indicadas nas tabelas Locais de montagem dos sistemas de segurança para crianças ⇨ 67.

A etiqueta do airbag está situada na pala pára-sol do passageiro dianteiro.

⚠ Perigo
Não usar um sistema de retenção para crianças no banco do passageiro com o airbag activo.

Desactivação de airbag ⇨ 63.

Sistema do airbag frontal

O sistema de airbags dianteiros é composto por um airbag no volante e um no painel de instrumentos no lado do passageiro dianteiro. Esses airbags podem ser identificados pela palavra **AIRBAG**.

Além disso, consoante o veículo, existe uma etiqueta de aviso na face lateral do painel de instrumentos (visível quando a porta está aberta), na pala pára-sol ou na parte inferior do pára-brisas.

O sistema de airbag dianteiro dispara no caso de um acidente de determinada gravidade. A ignição tem de estar ligada.

Os airbags cheios amortecem o impacto, reduzindo consideravelmente o risco de ferimentos na parte superior do corpo e cabeça dos passageiros da frente.

⚠Aviso

A protecção só é a ideal se o banco estiver na posição correcta.

Posição do banco ⇨ 47.

Manter a área de insuflação do airbag sem obstruções.

Colocar o cinto de segurança correctamente e apertá-lo bem. Só então os airbags estão aptos a disponibilizar protecção.

Sistema de airbag lateral

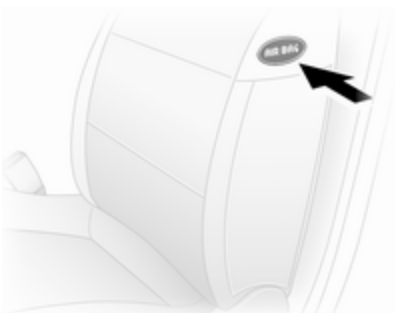

O sistema de airbag lateral é composto por um airbag em cada encosto dos bancos dianteiros. Este poderá ser identificado pela palavra **AIRBAG**.

O sistema de airbag lateral dispara no caso de um acidente de determinada gravidade. A ignição tem de estar ligada.

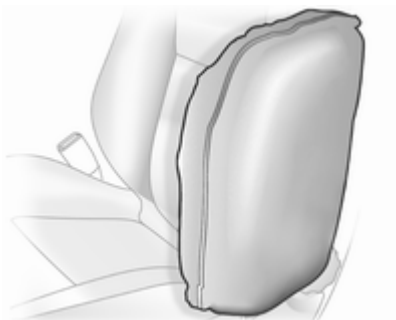

Os airbags cheios amortecem o impacto, reduzindo consideravelmente o risco de ferimentos na parte superior do corpo e da pélvis, no caso de colisão lateral.

⚠Aviso

Manter a área de insuflação do airbag sem obstruções.

Advertência
Utilizar apenas capas de bancos aprovadas para o veículo em questão. Ter cuidado para não tapar os airbags.

Sistema de airbag de cortina

O sistema de airbags de cortina é composto por um airbag montado na estrutura do tejadilho, um de cada lado. Este poderá ser identificado pela palavra **AIRBAG** no revestimento do tecto.

O sistema de airbag de cortina dispara no caso de impacto lateral de determinada gravidade. A ignição tem de estar ligada.

Os airbags cheios amortecem o impacto, reduzindo consideravelmente o risco de ferimentos na cabeça, no caso de impacto lateral.

⚠ Aviso
Manter a área de insuflação do airbag sem obstruções.

Desactivação de airbag

O sistema de airbags do passageiro dianteiro deve ser desactivado se for instalado um sistema de segurança para crianças no banco do passageiro dianteiro, de acordo com as instruções fornecidas nas tabelas Locais de montagem dos sistemas de segurança para crianças ⇨ 67.

Os tensores dos cintos de segurança e todos os outros sistemas de airbags permanecerão activos.

O sistema de desactivação do airbag poderá ser indicado por uma etiqueta na face lateral do painel de instrumentos, visível quando a porta do passageiro dianteiro está aberta.

O sistema de airbags do passageiro dianteiro pode ser desactivado através de um interruptor situado na face lateral do painel de instrumentos. Abrir a porta do passageiro dianteiro para aceder ao interruptor.

Pressionar o interruptor para dentro e rodar para escolher a posição:

OFF = o sistema de airbags do banco do passageiro dianteiro é desactivado e não se encherá em caso de colisão. A luz de aviso OFF fica acesa continuamente na consola do tejadilho ⇨ 89, ⇨ 93 e é apresentada uma mensagem correspondente no Centro de Informação do Condutor ⇨ 98.

ON = o sistema de airbags do passageiro dianteiro está activo.

⚠ Perigo

Risco de ferimentos fatais em crianças que utilizem sistemas de segurança para crianças com o airbag do passageiro dianteiro activado.

Risco de ferimentos fatais em adultos com o airbag do passageiro dianteiro desactivado.

Se a luz de aviso ON se acender depois de ser ligada a ignição e a luz de aviso OFF não se acender, o sistema de airbags do passageiro dianteiro irá encher-se em caso de colisão.

Se ambas as luzes de aviso ON OFF se acenderem simultaneamente, existe uma falha do sistema. O estado do sistema não é perceptível, pelo que ninguém deve ocupar o banco do passageiro dianteiro. Contactar imediatamente uma oficina.

Se a luz de aviso ⇨ 94 se acender juntamente com ⇨ 92, isto indica uma avaria no sistema. A posição do interruptor poderá ter sido mudada inadvertidamente com a ignição ligada. Desligar a ignição, ligá-la novamente e repor a posição do interruptor. Se e permanecerem acesas, procurar assistência numa oficina.

Alterar estado apenas quando o veículo está parado com a ignição desligada. O seu estado permanece o mesmo até à próxima mudança.

Luz de aviso para desactivação do airbag ⇨ 93.

Sistemas de segurança para crianças

Sistemas de retenção para crianças

Recomendamos o sistema de segurança para crianças da Opel que está especificamente concebido para o veículo.

Quando está a ser utilizado um sistema de segurança para crianças, é favor ter atenção às instruções de montagem e utilização que se seguem, assim como às fornecidas com o sistema de retenção para crianças.

Cumprir sempre a legislação local ou nacional. Em alguns países, é proibido utilizar sistemas de segurança para crianças em alguns bancos.

⚠ Perigo

Em caso de utilização de um sistema de retenção para crianças virado pata trás no banco do passageiro dianteiro, o sistema de airbags do passageiro dianteiro deve ser desactivado. Isto aplica--se igualmente a determinados sistemas de retenção para crianças conforme indicados na tabela ⇨ 67.

Desactivação de airbag ⇨ 63.

Etiqueta do airbag ⇨ 58.

Seleccionar o sistema correcto

Os bancos traseiros são o local mais conveniente para aplicar um sistema de segurança para crianças.

As crianças devem viajar viradas para a parte traseira do veículo até o mais tarde que for possível. Assim, garante-se que a espinha dorsal da criança, que ainda é muito frágil, sofre menos pressão no caso de um acidente.

Os sistemas de retenção para crianças adequados cumprem os regulamentos UN/ECE válidos. Verifique a legislação e regulamentação local quanto ao uso obrigatório de sistemas de retenção para crianças.

Certificar-se que o sistema de segurança para crianças que vai ser montado é compatível com o tipo de veículo.

Certificar-se de que o local da montagem do sistema de retenção para crianças no veículo é correcto; consultar as tabelas seguintes.

Só permitir que as crianças entrem ou saiam do veículo pelo lado oposto ao trânsito.

Quando o sistema de segurança para crianças não está a ser utilizado, fixar a cadeirinha com um cinto de segurança ou retirá-la do veículo.

Advertência
Não colar nada nos sistemas de segurança para crianças nem tapá--los com outros materiais.

Um sistema de segurança para crianças que tenha sido sujeito a tensão num acidente deve ser substituído.

Locais de montagem dos sistemas de segurança para crianças

Opções autorizadas para montagem de um sistema de segurança para crianças

Bancos dianteiros - Monovolume

	Banco simples do passageiro dianteiro[1]		Banco duplo do passageiro dianteiro		
				desactivado ou sem airbag	
Classe de peso e idade	airbag activado	desactivado ou sem airbag	airbag activado	centro	exterior
Grupo 0: até 10 kg ou cerca de 10 meses **Grupo 0+: até 13 kg** ou cerca de 2 anos	X	U	X	X	U
Grupo I: 9 até 18 kg ou cerca de 8 meses a 4 anos	X	U	X	X	U
Grupo II: de 15 a 25 kg ou cerca de 3 a 7 anos **Grupo III: de 22 a 36 kg** ou cerca de 6 a 12 anos	X	U	X	X	U

[1] = Sistemas de segurança para crianças virados para a frente: Remover o encosto de cabeça ⇨ 46. Deslizar o banco para trás o mais possível. Regular a altura do banco para a posição mais elevada. A inclinação máxima do encosto do banco é de 25°. Ajuste dos bancos ⇨ 48.

Bancos dianteiros - Combi, Carrinha, Cabina dupla

	Banco simples do passageiro dianteiro[1]		Banco duplo do passageiro dianteiro		
				desactivado ou sem airbag	
Classe de peso e idade	airbag activado	desactivado ou sem airbag	airbag activado	centro	exterior
Grupo 0: até 10 kg ou cerca de 10 meses **Grupo 0+: até 13 kg** ou cerca de 2 anos	X	U	X	X	U
Grupo I: 9 até 18 kg ou cerca de 8 meses a 4 anos	X	U[2]	X	X	U[2]
Grupo II: de 15 a 25 kg ou cerca de 3 a 7 anos **Grupo III: de 22 a 36 kg** ou cerca de 6 a 12 anos	X	X	X	X	X

[1] = Se ajustável, deslizar o banco para trás o mais possível e regular a altura do banco para a posição mais elevada. A inclinação máxima do encosto do banco é de 25°. Ajuste dos bancos ⇨ 48.
[2] = Sistemas de segurança para crianças virados para trás apenas para esta classe de peso e idade.

Bancos traseiros - Combi, Carrinha, Cabina dupla

Classe de peso e idade	2.ª fila de bancos[1]	3.ª fila de bancos
Grupo 0: até 10 kg ou cerca de 10 meses **Grupo 0+: até 13 kg** ou cerca de 2 anos	U	U
Grupo I: 9 até 18 kg ou cerca de 8 meses a 4 anos	U[2]	U[2]
Grupo II: de 15 a 25 kg ou cerca de 3 a 7 anos **Grupo III: de 22 a 36 kg** ou cerca de 6 a 12 anos	U[2]	U[2]

[1] = Se necessário, deslizar os bancos dianteiros ajustáveis para a frente para instalar um sistema de retenção para crianças nestes bancos. Poderá não haver folga suficiente para instalar determinados sistemas de retenção para crianças em veículos equipados com bancos dianteiros fixos.

[2] = Sistemas de segurança para crianças virados para a frente: Remover o encosto de cabeça ⇨ 46 antes de instalar o sistema de segurança para crianças. O banco em frente a esta posição de instalação não deve estar a mais de meio curso nas respectivas calhas. A inclinação máxima do encosto do banco é de 25°. Ajuste dos bancos ⇨ 48.

U = Adequado para sistemas de segurança da categoria universal para utilização neste grupo de peso e idade, conjuntamente com o cinto de segurança de três pontos.

X = Posição do banco não adequada para crianças nesta classe de peso e idade.

Opções autorizadas para montagem de um sistema de segurança para crianças ISOFIX

Classe de peso	Tamanho classe	Característica	Bancos dianteiros	2.ª fila de bancos[1]			3.ª fila de bancos
				Centro	Exterior		
					veículos com banco de passageiro simples	veículos com banco de passageiro duplo	
Grupo 0: até 10 kg ou cerca de 10 meses	E	ISO/R1	X	X	IL	IL	X
Grupo 0+: até 13 kg ou cerca de 2 anos	E	ISO/R1	X	X	IL	IL	X
	D	ISO/R2	X	X	IL	X	X
	C	ISO/R3	X	X	IL	X	X
Grupo I: 9 até 18 kg ou cerca de 8 meses a 4 anos	D	ISO/R2	X	X	IL	X	X
	C	ISO/R3	X	X	IL	X	X
	B	ISO/F2	X	X	IL, IUF[2]	IL, IUF[2]	X
	B1	ISO/F2X	X	X	IL, IUF[2]	IL, IUF[2]	X
	A	ISO/F3	X	X	IL, IUF[2]	IL, IUF[2]	X
Grupo II: 15 a 25 kg ou cerca de 3 meses a 7 anos			X	X	IL, IUF[2]	IL, IUF[2]	X
Grupo III: 22 a 36 kg ou cerca de 6 meses a 12 anos			X	X	IL, IUF[2]	IL, IUF[2]	X

[1] = Se necessário, deslizar os bancos dianteiros ajustáveis para a frente para instalar um sistema de retenção para crianças nestes bancos. Poderá não haver folga suficiente para instalar um sistema de retenção para crianças em veículos equipados com bancos dianteiros fixos.
[2] = Sistemas de segurança para crianças virados para a frente: Remover o encosto de cabeça ⇨ 46 antes de instalar o sistema de segurança para crianças. O banco em frente a esta posição de instalação não deve estar a mais de meio curso nas respectivas calhas. A inclinação máxima do encosto do banco é de 25°. Ajuste dos bancos ⇨ 48.

IUF = Próprio para sistemas de segurança ISOFIX para crianças, virados para a frente, de categoria universal aprovados para utilização nesta classe de peso.
X = Nenhum sistema de segurança ISOFIX para crianças aprovado para este grupo de peso.
IL = Próprio para sistemas de segurança especiais ISOFIX das categorias 'veículo específico', 'restrito' ou 'semi--universal'. O sistema de segurança ISOFIX deve ser aprovado para o tipo de veículo específico.

Classe de tamanho e dispositivo de banco ISOFIX

A - ISO/F3 = Sistema de segurança para crianças virado para a frente, para crianças de tamanho máximo na classe de peso 9 a 18 kg.
B - ISO/F2 = Sistema de segurança para crianças virado para a frente, para crianças mais pequenas na classe de peso 9 a 18 kg.
B1 - ISO/F2X = Sistema de segurança para crianças virado para a frente, para crianças mais pequenas na classe de peso 9 a 18 kg.
C - ISO/R3 = Sistema de segurança para crianças virado para trás para crianças de tamanho máximo na classe por peso até aos 18 kg.
D - ISO/R2 = Sistema de segurança para crianças virado para trás para crianças mais pequenas na classe por peso até aos 18 kg.
E - ISO/R1 = Sistema de segurança para crianças virado para trás, para crianças mais novas na classe de peso até 13 kg.

Sistemas de segurança para crianças Isofix

Os suportes de montagem de ISOFIX são indicados pelo logótipo ou símbolo ISOFIX no assento do banco.

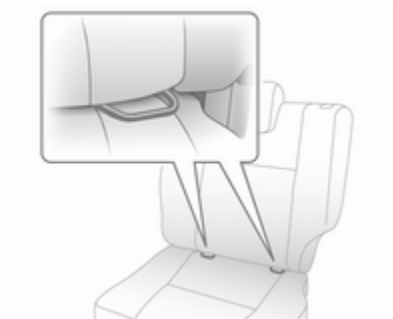

Fixar os sistemas de segurança ISOFIX para crianças aprovados para o veículo, aos suportes de montagem ISOFIX.

Se se utilizar os suportes de montagem ISOFIX para montagem dos bancos, podem ser utilizados sistemas de segurança universais ISOFIX para crianças.

Os locais autorizados para montagem dos sistemas de retenção para crianças ISOFIX estão indicados nas tabelas com +, IL e IUF.

Sistemas de segurança para crianças Top-Tether

Os olhais de fixação Top-Tether encontram-se no encosto do banco.

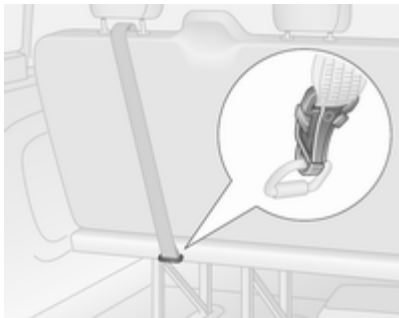

Além do acessório ISOFIX, fixar a fita Top-Tether aos olhais do Sistema de segurança para crianças Top-Tether. A fita deve passar entre as duas barras-guia do encosto de cabeça.

Os sistemas de retenção ISOFIX para crianças com posições de categoria universal estão marcados na tabela com IUF.

Arrumação

Compartimentos de arrumação … 73
Bagageira 77
Sistema de bagageira de tejadilho 79
Indicações de carregamento 79

Compartimentos de arrumação

⚠Aviso

Não arrumar objectos pesados ou objectos afiados nos compartimentos de arrumação. Caso contrário, os ocupantes do veículo podem ficar feridos devido à projecção de objectos na eventualidade de uma travagem de emergência, uma mudança súbita de direcção ou um acidente.

Arrumação no painel de instrumentos

Compartimentos de arrumação, bolsos e tabuleiros encontram-se no painel de instrumentos.

No painel de instrumentos poderá haver um suporte para moedas, um suporte para telemóvel e um suporte para tablet.

O suporte situado na parte superior do painel de instrumentos tem uma tampa.

Porta-luvas

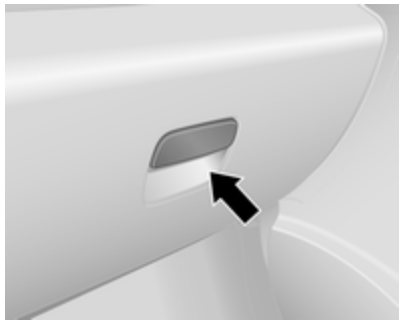

Para abrir, puxar o manípulo.

Consoante a versão, o porta-luvas poderá dispor de uma luz que se acende ao abrir o porta-luvas, além de também poder ser fechado à chave.

O porta-luvas deve estar fechado durante a condução.

Suporte para bebidas

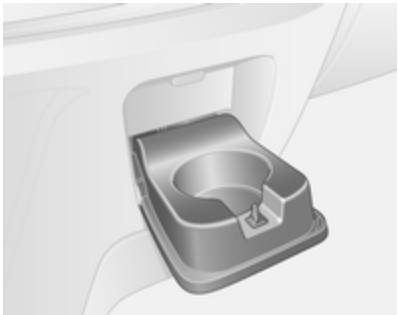

Os suportes para bebidas estão situados de cada lado do painel de instrumentos, no centro do painel de instrumentos inferior e na área dos bancos traseiros.

Existem suportes para bebidas adicionais nas costas do banco traseiro central rebatido ⇨ 74, ⇨ 51.

Os suportes para bebidas também podem ser utilizados para a unidade do cinzeiro portátil ⇨ 86. Remover a unidade do cinzeiro portátil para utilizar os suportes para bebidas.

Arrumação na parte dianteira do veículo

Existem cabides para casacos na divisória da cabina e nas pegas situadas no forro do tejadilho.

As bolsas nas portas dianteiras têm suportes para copos.

Rebater o encosto do banco central

O encosto do banco central, quando completamente dobrado para trás, dispõe de um compartimento de arrumação, um suporte para bebidas e um tabuleiro para documentos.

Premir o botão (com a seta) no lado traseiro do encosto para destrancar o tabuleiro para documentos e aceder aos compartimentos de arrumação.

Para instalar o tabuleiro para documentos, inserir a(s) extremidade(s) em qualquer uma das ranhuras junto ao suporte para bebidas.

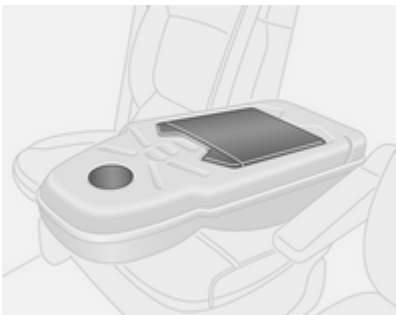

É necessário voltar a colocar sempre o tabuleiro para documentos na respectiva posição original antes de levantar o encosto do banco.

Se necessário, prender os objectos com a correia.

Quando o compartimento de arrumação está fechado, é possível passar um cabo de carregamento desde um elemento no compartimento de arrumação através da alça, p. ex. para ligar dispositivos a uma tomada eléctrica.

Compartimento de arrumação por baixo do banco

Em algumas versões existe uma caixa de arrumação por baixo do banco dianteiro. Puxar a caixa de arrumação para remover.

Os bancos corridos também poderão conter um compartimento de arrumação na parte inferior dianteira do banco.

Utilizando as argolas no assento do banco do passageiro, puxar o assento para a frente para aceder à arrumação por baixo do assento do banco.

Cabina dupla

A argola está situada na parte dianteira do banco. Puxar a argola para soltar o assento do banco e em seguida levantar o assento para cima.

Para reposicionar, rebater o assento do banco, empurrá-lo ligeiramente para trás e, em seguida, pressionar na parte dianteira do assento para baixo para engatar.

Quando rebatido, puxar a argola também permite ajustar a posição do assento do banco de acordo com as necessidades pessoais.

Ajuste dos bancos ⇨ 48.

Funcionalidade de carga corrida

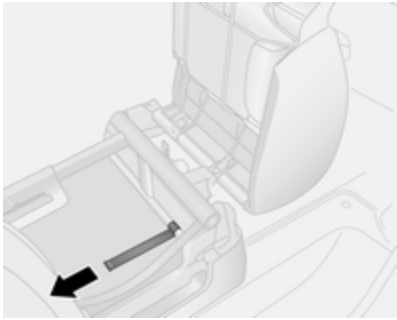

A fim de permitir a arrumação de objectos compridos por baixo dos bancos traseiros (apenas no lado do passageiro dianteiro do veículo), é possível soltar as abas de revestimento inferiores.

Puxar primeiro a argola do assento do banco do passageiro para levantar o banco e, em seguida, inclinar a tampa dianteira para dentro puxando a patilha por trás do banco (ver ilustração).

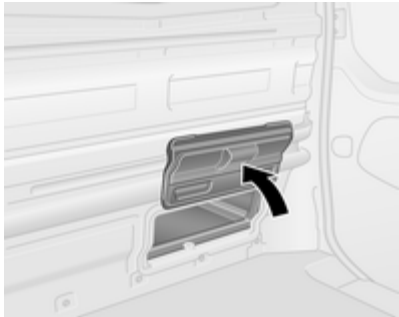

Rebater para cima a tampa traseira manualmente; é mantida na posição aberta por ímanes.

⚠ Aviso

Os passageiros não devem utilizar o banco ao transportar objectos por baixo do mesmo com as abas de revestimento inferiores abertas.

Compartimento de arrumação na parte de cima da cabina

O peso total deste compartimento não deve exceder 35 kg.

Bagageira

Cobertura da bagageira

Chapeleira traseira

Não colocar quaisquer objectos demasiado pesados ou com arestas vivas sobre a chapeleira traseira.

A carga máxima permitida é de 50 kg.

⚠Aviso

Certificar-se sempre que a carga no veículo está arrumada em segurança. Caso contrário, os objectos podem deslocar-se no interior do veículo e provocar ferimentos pessoais ou danos na carga ou veículo.

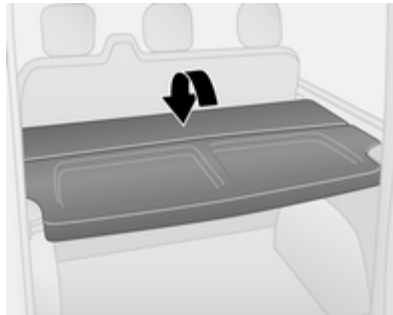

A chapeleira traseira pode ser montada em 2 posições, ou seja, na posição superior ou na posição inferior.

É igualmente possível rebater para cima a chapeleira traseira, permitindo uma maior flexibilidade na bagageira.

Remoção

Para remover, soltar a chapeleira dos respectivos fixadores de ambos os lados.

Se os bancos traseiros ⇨ 51 estiverem rebatidos, retirar a chapeleira e arrumá-la horizontalmente à frente dos bancos traseiros rebatidos.

Instalação

Reinstalar a chapeleira engatando os fixadores de ambos os lados.

Olhais de fixação

Estão montados olhais de fixação na bagageira para permitir prender a carga e impedi-la de deslizar utilizando cintas de fixação ou a rede do piso da bagageira.

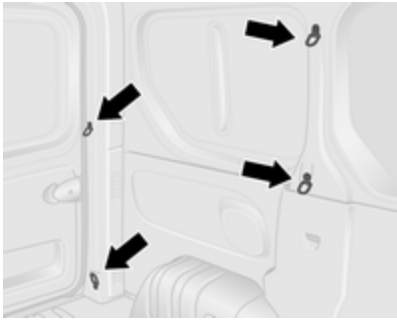

Poderá haver olhais de fixação no piso do veículo e/ou na parede lateral. O número e a localização dos olhais de fixação poderá variar consoante o veículo.

A força máxima aplicada nos olhais de fixação não deve ultrapassar os 6250 N a 30°.

Rede de segurança

A rede de segurança pode ser instalada atrás dos bancos dianteiros ou bancos traseiros.

Não se deve transportar passageiros atrás da rede de segurança.

Instalação

Soltar as tampas no forro do tejadilho (utilizando uma chave de fendas de ponta chata) para aceder aos suportes de montagem e, em seguida, inserir as hastes da rede da bagageira nas posições de montagem à esquerda e à direita e prender.

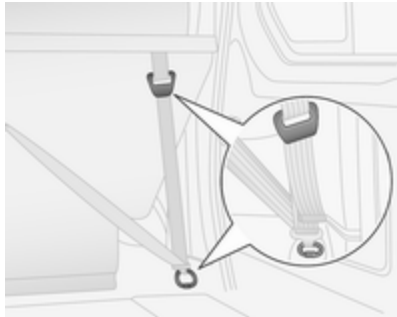

Prender as correias aos olhais de fixação ou aos anéis por detrás dos bancos e em seguida esticar as correias.

Desmontar

Remover a tensão das correias e soltá-las dos olhais de fixação ou anéis. Remover as hastes de rede das respectivas posições de montagem e fechar as tampas.

Triângulo de pré--sinalização

O triângulo de pré-sinalização pode ser arrumado no espaço por baixo dos bancos.

Compartimento de arrumação por baixo do banco ⇨ 75.

Kit de primeiros socorros

O kit de primeiros socorros pode ser arrumado no espaço por baixo dos bancos.

Compartimento de arrumação por baixo do banco ⇨ 75.

Sistema de bagageira de tejadilho

Bagageira de tejadilho

Por razões de segurança e para evitar danos no tejadilho, recomenda--se a utilização do sistema de porta--bagagens do tejadilho aprovado para o veículo.

Seguir as instruções de montagem e desmontar o porta-bagagens do tejadilho quando não estiver a ser utilizado.

Informações adicionais ⇨ 79.

Indicações de carregamento

- Objectos pesados no compartimento de carga deverão ser uniformemente distribuídos e colocados o mais para a frente possível. Se se puder empilhar objectos, os objectos mais pesados devem ficar por baixo.
- Prender os objectos com cintas fixadas aos olhais de fixação ⇨ 77.
- Prender objectos soltos na bagageira para evitar que deslizem.
- Ao transportar objectos na bagageira, os encostos dos bancos traseiros não devem estar inclinados para a frente.
- Não deixar que a carga passe para além da extremidade superior dos encostos dos bancos.
- Não colocar quaisquer objectos no painel de instrumentos.
- A carga não deve dificultar o funcionamento dos pedais, do travão de mão e do selector das

mudanças nem deve restringir a liberdade de movimentos do condutor. Não colocar no interior objectos que não sejam presos.

- Não conduzir com a bagageira aberta. Para além disso, a chapa de matrícula só fica legível e iluminada correctamente se as portas estiverem fechadas.

⚠Aviso

Certificar-se sempre que a carga no veículo está arrumada em segurança. Caso contrário, os objectos podem deslocar-se no interior do veículo e provocar ferimentos pessoais ou danos na carga ou veículo.

- A carga útil é a diferença entre o peso bruto do veículo admissível (ver placa de identificação do veículo ⇨ 197) e a tara CE.

  Para calcular a carga, introduzir os dados para o seu veículo na Tabela de pesos no início deste manual.

  A tara CE inclui o peso do condutor (68 kg), da bagagem (7 kg) e todos os fluidos (depósito 90% cheio).

  O equipamento opcional e os acessórios aumentam a tara.

- Conduzir com carga no tejadilho aumenta a sensibilidade do veículo a ventos cruzados e afecta negativamente a manobrabilidade do veículo por aumentar o centro de gravidade do veículo. Distribuir a carga uniformemente e prendê-la bem com cintas de fixação. Ajustar a pressão dos pneus e a velocidade do veículo em conformidade com as condições de carga. Verificar e apertar as cintas frequentemente.

  Não conduzir a mais de 120 km/h.

  A carga permitida no tejadilho é de 200 kg para as versões de tejadilho H1 e de 150 kg para as versões de tejadilho H2 (não inclui as conversões com cabina Plataforma). A carga no tejadilho é o peso combinado das barras de tejadilho e da carga.

Instrumentos, elementos de manuseamento

Comandos 81
Luzes de aviso, indicadores de nível e indicadores 86
Mostradores de informação 98
Mensagens de falha 98
Conta-quilómetros parcial 100
Tacógrafo 102

Comandos

Ajuste do volante

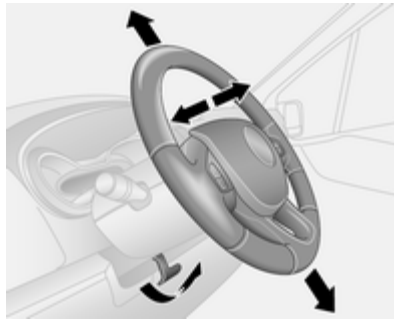

Destrancar a alavanca, ajustar o volante, e depois engatar a alavanca e assegurar que fica totalmente trancada.

Ajustar o volante apenas quando o veículo estiver parado e o volante tiver sido destrancado.

Telecomandos no volante

O programador de velocidade e o limitador de velocidade podem ser operados através dos comandos no volante.

Programador de velocidade e limitador de velocidade ⇨ 139.

Buzina

Premir ⚑.

A buzina ouvir-se-á independentemente da posição do interruptor da ignição.

Comandos do volante

O Sistema de informação e lazer também pode ser accionado utilizando os comandos na coluna da direcção.

Para mais informações consultar o manual do sistema de informação e lazer.

Limpa pára-brisas e lava pára-brisas

Limpa-pára-brisas

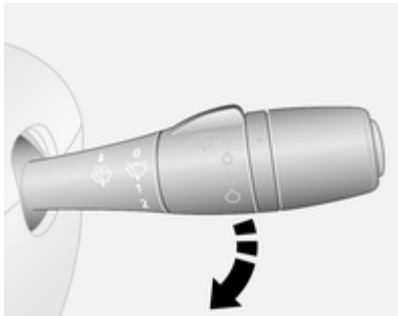

0 = desligado
⊘ = limpeza com passagem intermitente ou limpeza automática com sensor de chuva
1 = lento
2 = rápido

Não utilizar se o pára-brisas estiver congelado.

Desligar em estações de lavagem automática.

Intervalo regulável do limpa-pára-brisas

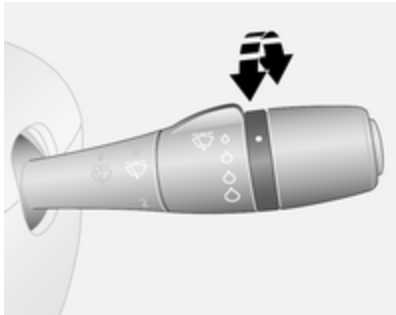

Alavanca do limpa-vidros na posição ⊘.

Rodar o regulador para ajustar o intervalo de limpeza desejado:

intervalo curto = rode o botão regulador para cima
intervalo longo = rode o botão regulador para baixo

Limpeza automática com sensor de chuva

Alavanca do limpa-vidros na posição ⊡.

O sensor de chuva detecta a quantidade de chuva no pára-brisas e regula automaticamente a frequência do limpa pára-brisas.

É necessário seleccionar novamente a limpeza automática sempre que a ignição tiver sido desligada.

Sensibilidade do sensor de chuva ajustável

Girar a roda reguladora para ajustar a sensibilidade:

baixa sensibilidade	=	rode o botão regulador para cima
sensibilidade elevada	=	rode o botão regulador para baixo

O sensor de chuva está situado no pára-brisas. Manter o sensor sem pó, sujidade e gelo.

Lava-pára-brisas

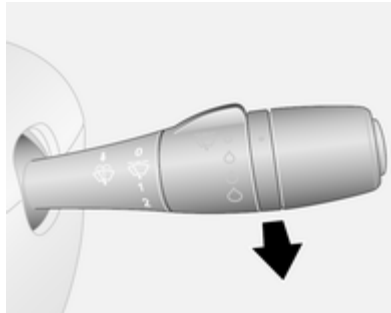

Puxar alavanca. Líquido do limpa--pára-brisas é pulverizado sobre o pára-brisas.

puxar curto	=	limpa-pára-brisas faz uma passagem
puxar prolongado	=	limpa-pára-brisas funciona com algumas passagens

Limpa-vidros do óculo traseiro e lava-vidros do óculo traseiro

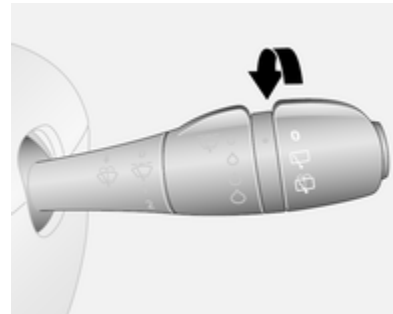

Rodar a alavanca:

O = desligado

⊡ = funcionamento do limpa-pára--brisas

⊡ = líquido do lava-pára-brisas é pulverizado sobre o óculo traseiro

O limpa-vidros do óculo traseiro é ligado automaticamente quando o limpa-pára-brisas estiver ligado e se engatar a marcha-atrás.

Temperatura exterior

Qualquer descida de temperatura será indicada de imediato e uma subida de temperatura será comunicada após um curto espaço de tempo.

Se a temperatura exterior baixar para 3 °C, a indicação **°C** fica intermitente no Centro de Informação do Condutor a fim de alertar para condições de estrada com gelo. Continuará intermitente até a temperatura subir acima dos 3 ºC.

⚠Aviso

Pode já haver gelo na estrada, apesar de o visor indicar alguns graus acima dos 0 °C.

Relógio

Consoante o veículo, a hora actual poderá ser apresentada no visor de informação central e/ou no Centro de Informação do Condutor.

Visor de informação:

As horas e os minutos podem ser acertados premindo os botões adequados junto ao visor ou com os comandos do Sistema de Informação e lazer.

Para mais informações, consultar o manual do Sistema de informação e lazer.

Centro de Informação ao Condutor:

Visualizar a função de definição do relógio premindo repetidamente o botão na extremidade da alavanca do limpa-pára-brisas.

Premir continuamente o botão durante aproximadamente 5 segundos:

- As horas piscam
- Premir o botão repetidamente para alterar as horas
- Aguardar aproximadamente 5 segundos para acertar as horas
- Os minutos piscam
- Premir o botão repetidamente para alterar os minutos
- Aguardar aproximadamente 5 segundos para acertar os minutos.

Centro de Informação do Condutor ⇨ 98.

Tomadas

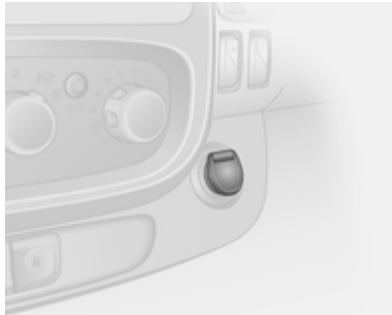

Existem tomadas eléctricas de 12 V no painel de instrumentos e na traseira do veículo.

Ligar acessórios eléctricos com o motor desligado descarregará a bateria do veículo. Não exceder o consumo máximo de 120 watts. Não ligar quaisquer equipamentos acessórios de fornecimento de corrente, por exemplo aparelhos de carregamento eléctrico ou baterias.

Os acessórios eléctricos ligados devem respeitar os requisitos de compatibilidade electromagnética da DIN VDE 40 839.

Atenção

Não ligar qualquer acessório que transmita corrente, p.ex. dispositivos de carregamento eléctrico ou pilhas.

Não danificar as tomadas utilizando fichas incorrectas.

Isqueiro

O isqueiro está situado no painel de instrumentos.

Empurrar o isqueiro para dentro. Desliga-se automaticamente quando a resistência estiver incandescente. Puxar o isqueiro para fora.

Cinzeiros

Atenção
A utilizar apenas para cinza e não para lixos combustíveis.

Cinzeiro portátil

Recipiente para o cinzeiro para utilização do telemóvel no veículo. Para utilizar, abrir a tampa.

É possível colocar cinzeiros nos suportes para bebidas de cada lado do painel de instrumentos, no centro do painel de instrumentos inferior e na área dos bancos traseiros.

Suporte para bebidas ⇨ 74.

Luzes de aviso, indicadores de nível e indicadores

Conjunto de instrumentos

Em algumas versões, os ponteiros dos instrumentos deslocam-se para o fim dos mostradores quando se liga a ignição.

Velocímetro

Indica a velocidade do veículo.

Limitador de velocidade

A velocidade máxima poderá ser limitada por um limitador de velocidade. Como uma indicação desta restrição, encontra-se uma etiqueta de aviso no painel de instrumentos.

Será emitido um aviso sonoro durante 10 segundos a cada 40 segundos se o veículo ultrapassar brevemente o limite definido.

Advertência
Sob determinadas condições (p. ex. inclinações íngremes), a velocidade do veículo poderá exceder o limite definido.

Limitador de velocidade ⇨ 143, limitador de velocidade do programador de velocidade ⇨ 139.

Conta-quilómetros

Apresenta a distância registada.

Conta-quilómetros parcial

O conta-quilómetros parcial é apresentado por baixo do conta--quilómetros no Centro de Informação do Condutor e mostra a distância percorrida deste a última reposição.

Para repor, com o conta-quilómetros parcial no visor, premir continuamente o botão na extremidade da alavanca do limpa--pára-brisas durante alguns segundos com a ignição ligada. O mostrador pisca duas vezes e o valor é reposto a zero.

Centro de Informação do Condutor ⇨ 98.

Conta-rotações

Exibe a velocidade do motor.

Conduzir de forma a que as rotações do motor sejam sempre as mais baixas possível.

Atenção
Se o ponteiro estiver na zona amarela de perigo, a velocidade máxima permitida do motor foi excedida. Motor em risco.

Indicador do nível de combustível

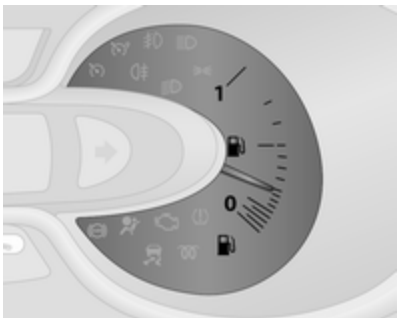

Mostra o nível de combustível no depósito.

A luz de aviso ⛽ também se acende no conjunto de instrumentos ⇨ 89 quando o nível de combustível é baixo (autonomia de aproximadamente 50 km): reabastecer imediatamente ⇨ 147.

Nunca deixar o depósito ficar totalmente vazio.

Sistema de combustível diesel, purgar ⇨ 160.

Advertência
Para garantir que o nível do combustível é apresentado correctamente, a ignição tem de ser desligada antes de reabastecer. Para garantir leituras exactas, evitar atestar com pequenos abastecimentos de combustível (p. ex. menos de 5 litros).

A quantidade necessária para atestar o veículo pode ser inferior à capacidade do depósito especificada, consoante a quantidade de combustível ainda existente no depósito.

Indicador de poupança de combustível

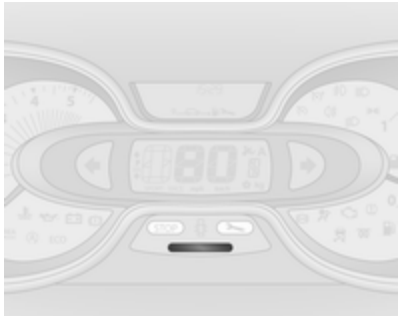

O indicador de poupança de combustível fornece um cálculo instantâneo do consumo de combustível com base no estilo de condução actual.

O indicador utiliza cores para indicar o consumo de combustível actual:

Verde	=	consumo de combustível mais eficiente
Amarelo	=	estilo de condução demasiado agressivo
Cor-de-laranja	=	consumo de combustível menos eficiente

O indicador de poupança de combustível está activado por predefinição. Pode ser desactivado através do Sistema de informação e lazer. Consultar o manual do Sistema de informação e lazer para mais informações.

Visor de serviço

Quando a ignição é ligada, a distância restante até à altura do próximo serviço, poderá ser brevemente visualizado no Centro de Informação do Condutor. Com base nas condições de condução, os intervalos de serviço podem variar consideravelmente.

Também é possível mostrar a distância antes do serviço premindo o botão na extremidade da alavanca do limpa-pára-brisas durante aproximadamente 5 segundos.

Quando a distância restante antes do próximo serviço for inferior a 1500 km ou 1 mês, é apresentada uma mensagem no Centro de Informação do Condutor.

Quando a distância atingir 0 km ou for atingida a data do serviço, a luz de aviso 🔧 acende-se no conjunto de instrumentos e no Centro de Informação do Condutor e a mensagem correspondente é apresentada no Centro de Informação do Condutor.

O veículo necessita de serviço. Recorrer à ajuda de uma oficina.

Reiniciar o visor de serviço

Depois de um serviço, o visor de serviço tem de ser reiniciado:

Seleccionar a distância antes do serviço no Centro de Informação do Condutor e em seguida premir continuamente o botão na extremidade da alavanca do limpa-pára-brisas durante aproximadamente 10 segundos.

Conta-quilómetros parcial ⇨ 100.

Centro de Informação do Condutor ⇨ 98.

Informação de Serviço ⇨ 192.

Luzes de aviso

Os indicadores de controlo descritos não fazem parte de todos os veículos. A descrição aplica-se a todas as versões de instrumentos.

Dependendo do equipamento, a posição das luzes de aviso pode variar.

Quando se liga a ignição, a maior parte dos indicadores de controlo acendem-se por breves instantes para efeitos de teste de funcionalidade.

As cores dos indicadores de controlo têm o seguinte significado:

Vermelho	=	perigo, aviso importante
Amarelo	=	aviso, informação, avaria
Verde	=	confirmação de activação
Azul	=	confirmação de activação
Branco	=	confirmação de activação

Indicadores de controlo no instrumento de embraiagem

Luzes de aviso na consola do tejadilho

Indicador de mudança de direcção

⇦⇨ pisca a verde.

Pisca se se acender o indicador de mudança de direcção ou as luzes de emergência.

Piscar rápido: Uma avaria no indicador de mudança ou fusível associado.

É emitido um aviso sonoro quando os indicadores de mudança de direcção estão ligados.

Substituição de lâmpadas ⇨ 162.

Fusíveis ⇨ 167.

Indicadores de mudança de direcção ⇨ 106.

Aviso do cinto de segurança

acende a vermelho.

Se o cinto de segurança não estiver colocado, a luz de aviso fica intermitente quando a velocidade do veículo exceder aproximadamente 16 km/h. Também é emitido um sinal sonoro de aviso sonoro no máximo durante 2 minutos.

⚠Aviso

Apertar o cinto de segurança antes de cada viagem.

Na eventualidade de um acidente, os ocupantes que não usem cintos de segurança põem em perigo a vida dos restantes ocupantes e a sua própria integridade física.

Advertência
Os objectos pesados nos bancos dianteiros poderão fazer com que a luz de aviso se acenda. Remover o objecto do banco ou apertar o cinto de segurança.

Airbags e pré-tensores dos cintos

acende-se a amarelo.

Quando se liga a ignição, a luz de aviso acende-se por breves instantes. Se não se acender ou se se acender durante a condução, existe uma avaria no pré-tensor do cinto ou no sistema de airbag. Os airbags e pré-tensores dos cintos podem não ser accionados em caso de acidente.

O accionamento dos tensores ou dos airbags é indicado pelo acendimento contínuo de .

⚠Aviso

Reparar a avaria imediatamente numa oficina.

Pré-tensores dos cintos, sistema de airbags ⇨ 54, ⇨ 58.

Desactivação do Airbag

ON acende-se a amarelo.

O airbag do passageiro da frente está activado.

OFF acende-se a amarelo.

O airbag do passageiro da frente está desactivado ⇨ 63.

Se ambas as luzes de aviso ON OFF se acenderem simultaneamente, existe uma falha do sistema. O estado do sistema não é perceptível, pelo que ninguém deve ocupar o banco do passageiro dianteiro. Contactar imediatamente uma oficina.

Se se acender em conjunto com ou , procurar assistência numa oficina.

⚠Perigo

Risco de ferimentos fatais em crianças que utilizem sistemas de segurança para crianças com o airbag do passageiro dianteiro activado.

Risco de ferimentos fatais em adultos com o airbag do passageiro dianteiro desactivado.

Sistema de Airbag ⇨ 58, tensores dos cintos de segurança ⇨ 54, desactivação do airbag ⇨ 63.

Alternador

acende-se a vermelho.

Acende momentaneamente quando a ignição é ligada.

Acende-se quando o motor está a trabalhar

Se a luz de aviso se acender quando o motor está ligado (juntamente com a luz de aviso STOP e um sinal sonoro de aviso): parar e desligar o motor.

A bateria do veículo não está a carregar. O arrefecimento do motor pode ser interrompido. O servofreio pode deixar de ser alimentado. Recorrer à ajuda de uma oficina.

Luz de aviso de avaria

acende-se ou pisca a amarelo.

Acende momentaneamente quando a ignição é ligada.

Acende-se quando o motor está a trabalhar

Avaria no sistema de controlo de emissões. Os limites de emissões permitidos poderão ser excedidos. Recorrer imediatamente a uma oficina.

Pisca quando o motor está a trabalhar

Avaria que pode levar a danos no catalisador. Reduzir a aceleração até a luz deixar de piscar. Recorrer à ajuda de uma oficina imediatamente.

Indicação do próximo serviço

🔧 acende-se a amarelo.

Acende-se quando se liga a ignição e apaga-se pouco depois de o motor entrar em funcionamento.

Poderá acender-se juntamente com outras luzes de aviso e ser acompanhada da mensagem correspondente no Centro de Informação do Condutor. Recorrer imediatamente a uma oficina.

Parar o motor

STOP acende a vermelho.

Acende-se quando se liga a ignição e apaga-se pouco depois de o motor entrar em funcionamento.

Acende-se em conjunto com outras luzes de aviso (p. ex. 🔋, 🛢 e (!)), acompanhado por um sinal sonoro de aviso e a mensagem correspondente no Centro de Informação do Condutor: desligar o motor imediatamente e procurar assistência numa oficina.

Sistema de travagem

(!) acende-se a vermelho.

Acende-se quando se destrava o travão de mão se o nível do líquido dos travões estiver demasiado baixo ⇨ 158.

⚠ Aviso
Parar. Não prosseguir viagem. Consultar uma oficina.

Acende-se depois de ser ligada a ignição se o travão de mão estiver engatado ⇨ 135 e apaga-se quando o travão de mão é desengatado.

Se (!) se acender juntamente com a luz de aviso STOP e um sinal sonoro de aviso, há uma avaria no sistema de travagem. É igualmente apresentada a mensagem correspondente no Centro de Informação do Condutor ⇨ 98. Recorrer imediatamente a uma oficina.

Sistema de travagem ⇨ 134.

Sistema de travagem antibloqueio (ABS)

(ABS) acende-se a amarelo.

Acende brevemente quando a ignição é ligada. O sistema está pronto a ser utilizado quando (ABS) se apagar.

Se a luz de aviso (ABS) não se apagar ao fim de alguns segundos ou se acender durante a condução, há uma avaria no ABS. A luz de aviso 🔧 também poderá acender-se no conjunto de instrumentos, juntamente com a mensagem correspondente no Centro de Informação do Condutor. O sistema de travagem permanece operacional mas sem a regulação ABS.

Se as luzes de aviso (ABS), 🔧, (!) e STOP se acenderem, há uma avaria no sistema de travagem. É apresentada a mensagem correspondente no Centro de Informação do Condutor ⇨ 98. Recorrer imediatamente a uma oficina.

Sistema de travões antibloqueio ⇨ 134.

Engrenar numa velocidade superior

ou acende.

Recomenda-se fazer uma passagem de caixa quando aceso, para melhorar a economia de combustível.

Programa electrónico de estabilidade

pisca ou acende-se a amarelo.

Acende momentaneamente quando a ignição é ligada.

Pisca durante a condução

O sistema está activo. A potência do motor pode diminuir e o veículo pode ser travado um pouco automaticamente.

Acende-se durante a condução

O sistema não está disponível. A mensagem correspondente também é apresentada no Centro de Informação do Condutor.

ESP®Plus ⇨ 137, Sistema de controlo da tracção ⇨ 136.

Programa electrónico de estabilidade desligado

acende-se a amarelo.

Se o ESP®Plus foi desactivado com o botão no painel de instrumentos, a luz de aviso acende-se e surge a mensagem correspondente no Centro de Informação do Condutor ⇨ 98.

ESP®Plus ⇨ 137, Sistema de controlo da tracção ⇨ 136.

Temperatura do líquido de arrefecimento do motor

acende-se a azul ou vermelho.

Acende-se brevemente a vermelho quando a ignição é ligada e em seguida muda para azul.

Acende-se a vermelho o motor está ligado

Parar, desligar o motor.

Atenção
Temperatura do líquido de arrefecimento demasiado elevada.

Verificar o nível do líquido de arrefecimento ⇨ 156.

Se houver líquido de arrefecimento suficiente, recorra a uma oficina.

A luz de aviso deve ser azul antes de continuar com a condução.

Pré-incandescência

acende-se a amarelo.

Pré-incandescência está activada. Só é activada quando a temperatura exterior for baixa.

Sistema de controlo da pressão dos pneus

acende-se ou fica intermitente.

Acende

Perda da pressão dos pneus. Parar imediatamente e verificar a pressão dos pneus.

Intermitente

Avaria no sistema ou pneu montado sem sensor de pressão (p. ex., roda sobresselente). Ao fim de algum tempo, a luz de aviso fica acesa continuamente. Consultar uma oficina.

Sistema de controlo da pressão dos pneus ⇨ 175.

Pressão do óleo de motor

acende-se a vermelho.

Acende momentaneamente quando a ignição é ligada.

Acende-se quando o motor está a trabalhar

Se a luz de aviso se acender quando o motor está ligado (juntamente com a luz de aviso STOP e um sinal sonoro de aviso): parar e desligar o motor.

Atenção

A lubrificação do motor pode ser interrompida. Isso pode resultar em danos no motor e/ou em bloqueio das rodas motrizes.

1. Pressione a embraiagem.
2. Seleccionar ponto morto (ou colocar a alavanca selectora em **N**).
3. Saia da circulação normal o mais rapidamente possível sem impedir a circulação de outros veículos.
4. Desligar a ignição.

⚠ Aviso

Quando o motor está desligado, é necessária mais força para travar e mexer a direcção.

Não retirar a chave enquanto o veículo não estiver parado, caso contrário a tranca da direcção poderá engatar inesperadamente.

Verificar o nível do óleo antes de procurar assistência numa oficina ⇨ 154.

Modo de economia de combustível

ECO acende-se a verde quando o modo ECO é activado para reduzir o consumo de combustível.

Modo ECO, condução económica ⇨ 123.

Nível de combustível baixo

acende-se a amarelo.

Quando se liga a ignição, a luz de aviso acende-se por breves instantes.

Acende-se quando o nível no depósito de combustível é baixo (autonomia de aproximadamente 50 km); reabastecer imediatamente ⇨ 147.

Catalisador ⇨ 132.

Sangrar o sistema de combustível diesel ⇨ 160.

Autostop

Ⓐ acende-se quando o motor está num Autostop.

Sistema Start/Stop ⇨ 129.

Luz exterior

≡D acende-se a verde.

Acende-se quando os faróis estão ligados.

⇶ acende-se a verde.

Acende-se quando as luzes laterais estão ligadas.

Iluminação ⇨ 103.

Luzes de máximos

≡D acende-se a azul.

Acende-se quando as luzes de máximos estão acesas e quando se faz sinal de luzes ⇨ 104.

Faróis de nevoeiro

≠D acende-se a verde.

Acende quando os faróis de nevoeiro estão acesos ⇨ 106.

Luzes de nevoeiro traseiras

D≠ acende-se a verde.

Acende quando o farol traseiro de nevoeiro está aceso ⇨ 106.

Programador de velocidade

⊘, ⊘° acende-se a verde ou amarelo.

⊘ acende a verde quando determinada velocidade é guardada.

⊘° acende a verde quando o sistema está ligado.

Limitador de velocidade

⊘° acende-se a amarelo.

⊘° acende-se a amarelo quando o sistema está ligado.

Programador de velocidade e limitador de velocidade ⇨ 139.

Porta aberta

🚪 acende-se a vermelho.

Acende-se quando uma porta não está totalmente fechada.

A mensagem correspondente também é apresentada no Centro de Informação do Condutor.

Mostradores de informação

Centro de Informação do Condutor

Dependendo da configuração do veículo, são apresentados os seguintes itens no mostrador:

- Temperatura exterior ⇨ 84
- Relógio ⇨ 84
- Conta-quilómetros ⇨ 87
- Conta-quilómetros parcial ⇨ 87
- Visor de serviço ⇨ 89
- Mensagens de falha ⇨ 98
- Computador de bordo ⇨ 100

Visor de informação

O visor central no Sistema de informação e lazer mostra a hora e informações do Sistema de informação e lazer.

Para mais informações, consultar o manual do Sistema de informação e lazer.

Mensagens de falha

São apresentadas mensagens no Centro de Informação do Condutor, que poderão ser acompanhadas pelo acendimento da luz de aviso 🔧 ou STOP no conjunto de instrumentos.

Mensagens de informação

As mensagens de informação relativas, p. ex., às condições de ligação do motor, sistema pára/arranca, aplicação do travão de mão, fecho central, bloqueio do volante, etc. indicam o estado actual de determinadas funções do veículo e instruções de utilização.

Mensagens de avaria

As mensagens de avaria referentes, p. ex., ao filtro de combustível, emissões do escape, etc. são apresentadas juntamente com a luz de aviso 🔧. Conduzir com cuidado e procurar assistência numa oficina o mais rapidamente possível.

Para remover mensagens de avaria do visor, premir o botão na extremidade da alavanca do limpa--pára-brisas. Após alguns segundos a mensagem desaparece automaticamente e 🔧 mantém-se aceso. A avaria será gravada no sistema de bordo.

Mensagens de aviso

As mensagens de aviso relativas, p. ex., a avarias do motor, da bateria ou do sistema de travagem são apresentadas juntamente com a luz de aviso STOP e poderão ser acompanhadas por um sinal sonoro de aviso. Parar o motor imediatamente e procurar a assistência de uma oficina.

Mensagens de poupança de combustível

As mensagens de poupança de combustível fornecem sugestões para melhorar o consumo de combustível. É possível guardar viagens na memória do sistema, permitindo comparar desempenhos.

Consultar o manual do Sistema de informação e lazer para mais informações.

Classificação da poupança de combustível ⇨ 100.

Sinais sonoros de aviso

Também poderá aparecer a mensagem correspondente no Centro de Informação do Condutor quando é emitido um sinal sonoro de aviso.

Ao pôr o motor a trabalhar ou durante a condução:

- Se o cinto de segurança não estiver apertado ⇨ 54.
- Durante o funcionamento dos sinais de mudança de direcção e de faixa ⇨ 106.
- Durante o acendimento de determinadas luzes de aviso.
- Se os sensores de estacionamento detectarem um objecto ⇨ 143.
- Se a velocidade do veículo ultrapassar brevemente um limite definido ⇨ 139, ⇨ 143.
- Se uma porta ou o capô não estiver devidamente fechado quando o veículo excede uma determinada velocidade.
- Se existir uma avaria no sistema de travagem ⇨ 94.
- Se a bateria do veículo não carregar ⇨ 93.
- Se a lubrificação do motor for interrompida ⇨ 96.
- Se a chave electrónica estiver fora do alcance de detecção.

  Chave electrónica ⇨ 24, Botão de accionamento ⇨ 125.

Quando o veículo está estacionado e/ou a porta do condutor for aberta:

- Se a chave foi deixada na ignição.
- Se a chave electrónica foi deixada no leitor de cartões.

  Chave electrónica ⇨ 24, Botão de accionamento ⇨ 125.
- Se o veículo está num Autostop.

Sistema Start/Stop ⇨ 129.

- Se as luzes exteriores estão acesas.

Nível do óleo de motor

Se for atingido o nível mínimo do óleo de motor, é apresentada uma mensagem no Centro de Informação do Condutor durante 30 segundos depois de ser ligado o motor.

Verificar o nível do óleo ⇨ 154.

Conta-quilómetros parcial

O computador de bordo fornece informação sobre os dados de condução, que é gravada e avaliada electronicamente de forma contínua.

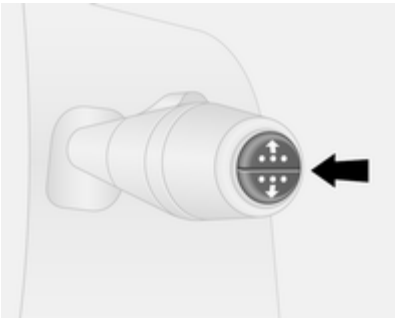

Consoante o veículo, as seguintes funções podem ser seleccionadas premindo repetidamente o botão na extremidade da alavanca do limpa--pára-brisas:

- Combustível utilizado
- Consumo médio
- Consumo instantâneo
- Autonomia
- Distância percorrida
- Velocidade média
- Distância até ao serviço ⇨ 89
- Relógio ⇨ 84, temperatura exterior ⇨ 84
- Velocidade guardada no programador de velocidade e limitador de velocidade ⇨ 139
- Classificação da poupança de combustível
- Pressão dos pneus ⇨ 175
- Mensagens de avaria e informação

Combustível utilizado

Mostra a quantidade de combustível consumido desde a última reiniciação.

A medição pode ser reiniciada a qualquer altura premindo e mantendo o botão.

Consumo médio

O valor é apresentado depois de conduzir uma distância de 400 metros.

É mostrado o consumo médio, tendo em consideração a distância percorrida e o combustível consumido desde a última reiniciação.

A medição pode ser reiniciada em qualquer altura.

Consumo instantâneo

O valor é apresentado depois de se atingir uma velocidade de 30 km/h.

Autonomia

O valor é apresentado depois de conduzir uma distância de 400 metros.

A autonomia restante é calculada a partir do conteúdo actual do depósito de combustível e o consumo médio desde a última reiniciação.

A autonomia não será apresentada se ⛽ estiver aceso no conjunto de instrumentos ⇨ 96.

Distância percorrida

Apresenta a distância percorrida desde o último reinício.

A medição pode ser reiniciada em qualquer altura.

Velocidade média

O valor é apresentado depois de conduzir uma distância de 400 metros.

É apresentada a velocidade média desde a última reiniciação.

A medição pode ser reiniciada em qualquer altura.

As interrupções durante o percurso em que se desligue a ignição não são incluídas nos cálculos.

Repor a informação do computador de bordo

Para reiniciar o conta-quilómetros parcial, seleccionar uma das respectivas funções e depois premir e manter o botão na extremidade da alavanca do limpa pára-brisas.

São reiniciadas as seguintes informações do computador de bordo:

- Combustível utilizado
- Consumo médio
- Distância percorrida
- Velocidade média

O computador de bordo reinicia-se automaticamente quando o valor máximo de qualquer dos parâmetros for ultrapassado.

Classificação da poupança de combustível (ecoScoring)

Se estiver disponível, é mostrada uma classificação de 0 a 100 no visor de informação para ajudar a avaliar a eficiência do consumo de combustível com base no estilo de condução.

As classificações mais altas indicam um consumo mais eficiente.

São igualmente fornecidas sugestões no visor de informação. É possível guardar viagens na memória do sistema, permitindo comparar

desempenhos. Consultar o manual do Sistema de informação e lazer para mais informações.

Mensagens do veículo ⇨ 98.

Registo de viagens

Quando o motor é desligado, no visor de informação é apresentado um registo da última viagem.

São apresentadas as seguintes informações:

- Consumo médio de combustível
- Consumo total de combustível
- Distância percorrida
- Combustível economizado em km

Unidade de medida

Para alterar a unidade de medida de uma viagem:

Com a ignição desligada, premir simultaneamente o botão de accionamento ⇨ 125 e premir continuamente o botão na extremidade da alavanca do limpa--pára-brisas; o Centro de Informação do Condutor pisca durante aproximadamente 10 segundos até ser apresentada a nova unidade. Soltar o botão na extremidade da alavanca do limpa-pára-brisas.

Quando o motor é desligado, o computador de bordo retoma automaticamente a unidade de medida original.

Interrupção da alimentação eléctrica

Na ocorrência de um corte de energia ou se a voltagem da bateria do veículo descer demasiado, os valores guardados no computador de bordo serão apagados.

Tacógrafo

O tacógrafo é utilizado como se descreve nas instruções de funcionamento fornecidas. Cumprir as normas relativas ao seu uso.

Iluminação

Iluminação exterior 103
Iluminação do habitáculo 107
Características de iluminação . . . 109

Iluminação exterior

Interruptor das luzes

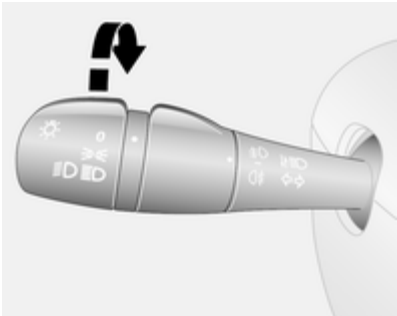

Rodar o interruptor exterior:

0 = desligado
⇒⇐ = luzes laterais
≡D ≡D = faróis

Luz de aviso ≡D dos máximos ⇨ 97.

Luz de aviso dos médios ≡D ⇨ 97.

Controlo automático da iluminação

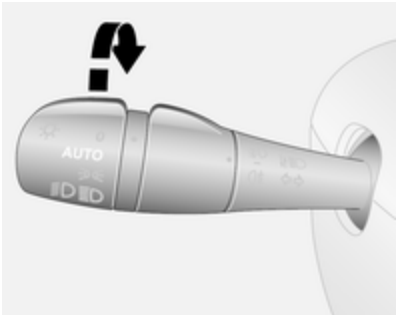

AUTO = comando automático da iluminação

Quando a função de controlo automático da iluminação é activada e o motor está ligado, o sistema alterna entre luzes de condução diurna e faróis consoante as condições da iluminação exterior.

Por motivos de segurança, recomenda-se que se tenha a função do controlo automático da iluminação activado.

Activação automática dos faróis

Durante más condições de luz os faróis são ligados.

Luzes de condução diurna ⇨ 105.

Luzes de máximos

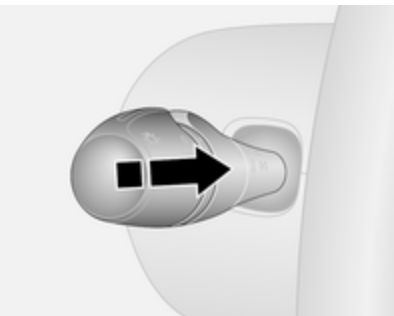

Para mudar de luzes de médios para luzes de máximos, empurrar a alavanca.

Para mudar novamente para luzes de médios, empurrar de novo a alavanca ou puxar.

Sinal de luzes

Para fazer sinal de luzes, puxar a alavanca.

Ajuste do alcance dos faróis

Regulação manual do alcance dos faróis

Ajustar o alcance dos faróis de acordo com a carga do veículo para não encandear o trânsito que circula em sentido contrário.

Rodar o selector rotativo manual para a posição pretendida:

0 = Sem carga
4 = Carregado com a carga máxima permitida

Faróis na condução no estrangeiro

O feixe dos faróis assimétrico aumenta a visibilidade na beira da estrada do lado do passageiro.

Contudo, ao conduzir em países em que a condução se faça do lado oposto da estrada, ajustar os faróis para evitar encandeamento de trânsito vindouro.

Ajuste

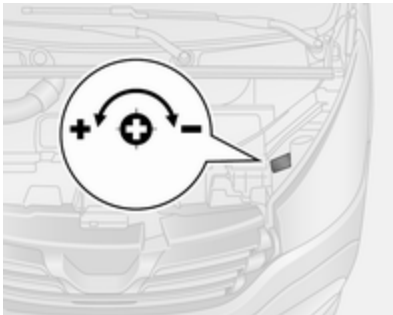

Abrir o capot ⇨ 154 e identificar a marca (mostrada na ilustração) ao lado de cada um dos faróis.

Para cada farol:

Com uma chave de fendas, rodar o parafuso $^{1}/_{4}$ de volta na direcção do símbolo **−** para baixar as luzes ou na direcção do símbolo **+** para subir as luzes.

Garantir que as luzes dos faróis regressam às respectivas posições originais quando necessário.

Luzes de condução diurna

As luzes de circulação à luz do dia aumentam a visibilidade do veículo durante a luz do dia. Acendem-se automaticamente ao ligar a ignição.

Se necessário, é possível desactivar as luzes de condução diurna através do Sistema de informação e lazer. Para mais informações, consultar o manual do Sistema de informação e lazer.

Comando automático das luzes ⇨ 103.

Iluminação dianteira adaptativa

Luz de curva

Consoante o ângulo da direcção, a velocidade do veículo e a velocidade engatada nas curvas, uma luz adicional iluminará a curva da estrada no lado respectivo.

Luzes de emergência

Accionado com o botão ⚠.

Na eventualidade de uma travagem violenta, as luzes de emergência poderão acender-se automaticamente. Desligar premindo o botão ⚠.

Indicadores de mudança de direcção

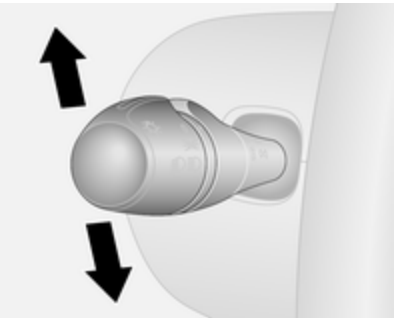

Alavanca para cima	=	indicador de mudança de direcção para a direita
Alavanca para baixo	=	indicador de mudança de direcção para a esquerda

Quando o volante é rodado para trás, a alavanca regressa automaticamente à sua posição original e o indicador de mudança de direcção é desactivado. Isto não acontece se for realizada apenas uma manobra subtil no volante, tal como a mudança de faixa.

Após três intermitências, p. ex. ao mudar de faixa, mover a alavanca parcialmente até ao primeiro batente e soltar.

Se a alavanca for movida para lá do primeiro batente, o indicador de mudança de direcção fica ligado continuamente. Desligar manualmente o sinal de mudança de direcção deslocando a alavanca para a posição original.

Faróis de nevoeiro

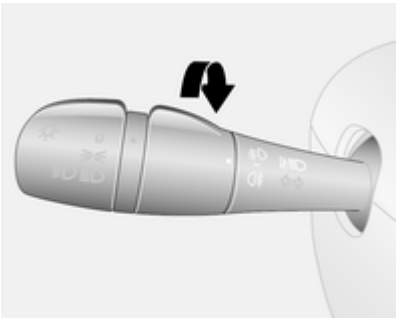

Rodar o interruptor interior para a posição ≢D.

Os faróis de nevoeiro dianteiros apenas funcionam quando a ignição e os faróis dianteiros estiverem ligadas.

Luzes traseiras de nevoeiro

Rodar o interruptor interior para a posição ◐≢.

A luz de nevoeiro traseira acende-se em conjunto com os faróis de nevoeiro e só funciona quando a ignição e os faróis estão ligados.

Luzes de marcha-atrás

As luzes de marcha atrás acendem-se quando a ignição está ligada e a marcha atrás está seleccionada.

Coberturas dos faróis embaciadas

O interior das coberturas das luzes pode embaciar-se por breves instantes em condições de tempo frio e húmido, com chuva forte ou depois da lavagem. O embaciamento desaparece rapidamente por si só; para ajudar a desembaciar, ligar os faróis.

Iluminação do habitáculo

Controlo da iluminação do painel de instrumentos

O brilho das luzes que se seguem pode ser regulado quando as luzes exteriores estão acesas:

- Iluminação do painel de instrumentos
- Visor de informação
- Interruptores iluminados e elementos de funcionamento.

Girar a roda de accionamento manual ⚙ até obter o brilho pretendido.

Luzes do habitáculo

Luzes de cortesia dianteiras

Trabalhar com o interruptor de balancim:

pressionar **O**	=	desligado
posição central	=	comutar automaticamente de ligar para desligado
pressionar ☼	=	ligado

Com o interruptor oscilante na respectiva posição central, a luz funciona como luz de cortesia e acende-se quando as portas dianteiras são abertas.

Depois das portas dianteiras serem fechadas, a luz de cortesia apaga-se ao fim de algum tempo.

Luzes traseiras de cortesia

As luzes superiores da bagageira podem ser reguladas para se acenderem quando as portas laterais ou traseiras são abertas ou ficarem constantemente acesas.

Consoante o veículo, poderão estar presentes projectores LED ajustáveis, incluindo também um interruptor de balancim.

Trabalhar com o interruptor de balancim:

pressionar **O**	=	desligado
posição central	=	comutar automaticamente de ligar para desligado
pressionar ☼	=	ligado

Com o interruptor oscilante na respectiva posição central, a luz funciona como luz de cortesia e acende-se quando as portas laterais ou traseiras são abertas.

Quando as portas são fechadas, a luz de cortesia apaga-se ao fim de algum tempo.

Iluminação da bagageira

As luzes inferiores da bagageira acendem-se quando a bagageira é aberta.

Iluminação do porta-luvas

A luz do porta-luvas acende-se ao abrir o porta-luvas.

Características de iluminação

Iluminação de entrada no veículo

Iluminação de boas-vindas

As luzes do veículo acendem-se durante breves instantes para facilitar a localização do mesmo quando está escuro.

Utilização do comando à distância

As luzes acendem-se ao destrancar o veículo com o comando.

Utilização da chave electrónica

Premir o botão da chave electrónica ☼. Premir novamente para desligar.

Iluminação de saída no veículo

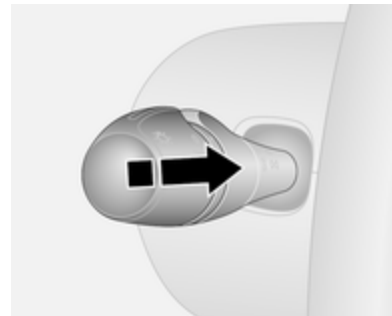

Se estiver disponível, os faróis acendem-se durante aproximadamente 30 segundos depois de estacionar o veículo e activar o sistema.

Activação

1. Desligar a ignição.
2. Retirar a chave da ignição.

3. Abrir a porta do condutor.
4. Puxe a alavanca do indicador de mudança de direcção na direcção do volante.

Esta acção pode ser repetida até quarto vezes por um período máximo de 2 minutos.

A iluminação é desligada imediatamente quando se liga a ignição ou se acciona o interruptor das luzes.

Climatização

Sistemas de climatização 111
Grelhas de ventilação 120
Manutenção 122

Sistemas de climatização

Sistema de aquecimento e ventilação

Comandos para:

- Temperatura
- Velocidade da ventoinha
- Distribuição do ar

Óculo traseiro aquecido ⇨ 44.

Temperatura

Vermelho = Quente
Azul = Frio

O aquecimento só será totalmente eficaz quando o motor tiver atingido a temperatura normal de funcionamento.

Velocidade da ventoinha

Ajustar o fluxo de ar regulando a ventoinha para a velocidade pretendida.

Distribuição do ar

= para área da cabeça
= para área da cabeça e espaço para os pés
= inferior
= para pára-brisas, vidros das portas dianteiras e espaço para os pés
= para pára-brisas e vidros das portas dianteiras

É possível proceder a definições intermédias.

Desembaciamento e descongelação dos vidros

- Definir o comando da temperatura para o nível de calor máximo.
- Regular a velocidade da ventoinha para o nível máximo.
- Colocar o comando da distribuição do ar em .
- Ligar o aquecimento do óculo traseiro .
- Abrir as grelhas de ventilação laterais conforme pretendido e direccioná-las para os vidros das portas.
- Para aquecimento simultâneo do espaço para os pés, regular o comando da distribuição do ar para .

Óculo traseiro com desembaciador ⇨ 44.

Sistema de ar condicionado

Para além do sistema de aquecimento e ventilação, o sistema de ar condicionado possui:

AC = arrefecimento
= recirculação de ar

Arrefecimento (AC)

Accionado com o botão AC e funcional apenas quando o motor e a ventoinha estão em funcionamento. O LED acende-se no botão quando activado.

O sistema de ar condicionado arrefece e desumidifica (seca) o ar quando a temperatura exterior está acima de um determinado nível. Por isso pode haver condensação e pingos por baixo do veículo.

Se não for necessário qualquer arrefecimento ou desumidificação, desligar o sistema de arrefecimento para poupar combustível.

Advertência
O desempenho do ar condicionado diminui quando o modo ECO está activado ⇨ 123.

Sistema de recirculação do ar

Accionado com o botão . O LED acende-se no botão quando activado.

⚠Aviso

O movimento de ar fresco é reduzido no modo de recirculação. No funcionamento sem refrigeração, a humidade do ar aumenta, pelo que as janelas poderão ficar embaciadas a partir

do interior. A qualidade do ar do habitáculo deteriora-se e os ocupantes podem sentir sonolência.

Em condições ambientais de tempo quente e muito húmido, o pára-brisas pode ficar embaciado no exterior quando ar frio lhe é dirigido. Se o pára-brisas embaciar a partir do exterior, accionar o limpa pára-brisas e evitar a utilização das definições de distribuição de ar e .

Arrefecimento máximo

Abrir as janelas por breves instantes para que o ar quente se disperse rapidamente.

- Arrefecimento **AC** ligado.
- Sistema de recirculação de ar ligado.
- Colocar o comando da distribuição do ar em .
- Regular o comando da temperatura para o nível de frio máximo.
- Regular a velocidade da ventoinha para o nível máximo.
- Abrir todas as grelhas de ventilação.

Desembaciamento e descongelação dos vidros

- Definir o comando da temperatura para o nível de calor máximo.
- Regular a velocidade da ventoinha para o nível máximo.
- Colocar o comando da distribuição do ar em .
- Interruptor de Arrefecimento **AC** ligado.
- Ligar o aquecimento do óculo traseiro .
- Abrir as grelhas de ventilação laterais conforme pretendido e direccioná-las para os vidros das portas.
- Para aquecimento simultâneo do espaço para os pés, regular o comando da distribuição do ar para .

Óculo traseiro com desembaciador ⇨ 44.

Climatização automática electrónica

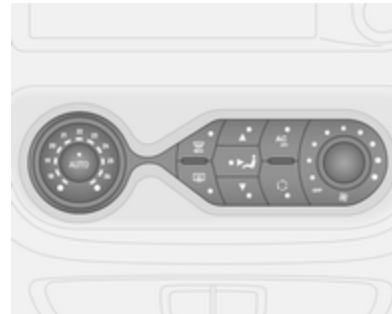

Comandos para:

- Distribuição do ar
- Temperatura
- Velocidade da ventoinha

AUTO = modo automático
MAX = desembaciamento e descongelação
= óculo traseiro aquecido
AC OFF = desligar o ar condicionado
= recirculação de ar manual

Óculo traseiro aquecido ⇨ 44.

A temperatura pré-seleccionada é automaticamente regulada. No modo Automático, a velocidade da ventoinha e a distribuição do ar regulam automaticamente o fluxo de ar.

O sistema pode ser adaptado manualmente utilizando os comandos da distribuição do ar e do fluxo de ar.

A climatização automática electrónica só fica totalmente operacional quando o motor está ligado.

Modo automático AUTO

Regulação básica para conforto máximo:

- Ligar a ventoinha.
- Premir o botão **AUTO**; a velocidade da ventoinha, a distribuição do ar, a refrigeração e a recirculação do ar são reguladas automaticamente.
- Definir a temperatura pretendida.
- Abrir todas as grelhas de ventilação.

Para desligar a climatização automática electrónica, desligar a ventoinha.

Pré-selecção da temperatura

As temperaturas podem ser reguladas para o valor pretendido.

Se for definida a temperatura mínima, o sistema de controlo de climatização funciona em arrefecimento máximo.

Se for definida a temperatura máxima, o sistema de controlo de climatização funciona em aquecimento máximo.

Desembaciamento e descongelação dos vidros

- Premir o botão MAX. O LED acende-se no botão quando activado.
- A temperatura, a distribuição do ar e a refrigeração são reguladas automaticamente e a ventoinha funciona na velocidade máxima.
- Ligar o aquecimento do óculo traseiro ⇨ 44.

Para voltar ao modo Automático: premir o botão MAX ou **AUTO**.

Advertência

Se o botão MAX for premido com o motor a trabalhar, um Autostop será impedido até o botão MAX ser novamente premido.

Se o botão MAX for premido com o motor em Autostop, o motor será ligado automaticamente.

Sistema Start/Stop ⇨ 129.

Definições manuais

A alteração manual de qualquer uma das seguintes definições desactivará o modo Automático:

Velocidade da ventoinha

Ajustar o fluxo de ar manualmente regulando a ventoinha para a velocidade pretendida.

Se a ventoinha for desligada, o ar condicionado também é desactivado.

Distribuição do ar

Premir o botão adequado para obter o ajuste pretendido. O LED acende-se no botão quando activado.

▲ = para pára-brisas e vidros das portas dianteiras.
⇗ = para área da cabeça.
▼ = para espaço para os pés.

É possível efectuar combinações de definições premindo dois botões até ambos os LED se acenderem.

Para voltar ao modo automático: Pressionar o botão **AUTO**.

Arrefecimento AC

O sistema de ar condicionado arrefece e desumidifica (seca) o ar quando a temperatura exterior está acima de um determinado nível. Por isso pode haver condensação e pingos por baixo do veículo.

Advertência
O desempenho do ar condicionado diminui quando o modo ECO está activado ⇨ 123.

Se não for necessário arrefecimento ou aquecimento, premir o botão **AC OFF** para desligar o sistema de arrefecimento e com isso poupar combustível. O LED acende-se no botão.

Para voltar ao modo automático: Pressionar o botão **AUTO**.

Modo de recirculação de ar ⟲

Activar ou desactivar o modo de recirculação manual do ar com o botão ⟲. O LED acende-se no botão quando activado.

⚠Aviso

O movimento de ar fresco é reduzido no modo de recirculação. No funcionamento sem arrefecimento a humidade do ar aumenta, pelo que os vidros podem embaciar-se pelo interior. A qualidade do ar do habitáculo deteriora-se e os ocupantes podem sentir sonolência.

Para voltar ao modo automático: Pressionar o botão **AUTO**.

Sistema de aquecimento traseiro

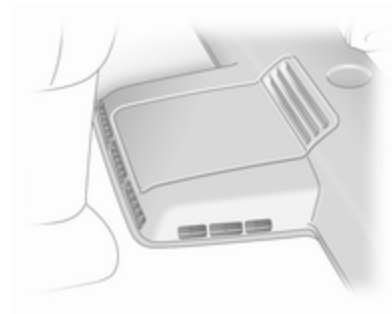

A ventoinha de aquecimento do habitáculo traseiro auxilia o fluxo de ar para o habitáculo traseiro através de grelhas de saída do ar traseiras.

A velocidade do fluxo do ar é determinada pela ventoinha. A temperatura do ar é controlada utilizando o controlo de temperatura no painel de instrumentos.

Sistema de ar condicionado traseiro

O sistema de ar condicionado traseiro é accionado juntamente com o sistema de ar condicionado do habitáculo dianteiro.

Interruptor da ventoinha do ar condicionado traseiro

A ventoinha do ar condicionado traseiro auxilia o fluxo do ar para o habitáculo traseiro através de grelhas de saída do ar traseiras.

Ligar a ventoinha durante o funcionamento do sistema de ar condicionado para permitir a distribuição de ar fresco e desumidificado (seco).

A velocidade do fluxo do ar é determinada pela ventoinha.

Aquecimento auxiliar

Aquecedor do líquido de arrefecimento

O aquecedor do líquido de arrefecimento Eberspächer, alimentado a combustível e independente do motor, garante o aquecimento rápido do líquido de arrefecimento do motor de modo a permitir o aquecimento do interior do veículo sem ter o motor a trabalhar.

Atenção
Não tocar no tubo de escape. Poderá estar quente mesmo depois de o motor ter sido desligado, devido ao aquecimento do líquido de refrigeração.

Antes de iniciar ou programar o sistema para iniciar, colocar o sistema de controlo da climatização em aquecer e a distribuição do ar em .

⚠Aviso

Não colocar o sistema a trabalhar ao abastecer, em caso de presença de poeira ou vapores de combustível ou em espaços fechados (p. ex., garagem).

Desligar quando deixar de ser necessário. O aquecimento pára automaticamente no fim do tempo de funcionamento programado. Também deixará de funcionar se o nível de combustível do veículo for demasiado baixo.

Durante o funcionamento é utilizada energia da bateria do veículo. Por isso, o tempo de condução deverá ser pelo menos tão longo como o tempo de aquecimento. No caso de viagens curtas, verificar regularmente a bateria do veículo e, se necessário, recarregá-la.

Para garantir um desempenho eficiente, colocar o aquecedor auxiliar a trabalhar durante breves instantes uma vez por mês.

Aparelhos de comando

O temporizador ou comando à distância liga e desliga o sistema, e é utilizado para programar horas de início específicas.

Temporizador

1 ⏻ **Botão de activação**	=	Liga/desliga o aparelho de comando e muda a informação apresentada
2 ⏤ **Botão Retroceder**	=	Selecciona funções na barra de menus e ajusta valores
3 **Barra de menus**	=	Indica as funções seleccionáveis ⧚, ✤, **P**, ⏲ e ↻
4 ⏤ **Botão Avançar**	=	Selecciona funções na barra de menus e ajusta valores
5 **OK botão**	=	Confirma a selecção

Comando à distância

Os botões de comando funcionam de forma idêntica ao temporizador anteriormente descrito.

Para activar o comando à distância, pressionar o botão de activação ⏻ e soltá-lo quando a barra de menus surgir no visor. O indicador de sinal e

SENd surgem durante breves instantes no visor, seguidos pela temperatura.

⚠Aviso
Ao abastecer, desligar o comando à distância e o aquecedor!

Para desligar, pressionar e manter pressionado o botão de activação ⏻ para evitar um funcionamento involuntário.

O comando à distância tem um alcance máximo de 600 metros. O alcance pode ser reduzido devido às condições ambientais e à medida que a pilha fica mais fraca.

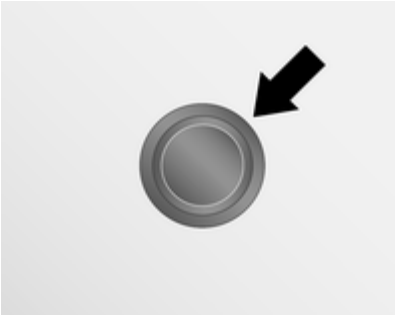

Além da unidade do comando, também é possível ligar o aquecimento durante 30 minutos, ou desligá-lo, utilizando o botão.

Substituição da pilha

Substituir a pilha quando o alcance do comando à distância for reduzido ou quando o símbolo de carga da pilha começar a piscar.

Abrir a tampa com o auxílio de uma moeda e substituir a pilha (CR 2430 ou equivalente), certificando-se de que a nova pilha é correctamente instalada com o lado positivo (**+**) voltado para os terminais positivos. Colocar novamente a tampa bem segura.

Eliminar as pilhas usadas de acordo com as normas ambientais.

As pilhas não devem ser eliminadas junto com os resíduos domésticos. Devem ser colocadas em pontos de recolha para reciclagem apropriados (i.e. pilhões).

Indicações de avaria do comando à distância

cobA	= Sinal fraco - ajustar posição
conP	= Sem sinal - aproximar
bALo	= Pilha fraca - substituir pilha

Err	=	Erro do sistema - consultar oficina
Add, AddE	=	Sistema no modo de programação

Programar comando à distância
Se a bateria do veículo for ligada de novo, o LED no botão do painel de instrumentos acende-se e o sistema configura automaticamente o menu do comando à distância. Se o LED piscar, pressionar o botão **OK** no comando à distância, seleccionar **Add** ou **AddE** e confirmar.

Também podem ser configurados comandos à distância adicionais. Pressionar o botão até o LED piscar, ligar o comando à distância, seleccionar **Add** e confirmar.

AddE programa exclusivamente o comando à distância actual e bloqueia todos os comandos anteriormente configurados. **Add** programa até quatro comandos à distância, porém apenas um pode comandar o sistema num determinado momento.

Funcionamento

Aquecimento ♨
Seleccionar ♨ na barra de menus e confirmar. A duração predefinida do aquecimento, p. ex., **L 30**, pisca no visor. A definição de fábrica é de 30 minutos.

Para ajustar temporariamente a duração do aquecimento, ajustar com o botão ▬ ou ▬ e confirmar. O valor pode ser definido de 10 a 120 minutos. Devido ao consumo de potência, registar a duração do aquecimento.

Para desligar, seleccionar novamente ♨ na barra de menus e confirmar.

Ventilação ✤
Seleccionar ✤ na barra de menus e confirmar.

A duração da ventilação pode ser aceite ou ajustada. A duração indicada é aceite sem confirmação.

Para desligar, seleccionar novamente ✤ na barra de menus e confirmar.

Programar P
Podem ser programados até 3 horas de início predefinidas, com uma duração quer de um dia quer de uma semana.

- Seleccionar **P** na barra de menus e confirmar
- Seleccionar o número predefinido desejado da memória **1**, **2** ou **3** e confirmar
- Seleccionar o dia e confirmar
- Seleccionar a hora e confirmar
- Seleccionar os minutos e confirmar
- Seleccionar ♨ ou ✤ e confirmar
- Se necessário, ajustar a duração do tempo de funcionamento antes da partida e confirmar

O número predefinido seguinte da memória a ser activado está sublinhado e é apresentado o dia da semana. Repetir o procedimento para programar os outros números predefinidos da memória.

Pressionar o botão ⏻ durante o procedimento permite sair sem memorizar os ajustes programados.

Para eliminar uma hora de início predefinida, seguir os passos para a programação até o símbolo do aquecimento piscar. Pressionar o botão ou até **oFF** surgir no visor e confirmar.

O aquecimento pára automaticamente 5 minutos após a hora de início programada.

Advertência
O sistema do comando à distância inclui um sensor da temperatura que calcula o tempo de funcionamento de acordo com a temperatura ambiente e o nível de aquecimento desejado (ECO ou HIGH). O sistema é automaticamente iniciado entre 5 e 60 minutos antes da hora de início programada.

Definir o dia da semana, a hora e a duração do aquecimento
Se a bateria do veículo for desligada ou se a sua tensão for demasiado baixa, o aparelho terá de ser reinicializado.

- Seleccionar e confirmar
- Seleccionar o dia da semana e confirmar
- Alterar as horas e confirmar
- Alterar os minutos e confirmar
- Alterar a duração predefinida do aquecimento e confirmar

Nível do aquecimento
O nível preferido do aquecimento para as horas de início programadas pode ser definido para ECO ou HIGH.

Seleccionar e confirmar. ECO ou HIGH pisca no visor. Ajustar com o botão ou e confirmar.

Grelhas de ventilação

Grelhas de ventilação reguláveis

Quando a refrigeração estiver ligada, deve haver pelo menos uma grelha de ventilação aberta para evitar que o evaporador fique coberto de gelo devido à falta de circulação do ar.

⚠ Aviso

Não fixar quaisquer objectos às alhetas das saídas de ar. Em caso de acidente corre o risco de danos e ferimentos.

Grelhas de ventilação centrais

Para abrir ou fechar as grelhas de ventilação centrais e dirigir o fluxo de ar, inclinar as ranhuras para cima ou para baixo e girar a roda do regulador para a esquerda ou para a direita.

Grelhas de ventilação laterais

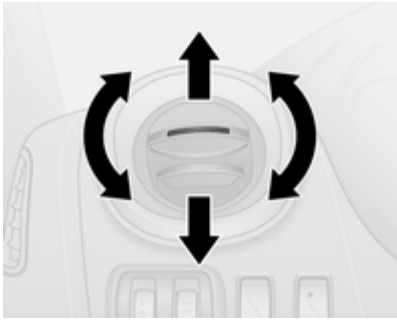

Para abrir ou fechar as grelhas de ventilação laterais, inclinar as ranhuras para cima ou para baixo.

Dirigir o fluxo de ar rodando as grelhas.

Consoante a posição do controlo da temperatura, o ar é direccionado para o veículo através das grelhas de saída do ar.

Grelhas de ventilação traseiras

Consoante o veículo, existem grelhas de ventilação reguláveis adicionais no habitáculo traseiro.

Grelhas de ventilação fixas

Existem grelhas de ventilação adicionais por baixo do pára-brisas e das janelas, nos vãos dos pés e, consoante o veículo, no habitáculo traseiro.

Porta-luvas refrigerado

O sistema de ar condicionado também pode manter o conteúdo do porta-luvas fresco.

Manutenção

Entrada de ar

A entrada de ar na frente do pára-brisas no compartimento do motor tem de ser mantido limpo para permitir a entrada do ar. Retirar quaisquer folhas, sujidade ou neve.

Filtro de pólen

O filtro de pólenes limpa poeira, fuligem, pólenes e esporos do ar que entra no veículo através das entradas de ar.

Funcionamento do ar condicionado

Para assegurar que o desempenho é continuamente eficiente, o arrefecimento deve ser accionado durante alguns minutos uma vez por mês, independentemente do clima e da época do ano. Não é possível ligar o arrefecimento quando a temperatura exterior é demasiado baixa.

Serviço

Para um óptimo desempenho do sistema de arrefecimento, recomenda-se que o sistema de controlo da climatização seja verificado anualmente, a partir do terceiro ano a contar do primeiro registo do veículo, incluindo:

- Teste de pressão e funcionalidade
- Funcionalidade do aquecimento
- Verificação de fugas
- Verificação de correias de accionamento
- Limpeza de condensador e drenagem do evaporador
- Verificação do desempenho

Condução e funcionamento

Sugestões para condução 123
Arranque e manuseamento 124
Gases de escape 132
Caixa de velocidades manual 133
Travões 134
Sistemas de condução 136
Sistemas de apoio ao condutor . 139
Combustível 147
Engate do reboque 149

Sugestões para condução

Condução económica

Modo ECO

O modo ECO é uma função que optimiza o consumo de combustível. Afecta a potência e o binário do motor, a aceleração, a indicação de mudança de velocidade, o aquecimento, o ar condicionado e os componentes de consumo eléctrico.

Activação

Premir o botão **ECO**. A luz de aviso **ECO** acende-se no painel de instrumentos quando activado.

Durante a condução, é possível desactivar temporariamente o modo ECO, p. ex. para aumentar o desempenho do motor, carregando firmemente no pedal do acelerador. **ECO** fica intermitente no conjunto de instrumentos.

O modo ECO é reactivado ao reduzir a pressão no pedal do acelerador. **ECO** pára de piscar e fica aceso continuamente.

Desactivação
Pressione novamente o botão **ECO**. A luz de aviso **ECO** apaga-se no conjunto de instrumentos.

Controlo sobre o veículo

Nunca aproveitar o movimento do veículo com o motor desligado

Muitos sistemas não funcionam nesta situação (por exemplo, unidade de servofreio, direcção assistida). Conduzir desta forma é perigoso para si e para os outros.

Pedais

Para assegurar que o curso do pedal está desimpedido, não deverão existir tapetes na área dos pedais.

Direcção

Se a direcção assistida eléctrica for perdida devido a paragens do motor ou a uma anomalia do sistema, o veículo pode ser manobrado, mas poderá exigir um esforço acrescido.

Atenção

Veículos equipados com direcção assistida hidráulica:

Se o volante for rodado até atingir o fim do curso, e for mantido nessa posição durante mais de 15 segundos, poderão ocorrer danos no sistema da direcção assistida e a desactivação do assistente de direcção assistida.

Arranque e manuseamento

Rodagem do veículo

Não trave desnecessariamente nas primeiras viagens e depois de pôr novas pastilhas nos travões.

A primeira vez que se conduzir o veículo pode haver fumo por causa de ceras e óleo que se evaporam pelo sistema de escape. Depois de conduzir o veículo pela primeira vez, estacionar o veículo ao ar livre durante algum tempo e evitar inalar os fumos.

Durante o período de rodagem o consumo de combustível e óleo de motor poderão ser maiores e o processo de limpeza do filtro de partículas diesel poderá ocorrer mais vezes. Um Autostop pode ser impedido para permitir carregar a bateria do veículo.

Sistema Start/Stop ⇨ 129.

Filtro de partículas diesel ⇨ 132.

Posições do interruptor da ignição

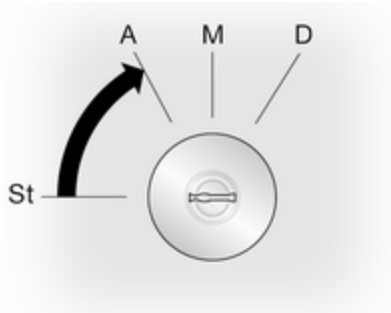

St = Ignição desligada
A = Tranca da direcção destrancada, ignição desligada
M = Ignição ligada
Motores diesel: pré-incandescência
D = Arranque

Botão de accionamento

A chave electrónica deve estar no interior do veículo, nomeadamente no leitor de cartões ou no compartimento do passageiro dianteiro.

Se a chave electrónica não estiver no interior do veículo, a mensagem correspondente é apresentada no Centro de Informação do Condutor ⇨ 98.

Advertência
Não colocar a chave electrónica na bagageira durante a condução, uma vez que desta forma fica fora da zona de detecção (indicado por um sinal sonoro de aviso a baixa velocidade ⇨ 99 e uma mensagem no Centro de Informação do Condutor ⇨ 98).

Algumas funções, p. ex. o Sistema de informação e lazer, estão disponíveis para utilização imediatamente depois de se entrar no veículo.

Modo de alimentação de acessórios

Premir o botão **Start/Stop** sem accionar o pedal da embraiagem ou do travão para permitir a utilização de funções eléctricas adicionais.

Ligar o motor

Accionar o pedal da embraiagem e do travão e premir o botão **Start/Stop**. Soltar o botão depois de iniciar o procedimento.

Se estiver engatada uma mudança, apenas é possível ligar o motor accionando o pedal da embraiagem e premindo o botão **Start/Stop**.

Em alguns casos, poderá ser necessário mover ligeiramente o volante e premir ao mesmo tempo o botão **Start/Stop** para soltar o bloqueio do volante. É apresentada a mensagem correspondente no Centro de Informação do Condutor ⇨ 98.

Com temperaturas exteriores muito baixas (p. ex. abaixo dos -10 °C), carregar continuamente no pedal da embraiagem e premir ao mesmo tempo o botão **Start/Stop** até ligar o motor.

Se uma das condições de arranque não for aplicada, a mensagem correspondente é apresentada no Centro de Informação do Condutor ⇨ 98.

Mensagens do veículo ⇨ 98.

Paragem do motor

A chave electrónica deve estar no interior do veículo, nomeadamente no leitor de cartões ou no compartimento do passageiro dianteiro.

Com o veículo parado, premir o botão **Start/Stop** para parar o motor. O bloqueio do volante é accionado quando a porta do condutor está aberta e o veículo trancado.

Se a chave electrónica não for detectada, é apresentada a mensagem correspondente no Centro de Informação do Condutor ⇨ 98. Nesse caso, premir o botão **Start/Stop** durante 2 segundos para desligar o motor.

Sistema de fecho centralizado das portas ⇨ 26.

Alimentação diferida desligada

Premir o botão **Start/Stop** durante mais de 2 segundos; o motor pára e algumas funções, p. ex. o Sistema de informação e lazer, podem ser utilizadas durante aproximadamente 10 minutos.

Estas funções deixam de estar disponíveis quando a porta do condutor é aberta e o veículo trancado.

Advertência
Levar sempre a chave electrónica ao sair do veículo.

Se a chave electrónica for deixada no leitor de cartões, tal é indicado por um sinal sonoro de aviso ⇨ 99 e uma mensagem no Centro de Informação do Condutor ⇨ 98 quando a porta do condutor está aberta.

⚠ Perigo

Nunca deixar uma chave electrónica no interior do veículo quando crianças ou animais forem deixados no mesmo, a fim de evitar a utilização indesejável de janelas, portas ou motor. Risco de ferimentos fatais.

Avaria

Se não for possível ligar o motor, isso poderá dever-se a uma das seguintes causas:

- Falha na chave electrónica.
- Chave electrónica fora do raio de alcance.

- Pilha fraca.
- Sobrecarga do sistema de fecho centralizado devido a accionamento repetido num pequeno espaço de tempo, levando a que a alimentação seja interrompida durante um curto período de tempo.
- Interferência de ondas rádio com maior potência provenientes de outras origens.

Substituição da pilha ⇨ 22.

Sistema de fecho centralizado das portas ⇨ 26.

Sistema de chave electrónica ⇨ 24.

Ligar o motor

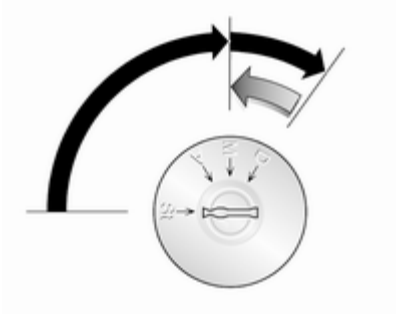

Caixa de velocidades manual: accionar a embraiagem.

Não acelerar.

Motores diesel: rodar a chave para a posição **M** para pré-incandescência até a luz de aviso ⌇ se apagar no conjunto de instrumentos ⇨ 95.

Rodar a chave para a posição **D** e soltar.

A velocidade do motor aumentada volta automaticamente à velocidade ao ralenti normal à medida que a temperatura do motor aumenta.

As tentativas de arranque não deverão demorar mais do que 15 segundos. Se o motor não arrancar, esperar 15 segundos antes de recomeçar o procedimento. Se necessário, retirar o pé do acelerador antes de repetir o procedimento.

Antes de voltar a pôr o motor a trabalhar ou para desligar o motor, voltar a rodar a chave para **St**.

Durante um Autostop, o motor pode ser posto a trabalhar carregando no pedal da embraiagem. Sistema Start/Stop ⇨ 129.

Aquecimento do motor turbo

No arranque, o binário disponível do motor poderá ser limitado por um curto período de tempo, especialmente quando a temperatura do motor é fria. Esta limitação serve para permitir que o sistema de lubrificação proteja totalmente o motor.

Controlo do ralenti

Para aumentar a velocidade em ponto morto, pressionar o interruptor. Ao fim de alguns segundos a função será activada.

A função será desactivada quando:

- O pedal da embraiagem é premido
- O pedal do acelerador é pressionado
- Velocidade do veículo acima de 0 km/h
- A luz de aviso 🔧, ⛽ ou STOP acende no grupo de instrumentos

Para aumentar ou diminuir o regime rápido da velocidade da rotação ao ralenti, consulte uma oficina.

Desligar o motor

Sistema de corte de combustível

Se o veículo ficar sem combustível, o sistema de combustível é cortado e deve ser reposto depois de reabastecer. Também poderá surgir uma mensagem de aviso correspondente no Centro de Informação do Condutor ⇨ 98.

⚠ Perigo

Caso sinta o cheiro de combustível no interior do veículo, ou haja uma fuga de combustível, mandar reparar imediatamente a causa da fuga numa oficina. Para evitar o risco de incêndio, não reinicializar o sistema de corte do combustível.

Reposição com chave do comando/chave manual

Para reiniciar o sistema de corte de combustível e permitir que o veículo seja conduzido:

1. Rodar a chave da ignição para a posição **M** ⇨ 125.
2. Aguardar alguns minutos para permitir a reposição do sistema de combustível.
3. Rodar a chave para a posição **D** para ligar o motor.

Se o motor não ligar, repetir o procedimento.

Reposição com a chave electrónica

Para reiniciar o sistema de corte de combustível e permitir que o veículo seja conduzido:

1. Inserir a chave electrónica no leitor de cartões ⇨ 125.
2. Premir o botão pára/arranca do motor sem carregar em nenhum pedal.
3. Aguardar alguns minutos para permitir a reposição do sistema de combustível.

Se o motor não ligar, repetir o procedimento.

Sistema de chave electrónica ⇨ 24.

Botão de accionamento ⇨ 125.

Reabastecer ⇨ 147.

Desligar por sobrecarga de rotação do motor

A alimentação de combustível é automaticamente interrompida durante uma desaceleração, ou seja, quando o veículo é conduzido com uma mudança engatada mas sem carregar no acelerador.

Sistema pára/arranca

O sistema start/stop ajuda a poupar combustível e a reduzir as emissões de gases de escape. Se as condições permitirem, o mesmo desliga o motor logo que o veículo esteja a circular a baixa velocidade ou parado, p. ex. nos semáforos ou num engarrafamento. Volta a ligar o motor automaticamente assim que o pedal da embraiagem for carregado.

Activação

O sistema Start/Stop está disponível imediatamente depois de pôr o motor a trabalhar, o veículo iniciar a marcha e as condições indicadas mais abaixo nesta secção terem sido reunidas.

Desactivação

Desactivar o sistema pára/arranca manualmente premindo o botão ⊛. O LED no botão acende-se para indicar a desactivação e a mensagem correspondente é apresentada no Centro de Informação do Condutor ⇨ 98.

Se for desactivado manualmente, é possível reactivar o sistema pára/arranca premindo novamente o botão ⊛.

Mensagens do veículo ⇨ 98.

Autostop

Se o veículo estiver a circular a baixa velocidade ou estiver parado, activar Autostop do seguinte modo:

- Carregar no pedal da embraiagem.
- Mover a alavanca selectora para ponto morto.
- Soltar o pedal da embraiagem.

O motor será desligado e a ignição permanecerá ligada.

É indicado um Autostop quando Ⓐ se acende no conjunto de instrumentos ⇨ 97.

Durante um Autostop, o desempenho de travagem será mantido. No entanto, a assistência à travagem não está disponível ⇨ 135.

Condições para uma Autostop

O sistema Start/Stop verifica se é reunida cada uma das condições seguintes:

- O sistema Start/Stop não foi manualmente desactivado.
- o capot está completamente fechado.
- a bateria do veículo está suficientemente carregada e em bom estado.
- o motor está quente.
- a temperatura do líquido de arrefecimento do motor não é demasiado elevada.
- a temperatura exterior não é demasiado baixa ou demasiado alta (p. ex., abaixo de 0 °C ou acima de 30 °C).
- o vácuo dos travões é suficiente.
- a função de descongelação não está activada ⇨ 113.
- a função de autolimpeza do filtro de partículas diesel não está activa ⇨ 132.
- o veículo circulou desde o último Autostop.

Caso contrário será impedida uma Autostop.

Arranque do motor pelo condutor

Carregar no pedal da embraiagem para ligar novamente o motor.

A luz de aviso Ⓐ ⇨ 97 apaga-se no conjunto de instrumentos quando o motor é novamente ligado.

Arranque do motor pelo sistema Start/Stop

A alavanca selectora tem de estar em ponto morto para permitir um arranque automático.

Se se verificar uma das condições durante um Autostop, o motor será ligado automaticamente pelo sistema Start/Stop:

- O sistema Start/Stop foi manualmente desactivado.
- o capô está aberto.
- a bateria do veículo está descarregada.
- a temperatura do motor é demasiado baixa.
- o vácuo dos travões não é suficiente.
- o veículo começa a deslocar-se.
- a função de descongelação está activada ⇨ 113.

Se um acessório eléctrico, como um leitor de CD portátil, estiver ligado à tomada de energia, poderá sentir-se uma breve perda de potência durante o arranque.

Avaria

Se ocorrer uma avaria no sistema pára/arranca, o LED no botão acende-se e a mensagem correspondente é apresentada no Centro de Informação do Condutor ⇨ 98. Recorrer à ajuda de uma oficina.

Mensagens do veículo ⇨ 98.

Sinais sonoros de aviso ⇨ 99.

Estacionamento

⚠Aviso

- Não estacionar o veículo numa superfície facilmente inflamável. A temperatura elevada do sistema de escape pode incendiar a superfície.
- Aplicar sempre o travão de mão sem carregar no botão de destravagem. Aplicar com a maior firmeza possível em descidas ou subidas. Pressionar o travão de pé simultaneamente para reduzir a força de funcionamento.
- Desligar o motor.
- Se o veículo estiver numa superfície plana ou numa subida, engatar a primeira velocidade. Numa subida, virar as rodas dianteiras para o lado contrário ao do passeio.

  Se o veículo estiver numa descida, engatar a marcha atrás. Virar as rodas dianteiras na direcção do passeio.

Trancar o veículo ⇨ 26 e activar a protecção anti-roubo ⇨ 36 e o sistema de alarme anti-roubo ⇨ 37.

Gases de escape

⚠ Perigo

Os gases de escape do motor contêm monóxido de carbono venenoso que não tem cor nem cheiro e que pode ser fatal se inalado.

Se os gases de escape entrarem no interior do veículo, abrir os vidros. Reparar a avaria numa oficina.

Evitar conduzir com a bagageira aberta, caso contrário podem entrar gases de escape no veículo.

Filtro de partículas diesel

O filtro de partículas diesel filtra partículas de fuligem nocivas retirando-as dos gases de escape. O sistema inclui uma função de auto-limpeza que funciona automaticamente durante a condução sem qualquer notificação.

O filtro é limpo procedendo à combustão periódica das partículas de fuligem a elevada temperatura. Este processo ocorre automaticamente segundo as condições de condução definidas. Autostop não está disponível e o consumo de combustível pode ser superior durante este período. A emissão de odores e fumo é normal durante esse processo.

Em determinadas condições de condução, p. ex., em pequenos percursos, o sistema não se pode limpar a si próprio automaticamente.

Se for necessário limpar o filtro e se as condições de condução anteriores não permitiam a limpeza automática, isto será indicado pela iluminação das luzes de aviso 🔧 ⇨ 94 e ⇨ 93 no conjunto de instrumentos. Recorrer imediatamente a uma oficina.

Atenção

Se o processo de limpeza for interrompido, existe risco de provocar danos graves no motor.

A limpeza é mais rápida a velocidades e cargas de motor elevadas.

Catalisador

O catalisador reduz a quantidade de substâncias nocivas presentes nos gases de escape.

Atenção

Os combustíveis com graduações não indicadas nas páginas ⇨ 147, ⇨ 200 podem danificar o catalisador ou os componentes electrónicos.

O combustível não queimado irá sobreaquecer e danificar o catalisador. Por isso, evitar a utilização excessiva do motor de

arranque, deixar esvaziar o depósito de combustível e ligar o motor ao empurrão ou reboque.

Em caso de falha de explosão, motor com funcionamento irregular, redução do desempenho do motor ou outros problemas invulgares, levar o veículo a uma oficina o mais rapidamente possível para que a situação seja rectificada. Numa emergência, o veículo pode ser conduzir por um curto período de tempo a baixa velocidade e com uma velocidade do motor também baixa.

Se a luz de aviso pisca, os limites de emissão permitidos podem ser ultrapassados. Levantar o pé do acelerador até o parar de piscar e ficar constantemente iluminado. Contactar imediatamente uma oficina.

Luz indicadora de avaria ⇨ 93.

Caixa de velocidades manual

Para engrenar a marcha-atrás, com o veículo parado, pressionar o pedal da embraiagem, puxar o anel na alavanca selectora para cima e engrenar a mudança contra a resistência.

Se a mudança não engatar, colocar a alavanca em ponto morto, tirar o pé do pedal da embraiagem e pressionar de novo; depois seleccionar a mudança novamente.

Não deslize a embraiagem desnecessariamente.

Ao accionar, pressionar o pedal da embraiagem completamente. Não utilizar o pedal como um descanso para o pé.

Atenção

Não é aconselhável conduzir com a mão pousada sobre a alavanca selectora.

Travões

O sistema de travões inclui dois circuitos de travões independentes.

Se um circuito de travões falhar, continua a ser possível travar o veículo com o outro circuito dos travões. Contudo, o efeito de travagem só é obtido quando se carregar no pedal do travão com força. Será preciso bastante mais força para isso. A distância de travagem aumenta. Dirigir-se a uma oficina antes de prosseguir viagem.

Quando o motor não está a trabalhar, o suporte da unidade do servofreio desaparece depois de se carregar no pedal do travão uma ou duas vezes. O efeito de travagem não é reduzido mas será preciso mais força para travar. É especialmente importante ter isto em atenção quando o veículo for rebocado.

Se a luz de aviso ⓘ se acender no conjunto de instrumentos durante a condução e a mensagem correspondente for apresentada no Centro de Informação do Condutor, há uma avaria no sistema de travagem. Recorrer imediatamente a uma oficina.

Indicador de controlo ⓘ ⇨ 94.

Mensagens do veículo ⇨ 98.

Sistema de travagem antibloqueio

O sistema de travões antiblocagem (ABS) impede que as rodas bloqueiem.

O ABS começa a regular a pressão de travagem assim que uma roda apresente tendência para bloquear. A direcção do veículo continua a poder ser utilizada, mesmo durante travagem a fundo.

O controlo do ABS é tornado visível através de pulsos no pedal dos travões e no ruído do processo de regulação.

Para travagem óptima, manter o pedal do travão totalmente premido durante o processo de travagem, apesar de o pedal estar a pulsar. Não reduzir a pressão sobre o pedal.

Indicador de controlo ABS ⇨ 94.

Avaria

Se a luz de aviso ABS não se apagar ao fim de alguns segundos depois de ser ligada a ignição, ou se acender durante a condução, há uma avaria no ABS. A luz de aviso 🔧 ⇨ 94 também poderá acender-se no conjunto de instrumentos, juntamente com a mensagem correspondente no Centro de Informação do Condutor. O sistema de travagem permanece operacional mas sem a regulação ABS.

⚠ Aviso

Se houver uma avaria no ABS, as rodas podem bloquear em caso de travagem superior ao normal. As vantagens do ABS deixam de estar disponíveis. Durante travagem a fundo, a direcção do veículo deixa de poder ser utilizada e o veículo pode guinar.

Se as luzes de aviso (ABS), 🔧, (!) ⇨ 94 e STOP ⇨ 94 se acenderem, há uma avaria no sistema de travagem. É igualmente apresentada a mensagem correspondente no Centro de Informação do Condutor ⇨ 98. Reparar a avaria numa oficina.

Mensagens do veículo ⇨ 98.

Travão de mão

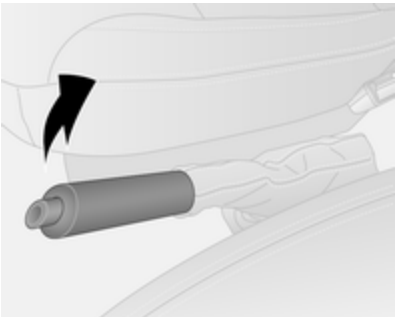

⚠Aviso

Aplicar sempre o travão de mão com firmeza sem accionar o botão de destravagem e aplicar tão firmemente quanto possível numa subida ou descida.

Para destravar o travão de mão, puxar a alavanca ligeiramente para cima, pressionar o botão de destravagem e baixar a alavanca totalmente para baixo.

Para reduzir as forças de accionamento do travão de mão, pressionar o pedal do travão ao mesmo tempo.

Indicador de controlo (!) ⇨ 94.

Estacionamento ⇨ 131.

Assistência à travagem

Se o pedal do travão for premido rapidamente e com força, é aplicada automaticamente força de travagem máxima (travagem a fundo).

Manter pressão constante sobre o pedal do travão enquanto for necessário uma travagem a fundo. A força de travagem máxima é reduzida automaticamente quando se tirar o pé do pedal do travão.

A assistência à travagem não está disponível durante um Autostop.

Sistema Start/Stop ⇨ 129.

Assistência de arranque em subidas

O sistema ajuda a impedir movimentos involuntários ao conduzir em declives.

Ao soltar o pedal do travão depois de parar numa inclinação (com a alavanca selectora numa mudança de marcha em frente ou marcha-atrás), os travões permanecem engatados durante mais 2 segundos. Os travões libertam-se automaticamente quando o veículo começa a acelerar.

Atenção

A Assistência de arranque em subidas não consegue impedir completamente o movimento do veículo em todas as situações (ladeiras extremamente íngremes, etc.).

Se necessário, carregar no pedal do travão para impedir que o veículo se desloque para a frente ou para trás.

A Assistência de arranque em subidas não está activa durante um Autostop. Sistema Start/Stop ⇨ 129.

Sistemas de condução

Sistema de controlo da tracção

O sistema de controlo da tracção (TC) é um componente que faz parte do Programa electrónico de estabilidade (ESP®Plus) que melhora a estabilidade da condução quando necessário, independentemente do tipo de superfície da estrada ou da aderência dos pneus, evitando que as rodas patinem.

Assim que as rodas motrizes comecem a patinar, a prestação do motor é reduzida e a roda que patina mais é travada individualmente. Isso melhora consideravelmente a estabilidade de condução do veículo em pisos escorregadios.

O TC encontra-se em funcionamento assim que a ignição é ligada e a luz de aviso se apaga no painel de instrumentos. É igualmente apresentada a mensagem correspondente no Centro de Informação do Condutor ⇨ 98.

Quando o TC está activo, fica intermitente.

⚠ Aviso

Não deixar que esta função de segurança especial o tente a tomar riscos desnecessários durante a condução.

Adaptar a velocidade às condições da estrada.

Indicador de controlo ⇨ 95.

Programa de estabilidade do reboque (TSA) ⇨ 151.

Função Tracção Melhorada

Se necessário, no caso de piso mole ou superfícies da estrada cobertas de lama ou neve, é possível desactivar o sistema de controlo da tracção (TC) para melhorar a tracção:

Premir por instantes o botão no painel de instrumentos.

A luz de aviso acende-se no conjunto de instrumentos e é apresentada a mensagem correspondente no Centro de Informação do Condutor ⇨ 98.

Quando a velocidade do veículo atinge 50 km/h, o sistema muda automaticamente da função Tracção Melhorada para o funcionamento do TC. A luz de aviso apaga-se no conjunto de instrumentos.

O TC é reactivado, pressionando novamente o botão . O indicador de controlo apaga-se.

O TC também é reactivado na próxima vez que a ignição é ligada.

Avaria

Se o sistema detectar uma avaria, a luz de aviso ⇨ 95 acende-se juntamente com ⇨ 94 no conjunto de instrumentos e é apresentada a mensagem correspondente no Centro de Informação do Condutor ⇨ 98.

O TC não está operacional. Reparar a avaria numa oficina.

Mensagens do veículo ⇨ 98.

Programa electrónico de estabilidade

O Programa electrónico de estabilidade (ESP®Plus) melhora a estabilidade da condução quando necessário, independentemente do tipo de piso ou da aderência dos pneus. Evita também que as rodas motrizes patinem.

Assim que o veículo começar a guinar (subvirar/sobrevirar), a potência do motor é reduzida e as rodas são travadas uma a uma. Isso

melhora consideravelmente a estabilidade de condução do veículo em pisos escorregadios.

O ESP®Plus fica operacional assim que a ignição é ligada e a luz de aviso apaga-se no conjunto de instrumentos. É igualmente apresentada a mensagem correspondente no Centro de Informação do Condutor ⇨ 98.

Quando o ESP®Plus entra em acção, pisca.

⚠ Aviso

Não deixar que esta função de segurança especial o tente a tomar riscos desnecessários durante a condução.

Adaptar a velocidade às condições da estrada.

Indicador de controlo ⇨ 95.

Programa de estabilidade do reboque (TSA) ⇨ 151.

Função Tracção Melhorada

Se necessário, no caso de piso mole ou superfícies da estrada cobertas de lama ou neve, é possível desactivar o ESP®Plus para melhorar a tracção:

Premir por instantes o botão no painel de instrumentos.

A luz de aviso acende-se no conjunto de instrumentos e é apresentada a mensagem correspondente no Centro de Informação do Condutor ⇨ 98.

Quando a velocidade do veículo atinge 50 km/h, o sistema muda automaticamente da função Tracção Melhorada para o funcionamento do ESP®Plus. A luz de aviso apaga-se no conjunto de instrumentos.

O ESP® Plus é reactivado quando se pressiona novamente o botão . O indicador de controlo apaga-se.

O ESP®Plus também é reactivado na próxima vez que a ignição é ligada.

Avaria

Se o sistema detectar uma avaria, a luz de aviso ⇨ 95 acende-se juntamente com ⇨ 94 no conjunto de instrumentos e é apresentada a mensagem correspondente no Centro de Informação do Condutor ⇨ 98.

O Programa electrónico de estabilidade (ESP®Plus) não está operacional. Reparar a avaria numa oficina.

Mensagens do veículo ⇨ 98.

Sistemas de apoio ao condutor

⚠Aviso

Os sistemas de apoio ao condutor são desenvolvidos para ajudar o condutor e não para substituir a sua atenção.

O condutor aceita a responsabilidade total na condução de um veículo.

Ao utilizar sistemas de apoio ao condutor, ter sempre cuidado relativamente à situação de trânsito actual.

Programador de velocidade

O programador de velocidade pode memorizar e manter velocidades de 30 km/h e acima. Poderão ocorrer desvios das velocidades guardadas na condução em inclinações ascendentes ou descendentes.

Por razões de segurança, o comando da velocidade de cruzeiro não pode ser activado enquanto não se accionar o pedal do travão uma vez.

Não utilizar o comando da velocidade de cruzeiro se não for aconselhável manter uma velocidade constante.

e ⇨ 97.

Activação

Premir o interruptor , acende a verde no conjunto de instrumentos.

O programador de velocidade está agora em modo de espera e uma mensagem correspondente surge no Centro de Informação do Condutor.

Acelerar até à velocidade pretendida e pressionar novamente + ou −. A velocidade actual é então guardada e mantida e o pedal do acelerador pode ser libertado.

acende-se a verde no conjunto de instrumentos juntamente com e uma mensagem correspondente surge no Centro de Informação do Condutor.

A velocidade do veículo pode ser aumentada premindo o pedal do acelerador. A velocidade armazenada fica intermitente no conjunto de instrumentos. Quando se retira o pé do pedal do acelerador, a velocidade memorizada anteriormente é retomada.

O programador de velocidade permanece activo durante passagens de caixa.

A velocidade é memorizada até se desligar a ignição.

Aumentar velocidade

Com o programador de velocidade activo, a velocidade do veículo pode ser aumentada continuamente ou por pequenos incrementos mantendo premido ou com pequenos toques repetidos no interruptor +.

Quando o interruptor é libertado, a velocidade actual é armazenada e mantida.

Alternativamente, acelerar até à velocidade pretendida e armazená-la pressionando +.

Reduzir velocidade

Com o programador de velocidade activo, a velocidade do veículo pode ser reduzida continuamente ou por pequenos incrementos mantendo premido ou com pequenos toques repetidos no interruptor −.

Quando o interruptor é libertado, a velocidade actual é armazenada e mantida.

Desactivação

Premir O: o programador de velocidade é desactivado e verde apaga-se no conjunto de instrumentos.

Desactivação automática:

- A velocidade cai abaixo de 30 km/h,
- O pedal do travão é pressionado,
- O pedal da embraiagem é pressionado,
- A alavanca selectora está em N.

A velocidade é armazenada e uma mensagem correspondente surge no entro de Informação do Condutor.

Reactivação

Premir o interruptor R a uma velocidade superior a 30 km/h.

Se a velocidade armazenada for muito superior à velocidade actual, o veículo acelerará com força até atingir a velocidade armazenada.

Pressionar o interruptor + reactiva igualmente a função do programador de velocidade, mas apenas à velocidade actual do veículo, não a velocidade memorizada.

Eliminando a velocidade guardada

Pressionar : As luzes de aviso e apagam no grupo de instrumentos.

Limitador de velocidade do programador de velocidade

O limitador de velocidade impede que o veículo ultrapasse uma velocidade predeterminada acima de 30 km/h.

Activação

Premir o interruptor , a luz de aviso acende-se a amarelo no conjunto de instrumentos.

A função do limitador de velocidade do programador de velocidade está agora em modo de espera e uma mensagem correspondente surge no Centro de Informação do Condutor.

Acelerar até à velocidade pretendida e pressionar novamente + ou −. A velocidade actual é guardada.

O veículo pode ser conduzido normalmente mas não será possível ultrapassar o limite de velocidade programado, excepto numa emergência.

Quando não for possível manter a velocidade limite, p. ex. ao conduzir numa estrada íngreme, a velocidade limite fica intermitente no Centro de Informação do Condutor ⇨ 98, acompanhado por um sinal sonoro de aviso.

Aumentar a velocidade limite

A velocidade limite pode ser aumentada continuamente ou por pequenos incrementos mantendo premido ou com pequenos toques repetidos no interruptor **+**.

Reduzir a velocidade limite

A velocidade limite pode ser diminuída continuamente ou por pequenos incrementos mantendo premido ou com pequenos toques repetidos no interruptor **−**.

Ultrapassar a velocidade limite

No caso de uma emergência, é possível ultrapassar a velocidade limite pressionando firmemente o pedal do acelerador para além do ponto de resistência. A velocidade limite pisca no Centro de Informação do Condutor ⇨ 98 durante este período de tempo, acompanhado por um sinal sonoro de aviso.

Soltar o pedal do acelerador e a função do limitador de velocidade é reactivada assim que seja atingida uma velocidade mais baixa do que a velocidade limite.

Advertência
Nos veículos equipados com um limitador de velocidade, carregar a fundo no pedal do acelerador não permitirá exceder a velocidade máxima definida do veículo. Limitador de velocidade ⇨ 143.

Desactivação

Pressionar **O**: O limitador de velocidade é desactivado e o veículo pode ser conduzido normalmente.

A velocidade limite é armazenada e uma mensagem correspondente surge no entro de Informação do Condutor.

Reactivação

Pressionar o interruptor **R**: a função do limitador de velocidade é reactivada.

Pressionar o interruptor **+** reactiva igualmente a função do limitador de velocidade, mas apenas à velocidade actual do veículo, não a velocidade memorizada.

Apagar a velocidade limite

Pressionar ⚠: A luz de aviso amarela ⚠ apaga-se no conjunto de instrumentos.

Limitador de velocidade

Limitador da velocidade máxima

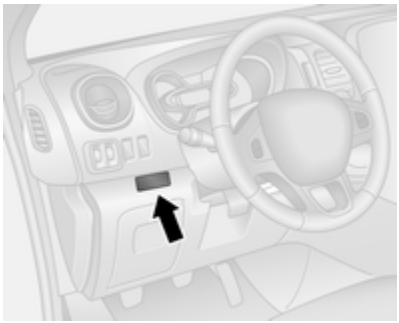

De acordo com os regulamentos locais ou nacionais, o veículo poderá estar equipado com um limitador da velocidade máxima fixa que não pode ser desactivado.

Se for o caso, no painel de instrumentos encontra-se uma etiqueta de aviso que indica o limite de velocidade máxima fixa (90 a 130 km/h).

Poderão ocorrer brevemente desvios do limite de velocidade máxima ao conduzir em declives, por razões físicas.

Será emitido um aviso sonoro durante 10 segundos a cada 40 segundos se o veículo ultrapassar brevemente o limite definido.

Veículos igualmente equipados com limitador da velocidade do programador de velocidade: não é possível exceder a velocidade máxima carregando firmemente no pedal do acelerador para lá do ponto de resistência.

Limitador de velocidade do programador de velocidade ⇨ 139.

Sensores de estacionamento

O auxiliar de estacionamento facilita o estacionamento em marcha-atrás medindo a distância entre a parte de trás do veículo e os obstáculos. É no entanto o condutor que continua totalmente responsável por estacionar.

O sistema é composto por quatro sensores de estacionamento ultrasónicos no pára-choques traseiro.

Advertência
Componentes fixados na área de detecção causam o mau funcionamento do sistema.

Activação

O sistema é ligado automaticamente quando se engata a marcha atrás. A preparação para a operação é indicada por um breve sinal acústico.

A presença de um obstáculo é indicada por sinais sonoros e, consoante o veículo, igualmente no visor de informação. O intervalo entre os sinais sonoros diminui à medida que o veículo se aproxima do obstáculo. Quando a distância for inferior a 30 cm, o sinal sonoro torna-se contínuo.

Advertência
Nas versões com indicação no visor de informação, é possível ajustar o volume do sinal sonoro através do Sistema de informação e lazer. Consultar o manual do Sistema de informação e lazer para mais informações.

⚠ Aviso

Em determinadas circunstâncias, objectos, vestuário ou superfícies reflectoras bem como fontes de ruído exteriores podem fazer com que o sistema não detecte obstáculos.

Desactivação

Desactivar o sistema premindo o botão P⁾⁾⁾▲ no painel de instrumentos com a ignição ligada. O LED acende-se no botão quando desactivado.

Quando a marcha-atrás está seleccionada, não é emitido nenhum sinal acústico.

Advertência
Nas versões com indicação no visor de informação, é possível desactivar a função através do Sistema de informação e lazer. Consultar o manual do Sistema de informação e lazer para mais informações.

A função é reactivada pressionando o botão P⁾⁾⁾▲ novamente ou na próxima vez que a ignição for ligada.

Avaria

Se o sistema detectar uma avaria no funcionamento, ao seleccionar a marcha-atrás é emitido um alarme acústico contínuo durante aproximadamente 5 segundos, a mensagem correspondente é apresentada no Centro de Informação do Condutor ⇨ 98 e 🔧 acende-se no conjunto de instrumentos ⇨ 94. Consulte uma oficina para mandar reparar a causa da avaria.

Atenção

Em marcha-atrás, a área deve estar livre de obstáculos que poderiam bater na parte inferior do veículo.

Pancadas no eixo traseiro, que poderão não ser visíveis, podem dar lugar a alterações não específicas no manuseamento do veículo. No caso de ocorrer um impacto deste tipo, consultar uma oficina.

Mensagens do veículo ⇨ 98.

Câmara traseira

A câmara traseira ajuda o condutor nas manobras de marcha-atrás ao apresentar uma vista da área atrás do veículo no espelho retrovisor interior ou no visor de informação.

⚠Aviso

A câmara traseira não substitui a visão do condutor. Ter em atenção que os objectos fora do campo de visão da câmara, p. ex. por baixo do pára-choques ou do veículo, não são mostrados.

Não fazer marcha-atrás com o veículo olhando apenas para o visor e verificar a área à volta do veículo antes de realizar manobras de marcha-atrás.

Activação

A câmara traseira é automaticamente activada quando a marcha-atrás é engatada.

Funcionalidade

A câmara está montada por cima das portas traseiras/porta da bagageira.

A área mostrada pela câmara é limitada. A distância da imagem que aparece no mostrador é diferente da distância real.

Visor da faixa de trajectória (1)

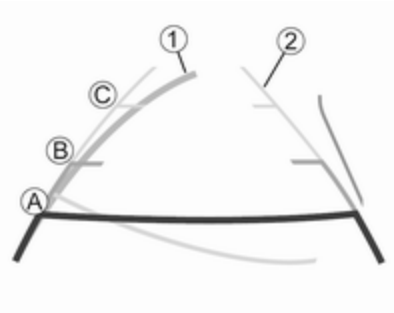

Consoante a versão, a faixa de trajectória (1) do veículo é mostrada a azul no visor de informação. Mostra o trajecto do veículo de acordo com o ângulo da direcção.

Visor de faixa fixa (2)

O visor de faixa fixa (2) mostra o trajecto do veículo se as rodas forem mantidas direitas.

As linhas de orientação (A, B e C) são utilizadas em conjunto com o visor de faixa fixa (2) e indicam a distância atrás do veículo.

Os intervalos das linhas de orientação são os seguintes:

A (vermelha)	= 30 cm
B (amarela)	= 70 cm
C (verde)	= 150 cm

Definições

As definições, p. ex. o brilho, podem ser ajustadas através do Sistema de informação e lazer. Consultar o manual do Sistema de informação e lazer para mais informações.

Desactivação

A câmara é desactivada ao fim de algum tempo se a marcha-atrás não for engatada.

Avaria

A câmara traseira poderá não funcionar correctamente quando:

- estiver escuro,
- o sol ou os feixes dos faróis incidirem directamente na objectiva da câmara,
- a objectiva da câmara estiver tapada por gelo, neve, lama ou qualquer outra coisa. Limpar a objectiva, enxagúa-la com água e secar com um pano macio,
- as portas traseiras/porta da bagageira não estão fechadas correctamente,
- o veículo sofreu uma colisão traseira,
- ocorreram alterações da temperatura extremas.

Combustível

Motores a diesel

Utilizar apenas combustível diesel em conformidade com a norma EN 590. O combustível deve ter um baixo teor de enxofre (máx. 10 ppm). Podem ser utilizados combustíveis normalizados equivalentes com um biodiesel (= FAME de acordo com a EN14214) teor máx. de 7% por volume (como DIN 51628 ou equivalentes).

Em países fora da União Europeia utilizar combustível Euro-Diesel com uma concentração de enxofre abaixo de 50 ppm.

Atenção

A utilização de combustível que não cumpra a norma EN 590 ou semelhante, pode dar lugar a perda de potência do motor, aumento de desgaste ou danos no motor e perda da garantia.

Não utilizar óleos diesel marítimos, óleos de aquecimento, Aquazole e emulsões diesel-água semelhantes. Os combustíveis diesel não devem ser diluídos com combustíveis para motores a gasolina.

O fluxo e a capacidade de filtragem dos combustíveis diesel variam consoante a temperatura. Com temperaturas baixas, reabasteça com combustível diesel com propriedades de Inverno garantidas.

Filtro diesel ⇨ 160, purgar o sistema de combustível diesel ⇨ 160.

Abastecer

⚠ Perigo

Antes de reabastecer, desligar o motor e quaisquer fontes exteriores de calor com câmaras de combustão.

Veículos com sistema pára/arranca: O motor deve ser desligado e a chave de ignição removida, a fim de evitar o risco de o sistema voltar a ligar o motor automaticamente.

Desligar quaisquer telemóveis.

Cumprir as instruções de funcionamento e segurança da estação de serviço quando se estiver a abastecer.

⚠ Perigo

O combustível é inflamável e explosivo. Não fumar. Não produzir chamas nuas ou faíscas.

Se cheirar a combustível no veículo, reparar a causa dessa situação imediatamente numa oficina.

Atenção

No caso de abastecimento com combustível errado, não ligar a ignição.

Advertência
Para garantir que o nível do combustível é apresentado correctamente, a ignição tem de ser desligada antes de reabastecer. Para garantir leituras exactas, evitar atestar com pequenos abastecimentos de combustível (p. ex. menos de 5 litros).

A tampa de enchimento do depósito de combustível está situada do lado esquerdo do veículo.

A tampa de enchimento do depósito de combustível apenas pode ser aberta se o veículo estiver destrancado e a porta esquerda aberta.

Puxar a tampa para abrir.

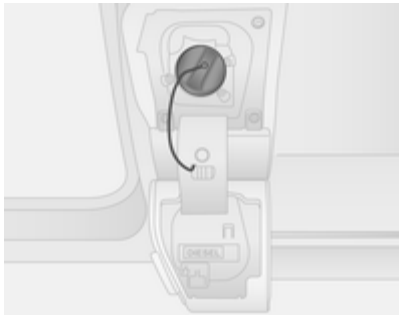

Para abrir a tampa de enchimento do depósito de combustível, rodar no sentido anti-horário.

A tampa do tubo de enchimento de combustível pode ser colocada no suporte, na portinhola do depósito de combustível.

Para reabastecimento, introduzir completamente a pistola no bocal e activá-la.

Depois do corte automático, pode ser complementado com no máximo mais duas doses de combustível.

Atenção

Limpe imediatamente qualquer combustível derramado.

Quando o reabastecimento estiver concluído, voltar a colocar a tampa de enchimento do depósito de combustível e rodar no sentido horário até ao limite.

Fechar a portinhola do depósito de combustível.

Tampa do tubo de enchimento de combustível

Utilizar apenas tampas do tubo de enchimento de combustível de origem. Os veículos com motor a diesel têm tampas do tubo de enchimento de combustível especiais.

Consumo de combustível - Emissões de CO_2

Os valores de consumo de combustível (circuito combinado) do modelo Opel Vivaro situam-se entre 7,4 e 5,7 l/100 km.

As emissões de CO_2 (circuito combinado) situam-se entre 195 e 149 g/km.

Consultar os valores específicos para o veículo no Certificado CE de Conformidade fornecido com o veículo ou os documentos de matrícula nacionais.

Informação geral

Os valores oficiais citados tanto de consumo de combustível como de emissões de CO_2 estão em conformidade com o modelo base da UE com equipamento normalizado.

Os dados de consumo de combustível e de emissão de CO_2 são determinados de acordo com o Regulamento R (CE) N.º 715/2007 (na versão aplicável mais recente), tendo em consideração o peso do veículo em ordem de marcha, conforme especificado pelo regulamento.

Os valores são apenas disponibilizados com a finalidade de estabelecer comparações entre veículos diferentes e não devem ser considerados como garantia do consumo real de combustível de um veículo específico.

Equipamento adicional pode implicar resultados ligeiramente mais elevados do que o consumo de combustível e as emissões de CO_2 indicadas. Para além disso, o consumo de combustível depende do estilo de condução de cada um e das condições do piso e do trânsito.

Engate do reboque

Informações gerais

Qualquer equipamento de reboque montado pós-venda deve ser montado numa oficina. Pode ser necessário fazer alterações que afectem o sistema de arrefecimento, resguardos térmicos ou outro equipamento. Utilizar apenas equipamento de reboque aprovado para o seu veículo.

Condições de condução e sugestões para o reboque

No caso de atrelados com travões, prender o cabo de segurança contra ou rompimento.

Antes de fixar um atrelado, lubrificar a esfera de acoplamento. Contudo, não o fazer se se estiver a utilizar um estabilizador na esfera de reboque para reduzir os movimentos de ziguezague. Para atrelados com baixa estabilidade de condução é recomendado o uso de um estabilizador.

A velocidade máxima de 80 km/h não deve ser ultrapassada, mesmo nos países onde são permitidas velocidades mais elevadas.

Se o atrelado começar a andar aos ziguezagues, reduzir a velocidade; não tentar corrigir a direcção e travar a fundo se necessário.

Numa descida, conduzir na mesma mudança que se utilizaria para fazer essa subida e conduzir a uma velocidade semelhante.

Ajustar a pressão dos pneus para o valor especificado para carga completa ⇨ 210.

Rebocar

Cargas de atrelados

As cargas de atrelados permitidas são valores máximos que dependem do veículo e do motor em casa e que não devem ser ultrapassados. A carga de reboque efectiva é a diferença entre o peso bruto efectivo do atrelado e a carga da tomada de acoplamento efectiva com o atrelado ligado.

As cargas de atrelados permitidas são especificadas nos documentos do veículo. De uma forma geral, as cargas especificadas são válidas para inclinações até um máximo de 12 %.

A carga de reboque permitida aplica-se até à inclinação especificada e até uma altitude de 1000 metros acima do nível do mar. Uma vez que a potência do motor diminui à medida que a altitude aumenta devido à rarefacção do ar, havendo assim menor capacidade de subida, o peso bruto do atrelado admissível também diminui 10% por cada 1000 metros de altitude adicional. O peso bruto do atrelado não tem de ser reduzido quando se conduzir em estradas com inclinações ligeiras (menos de 8%, p. ex. em auto-estradas).

O peso bruto do atrelado admissível não deve ser excedido. Esse peso está especificado na placa de identificação ⇨ 197.

Carga de acoplamento vertical

A carga de acoplamento vertical é a carga exercida pelo reboque na esfera de acoplamento. Pode ser alterada alterando a distribuição do peso ao carregar o reboque.

A carga de acoplamento vertical máxima permitida é especificada na placa de identificação do equipamento de reboque e nos documentos do veículo. Visar sempre atingir a carga máxima, especialmente no caso de reboques pesados. A carga de acoplamento vertical nunca deve ser inferior a 25 kg.

No caso de cargas de atrelado de 1200 kg ou mais, a carga máxima vertical não deve ser inferior a 50 kg.

Carga do eixo traseiro

Quando o reboque estiver atrelado ao tractor e este estiver completamente carregado (incluindo todos os ocupantes), a carga por eixo traseiro admissível (ver placa de identificação ou documentação do veículo), não deve ser ultrapassada.

Programa de estabilidade do reboque

Se o sistema detectar movimentos de ziguezague, a potência do motor diminui e o conjunto de veículo/reboque é travado selectivamente até esses movimentos pararem. Enquanto o sistema está a funcionar, manter o volante o mais imóvel possível.

O Programa de estabilidade do reboque (TSA) é uma função do Programa electrónico de estabilidade ⇨ 137.

Conservação do veículo

Informação geral 152
Verificações no veículo 153
Substituir lâmpadas 162
Instalação eléctrica 167
Ferramentas do veículo 172
Rodas 173
Auxílio de arranque 185
Rebocar 187
Conservação do veículo 189

Informação geral

Acessórios e alterações no veículo

Recomendamos a utilização de Peças e Acessórios Genuínos e de peças aprovadas pela fábrica específicas para o seu tipo de veículo. Não podemos avaliar ou garantir a fiabilidade de outros produtos - mesmo que aprovados por legislação ou por qualquer outra forma.

Não efectuar alterações no sistema eléctrico, p. ex. alterações nas unidades electrónicas de controlo.

Atenção
Ao transportar o veículo num comboio ou num reboque, as palas pára-lama podem ficar danificadas.

Imobilizar o veículo a longo prazo

Armazenamento durante muito tempo

Se o veículo tiver de ser armazenado por vários meses:

- Lavar e encerar o veículo.
- Verificar a protecção de cera do compartimento do motor e da substrutura.
- Limpar e conservar vedantes de borracha.
- Atestar o depósito de combustível até ao cimo.
- Mudar o óleo de motor.
- Drenar o reservatório do líquido limpa-vidros.
- Verificar a protecção anti-corrosão e o anticongelante do líquido de arrefecimento.
- Ajustar a pressão dos pneus para o valor especificado para carga completa.

- Estacionar o veículo num local seco e bem ventilado. Engrenar a primeira velocidade ou a marcha--atrás. Evitar que o veículo descaia.
- Não aplicar o travão de mão.
- Abrir o capô, fechar todas as portas e trancar o veículo.
- Desligar o grampo do terminal negativo da bateria do veículo. Não esquecer que nenhum dos sistemas está funcional, p. ex. sistema de alarme anti-roubo.

Colocar em funcionamento

Quando o veículo vai ser colocado novamente em funcionamento:

- Ligar o grampo ao terminal negativo da bateria do veículo. Accionar o sistema electrónico dos vidros eléctricos.
- Verificar a pressão dos pneus.
- Atestar o reservatório do líquido lava-vidros.
- Verificar o nível do óleo do motor.
- Verificar o nível do líquido de arrefecimento.
- Montar a chapa de matrícula, se necessário.

Recolha de veículos em fim de vida

Informação acerca dos centros de recuperação do veículo em fim de vida e a reciclagem dos veículos em fim de vida está disponível no nosso sítio na rede. Confiar este trabalho apenas a um centro de reciclagem autorizado.

Verificações no veículo

Execução dos trabalhos

⚠ Aviso

Realizar verificações no compartimento do motor apenas quando a ignição estiver desligada.

A ventoinha de arrefecimento pode começar a funcionar mesmo com a ignição desligada.

⚠ Perigo

O sistema de ignição gera tensões extremamente altas. Não tocar.

As tampas para atestar os reservatórios de óleo do motor, de líquido de arrefecimento e de líquido lava-vidros e a pega da vareta do óleo são amarelos para fácil identificação.

Capot

Abrir

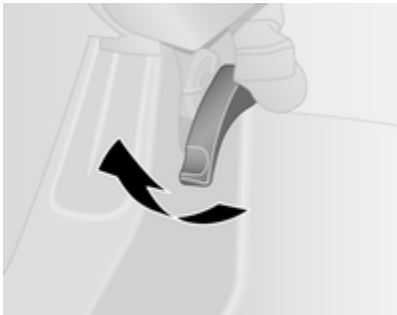

Puxar a alavanca de abertura e colocá-la na posição inicial.

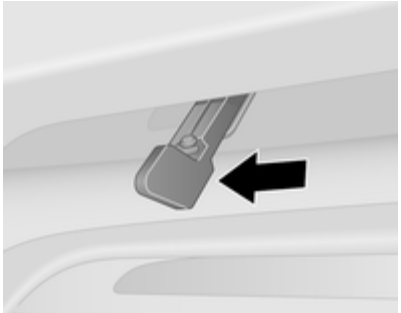

Mover a lingueta de segurança (situada ligeiramente à direita do centro) para a esquerda e abrir o capô.

O capô mantém-se aberto automaticamente.

Se o capot for aberto durante um Autostop, o motor será ligado automaticamente por motivos de segurança.

Sistema Start/Stop ⇨ 129.

Fechar

Baixar o capote e deixá-lo cair no engate a partir de uma altura baixa (aproximadamente 30 cm). Verificar se o capô está engatado.

Óleo de motor

Verificar manualmente o nível do óleo de motor regularmente para evitar danos no motor.

Certificar-se que é utilizada a especificação de óleo correcta. Líquidos e lubrificantes recomendados ⇨ 194.

Verificar com o veículo numa superfície nivelada. O motor deve estar à temperatura de funcionamento e desligado há pelo menos 10 minutos.

Puxar a vareta para fora. Limpá-la, inseri-la até ao batente da pega, puxar para fora e ver qual o nível do óleo do motor.

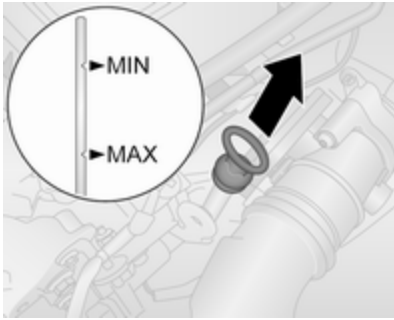

Quando o nível do óleo de motor tiver descido para a marca **MIN**, atestar o óleo de motor.

Atenção
Não deixe que o nível do óleo do motor caia abaixo do nível mínimo!

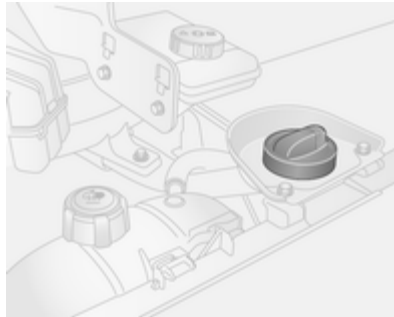

Recomendamos a utilização da mesma graduação de óleo de motor que foi utilizada na última mudança.

O nível do óleo do motor não deve exceder a marca de máximo **MAX** na vareta.

Atenção
Óleo de motor em excesso deverá ser drenado ou retirado por sucção.

Para evitar o derramamento ao reabastecer o óleo do motor, recomendamos a utilização de um funil. Confirmar se o funil está colocado firmemente no tubo de enchimento.

Uma estabilização do consumo do óleo de motor não ocorrerá até o veículo ter sido conduzido vários milhares de quilómetros. Só então é que o nível actual de consumo pode ser definido.

Se o consumo ultrapassar em mais de 0,5 litros a cada 1000 km após este período de rodagem, consultar uma oficina.

Capacidades ⇨ 209.

Colocar o tampão e apertar.

Filtro de ar do motor

Indicador do fluxo de ar do motor

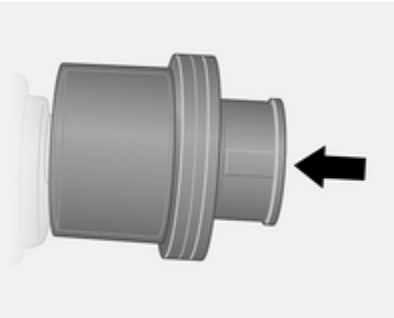

Nalguns modelos, existe um indicador no sistema de indução do motor que indica se a entrada de ar para o motor está restringida.

Em branco	= Sem limitações
Luz sinalizadora vermelha	= Limitado

Se o sinalizador vermelho aparecer quando o motor estiver a trabalhar, consultar uma oficina.

Líquido de arrefecimento do motor

O líquido de arrefecimento fornece uma protecção contra o congelamento até -28 ºC, aproximadamente.

Atenção
Utilizar apenas anticongelante aprovado.

Nível do líquido de arrefecimento

Atenção
Um nível demasiado baixo do líquido de arrefecimento poderá causar danos no motor.

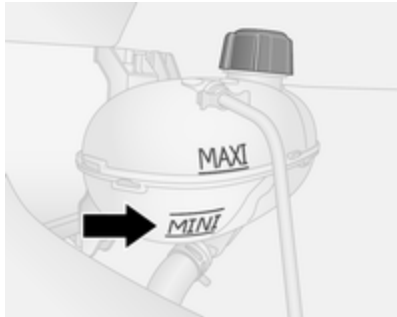

Se o sistema de arrefecimento estiver frio, o nível do líquido de arrefecimento deve estar imediatamente acima da marca **MINI**. Atestar se o nível estiver baixo.

⚠Aviso
Deixar o motor arrefecer antes de abrir a tampa. Abrir a tampa com cuidado e deixar a pressão sair devagar.

Abastecer com anticongelante. Se não existir anticongelante disponível, utilize água da torneira limpa ou água destilada. Colocar o tampão e

apertar. A concentração de anti--congelante e a causa da perda de líquido de arrefecimento devem ser verificadas por uma oficina.

Se for necessária uma quantidade considerável de líquido refrigerante, será necessário purgar todo o ar preso no sistema de arrefecimento. Recorrer à ajuda de uma oficina.

Se a temperatura do líquido de refrigeração for demasiado alta, a luz de aviso ⛲ ⇨ 95 acende-se a vermelho no conjunto de instrumentos, juntamente com STOP ⇨ 94. Recorrer a uma oficina se o nível do líquido de arrefecimento for suficiente.

Óleo da direcção assistida

Atenção

Pequeníssimas quantidades de contaminação podem provocar danos no sistema da direcção e fazer com que não funcione correctamente. Não deixar que contaminantes entrem em contacto com o lado do fluido do bujão do depósito ou que entrem no depósito.

O depósito do óleo da direcção assistida está situado por baixo do arco da roda dianteira, atrás de um painel de revestimento.

Normalmente não é necessário verificar o nível do óleo. Se for ouvido um ruído invulgar durante a condução ou se a direcção assistida reagir de forma notória, procurar assistência numa oficina.

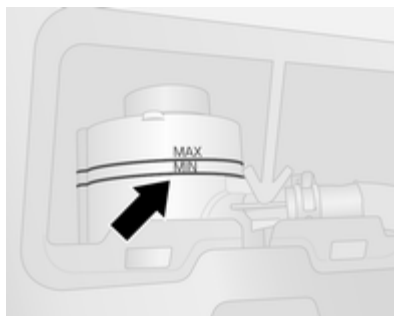

Se o nível do líquido no depósito estiver abaixo da marca **MIN**, consultar uma oficina.

Líquido limpa-vidros

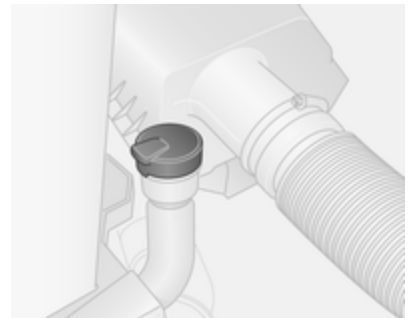

Encher com água limpa misturada com uma quantidade adequada de líquido do limpa-vidros que contenha anticongelante.

Atenção

Apenas líquido lava-vidros com uma concentração de anticongelante suficiente dá

protecção em temperaturas baixas ou uma baixa súbita de temperatura.

Travões

Um ruído tipo guincho indica que os calços dos travões atingiram a espessura mínima. Pode-se continuar a conduzir nessa situação mas deve substituir-se os calços dos travões o mais depressa possível.

Depois de montar calços novos, não travar a fundo desnecessariamente nas primeiras viagens.

Líquido dos travões

⚠Aviso

O líquido dos travões é venenoso e corrosivo. Evitar o contacto com olhos, pele, tecidos e superfícies pintadas.

O nível do líquido dos travões deve situar-se entre as marcas **MINI** e **MAXI**.

Ao atestar, assegurar a máxima limpeza já que uma contaminação líquido dos travões pode causar avarias no sistema de travões. Reparar a causa de uma perda de líquido dos travões numa oficina.

Utilizar apenas óleo dos travões de alto desempenho aprovado para o seu veículo.

Óleo dos travões ⇨ 194.

Bateria do veículo

O veículo está equipado com uma bateria de ácido-chumbo. Os veículos com sistema pára/arranca serão equipados com uma bateria AGM (tapete de vidro absorvente), que não é uma bateria de ácido-chumbo.

A bateria do veículo não necessita de manutanção desde que o perfil de condução permita o carregamento suficiente da bateria. Deslocações curtas e arranques frequentes do motor podem descarregar a bateria. Evitar a utilização de consumidores eléctricos desnecessários.

As pilhas não devem ser eliminadas junto com os resíduos domésticos. Devem ser colocadas em pontos de recolha para reciclagem apropriados (i.e. pilhões).

Deixar o veículo parado durante mais de 4 semanas pode descarregar da bateria. Desligar o grampo do terminal negativo da bateria do veículo.

Assegurar que a ignição está desligada antes de ligar ou desligar a bateria do veículo.

Substituir a bateria do veículo

Nos veículos com sistema pára/arranca, mandar substituir a bateria AGM (tapete de vidro absorvente) por outra bateria AGM.

Uma bateria AGM pode ser identificada pela etiqueta na bateria. Recomendamos a utilização de uma bateria Opel original.

Advertência
A utilização de uma bateria do veículo AGM diferente da bateria de veículo Opel original poderá resultar num desempenho mais fraco do sistema pára/arranca.

Recomendamos que substitua a bateria do veículo numa oficina.

Sistema Start/Stop ⇨ 129.

Carregar a bateria do veículo

⚠ Aviso

Nos veículos com sistema Start/Stop, certificar-se de que o potencial de carga não excede os 14,6 volt quando é utilizado um carregador de baterias. Caso contrário, a bateria do veículo poderá sofrer danos.

⚠ Perigo

Garantir que existe uma ventilação adequada quando carrega a bateria. Existe o risco de explosão se os gases formados durante o carregamento se acumularem!

Auxílio de arranque ⇨ 185.

Etiqueta de aviso

Significado dos símbolos:

- Não fumar, foguear ou produzir faíscas.
- Proteger sempre os olhos. Os gases explosivos podem causar cegueira ou ferimentos.
- Mantenha a bateria do veículo fora do alcance das crianças.
- A bateria do veículo contém ácido sulfúrico que pode provocar cegueira ou lesões por queimaduras graves.
- Ver o Manual de Utilização para mais informações.
- Nas imediações da bateria podem estar presentes gases explosivos.

Filtro diesel

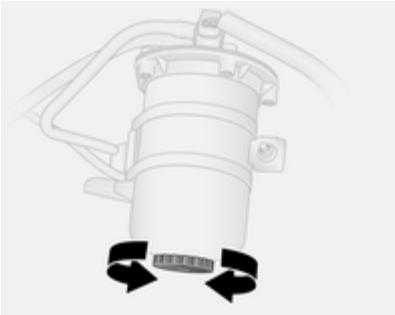

Drenar a água residual do filtro de combustível diesel sempre que se mudar o óleo do motor.

Colocar um recipiente por baixo da caixa do filtro. Aliviar o parafuso de cabeça estriada na parte inferior do filtro aproximadamente uma volta para drenar a água.

O filtro está drenado assim que surge combustível diesel sem água. Reapertar o parafuso.

Verificar o filtro de combustível diesel em intervalos mais curtos se o veículo for submetido a condições operacionais extremas.

Purgar o sistema de combustível diesel

Se o depósito de combustível foi completamente esvaziado, será necessário ventilação ou purgar o sistema de combustível diesel.

Reabastecer e proceder da seguinte forma:

Com chave de ignição

- Ligar a ignição (chave na posição **M**) durante 5 segundos de cada vez.
- Desligar a ignição (chave na posição **A**) durante 3 segundos.
- Repetir este processo várias vezes.
- Ligar o motor (chave na posição **D**) e em seguida desligar (chave na posição **St**).

Posições do interruptor da ignição ⇨ 125.

Com botão de accionamento

- Inserir a chave electrónica no leitor de cartões.
- Premir o botão **Start/Stop** sem carregar em nenhum dos pedais.
- Aguardar alguns minutos antes de ligar o motor.

Botão de accionamento ⇨ 125.

Se o motor não pegar, recorrer à assistência de uma oficina.

Pôr o motor a trabalhar ⇨ 127.

Substituição das escovas do limpa pára-brisas

Escovas no pára-brisas

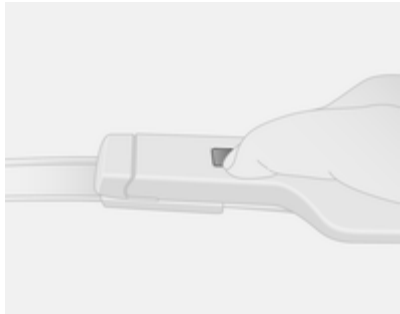

Levantar o braço limpa pára-brisas, pressionar o botão para desencaixar a escova do limpa pára-brisas e retirar.

Fixar a nova escova do limpa-pára--brisas ao braço do limpa-pára-brisas num ângulo ligeiro e pressionar até encaixar.

Baixar o braço cuidadosamente.

Escova do limpa-pára-brisas no óculo traseiro

Levantar o braço da escova do limpa--pára-brisas, rodar a escova e separá-la.

Substituir lâmpadas

Desligar a ignição e desligar o interruptor relevante ou fechar as portas.

Segurar numa lâmpada nova apenas pela base. Não tocar no vidro da lâmpada sem luvas.

Ao substituir lâmpadas, utilizar apenas lâmpadas do mesmo tipo.

Verificação das lâmpadas

Depois de substituir uma lâmpada, ligar a ignição e accionar e verificar as luzes.

Faróis

Luzes dos médios e dos máximos

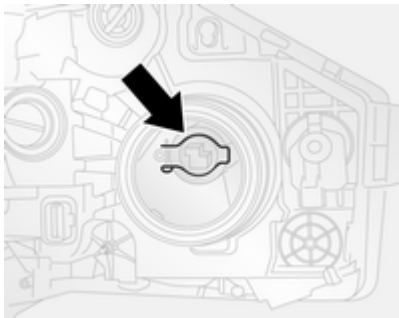

1. Remover a tampa de protecção rodando-a no sentido anti-horário.
2. Desmontar a ficha da cablagem.
3. Soltar o grampo de retenção e retirar a lâmpada.
4. Substituir a lâmpada e instalar o grampo de retenção assegurando-se que a lâmpada está na orientação correcta.
5. Montar o grampo de retenção e a tampa de protecção.

Luzes laterais

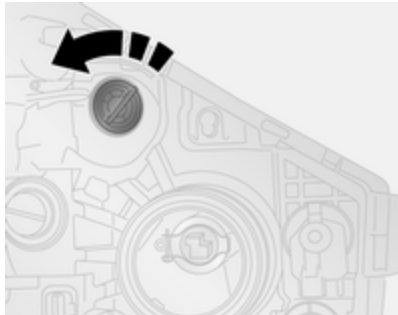

1. Remover o suporte da lâmpada do receptáculo do reflector rodando-o no sentido anti-horário.
2. Substituir lâmpada.
3. Montar o suporte da lâmpada no alojamento do reflector.

Faróis de nevoeiro

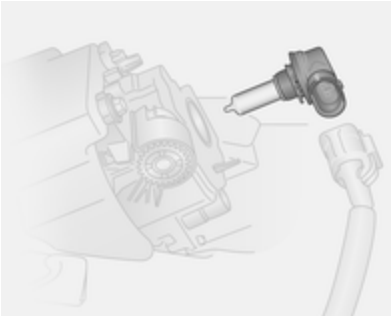

Aceder à lâmpada do farol de nevoeiro desde a parte inferior do veículo.

1. No lado esquerdo do veículo, soltar o gancho de retenção e abrir a tampa de acesso.

   No lado direito do veículo, remover os parafusos e os ganchos de retenção para retirar a tampa de acesso.
2. Desmontar a ficha da cablagem.
3. Rodar o suporte da lâmpada no sentido anti-horário e remover a lâmpada.
4. Substituir a lâmpada e colocar o suporte da lâmpada.
5. Montar o grampo de retenção e a tampa de acesso.

Indicadores de mudança de direcção dianteiros

1. Remover o suporte da lâmpada do receptáculo do reflector rodando-o no sentido anti-horário.
2. Substituir lâmpada.
3. Montar o suporte da lâmpada no alojamento do reflector.

Luzes traseiras

Travão traseiro, indicadores de mudança de direcção e luzes traseiras

1. Remover os 3 parafusos (utilizando a ferramenta fornecida).
2. Puxe cuidadosamente a unidade das luzes dos pinos de retenção para o exterior e retire-a.

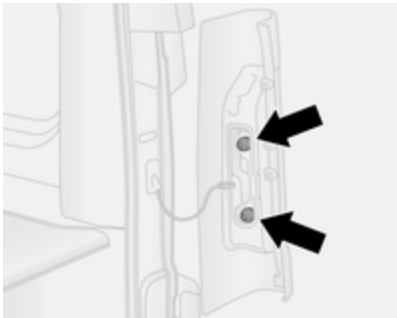

3. Rodar o suporte da lâmpada no sentido anti-horário para separar da unidade das luzes.
4. Substituir lâmpada.
5. Empurrar para instalar o suporte da lâmpada na unidade das luzes e em seguida rodar no sentido horário para prender.
6. Verificar se a cablagem está correctamente posicionada.
7. Voltar a colocar unidade das luzes na sua posição original, garantindo que está correctamente posicionada.
8. Encaixar a unidade das luzes nos pinos de retenção e voltar a colocar os 3 parafusos.

Indicadores de mudança de direcção laterais

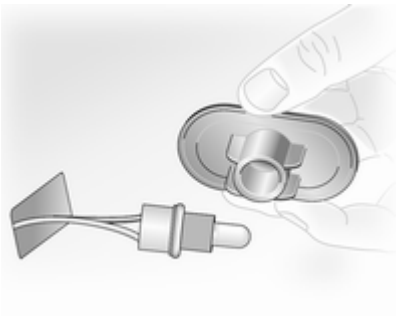

1. Soltar os grampos do pára--choques com uma chave de fendas de lâmina plana e levantar a unidade das luzes para fora da abertura.
2. Remover o suporte da lâmpada da unidade das luzes rodando no sentido anti-horário e substituir a lâmpada.
3. Montar suporte de lâmpada na unidade das luzes e instalar a unidade das luzes na abertura.

Terceira luz de travagem

1. Abrir as portas traseiras/porta da bagageira.

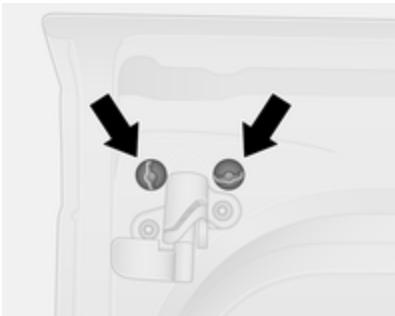

2. Remover os 2 parafusos a partir do interior das portas traseiras/porta da bagageira.

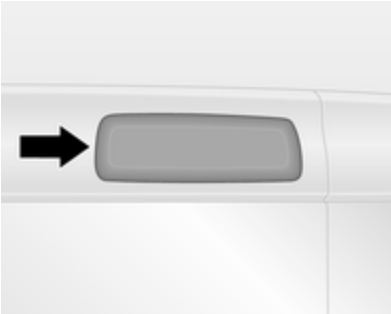

3. A partir do exterior do veículo, remover o suporte da lâmpada soltando os ganchos com uma chave de fendas de lâmina plana.
4. Substituir lâmpada.
5. Montar o suporte da lâmpada e recolocar os 2 parafusos.

Luzes de marcha-atrás

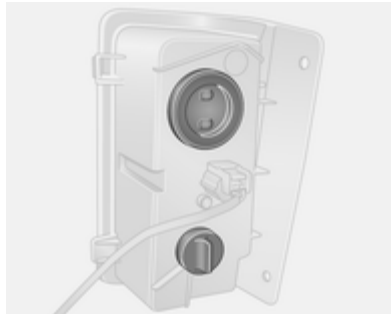

1. Remover os 2 parafusos (utilizando a ferramenta fornecida) e a unidade das luzes.
2. Rodar o receptáculo da lâmpada no sentido anti-horário para separar da unidade das luzes.
3. Substituir a lâmpada inferior.
4. Empurrar para instalar o suporte da lâmpada na unidade das luzes e em seguida rodar no sentido horário para prender.
5. Instalar a unidade das luzes com os 2 parafusos.

Luz da chapa de matrícula

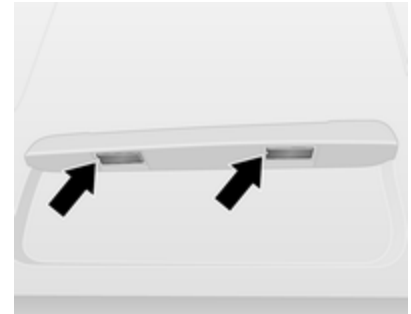

1. Remover a lâmpada com uma chave de fendas de lâmina plana.
2. Remover a lente óptica.
3. Substituir lâmpada.
4. Montar a lente óptica e recolocar a lâmpada no receptáculo.

Farolim de nevoeiro traseiro

1. Remover os 2 parafusos (utilizando a ferramenta fornecida) e a unidade das luzes.
2. Rodar o receptáculo da lâmpada no sentido anti-horário para separar da unidade das luzes.
3. Substituir a lâmpada superior.
4. Empurrar para instalar o suporte da lâmpada na unidade das luzes e em seguida rodar no sentido horário para prender.
5. Instalar a unidade das luzes com os 2 parafusos.

Luzes do habitáculo

Luzes de cortesia dianteiras e traseiras

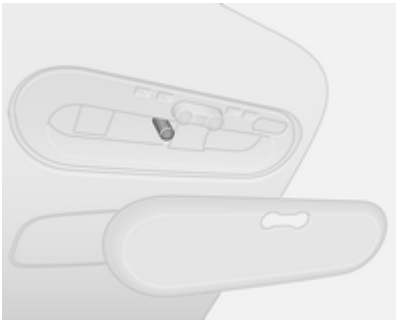

1. Remover a unidade da lente óptica utilizando uma chave de fendas de lâmina plana.
2. Substituir lâmpada.
3. Voltar a instalar a unidade da lente óptica.

Luz do compartimento de carga

1. Desmontar a unidade das luzes utilizando uma chave de fendas de lâmina plana.
2. Remover a tampa posterior na unidade das luzes.

3. Substituir lâmpada.
4. Instalar a tampa posterior e a unidade das luzes.

Luz do porta-luvas

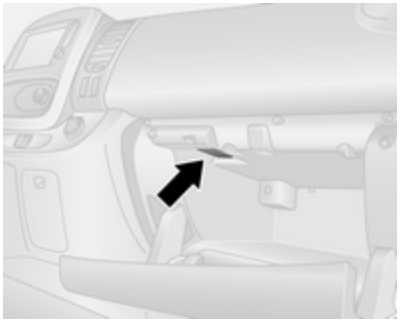

1. Remover a unidade da lente óptica utilizando uma chave de fendas de lâmina plana.
2. Substituir lâmpada.
3. Voltar a instalar a unidade da lente óptica.

Iluminação do painel de instrumentos

Substituir as lâmpadas numa oficina.

Instalação eléctrica

Fusíveis

Os dados do fusível de substituição devem coincidir com os dados do fusível avariado.

Antes de se substituir um fusível, desligar o respectivo interruptor e a ignição.

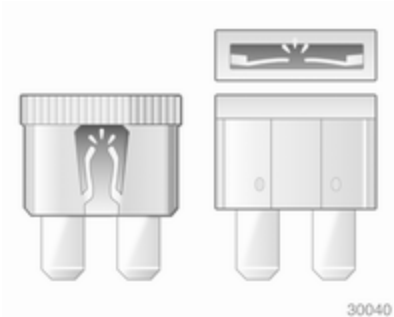

Um fusível fundido terá um fio derretido. Não substituir o fusível enquanto não se corrigir o que levou a que se fundisse.

É aconselhável ter um conjunto completo de fusíveis. Está previsto espaço na caixa de fusíveis para os fusíveis de reserva.

Algumas funções são protegidas por vários fusíveis.

Podem também existir fusíveis sem função atribuída.

Advertência
Nem todas as descrições da caixa de fusíveis fornecidas neste Manual de Utilização poderão aplicar-se ao veículo. Consultar a etiqueta da caixa de fusíveis, quando disponível.

Extractor de fusíveis

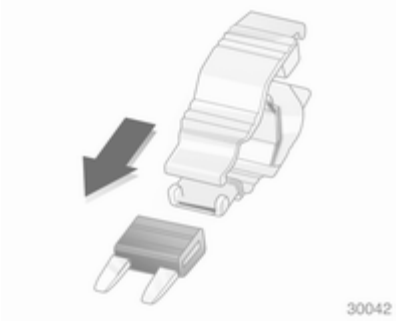

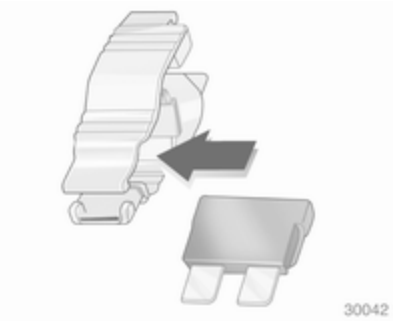

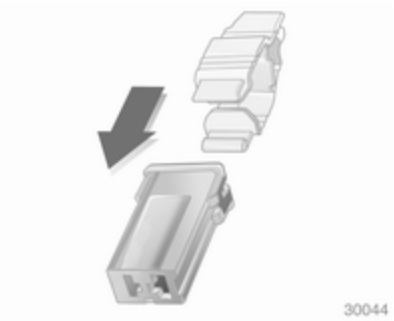

Para ajudar a substituir fusíveis, pode ser utilizado um extractor de fusíveis.

Colocar o extractor de fusíveis nos vários tipos de fusível a partir de cima ou da parte lateral e retirar o fusível.

Caixa de fusíveis no painel de instrumentos

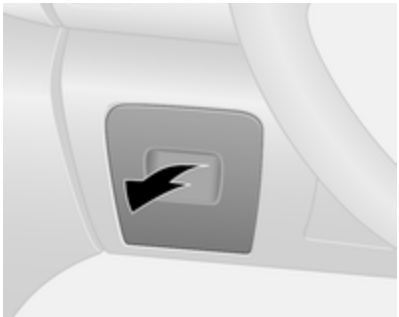

A caixa de fusíveis está situada no lado esquerdo do painel de instrumentos, atrás do painel de revestimento.

Puxar a parte superior do painel de revestimento e remover para aceder à caixa de fusíveis.

Não guardar quaisquer objectos atrás deste painel.

Alguns circuitos podem estar protegidos por vários fusíveis.

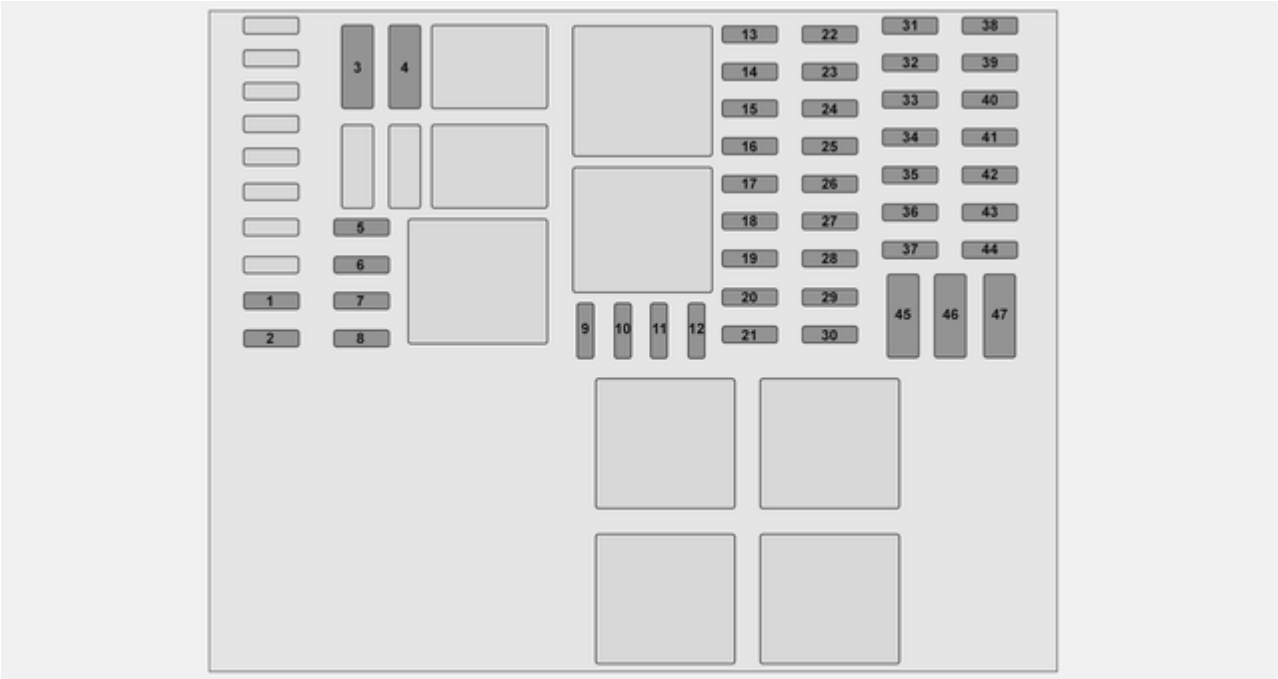
3
4
5
6
7
8
1
2
9
10
11
12
13
14
15
16
17
18
19
20
21
22
23
24
25
26
27
28
29
30
31
32
33
34
35
36
37
38
39
40
41
42
43
44
45
46
47

N.º	Circuito
1	Bateria do veículo (com chave electrónica)
2	Reserva da bateria APC (com chave electrónica)
3	Sistema de aquecimento e ventilação
4	Adaptações
5	Adaptações
6	Sistema de aquecimento e ventilação
7	Aquecimento e ventilação adicionais, sistema de ar condicionado
8	Sistema de aquecimento e ventilação suplementar
9	Espelhos retrovisores exteriores eléctricos, adaptações adicionais
10	Espelhos retrovisores exteriores aquecidos
11	Rádio, multimédia, espelhos retrovisores exteriores eléctricos, tomada de diagnóstico
12	Multimédia, engate do reboque
13	Luzes de cortesia, protecção para evitar a descarga da bateria
14	Sistema de injecção de combustível, sistema de controlo da pressão dos pneus, chave electrónica
15	Luzes de emergência, indicadores de mudança de direcção
16	Fecho centralizado das portas
17	Luz de máximo esquerda, luz de médio direita, luzes traseiras, luz de condução diurna esquerda
18	Faróis de nevoeiro, luzes de nevoeiro traseiras, luz da chapa de matrícula
19	Alarme, buzina, iluminação, limpa-pára-brisas
20	Conjunto de instrumentos
21	Interruptor dos faróis
22	Limpa-pára-brisas do óculo traseiro, bomba do lava-pára-brisas, buzina
23	Bateria geral APC
24	Luzes de marcha atrás
25	Interruptor do travão
26	Injecção de combustível, motor de arranque
27	Airbag, fecho da coluna de direcção
28	Accionamento electrónico do vidro da janela do passageiro
29	Direcção assistida
30	Luzes dos travões

N.º	Circuito
31	Reserva da bateria APC (com chave electrónica)
32	Visor de assistência
33	Isqueiro, tomada de corrente
34	Luz de máximo direita, luz de médio esquerda, luzes laterais, luz de condução diurna direita
35	Luzes dos travões, ABS, imobilizador
36	Iluminação do habitáculo, ar condicionado
37	Ligar com a chave electrónica
38	Limpa-vidros traseiro
39	Avisos sonoros
40	Tomada de corrente da bagageira
41	Accionamento electrónico do vidro da janela do condutor
42	Tomada de corrente traseira

N.º	Circuito
43	Ligar, módulo de controlo da carroçaria
44	Bancos aquecidos
45	Aquecimento, ar condicionado
46	Limpa-pára-brisas
47	Tacógrafo

Ferramentas do veículo

Ferramentas

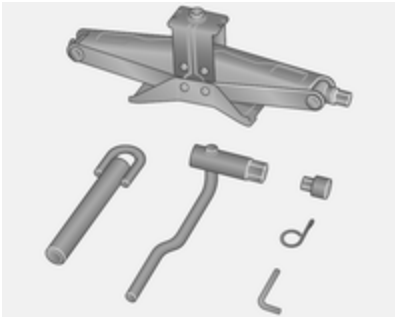

O macaco, a chave de porcas, a manga dos parafusos das rodas, a chave Torx, o gancho dos tampões das rodas e o olhal de reboque estão contidos numa unidade arrumada por baixo do banco do condutor.

Deslizar o banco para a frente e rebater o encosto do banco para a frente ⇨ 48 a fim de aceder à caixa de ferramentas. A caixa de ferramentas poderá ser mantida na posição com uma porca de orelhas.

Substituição de roda ⇨ 182, Roda sobresselente ⇨ 183.

Veículos com kit de reparação de pneus: O gancho dos tampões das rodas e a chave Torx estão guardados dentro do estojo do kit de reparação de pneus, arrumados por baixo do banco do condutor.

Kit de reparação dos pneus ⇨ 179.

Rodas

Estado de pneus e jantes

Passar pelas beiras da estrada devagar e, se possível, em ângulo recto. Passar por cima de superfícies semelhantes a arestas vivas pode causar danos em pneus e jantes. Não apertar os pneus contra os passeios ao estacionar.

Regularmente, verificar se as jantes apresentam danos. Recorrer à ajuda de uma oficina em caso de danos ou desgaste invulgar.

Recomendamos que não seja feita a troca de pneus dianteiros com pneus traseiros e vice-versa, uma vez que isso pode afectar a estabilidade do veículo. Utilizar sempre pneus menos gastos no eixo traseiro.

Pneus

Os pneus aplicados de fábrica são compatíveis com o chassis e oferecem óptimo conforto e segurança aquando da condução.

Pneus de Inverno

Os pneus de Inverno aumentam a segurança da condução a temperaturas inferiores a 7 ºC pelo que deverão ser montados em todas as jantes.

Em conformidade com as normas específicas de cada país, um aviso indicando a velocidade máxima admissível para os pneus deve ser afixado no campo de visão do condutor.

Designação dos pneus

Por ex. **195/65 R 16 C 88 Q**

195 = Largura do pneu, mm
65 = Relação da secção transversal (relação entre altura e largura do pneu), %
R = Tipo de cinta: Radial
RF = Tipo: RunFlat
16 = Diâmetro da jante, polegadas
C = Carga ou utilização comercial
88 = Índice de carga, p. ex. 88 é equivalente a 567 kg
Q = Letra do código de velocidade

Letra do código de velocidade:

Q = até 160 km/h
S = até 180 km/h
T = até 190 km/h
H = até 210 km/h
V = até 240 km/h
W = até 270 km/h

Pneus direccionais

Montar pneus direccionar de forma a rodarem na direcção de condução. A direcção de rodagem é indicada por um símbolo (p. ex., uma seta) na parede lateral do pneu.

Pressão dos pneus

Verificar a pressão com os pneus frios pelo menos cada 14 dias e antes de qualquer viagem grande. Não esquecer de verificar também o pneu sobresselente. Isto também se aplica a veículos com sistema de monitorização da pressão dos pneus.

Pressão dos pneus ⇨ 210. Encher sempre os pneus até às pressões indicadas na etiqueta situada na moldura da porta do condutor.

Os dados da pressão dos pneus referem-se a pneus frios. Aplica-se a pneus de Verão e de Inverno.

Insuflar sempre o pneu sobresselente segundo a pressão especificada para carga completa.

A pressão incorrecta dos pneus prejudica a segurança, a manobrabilidade do veículo, o conforto e a poupança de combustível e aumenta o desgaste dos pneus.

As pressões dos pneus podem variar em função de várias opções. Para o valor correcto da pressão dos pneus, seguir o procedimento abaixo:

1. Identificar o código de identificação do motor. Dados do motor ⇨ 200.
2. Identificar o respectivo pneu.

As tabelas da pressão dos pneus indicam todas as combinações possíveis de pneus ⇨ 210.

Para os pneus aprovados para o seu veículo, consultar o Certificado CE de Conformidade fornecido com o veículo ou os documentos de matrícula nacionais.

O condutor é responsável pelo ajuste correcto da pressão dos pneus.

⚠ Aviso

Se a pressão for demasiado baixa, pode causar o sobreaquecimento e danos internos nos pneus, resultando na

separação do piso e mesmo no rebentamento do pneu a altas velocidades.

Sistema de controlo da pressão dos pneus

O Sistema de Controlo da Pressão dos Pneus (TPMS) usa tecnologia de radiofrequência e sensores para verificar os níveis de pressão dos pneus.

Atenção

O sistema de controlo da pressão dos pneus avisa apenas se os pneus estão com pouca pressão e não substitui a manutenção regular dos pneus por parte do condutor.

Todas as rodas devem possuir sensores de pressão e os pneus devem possuir a pressão prescrita.

Advertência
Nos países onde o sistema de controlo da pressão dos pneus é exigido legalmente, a utilização de rodas sem sensores de pressão invalidará a aprovação do tipo de veículo.

Os sensores TPMS monitorizam a pressão do ar nos pneus e transmitem as leituras da pressão do ar a um receptor situado no veículo.

Pressão dos pneus no visor

É possível mostrar as pressões actuais dos pneus no Centro de Informação do Condutor ⇨ 98.

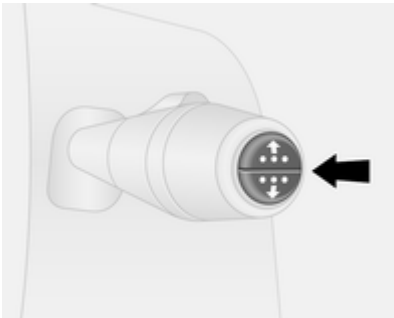

Com o veículo parado, premir repetidamente o botão na extremidade da alavanca do limpa-pára-brisas até surgir o menu da pressão dos pneus.

Condição de pressão baixa dos pneus

A condição detectada de pressão baixa dos pneus é indicada pelo acendimento da luz de aviso ⓘ ⇨ 95 e a apresentação da mensagem correspondente no Centro de Informação do Condutor.

Se a luz de aviso (!) se acender, parar logo que possível e encher os pneus de acordo com o recomendado ⇨ 210.

Após o enchimento, poderá ser necessário conduzir um pouco para actualizar os valores da pressão dos pneus no Centro de Informação do Condutor. Durante esse período de tempo, (!) poderá acender-se.

Se (!) se acender a baixa temperatura e se apagar depois de algum tempo de condução, isto pode ser um indicador de leitura de pressão baixa. Verificar a pressão dos pneus.

Se a pressão dos pneus tiver de ser reduzida ou aumentada, desligar o motor.

Montar apenas rodas com sensores de pressão, caso contrário a pressão dos pneus não é apresentada e (!) pisca durante vários segundos, ficando em seguida aceso continuamente, em conjunto com a luz de aviso ⇨ 94 e a mensagem correspondente apresentada no Centro de Informação do Condutor.

Uma roda sobresselente ou roda sobresselente temporária não está equipada com sensores de pressão. O TPMS não está operacional para estas rodas. Para as outras três rodas, o TPMS permanece operacional.

A luz de aviso (!) e a mensagem correspondente surgem a cada ciclo de ignição até que os pneus sejam cheios segundo a pressão correcta dos mesmos.

Centro de Informação do Condutor ⇨ 98.

Mensagens do veículo ⇨ 98.

Furo

A existência de um furo ou de um pneu com pressão demasiado baixa é indicada pelo acendimento da luz de aviso (!), juntamente com STOP ⇨ 94 e a apresentação da mensagem correspondente no Centro de Informação do Condutor. Parar o veículo e desligar o motor.

Pressão dos pneus ⇨ 210, Kit de reparação de pneus ⇨ 179, Roda sobresselente ⇨ 183, Substituição de roda ⇨ 182.

Sujeição à temperatura

A pressão dos pneus depende da temperatura do pneu. Durante a condução a temperatura e a pressão dos pneus aumentam.

O valor da pressão dos pneus apresentado no Centro de Informação do Condutor é a pressão actual dos pneus. Assim, é importante verificar a pressão com os pneus frios.

Função de reaprendizagem

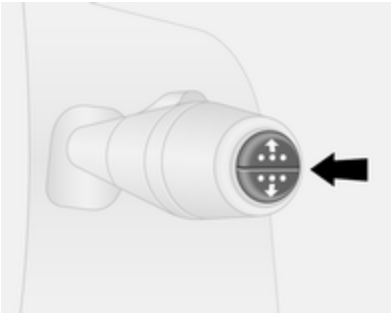

Depois de substituir as rodas, é necessário efectuar o recálculo do TPMS.

Com o veículo parado, seleccionar o menu de pressão dos pneus no Centro de Informação do Condutor premindo o botão na extremidade da alavanca do limpa-pára-brisas. Premir continuamente o botão durante aproximadamente 3 segundos para inicializar o novo cálculo. No Centro de Informação do Condutor é apresentada uma mensagem correspondente.

Poderá ser necessário conduzir durante vários minutos para concluir o processo de reaprendizagem.

Se ocorrerem problemas durante o processo de reaprendizagem, a luz de aviso (!) mantém-se acesa e é apresentada uma mensagem de aviso no Centro de Informação do Condutor.

Centro de Informação do Condutor ⇨ 98.

Mensagens do veículo ⇨ 98.

Informação geral

A utilização de kits de reparação dos pneus líquido à venda no mercado pode prejudicar o funcionamento do sistema. Podem ser utilizados kits de reparação de pneus aprovados pelo fabricante.

Kit de reparação dos pneus ⇨ 179.

O equipamento rádio externo de elevada potência pode prejudicar o funcionamento do sistema de monitorização da pressão dos pneus.

Sempre que os pneus são substituídos, é necessário desmontar os sensores do TPMS pneus e proceder à sua manutenção numa oficina.

Profundidade do relevo

Verificar a profundidade do rasto a intervalos regulares.

Os pneus devem ser substituídos por razões de segurança quando a profundidade do relevo for de 2-3 mm (4 mm para pneus de Inverno).

Por razões de segurança é recomendado que a profundidade do piso dos pneus no mesmo eixo não seja diferente em mais do que 2 mm.

A profundidade mínima do relevo permitida por lei (1,6 mm) terá sido atingida quando o relevo tiver sido gasto até um dos indicadores de desgaste do relevo (TWI). A respectiva posição está indicada por marcas na parede lateral.

Os pneus envelhecem mesmo quando não utilizados. Recomendamos que os pneus sejam substituídos a cada 6 anos.

Mudar para outros pneus

Se se utilizarem pneus de tamanho diferente dos montados de fábrica, poderá ser necessário reprogramar o velocímetro assim como a pressão nominal dos pneus e fazer outras alterações no veículo.

Depois de mudar para pneus de tamanho diferente, substituir a etiqueta da pressão dos pneus.

⚠ Aviso

A utilização de pneus ou jantes desadequados poderá causar acidentes e invalidará a aprovação tipo do veículo.

Tampões de rodas

Deverão utilizar-se tampões das rodas e pneus aprovados para o veículo em questão e que cumpram todos os requisitos de combinação de jantes e pneus aplicáveis.

Se os tampões das rodas e os pneus utilizados não forem aprovados pela fábrica, os pneus não deverão ter saliência de protecção da jante.

Os tampões das rodas não devem impedir o arrefecimento dos travões.

⚠ Aviso

A utilização de pneus ou tampões de rodas inadequados pode causar perda de pressão repentina e, consequentemente, acidentes.

Correntes de neve

Só são permitidas correntes para pneus nas rodas dianteiras.

Utilizar sempre correntes de malha fina que não adicionem mais de 15 mm ao rasto do pneu e aos lados interiores do mesmo (incluindo o cadeado da corrente).

Para tamanho de pneus 215/60 R17, recorrer a uma oficina.

⚠Aviso

Danos podem levar os pneus a rebentar.

Tampas das rodas sobre roda de aço podem entrar em contacto com partes das correntes. Nestes casos, desmontar as tampas das rodas.

As correntes de neve só podem ser utilizadas a velocidades até 50 km/h e, quando se viajar em estradas sem neve, só podem ser utilizadas durante breves períodos, uma vez que estão sujeitas a um rápido desgaste numa estrada de superfície dura e podem partir.

Não é permitido utilizar correntes para pneus na roda sobresselente temporária.

Kit de reparação de pneus

O kit de reparação dos pneus pode ser utilizado para reparar pequenos danos no relevo ou nas paredes laterais de um pneu.

Não retirar quaisquer objectos estranhos dos pneus.

Danos num pneu que excedam 4 mm ou que estejam na face lateral do pneu perto da jante não podem ser reparados com o kit de reparação dos pneus.

⚠Aviso

Não conduzir a mais de 80 km/h.

Não utilizar durante muito tempo.

A direcção e manobrabilidade podem ser afectadas.

Em caso de um pneu furado no veículo:

Aplicar o travão de mão e engatar a 1.ª ou a marcha-atrás.

O kit de reparação de pneus está situado por baixo do banco do condutor. Ferramentas do veículo ⇨ 172.

1. Remover o compressor e a botija do vedante do estojo do kit de reparação de pneus.
2. Desmontar o cabo de ligação eléctrica e o tubo flexível do ar dos compartimentos da parte inferior do compressor.

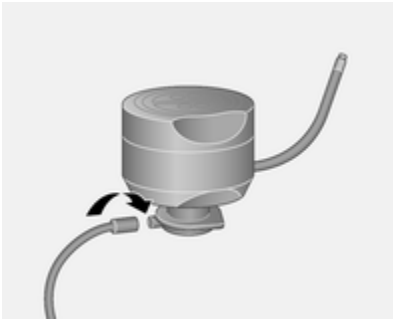

3. Aparafusar a mangueira de ar à ligação na botija do vedante.

4. Encaixar a botija do vedante no dispositivo de suporte do compressor.

   Colocar o compressor perto do pneu de maneira que esta fique na vertical.
5. Desapertar a tampa da válvula do pneu em questão.

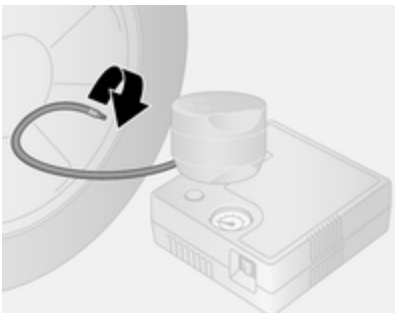

6. Aparafusar o tubo flexível na válvula do pneu.
7. Para ligar o compressor, este deve estar em **O**.
8. Ligar o cabo de ligação eléctrica à tomada ou à tomada do isqueiro.

   Para não descarregar a bateria do veículo, recomendamos que se ligue o motor.

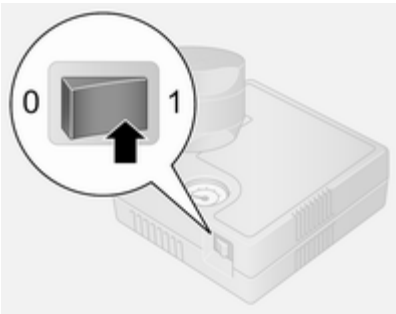

9. Colocar o interruptor de balancim no compressor em **I**. O pneu é cheio com vedante.
10. O manómetro de pressão do compressor indica brevemente até 6 bar (600 kPa/87 psi). Depois a pressão começa a baixar.
11. O vedante é todo bombeado para dentro do pneu. Depois o pneu é insuflado.

12. A pressão do pneu prescrita deve ser atingida dentro de 15 minutos. Pressão dos pneus ⇨ 210. Quando atingir a pressão correcta, desligar o compressor.

    Se a pressão de pneu prescrita não for atingida no espaço de 15 minutos, retirar o kit de reparação de pneus. Deslocar o veículo para que o pneu dê uma volta completa (aprox. 2 metros). Voltar a ligar o kit de reparação de pneus e continuar o procedimento de enchimento durante 15 minutos. Se continuar a não atingir a pressão do pneu

prescrita, o pneu está demasiado danificado. Recorrer à ajuda de uma oficina.

Remover a pressão em excesso do pneu com o botão ao lado do indicador de pressão.

Não utilizar o compressor durante mais de 15 minutos.

13. Separar o Kit de reparação dos pneus.
14. Retirar qualquer excesso de vedante com um pano.
15. Retirar do kit de reparação dos pneus a etiqueta que indica a velocidade máxima permitida e colocá-la dentro do campo de visão do condutor.
16. Guardar a botija do vedante no saco de plástico. Voltar a colocar o kit de reparação de pneus no estojo e guardar por baixo do banco do condutor.

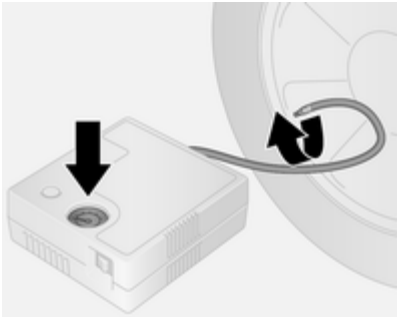

17. Prosseguir viagem imediatamente para que o vedante se distribua uniformemente pelo pneu. Depois de conduzir cerca de 10 km, mas não mais de 10 minutos, parar e verificar a pressão dos pneus utilizando o compressor. Enroscar a mangueira de ar do compressor directamente na válvula do pneu ao fazer isto.
18. Se a pressão do pneu for superior a 2,2 bar (220 kPa/31 psi), corrigir para o valor correcto. Repetir o procedimento até deixar de haver perda de pressão.

    Se a pressão do pneu tiver descido abaixo de 2,2 bar (220 kPa/31 psi), não se deve conduzir o veículo. Recorrer à ajuda de uma oficina.
19. Retirar o kit de reparação de pneus, colocar no estojo e guardar por baixo do banco do condutor.

⚠Aviso

Não permitir que o vedante entre em contacto com a pele, olhos e roupa. Se engolir procure assistência médica.

Advertência
As características de condução proporcionadas pelo pneu reparado são muito afectadas pelo que o pneu deve ser substituído.

Se se ouvir um ruído anormal ou se o compressor ficar quente, desligar o compressor durante pelo menos 30 minutos.

Prestar atenção à informação de armazenamento e do prazo de validade na botija do vedante. A capacidade vedante não é garantida após este prazo.

Substituir a garrafa de vedante utilizada. Eliminar a garrafa do vedante conforme determinado pela legislação aplicável.

Substituição de roda

Alguns veículos são equipados com um kit de reparação de pneus em vez de possuírem uma roda sobresselente ⇨ 179.

Proceder aos seguintes preparativos e respeitar a informação a seguir:

- Estacionar o veículo numa superfície nivelada, firme e não derrapante. As rodas dianteiras devem estar em posição de condução em linha recta.
- Aplicar o travão de mão e engatar a 1.ª ou a marcha-atrás.
- Retirar a roda sobresselente ⇨ 183.
- Nunca mudar mais do que uma roda de cada vez.
- Só utilizar o macaco para mudar pneus no caso de furos, e não para uma mudança de pneus sazonal (pneus de Inverno/Verão).
- Se a superfície em que o veículo se encontrar for mole, colocar uma placa sólida (com 1 cm de espessura, no máximo) por baixo do macaco.
- Retirar os objectos pesados do veículo antes de levantá-lo com o macaco.
- Não deverão estar nem pessoas nem animais dentro do veículo quando este for levantado com o macaco.
- Nunca passar por baixo de um veículo apoiado num macaco.
- Não colocar o motor a trabalhar quando o veículo está levantado sobre um macaco.

1. Remover o tampão da roda (utilizando o gancho fornecido). Ferramentas do veículo ⇨ 172.

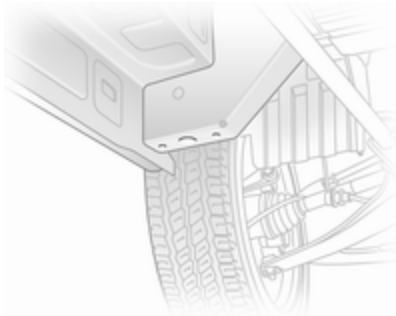

2. Com a chave de porcas, aliviar todos os parafusos meia volta. Garantir que a chave de porcas encaixa firmemente. A chave de porcas deve rodar no sentido anti-horário para aliviar os parafusos. Se necessário, inverter a chave de porcas.

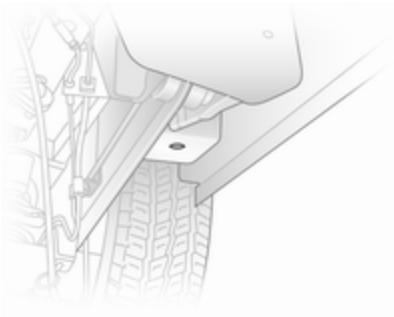

3. Colocar o espigão do suporte de levantamento do macaco por baixo do furo de elevação mais perto da roda em questão.

   Assegurar-se que o macaco está correctamente posicionado. A base do macaco deve estar no chão directamente por baixo do buraco de elevação de maneira a impedir que escorregue.
4. Montar a chave de porcas no macaco e levantar o veículo rodando a chave de porcas até a roda estar totalmente no ar.
5. Desenroscar completamente os parafusos da roda rodando para a esquerda e limpá-los bem com um pano.

   Colocar os parafusos da roda num local em que as roscas não sejam sujas.
6. Substituir a roda. Roda sobresselente ⇨ 183.
7. Apertar os parafusos da roda.
8. Baixar o veículo e retire o macaco.
9. Apertar cada uma dos parafusos da roda numa sequência em cruz utilizando a chave de porcas. Garantir que a chave de porcas encaixa firmemente. A chave de porcas deve rodar no sentido horário para apertar os parafusos. Se necessário, inverter a chave de porcas.

   Apertar ao binário de 160 Nm.
10. Voltar a colocar o tampão da roda, verificando se o furo da válvula no tampão da roda está alinhado com a válvula do pneu antes de montar.

    Advertência
    Se possível, instalar parafusos anti--roubo mais perto da válvula do pneu (caso contrário, poderá não ser possível recolocar a o tampão da roda).
11. Arrumar a roda substituída ⇨ 183 e as ferramentas do veículo ⇨ 172.
12. Mande equilibrar a nova roda no veículo.

    Verificar a pressão do pneu montado ⇨ 210.

    Verificar o aperto dos parafusos da roda.

Substituir ou reparar o pneu danificado o mais depressa possível.

Roda sobresselente

Alguns veículos são equipados com um kit de reparação de pneus em vez de possuírem uma roda sobresselente ⇨ 179.

Se for montada uma roda sobresselente diferente das outras rodas, esta roda poderá ser classificada como roda sobresselente temporária, sendo aplicados os limites de velocidade correspondentes, apesar de nenhuma etiqueta o indicar. Procurar a assistência de uma oficina para verificar o limite de velocidade aplicável.

Atenção

A utilização de uma roda sobresselente mais pequena do que as outras ou com pneus de Inverno pode afectar a condução. Substituir o pneu danificado o mais depressa possível.

Pode ser necessário usar o macaco para elevar o veículo para se ter acesso à roda sobresselente de um veículo totalmente carregado e com um pneu traseiro furado.

Mudança das rodas ⇨ 182.

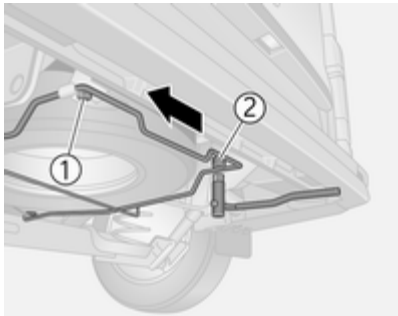

A roda sobressalente está montada por baixo da parte inferior da carroçaria traseira e poderá ser fixada com um parafuso de segurança que apenas pode ser removido utilizando a manga de parafusos das rodas fornecida. Ferramentas do veículo ⇨ 172.

⚠ Aviso

Devido ao peso da unidade dos pneus, ter cuidado quando se soltar o transportador da roda sobresselente. Não remover totalmente o parafuso **1**.

Apoiar a roda sobresselente com um objecto apropriado para evitar que esta caia repentinamente quando se soltar os parafusos transportadores - risco de lesões!

Para soltar a roda sobresselente, desapertar o parafuso **1**, assegurando que este não é totalmente removido. Remover totalmente o parafuso **2** e, em seguida, puxar o transportador para a esquerda, até que sair o parafuso **1**, e baixar a unidade do transportador.

Ao montar a roda assegure que a roda sobressalente está correctamente posicionada antes de apertar os parafusos.

Pneus de Verão e Inverno

Se usar pneus de Inverno, a roda sobresselente ainda pode ser equipada com um pneu de Verão.

Se usar a roda sobressalente, quando o veículo estiver equipado com um pneu de Verão a

dirigibilidade do veículo pode ser afectada, principalmente em pisos escorregadios.

Pneus direccionais

Montar pneus direccionar de forma a rodarem na direcção de condução. A direcção de rodagem é indicada por um símbolo (p. ex., uma seta) na parede lateral do pneu.

O indicado a seguir aplica-se a pneus montados contra a direcção de condução:

- A condução pode ser afectada. Substituir ou reparar o pneu danificado o mais depressa possível.
- Não conduzir a mais de 80 km/h.
- Conduzir com redobrada atenção em superfícies molhadas ou com neve.

Auxílio de arranque

Não proceder ao arranque com um carregador de carga rápida.

Um veículo com uma bateria descarregada pode ser posto a trabalhar com cabos auxiliares de arranque e com a bateria de outro veículo.

⚠Aviso

Ter muito cuidado ao proceder ao arranque com cabos auxiliares de arranque. O incumprimento das instruções que se seguem pode causar lesões ou danos devido à explosão da bateria ou danos nos sistemas eléctricos de ambos os veículos.

⚠Aviso

Evitar o contacto da bateria com os olhos, pele, tecidos e superfícies pintadas. O líquido contém ácido sulfúrico que pode provocar ferimentos e danos no caso de contacto directo.

- Nunca expor a bateria a chamas nuas ou faíscas.
- Uma bateria do veículo descarregada pode congelar a temperaturas de 0 °C. Descongelar a bateria congelada antes de ligar os cabos auxiliares de arranque.
- Quando manusear uma bateria usar óculos e roupa de protecção.
- Utilizar uma bateria auxiliar com a mesma tensão (12 volts). A respectiva capacidade (Ah) não deve ser muito inferior à da bateria descarregada.
- Utilizar cabos auxiliares de arranque com terminais isolados e uma secção transversal de pelo menos 16 mm^2 (25 mm^2 para motores diesel).
- Não desligar a bateria descarregada do veículo.
- Desligar todos os consumidores eléctricos desnecessários.

- Não se inclinar sobre a bateria durante o arranque com cabos auxiliares.
- Não permitir que os terminais de um dos cabos entre em contacto com os do outro cabo.
- Os veículos não devem tocar um no outro durante o processo de arranque com cabos auxiliares.
- Aplicar o travão de mão, a caixa de velocidades está em ponto morto.
- Abrir as capas protectoras do terminal positivo de ambas as baterias.

A bateria está situada no compartimento do motor.

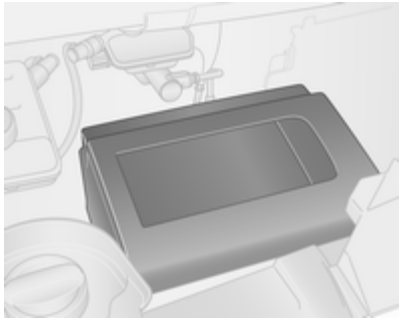

Remover a tampa para aceder à bateria.

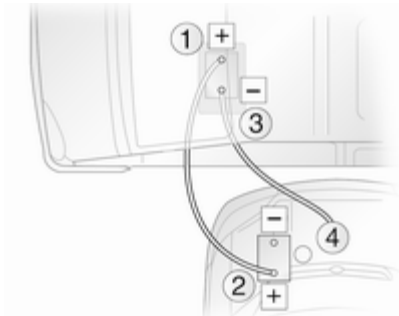

Ordem de ligação dos cabos:

1. Ligar o cabo vermelho ao terminal positivo (1) da bateria auxiliar.
2. Ligar a outra extremidade do cabo vermelho ao terminal positivo (2) da bateria descarregada.
3. Ligar o cabo preto ao terminal negativo (3) da bateria auxiliar.
4. Ligar a outra extremidade do cabo preto a um ponto de massa do veículo (4), como o bloco do motor ou um parafuso do apoio do motor. Ligar o mais afastado possível da bateria do veículo descarregada, no entanto pelo menos a 60 cm.

Colocar os cabos de modo a não serem apanhados por peças rotativas no compartimento do motor.

Para ligar o motor:

1. Pôr o motor do veículo auxiliar a trabalhar.
2. Após 5 minutos, ligar o outro motor. Não se deve fazer tentativas de arranque durante mais de 15 segundos com intervalos de 1 minuto.

3. Deixar cada um dos motores ao ralenti durante cerca de 3 minutos com os cabos ligados.
4. Ligar os consumidores eléctricos (p. ex. faróis, óculo traseiro com desembaciador) do veículo que estiver a ser posto a trabalhar com cabos auxiliares de arranque.
5. Para retirar os cabos proceder pela ordem exactamente inversa à acima descrita.

Rebocar

Rebocar o veículo

O olhal de reboque está arrumado com as ferramentas do veículo ⇨ 172.

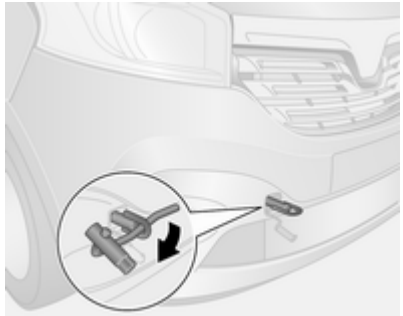

Soltar a tampa utilizando uma ferramenta adequada.

Aparafusar o olhal para reboque para a direita no ponto de reboque dianteiro e apertar completamente com a chave de rodas.

Anexar um cabo de reboque - ou melhor ainda uma barra de reboque - ao olhal de reboque, nunca ao pára-choques dianteiro ou às unidades de suspensão dianteiras.

Atenção

Não rebocar o veículo pela traseira. O olhal de reboque dianteiro apenas deve ser utilizado para rebocar e não para recuperar o veículo.

Atenção

Accionar os dispositivos de segurança para crianças nas portas traseiras, se os bancos traseiros estiverem ocupados. Dispositivo de segurança para crianças ⇨ 32.

Ligar a ignição para permitir o funcionamento das luzes de travão, da buzina e dos limpa-pára-brisas e mover o volante ligeiramente para libertar o imobilizador do volante.

Caixa de velocidades em ponto morto.

Atenção

Conduzir devagar. Não conduzir com movimentos bruscos. Força de tracção em excesso pode danificar o veículo.

Quando o motor está desligado, é necessária mais força para travar e mexer a direcção.

Para evitar a entrada de fumos de escape do veículo rebocador, ligar o sistema de recirculação do ar ⇨ 112 e fechar os vidros.

Recorrer à ajuda de uma oficina.

Depois de rebocar, desenroscar o olhal de reboque e recolocar a tampa.

Rebocar outro veículo

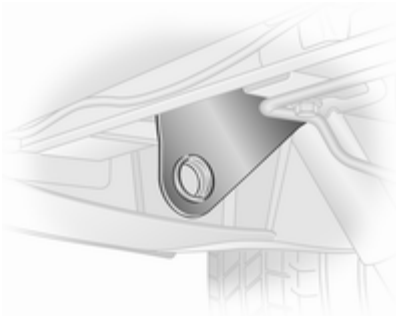

O olhal de reboque fixo encontra-se por baixo do pára-choques traseiro.

Prender um cabo de reboque - ou melhor ainda uma barra de reboque - ao olhal de reboque traseiro, nunca ao eixo traseiro e às unidades de suspensão.

O olhal de reboque traseiro deverá ser utilizado apenas para rebocar e não para recuperar um veículo.

Atenção

Conduzir devagar. Não conduzir com movimentos bruscos. Força de tracção em excesso pode danificar o veículo.

Engate do reboque ⇨ 149.

Conservação do veículo

Conservação da carroçaria

Fechaduras

As fechaduras são lubrificadas na fábrica com uma massa para canhões de fechadura de elevada qualidade. Utilizar agente descongelante apenas quando absolutamente necessário, já que esse remove a lubrificação e dificulta o funcionamento das fechaduras. Depois de utilizar um agente descongelante, proceder à lubrificação das fechaduras numa oficina.

Lavagem

A pintura do veículo é exposta a influências do ambiente. Lavar e encerar o veículo regularmente. Ao utilizar estações de lavagem automática, seleccionar um programa que inclua enceragem. Restrições para peças da carroçaria revestidas com película ou pintadas com tinta mate ou fitas decorativas; consultar "Polimento e enceramento".

Os dejectos de aves, insectos mortos, resinas, pólen e substâncias semelhantes deverão ser limpas imediatamente, uma vez que contêm constituintes agressivos que podem danificar a pintura.

Se se utilizar estações de lavagem, cumprir as instruções do fabricante do veículo. Os limpa-pára-brisas e o limpa-vidros do óculo traseiro devem ser desligados. Remover a antena e os acessórios exteriores, como por exemplos barras de tejadilho, etc.

Se se lavar o veículo à mão, certificar-se de que os interiores das cavas das rodas são também bem lavados.

Limpar as arestas e dobras em portas abertas e capô, bem como as áreas cobertas por estas.

Atenção

Usar sempre um produto de limpeza com um pH situado entre 4 e 9.

Não utilizar produtos de limpeza em superfícies quentes.

Fazer com que as dobradiças de todas as portas sejam lubrificadas numa oficina.

Não limpar o compartimento do motor com jacto de vapor ou equipamento de limpeza a jacto a alta pressão.

Passar o veículo bem por água e retirar a água com uma camurça. Passar a camurça por água frequentemente. Utilizar camurças à parte para superfícies pintadas e vidros: resíduos de cera em vidros podem dificultar a visão.

Não utilizar objectos rígidos para remover pedaços de alcatrão. Em superfícies pintadas utilizar produto de remoção de alcatrão.

Luzes exteriores

As coberturas dos faróis e de outras luzes são de plástico. Não utilizar agentes cáusticos ou abrasivos ou raspador de gelo e não os secar.

Polimento e enceragem

Encerre regularmente o veículo (o mais tardar quando a água já não deslizar). Caso contrário, a pintura seca.

O polimento só é necessário se a pintura estiver baça ou se tiver havido resíduos sólidos agarrados à pintura.

O polimento da pintura com silicone forma uma película protectora, tornando desnecessária a aplicação de cera.

As peças da carroçaria em plástico não pintadas não devem ser tratadas com cera ou agentes de polimento.

As peças da carroçaria revestidas com película mate não devem ser polidas, a fim de evitar reflexos. Não utilizar programas com cera quente em lavagens automáticas de automóveis se o veículo estiver equipado com essas peças.

As peças decorativas pintadas com tinta mate, p. ex. a tampa do compartimento do espelho retrovisor, não devem ser polidas. Caso contrário, estas peças perderão o brilho ou a cor será dissolvida.

Vidros e escovas do limpa-pára-brisas

Utilizar um pano macio que não largue pelo ou camurça com líquido limpa-vidros e produto de remoção de insectos.

Ao limpar o óculo traseiro a partir do interior, limpar sempre paralelamente ao elemento de aquecimento para evitar danos.

Para remoção mecânica de gelo, utilizar um rapador de gelo de extremidade afiada. Empurrar o raspador bem contra o vidro para não ficar sujidade por baixo dele e raspar o vidro.

Limpar escovas de limpa-vidros com um pano macio e líquido limpa-vidros.

Jantes e pneus

Não utilizar dispositivos de limpeza a jacto a alta pressão.

Limpar as jantes com um produto de limpeza de jantes de pH neutro.

As jantes são pintadas e podem ser tratadas com os mesmos produtos utilizados para a carroçaria.

Danos na pintura

Rectificar pequenos danos na pintura com uma caneta de retoque antes que apareça ferrugem. Áreas de maiores danos ou com ferrugem devem ser reparadas por uma oficina.

Substrutura

Algumas áreas da substrutura do veículo têm um revestimento em PVC enquanto outras áreas críticas possuem uma camada de cera de protecção durável.

Depois de a substrutura ser lavada, verificar a substrutura e aplicar cera se necessário.

Materiais de borracha/betume podem danificar a camada de PVC. Os trabalhos na substrutura devem ser realizados numa oficina.

Antes e depois do Inverno, lavar a substrutura e verificar a camada de cera de protecção.

Equipamento de reboque

Não limpar a barra da esfera de acoplamento com um jacto de vapor ou equipamento de limpeza a jacto a alta pressão.

Conservação do habitáculo

Interior e assentos

Limpar o interior do veículo, incluindo painel de instrumentos e painéis, apenas com um pano seco ou produto de limpeza de interiores.

Limpar os estofos de pele com água limpa e um pano macio. No caso de muita sujidade, utilizar produto próprio para couro.

O conjunto de instrumentos e os visores devem ser limpos apenas com um pano macio humedecido. É necessário utilizar uma solução de sabão pouco concentrada.

Limpar estofos de tecido com um aspirador e escova. Eliminar nódoas com produto de limpeza de estofos.

Tecidos em têxtil poderão não ter cores fixas. Isso poderá provocar descoloração, especialmente em estofos com cores claras. Nódoas que se podem tirar e descoloração deverão ser limpas o mais rapidamente possível.

Limpar os cintos de segurança com água tépida ou produto de limpeza de interiores.

Atenção

Feche as fitas Velcro uma vez que se estas estiverem abertas, podem danificar os estofos dos bancos.

O mesmo aplica-se ao vestuário relativamente aos objectos afiados, tais como fechos de correr ou cintos ou calças de ganga com pregos.

Peças de plástico e de borracha

As peças de plástico e de borracha podem ser limpas com o mesmo produto de limpeza utilizado para limpar a carroçaria. Utilizar produto de limpeza de interiores se necessário. Não utilizar qualquer outro agente. Evitar principalmente solventes e gasolina. Não utilizar dispositivos de limpeza a jacto a alta pressão.

Serviço e manutenção

Informações gerais 192
Líquidos, lubrificantes e peças recomendados 194

Informações gerais

Informação sobre a assistência

Para assegurar uma utilização económica e segura do veículo e manter o valor do mesmo, é vital que todos os trabalhos de manutenção sejam efectuados quando especificado.

A calendarização de serviços pormenorizada e actualizada para o veículo está disponível na oficina.

Mostrador de serviço ⇨ 89.

Identificação do motor ⇨ 197.

Revisões na Europa

A manutenção do veículo é necessária a cada 40 000 km ou ao fim de 2 anos, conforme o que ocorrer primeiro, excepto quando indicado em contrário pelo visor de serviço.

Um intervalo de serviço mais curto pode ser válido para um comportamento de condução intenso, p. ex. no caso de táxis e veículos da polícia.

Os intervalos de serviço europeu são válidos para os seguintes países:

Alemanha, Andorra, Áustria, Bélgica, Croácia, Dinamarca, Eslováquia, Eslovénia, Espanha, Estónia, Finlândia, França, Grécia, Hungria, Irlanda, Islândia, Itália, Letónia, Listenstaine, Lituânia, Luxemburgo, Noruega, Países Baixos, Polónia, Portugal, Reino Unido, República Checa, Suécia, Suíça.

Intervalos entre revisões fora da Europa

Israel:
A manutenção do seu veículo é necessária a cada 40 000 km ou ao fim de 1 ano, conforme o que ocorrer primeiro, excepto se for indicado algo em contrário pelo visor de serviço.

Roménia, Bulgária:
A manutenção do seu veículo é necessária a cada 30 000 km ou ao fim de 1 ano, conforme o que ocorrer primeiro, excepto se for indicado algo em contrário pelo visor de serviço.

Austrália:
A manutenção do seu veículo é necessária a cada 15 000 km ou ao fim de 1 ano, conforme o que ocorrer primeiro, excepto se for indicado algo em contrário pelo visor de serviço.

Turquia:
A manutenção do seu veículo é necessária a cada 20 000 km ou ao fim de 1 ano, conforme o que ocorrer primeiro, excepto se for indicado algo em contrário pelo visor de serviço.

Marrocos:
A manutenção do seu veículo é necessária a cada 15 000 km ou ao fim de 1 ano, conforme o que ocorrer primeiro, excepto se for indicado algo em contrário pelo visor de serviço.

Rússia, Ucrânia, Bielorrússia, Cazaquistão:
A manutenção do seu veículo é necessária a cada 15 000 km ou ao fim de 1 ano, conforme o que ocorrer primeiro, excepto se for indicado algo em contrário pelo visor de serviço.

África do Sul:
A manutenção do seu veículo é necessária a cada 15 000 km ou ao fim de 1 ano, conforme o que ocorrer primeiro, excepto se for indicado algo em contrário pelo visor de serviço.

Argélia, Tunísia:
A manutenção do seu veículo é necessária a cada 10 000 km ou ao fim de 1 ano, conforme o que ocorrer primeiro, excepto se for indicado algo em contrário pelo visor de serviço.

Fora da Europa:
A manutenção do seu veículo é necessária a cada 10 000 km ou ao fim de 1 ano, conforme o que ocorrer primeiro, excepto se for indicado algo em contrário pelo visor de serviço.

Os países internacionais incluem:

Albânia, Bósnia-Herzegovina, Chipre, Kosovo, Macedónia, Malta, Montenegro, Nova Zelândia, Sérvia, Singapura.

Fora da Europa+:
A manutenção do seu veículo é necessária a cada 8 000 km ou ao fim de 1 ano, conforme o que ocorrer primeiro, excepto se for indicado algo em contrário pelo visor de serviço.

Os países **+** internacionais incluem: Moldávia.

Fora da Europa++:
A manutenção do seu veículo é necessária a cada 5000 km ou ao fim de 6 meses conforme o que ocorrer primeiro, excepto se for indicado algo em contrário pelo visor de serviço.

Os países **++** internacionais incluem: Hong Kong.

Confirmações

A confirmação da revisão é registada no Livro de Assistência e Garantia. A data e a quilometragem são completados com o carimbo e a assinatura da oficina de assistência.

Assegurar que o Livro de Assistência e Garantia está correctamente preenchido, já que uma prova

contínua de revisões é essencial em caso de reclamações ao abrigo da garantia ou no âmbito de "Goodwill" e constitui ainda uma vantagem quando chegar a altura de vender o veículo.

Visor de assistência

O intervalo de serviço baseia-se em vários parâmetros dependendo da utilização.

O visor de serviço, localizado no Centro de Informação do Condutor, indica a data do próximo serviço. Recorrer à ajuda de uma oficina.

Mostrador de serviço ⇨ 89.

Líquidos, lubrificantes e peças recomendados

Líquidos e lubrificantes recomendados

Utilizar apenas produtos que cumprem as especificações recomendadas. Danos resultantes da utilização de produtos que não cumprem estas especificações não serão cobertos pela garantia.

⚠ Aviso

Os materiais de funcionamento são perigosos e podem ser venenosos. Manusear com cuidado. Prestar atenção à informação presente nos recipientes.

Óleo do motor

O óleo de motor é identificado pela qualidade e viscosidade. A qualidade é mais importante que a viscosidade quando se selecciona o óleo de motor a utilizar. A qualidade do óleo garante por exemplo a limpeza do motor, protecção anti-desgaste e controlo do envelhecimento do óleo, enquanto que a graduação da viscosidade dá informação da espessura do óleo numa variedade de temperaturas.

Dexos é a qualidade de óleo de motor mais recente que providencia uma protecção óptima para motores a gasolina e a diesel. Caso não esteja disponível, têm de ser utilizados óleos de motor de qualidades que façam parte da lista.

Seleccionar o óleo de motor adequado com base na respectiva qualidade e na temperatura ambiente mínima ⇨ 199.

Atestar com óleo de motor

Óleos de motor de fabricantes e marcas diferentes poderão ser misturados desde que cumpram os critérios do óleo de motor qualidade e viscosidade.

A utilização de óleo de motor com qualidade ACEA A1/B1 ou apenas A5/B5 apenas, é proibida uma vez

que pode provocar danos no motor a longa prazo em determinadas condições de funcionamento.

Seleccionar o óleo de motor adequado com base na respectiva qualidade e na temperatura ambiente mínima ⇨ 199.

Aditivos do óleo de motor adicionais

A utilização de aditivos do óleo de motor adicionais poderá causar danos e invalidar a garantia.

Graduações da viscosidade do óleo de motor

A graduação de viscosidade SAE dá informação sobre a viscosidade do óleo.

O óleo multigraduado é indicado por dois números, como p. ex. SAE 5W-30. O primeiro número, seguido por um W, indica a viscosidade a baixas temperaturas e o segundo número indica a viscosidade a altas temperaturas.

Seleccionar o nível de viscosidade adequada dependendo da temperatura ambiente mínima ⇨ 199.

Todas as graduações de viscosidade recomendadas são próprias para temperaturas ambiente altas.

Líquido de arrefecimento e anti-congelante

Utilizar apenas líquido anticongelante de arrefecimento de longa duração sem silicatos (LLC) aprovado para o veículo. Consultar uma oficina.

O sistema vem atestado de fábrica com líquido de arrefecimento concebido para uma protecção anticorrosão excelente e protecção anticongelamento até aproximadamente -28 ºC. Esta concentração deve ser mantida durante todo o ano. A utilização de aditivos do líquido de arrefecimento adicionais concebidos para dar uma protecção adicional contra a corrosão ou vedar pequenas fugas podem causar problemas de funcionamento. A responsabilidade pelas consequências resultantes da utilização de aditivos de líquido de arrefecimento adicionais será rejeitada.

Óleo dos travões

Com o tempo, o líquido dos travões absorve a humidade o que reduzirá a eficiência de travagem. Por isso, o líquido dos travões deveria ser substituído nos intervalos especificados.

Dados técnicos

Identificação do veículo 196
Dados do veículo 199

Identificação do veículo

Número de identificação do veículo

O número de identificação do veículo é visível pelo pára-brisas.

O NIV é indicado também por detrás de uma capa plástica amovível no degrau da porta do lado direito.

Placa de identificação

A placa de identificação está situada na coluna da porta direita.

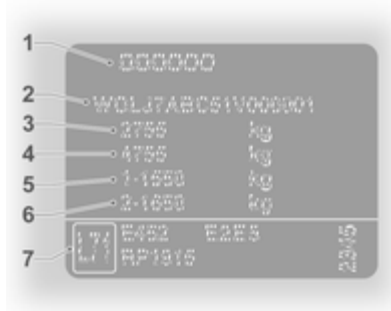

Informações na placa de identificação[1]:

1 = Fabricante, número do tipo de aprovação
2 = Número de identificação do veículo
3 = Valores de peso bruto do veículo admissível
4 = Peso bruto do atrelado admissível
5 = Carga máxima permitida para o eixo dianteiro
6 = Carga máxima permitida para o eixo traseiro
7 = Dados específicos do veículo ou do país

As cargas do eixo dianteiro e traseiro no seu conjunto não devem ultrapassar o peso bruto do veículo admissível. Por exemplo, se o eixo dianteiro estiver com a carga máxima permitida, o eixo traseiro só pode ter uma carga igual ao peso bruto do veículo menos a carga do eixo dianteiro.

Os dados técnicos são determinados em conformidade com as normas da Comunidade Europeia. Reservamo-nos o direito de proceder a alterações. As especificações constantes da documentação do veículo têm sempre prioridade sobre as especificações dadas neste manual.

[1] A placa VIN no seu veículo pode diferir da ilustração mostrada.

Identificação do motor

As tabelas de dados técnicos indicam o código de identificação do motor. Dados do motor ⇨ 200.

Para identificar o respectivo motor, consultar a potência do motor no Certificado CE de Conformidade fornecido com o veículo ou os documentos de matrícula nacionais.

É possível, usando o número de identificação do veículo (NIV), determinar o tipo de motor que está instalado no veículo. Para mais informações, consultar uma oficina.

Dados do veículo
Fluidos e lubrificantes recomendados

Qualidade do óleo do motor exigida

Qualidade do óleo do motor	
dexos 2	✓

No caso de a qualidade dexos não estar disponível no estrangeiro, é possível utilizar as qualidades de óleo indicadas abaixo:

Qualidade do óleo do motor	
ACEA A3/B4/C3	✓

Graduações da viscosidade do óleo de motor

Viscosidade do óleo
SAE 0W-30, SAE 0W-40, SAE 5W-30, SAE 5W-40

Dados do motor

Designação de mercado	1.6 CDTi 90	1.6 CDTi 115	1.6 CDTi BiTurbo 120	1.6 CDTi BiTurbo 140
Código de identificação do motor	R9M 408	R9M 408	R9M 450	R9M 450
Número de cilindros	4	4	4	4
Cilindrada [cm^3]	1598	1598	1598	1598
Potência do motor [kW] (PS)	66 (90)	85 (115)	88 (120)	103 (140)
a rpm	3500	3500	3500	3500
Binário [N.m]	260	300	320	340
a rpm	1500	1750	1500	1750
Tipo de combustível	Gasóleo	Gasóleo	Gasóleo	Gasóleo

Peso do veículo

Tara, modelo básico

O equipamento opcional e os acessórios aumentam a tara.

Indicações de carregamento ⇨ 79.

Modelo	Motor	Distância entre eixos	Tejadilho	Categoria de carga útil	Classificação do peso bruto do veículo	Tara[2)3)]
Monovolume	R9M	L1	H1	1000	2700	1661
				1200	2900	1661
			H2	1200	2900	1760-1771
		L2	H1	1200	2900	1691-1695
			H2	1200	2900	1775

2) Tara e peso bruto admissível aumentam nos modelos equipados com maus equipamentos rodoviários - ver a placa NIV.

3) Peso mínimo do veículo segundo o Tipo de Aprovação, incluindo todos os líquidos, ferramentas do veículo e uma carga de combustível de 90%. Exclui o peso do condutor e opções elimináveis, p. ex. roda sobresselente, divisória e porta de carga lateral deslizante. O peso final poderá variar de acordo com as especificações do veículo, p. ex. opções, opções eliminadas e acessórios.

Modelo	Motor	Distância entre eixos	Tejadilho	Categoria de carga útil	Classificação do peso bruto do veículo	Tara[2)3)]
Combi, Autocarro	R9M	L1	H1	1000	2700	1901
				1200	2900	1901
		L2	H1	1200	2900	1901

2) Tara e peso bruto admissível aumentam nos modelos equipados com maus equipamentos rodoviários - ver a placa NIV.
3) Peso mínimo do veículo segundo o Tipo de Aprovação, incluindo todos os líquidos, ferramentas do veículo e uma carga de combustível de 90%. Exclui o peso do condutor e opções elimináveis, p. ex. roda sobresselente, divisória e porta de carga lateral deslizante. O peso final poderá variar de acordo com as especificações do veículo, p. ex. opções, opções eliminadas e acessórios.

Modelo	Motor	Distância entre eixos	Tejadilho	Categoria de carga útil	Classificação do peso bruto do veículo	Tara[2)3)]
Cabina alta	R9M	L2	H1	1200	2900	1550

2) Tara e peso bruto admissível aumentam nos modelos equipados com maus equipamentos rodoviários - ver a placa NIV.
3) Peso mínimo do veículo segundo o Tipo de Aprovação, incluindo todos os líquidos, ferramentas do veículo e uma carga de combustível de 90%. Exclui o peso do condutor e opções elimináveis, p. ex. roda sobresselente, divisória e porta de carga lateral deslizante. O peso final poderá variar de acordo com as especificações do veículo, p. ex. opções, opções eliminadas e acessórios.

				Pesos mínimos adicionais (aprox.)[4]		
Modelo	Motor	Distância entre eixos	Nível de compensação	Eixo dianteiro	Eixo traseiro	Total
Cabina dupla	R9M	L1	Base	24	61	85
			Mid	27	69	96
			Superior	32	78	110
		L2	Base	31	54	85
			Mid	35	61	96
			Superior	41	69	110

4) O peso final poderá variar de acordo com as especificações do veículo, p. ex. opções, opções eliminadas e acessórios. Consultar a placa de identificação na coluna da porta direita.

Dimensões do veículo

Tipo	Monovolume		Combi		Cabina dupla		Cabina alta
Distância entre eixos	L1	L2	L1	L2	L1	L2	L2
Comprimento [mm]	4999	5399	4999	5399	4999	5399	5399
Largura sem espelhos retrovisores exteriores [mm]	1956	1956	1956	1956	1956	1956	1956
Largura com dois espelhos retrovisores exteriores [mm]	2283	2283	2283	2283	2283	2283	2185
Altura - sem carga (sem antena) [mm] H1	1971	1971	1971	1971	1971	1971	2700
H2	2465	2465	–	–	–	–	–
Distância entre eixos [mm]	3098	3498	3098	3498	3098	3498	3498
Largura de via [mm] À frente	1615	1615	1615	1615	1615	1615	1615
Atrás	1628[5)]	1628[5)]	1628	1628	1628	1628	1628

5) 1630 com altura do tejadilho H2.

Dimensões do espaço reservado à carga

	Monovolume			
Distância entre eixos	**L1**		**L2**	
Altura do tejadilho	**H1**	**H2**	**H1**	**H2**
Altura máxima da abertura da porta traseira [mm]	1320	1820	1320	1820
Largura da abertura da porta traseira (no piso) [mm]	1391	1391	1391	1391
Altura máxima da área de carga [mm]	1387	1898	1387	1898
Largura máxima da área de carga [mm]	1662	1662	1662	1662
Largura entre cavas das rodas [mm]	1268	1268	1268	1268
Comprimento máximo do piso de carga [mm]	2537	2537	2937	2937
Comprimento máximo do piso de carga - até ao banco do passageiro dianteiro [mm][6)]	2950	2950	3350	3350
Comprimento máximo do piso de carga - até ao vão para os pés do passageiro dianteiro [mm][6)]	3815	3815	4150	4150
Altura de carga do veículo vazio [mm]	552	527	552	525
Largura da abertura da porta lateral deslizante [mm]	1229	1229	1229	1229

	Monovolume			
Distância entre eixos	**L1**		**L2**	
Altura do tejadilho	**H1**	**H2**	**H1**	**H2**
Largura de abertura da porta lateral deslizante - a 100 mm do piso [mm]	1030	1030	1030	1030
Altura da abertura da porta lateral deslizante [mm]	1284	1284	1284	1284

6) com funcionalidade de carga corrida.

	Combi	
Distância entre eixos	**L1**	**L2**
Altura do tejadilho	**H1**	**H1**
Altura máxima da abertura da porta traseira [mm]	1295	1295
Largura da abertura da porta traseira (no piso) [mm]	1391	1391
Altura máxima da área de carga [mm]	1369	1369
Largura máxima da área de carga [mm]	1662	1662
Largura entre cavas das rodas [mm]	1268	1268
Comprimento máximo do piso de carga [mm]	736/1650[7)]	1136/2050[7)]
Altura de carga do veículo vazio [mm]	552	552
Largura da abertura da porta lateral deslizante [mm]	1229	1229

	Combi	
Distância entre eixos	**L1**	**L2**
Altura do tejadilho	**H1**	**H1**
Largura de abertura da porta lateral deslizante - a 100 mm do piso [mm]	1030	1030
Altura da abertura da porta lateral deslizante [mm]	1284	1284

7) Consoante o número de bancos.

	Cabina dupla	
Distância entre eixos	**L1**	**L2**
Altura do tejadilho	**H1**	**H1**
Altura máxima da abertura da porta traseira [mm]	1320	1320
Largura da abertura da porta traseira (no piso) [mm]	1391	1391
Altura máxima da área de carga [mm]	1387	1387
Largura máxima da área de carga [mm]	1662	1662
Largura entre cavas das rodas [mm]	1268	1268
Comprimento máximo do piso de carga [mm]	2023	2423
Comprimento máximo do piso de carga - atrás dos bancos traseiros [mm]	1340	1740
Altura de carga do veículo vazio [mm]	552	552

	Cabina dupla	
Distância entre eixos	**L1**	**L2**
Altura do tejadilho	**H1**	**H1**
Largura da abertura da porta lateral deslizante [mm]	1229	1229
Largura de abertura da porta lateral deslizante - a 100 mm do piso [mm]	1030	1030
Altura da abertura da porta lateral deslizante [mm]	1284	1284

Capacidades

Óleo do motor

Motor	R9M
Óleo de motor incluindo filtro [l]	6,3 - 6,5
entre MIN e MAX [l] (aprox.)	2,0 - 2,4

Depósito de combustível

Depósito de combustível, capacidade nominal [l]	80

Pressão dos pneus

Pneu	Pressão dos pneus com plena carga[8)]	
	À frente [kPa/bar](psi)	Atrás [kPa/bar](psi)
205/65 R16 C	380/3,8 (55)	420/4,2 (61)
215/65 R16 C	310/3,1 (45)	340/3,4 (49)
195/75 R16 C	380/3,8 (55)	420/4,2 (61)
215/60 R17 C	350/3,5 (51)[9)]	390/3,9 (57)[10)]

8) A roda sobressalente deve estar na pressão mais elevada da tabela.
9) Combi/Bus: 320/3.2 (46) para a condução fora de auto-estradas abaixo de 160 km/h.
10) Combi/Bus: 350/3.5 (51) para a condução fora de auto-estradas abaixo de 160 km/h.

Informação do cliente

Informação do cliente 211
Registo de dados do veículo e privacidade 211

Informação do cliente

Declaração de Conformidade

Este veículo possui sistemas que transmitem e/ou recebem ondas de rádio sujeitas à Directiva 1999/5/CE. Estes sistemas estão em conformidade com os requisitos essenciais e outras disposições relevantes da Directiva 1999/5/CE. Podem ser obtidas cópias das Declarações de Conformidade originais através do nosso site.

Registo de dados do veículo e privacidade

Gravação de dados de eventos

Módulos de armazenamento de dados no veículo

Um grande número de componentes electrónicos do seu veículo contém módulos de armazenamento de dados que guardam dados técnicos permanente ou temporariamente acerca do estado do veículo, eventos e erros. Em geral, esta informação técnica documenta o estado das pelas, módulos, sistemas ou o ambiente:

- Condições de funcionamento dos componentes do sistema (p. ex., níveis de enchimento)
- Mensagens do estado do veículo e respectivos componentes individuais (p. ex., número de rotações das rodas/velocidade de rotação, desaceleração, aceleração lateral)

- Disfunções e defeitos em componentes do sistema importantes
- Reacções do veículo em situações de condução especiais (p. ex. enchimento de um airbag, activação do sistema de regulação de estabilidade)
- Condições ambientais (p. ex., temperatura)

Estes dados são exclusivamente técnicos e ajudam a identificar e corrigir erros, assim como a optimizar as funções do veículo.

Os perfis de deslocação que indicam as estradas percorridas, não podem ser criados com estes dados.

Se forem utilizados serviços (p. ex., trabalhos de reparação, processos de serviço, casos de garantia, garantia de qualidade), os funcionários da rede de serviço (incluindo o fabricante) têm a possibilidade de ler esta informação técnica a partir dos módulos de armazenagem dos dados do evento e erro, aplicando dispositivos de diagnóstico especiais. Se necessário, receberá mais informações nestas oficinas. Depois de um erro ter sido corrigido, os dados são apagados do módulo de armazenamento de erro ou são substituídos constantemente.

Ao utilizar o veículo, podem ocorrer situações em que estes dados técnicos relacionados com outra informação (relatório de acidente, danos no veículo, declarações de testemunhas, etc.), podem ser associados a uma determinada pessoa - possivelmente com o apoio de um especialista.

Funções adicionais acordadas contratualmente com o cliente (p. ex., localização do veículo em situações de emergência) permitem a transmissão de dados específicos do veículo a partir do mesmo.

Identificação por Rádio Frequência (RFID)

A tecnologia de RFID é utilizada em alguns veículos para funções tais como a monitorização da pressão dos pneus e segurança do sistema de ignição. Também é utilizada em relação com comodidades tais como radiotelecomando para trancagem/destrancagem das portas e arranque, e transmissores no veículo para abertura e fecho de garagens. A tecnologia RFID em veículos Opel não utiliza ou grava informação pessoal ou ligações a qualquer outro sistema Opel que contenha informação pessoal.

Índice remissivo

A

Abastecer 147
Accionamento electrónico dos vidros 43
Acessórios e alterações no veículo 152
Aditivos do óleo do motor..... 194
Airbags e pré-tensores dos cintos 92
Ajuste do alcance dos faróis 104
Ajuste do encosto de cabeça 8
Ajuste dos bancos 7, 48
Ajuste dos espelhos retrovisores . . 9
Ajuste do volante 10, 81
Ajuste eléctrico 40
Ajuste manual 40
Alerta..... 99
Alternador 93
Anticongelante..... 156
Apoio de braços 50
Aquecedor do líquido de arrefecimento..... 116
Aquecimento 50
Aquecimento auxiliar..... 116
Aquecimento do motor turbo..... 127
Aquecimento dos assentos..... 50
Arranque 18
Arranque e funcionamento..... 124
Arrefecimento (AC)..... 112
Arrumação..... 73
Arrumação na parte dianteira do veículo..... 74
Arrumação no painel de instrumentos..... 73
Assistência..... 192
Assistência à travagem 135
Assistência de arranque em subidas 135
Autostop..... 97, 127
Auxiliar de estacionamento ultra-sónico..... 143
Auxílio de arranque 185
Avaria..... 187
Aviso do cinto de segurança 92

B

Bagageira 35
Bagageira de tejadilho 79
Banco corrido..... 75
Banco rebatível do passageiro dianteiro central..... 49
Bancos dianteiros..... 47
Bancos traseiros..... 51
Barra de reboque..... 149
Bateria..... 158
Bateria AGM (tapete de vidro absorvente)..... 158
Bateria, auxílio de arranque..... 185
Bateria do veículo 158
Bolsas das portas dianteiras..... 74

Botão de accionamento..... 18, 125
Buzina 15, 82

C

Cabides para casacos..... 74
Cabina dupla..... 75
Caixa de arrumação..... 75
Caixa de fusíveis..... 169
Caixa de fusíveis no painel de instrumentos 169
Caixa de velocidades 18
Caixa de velocidades manual ... 133
Câmara traseira 145
Capacidades 209
Capot 154
Características da iluminação.... 109
Carga no tejadilho..... 79
Car Pass 22
Catalisador 132
Centro de Informação do Condutor..... 98
Chave de porcas..... 172
Chave electrónica..... 24
Chaves 22
Chaves, fechaduras..... 22
Chave Torx..... 172
Cinto de segurança 8
Cinto de segurança de três pontos 56
Cintos..... 54
Cintos de segurança 54
Cinzeiros 86
Classificação da poupança de combustível..... 98, 100
Climatização 17
Climatização automática electrónica 113
Cobertura da bagageira 77
Coberturas de faróis, embaciadas..... 107
Coberturas dos faróis embaciadas 107
Comando à distância..... 22
Comandos..... 81
Comandos do volante..... 82
Comandos no volante..... 81
Compartimento de arrumação na parte de cima da cabina 76
Compartimento de arrumação por baixo do banco 75
Compartimentos de arrumação.... 73
Condições de condução e sugestões para o reboque 149
Condução económica..... 123
Conjunto de instrumentos 86
Conservação da carroçaria 189
Conservação do aspecto..... 189
Conservação do habitáculo 191
Consumo de combustível - Emissões de CO_2..... 149
Conta-quilómetros 87
Conta-quilómetros parcial ... 87, 100
Conta-rotações 87
Controlo automático da iluminação 103
Controlo da iluminação do painel de instrumentos 107
Controlo do ralenti..... 128
Controlo sobre o veículo 124
Convexos 40
Correntes de neve 178
Corte automático do combustível 128

D

Dados do motor 200
Dados do veículo..... 199
Dados específicos do veículo 3
Dados Técnicos..... 200
Declaração de Conformidade..... 211
Desactivação de airbag 63
Desactivação do Airbag 93
Desembaciamento e descongelação..... 17
Designação dos pneus 173
Desligar o motor 128
Desligar por sobrecarga de rotação do motor 129
Destrancar o veículo 6
Dimensões do veículo 204
Direcção..... 124

Dispositivo de acoplamento de reboque..... 149
Dispositivo de segurança para crianças 32
DPF (filtro de partículas diesel). . 132

E

ecoScoring..... 100
Encostos de cabeça 46
Engrenar numa velocidade superior..... 95
Entrada de ar 122
Espelho retrovisor largo..... 41
Espelhos retrovisores..... 40, 41
Espelhos retrovisores aquecidos 41
Espelhos retrovisores exteriores. . 40
Espelhos retrovisores exteriores aquecidos..... 17
Espelhos retrovisores interiores… 41
Espelhos retrovisores rebatíveis . 40
Estacionamento 21, 131
Estofos..... 191
Etiqueta do airbag..... 58
Execução dos trabalhos 153

F

Faróis..... 103, 104, 162
Faróis de nevoeiro 97, 103, 106, 163
Faróis na condução no estrangeiro 104
Farolim de nevoeiro traseiro 166
Fecho de segurança anti-roubo. . . 26
Ferramenta de segurança da roda sobresselente..... 172
Ferramentas 172
Ferramentas do veículo..... 172, 187
Filtro de ar do motor..... 156
Filtro de partículas..... 132
Filtro de partículas diesel 132
Filtro de pólen 122
Filtro diesel 160
Fluidos e lubrificantes recomendados..... 199
Função automática de antiencandeamento 42
Função manual de antiencandeamento 41
Função Tracção Melhorada 136, 137
Funcionalidade de carga corrida. . 75
Funcionamento do ar condicionado 122
Furo..... 182
Fusíveis 167

G

Gancho dos tampões das rodas 172
Gases de escape..... 132, 187
Graduações da viscosidade do óleo de motor..... 194
Gravação de dados de eventos. 211
Grelhas de ventilação..... 120
Grelhas de ventilação fixas 121
Grelhas de ventilação reguláveis 120

I

Identificação do motor..... 197, 198
Identificação por Rádio Frequência (RFID)..... 212
Iluminação..... 103
Iluminação da bagageira..... 108
Iluminação de boas-vindas..... 109
Iluminação de entrada no veículo 109
Iluminação de saída no veículo . 109
Iluminação dianteira adaptativa . 105
Iluminação do painel de instrumentos 167
Iluminação do porta-luvas..... 108
Iluminação exterior 13
Iluminação interior..... 107
Imobilizador electrónico 39
Imobilizar o veículo a longo prazo 152
Indicação do próximo serviço 94
Indicações de carregamento 79
Indicador de mudança de direcção 92
Indicador de poupança de combustível..... 88
Indicador do fluxo de ar do motor 156
Indicador do nível de combustível 88

Indicadores..... 86
Indicadores de mudança de direcção 106
Indicadores de mudança de direcção dianteiros 163
Indicadores de mudança de direcção laterais 164
Índice de octanas..... 200
Informação para uma condução inicial..... 6
Informação sobre a assistência . 192
Informações gerais 149
Interruptor das luzes 103
Introdução 3
Isqueiro 85

K

Kit de primeiros socorros 79
Kit de reparação de pneus 179

L

Lavar o veículo..... 189
Ligar o motor 127
Limitador de velocidade..... 86, 143
Limpa pára-brisas e lava pára--brisas 82
Limpa-vidros do óculo traseiro e lava-vidros do óculo traseiro 83
Limpeza do veículo..... 189
Líquido de arrefecimento..... 156
Líquido de arrefecimento do motor 156
Líquido de arrefecimento e anti--congelante..... 194
Líquido dos travões 158
Líquido dos travões e da embraiagem..... 194
Líquido limpa-vidros 157
Líquidos e lubrificantes recomendados 194
Locais de montagem dos sistemas de segurança para crianças 67
Lugares..... 75
Luz da chapa de matrícula 165
Luz de aviso de avaria 93
Luz de curva..... 105
Luzes de aviso..... 86, 89
Luzes de circulação à luz do dia 103
Luzes de condução diurna 105
Luzes de emergência 105
Luzes de marcha-atrás 106, 165
Luzes de máximos 97, 104
Luzes de nevoeiro..... 106
Luzes de nevoeiro traseiras 97
Luzes do habitáculo 107, 166
Luzes exteriores..... 103
Luzes laterais..... 103
Luzes traseiras 163
Luzes traseiras de nevoeiro 103, 106
Luz exterior 97

M

Macaco..... 172
Manómetros..... 86
Mensagens..... 98
Mensagens de avaria..... 98
Mensagens de aviso..... 98
Mensagens de falha 98
Modo de economia de combustível..... 96
Modo ECO..... 123
Motores a diesel 147
Mudança de pneus..... 182
Mudar para outros pneus 178

N

Nível de combustível baixo 96
Nível do óleo de motor 100
Número de identificação do veículo 196

O

Óculo traseiro aquecido..... 17, 44
Óleo..... 154
Óleo da direcção assistida..... 157
Óleo de motor 154
Óleo do motor..... 194, 199
Óleo, motor..... 194, 199

Olhais de fixação 77
Olhal de reboque..... 172, 187

P

Painel de instrumentos..... 11
Palas pára-sol 45
Pára-brisas..... 42
Parafusos anti-roubo..... 182
Parar o motor..... 94
Perigo, Aviso e Atenção 4
Perspectiva geral do painel de instrumentos 11
Peso do veículo 201
Placa de identificação 197
Pneus 173
Pneus de Inverno 173
Pneus e tamanho de jantes, mudança..... 178
Pôr o motor a trabalhar..... 18
Porta aberta 97
Porta da bagageira..... 35
Porta deslizante 33
Porta-luvas 73
Porta-luvas refrigerado 121
Portas..... 33
Portas traseiras 33
Posição dos bancos 47
Posições do interruptor da ignição 125
Pré-incandescência 95, 127
Pressão do óleo..... 96
Pressão do óleo de motor 96
Pressão dos pneus 174, 210
Profundidade do relevo 177
Programa de estabilidade do reboque 151
Programador de velocidade 97, 139
Programa electrónico de estabilidade 95, 137, 151
Programa electrónico de estabilidade desligado 95
Protecção anti-roubo 36
Purgar o sistema de combustível diesel 160

R

Radiotelecomando 22
Rebater o encosto do banco central..... 74
Rebater os bancos 49
Rebocar..... 149, 150, 187
Rebocar outro veículo 188
Rebocar o veículo 187
Rebocar um atrelado..... 150
Recirculação de ar..... 112, 187
Recolha de veículos em fim de vida 153
Recomendações de condução… 123
Rede de segurança 78
Registo de dados do veículo e privacidade..... 211
Registo de viagens..... 100
Relógio 84
Rodagem do veículo 124
Rodas 173
Roda sobresselente 183

S

Segurança do veículo..... 36
Sensores de estacionamento …. 143
Serviço 122
Símbolos 4
Sinais sonoros de aviso 99
Sinal de luzes 104
Sistema de airbag de cortina 62
Sistema de airbag lateral 62
Sistema de airbags 58
Sistema de alarme anti-roubo…… 37
Sistema de aquecimento e ventilação 111
Sistema de aquecimento traseiro 115
Sistema de ar condicionado …… 112
Sistema de ar condicionado traseiro 116
Sistema de controlo da pressão dos pneus..... 95, 175
Sistema de controlo da tracção . 136
Sistema de corte de combustível 128

Sistema de fecho centralizado 26
Sistema de segurança para crianças..... 65
Sistema de travagem 94
Sistema de travagem antibloqueio 134
Sistema de travagem antibloqueio (ABS) 94
Sistema do airbag frontal 61
Sistema eléctrico..... 167
Sistema pára/arranca..... 129
Sistemas de apoio ao condutor.. 139
Sistemas de condução..... 136
Sistemas de controlo da climatização..... 111
Sistemas de detecção de objectos..... 143
Sistemas de limpa pára-brisas e de lava pára-brisas 16
Sistemas de retenção para crianças 65
Sistemas de segurança para crianças Isofix 72
Sistemas de segurança para crianças Top-Tether 72
Sistema Start/Stop..... 18
Substituição das escovas do limpa pára-brisas 161
Substituição de roda 182
Substituir lâmpadas 162
Suporte para bebidas 74
Suportes para garrafas..... 74

T

Tacógrafo..... 102
Tampões de rodas 178
Telecomandos no volante 81
Temperatura do líquido de arrefecimento do motor 95
Temperatura exterior 84
Terceira luz de travagem 164
Tomadas 85
Trancagem das portas..... 26
Trancar automaticamente as portas 32
Travão de mão 135
Travão de mão - ver Travão de estacionamento..... 135
Travões 134, 158
Triângulo de pré-sinalização 79

U

Utilize o Manual de Utilização 3

V

Velocímetro 86
Ventilação..... 111
Verificações do veículo..... 153
Vidros..... 42, 43
Vidros traseiros 44
Visor de informação..... 98
Visor de serviço 89
Visores de informação..... 98

www.opel.com

Copyright by ADAM OPEL AG, Rüsselsheim, Germany.

As informações incluídas nesta publicação são válidas a partir da data abaixo indicada. A Adam Opel AG reserva-se o direito de realizar alterações às especificações técnicas, às características e ao design dos veículos abrangidos pelas informações da presente publicação, tal como à própria publicação.

Edição: Outubro 2014, ADAM OPEL AG, Rüsselsheim.

Impresso em papel branqueado sem cloro.

KTA-2769/1-pt 10/2014