OPEL ZAFIRA TOURER

Manual de Instruções

Wir leben Autos.

Índice

Introdução 2
Informação breve e concisa 6
Chaves, portas, janelas 22
Bancos, sistemas de segurança .. 40
Arrumação 70
Instrumentos, elementos de manuseamento 103
Iluminação 145
Climatização 159
Condução e funcionamento 169
Conservação do veículo 241
Serviço e manutenção 289
Dados técnicos 292
Informação do cliente 310
Índice remissivo 314

Introdução

Combustível	Designação			
Óleo de motor	Graduação			
	Viscosidade			
Pressão dos pneus		Tamanho dos pneus	À frente	Atrás
	Pneus de Verão			
	Pneus de Inverno			
Pesos				
	Peso bruto autorizado do veículo			
	- Tara, versão base			
	= Carga do veículo			

Dados específicos do veículo

Queira introduzir os dados do veículo na página anterior para os manter em local acessível. Esta informação está disponível nas secções "Serviço e manutenção" e "Dados técnicos" e consta também da placa de identificação do veículo.

Introdução

O seu veículo é composto por tecnologia avançada, segurança e características que o tornam económico e amigo do ambiente.

Este Manual de Instruções dá-lhe toda a informação necessária para conduzir o seu veículo de forma segura e eficiente.

Certifique-se que os passageiros estão cientes do possível risco de acidente e ferimentos que poderão resultar da utilização indevida do veículo.

Deve respeitar sempre as leis e regulamentos específicos do país em que se encontra. Essas leis podem ser diferentes da informação contida neste Manual de Instruções.

Quando este Manual de Instruções fizer referência a uma visita ao concessionário, recomendamos que visite o seu Reparador Autorizado Opel. Para veículos a gás recomendamos que seja um Reparador Autorizado Opel a executar serviços de assistência a veículos a gás.

Todos os Reparadores Autorizados Opel fornecem um serviço de primeira a preços razoáveis. Os mecânicos experientes formados pela Opel trabalham segundo instruções específicas da Opel.

O pacote de literatura do cliente deve estar sempre à mão, no veículo.

Utilize o Manual de Utilização

- Este manual descreve todas as opções e características disponíveis neste modelo.

  Algumas descrições, incluindo as de funções de visores e menu, poderão não se aplicar ao seu veículo devido à variante de modelo, especificações do país, equipamento especial ou acessórios.
- O capítulo "Informação breve e concisa" dar-lhe uma ideia geral.
- O índice no início deste manual e em cada secção indica a localização da informação.
- O índice permitir-lhe-á procurar informação específica.
- Neste Manual de Instruções as figuras ilustram veículos com volante à esquerda. Nos veículos com volante à direita a operação é semelhante.
- O Manual de Instruções utiliza as designações de motor de fábrica. As designações de mercado correspondentes constam da secção "Dados Técnicos".

- As direcções indicadas, p. ex. esquerda ou direita ou dianteira ou traseira, referem-se sempre ao sentido de marcha.
- Os ecrãs de visualização do veículo poderão não suportar o seu idioma específico.
- As mensagens do visor e a etiquetagem interior são escritas a **negrito**.

Perigo, Aviso e Atenção

⚠Perigo

O texto assinalado com ⚠**Perigo** fornece informação sobre risco de lesão fatal. Desrespeitar essa informação pode colocar a vida em perigo.

⚠Aviso

O texto assinalado com ⚠**Aviso** fornece informação sobre risco de acidente ou lesão. Desrespeitar essa informação pode causar lesões.

Atenção

O texto assinalado com **Atenção** fornece informação sobre possíveis danos no veículo. Desrespeitar essa informação pode causar danos no veículo.

Símbolos

As referências às páginas são indicadas por ⇨. ⇨ significa "consultar página".

Desejamos-lhe muitas horas de condução agradável.

Adam Opel AG

Informação breve e concisa

Informação acerca da condução inicial

Destrancar o veículo

Pressionar o botão 🔓 para destrancar as portas e a bagageira. Abrir as portas puxando os manípulos. Para abrir a porta traseira, empurrar o interruptor táctil abaixo do manípulo.

Radiotelecomando ⇨ 23, Sistema de fecho centralizado ⇨ 24, Bagageira ⇨ 28.

Ajuste dos bancos

Posição dos bancos

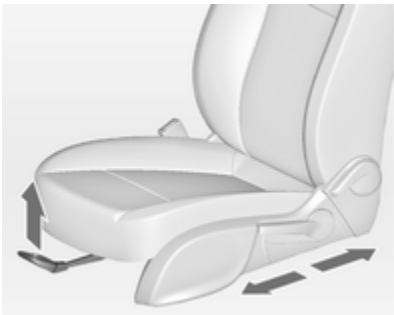

Puxar manípulo, desligar banco, largar manípulo.

Posição dos bancos ⇨ 42, Ajuste dos bancos ⇨ 42.

⚠ Perigo

Não se sente a menos de 25 cm do volante, para permitir uma activação segura do airbag.

Encostos dos bancos

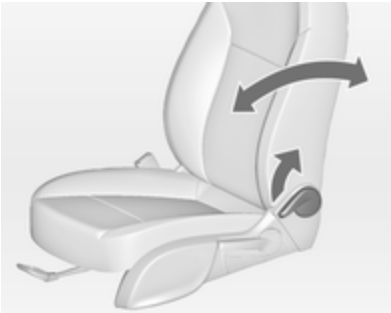

Puxar a alavanca, ajustar a inclinação e soltar a alavanca. Deixar que o banco encaixe até ouvir o barulho de encaixe.

Posição dos bancos ⇨ 42, Ajuste dos bancos ⇨ 42.

Altura dos bancos

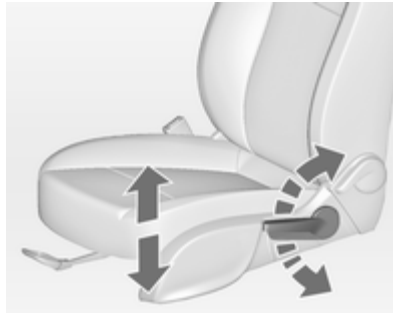

Movimento de bombeio da alavanca

para cima	=	mais alto
para baixo	=	mais baixo

Posição dos bancos ⇨ 42, Ajuste dos bancos ⇨ 42.

Inclinação dos bancos

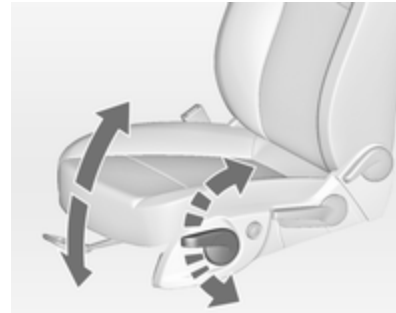

Movimento de bombeio da alavanca

para cima	=	extremidade dianteira mais alta
para baixo	=	extremidade dianteira mais baixa

Posição dos bancos ⇨ 42, Ajuste dos bancos ⇨ 42.

Regulação eléctrica dos bancos

Accionar o interruptor **1**:

para a frente/ para trás	=	regulação longitudinal
para cima/ para baixo	=	regulação da altura
para cima/ para baixo à frente	=	regulação da inclinação

Accionar o interruptor **2**:

para a frente/para trás em cima	=	regulação do encosto

Regulação eléctrica dos bancos ⇨ 45.

Ajuste do encosto de cabeça

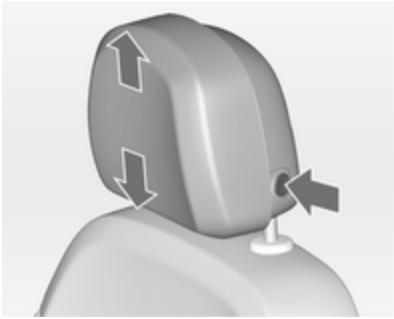

Premir o botão de libertação, ajustar a altura, engatar.

Encostos de cabeça ⇨ 40.

Cinto de segurança

Puxar o cinto de segurança e engatar no fecho. O cinto de segurança não deve estar torcido e deve ficar justo ao corpo. O encosto do banco não deve estar demasiado inclinado para trás (aproximadamente 25° no máximo).

Para desapertar o cinto de segurança, pressionar o botão vermelho no fecho do cinto.

Posição dos bancos ⇨ 42, Cintos de segurança ⇨ 55, Sistema de Airbag ⇨ 59.

Ajuste dos espelhos retrovisores

Espelho retrovisor interior

Para reduzir o encandeamento, ajustar a alavanca na parte inferior da caixa do espelho retrovisor.

Espelho retrovisor interior ⇨ 33, espelho retrovisor interior com função anti-encadeamento automática ⇨ 34.

Espelhos retrovisores exteriores

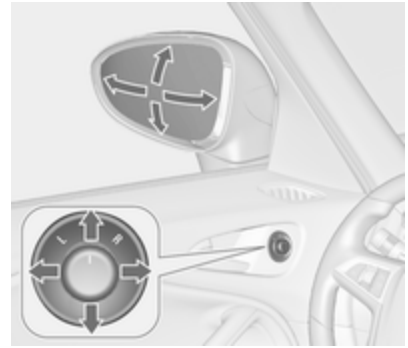

Seleccionar o espelho retrovisor relevante e ajustá-lo.

Espelhos retrovisores exteriores convexos ⇨ 32, Ajuste eléctrico ⇨ 32, Espelhos retrovisores exteriores rebatíveis ⇨ 32, Espelhos retrovisores exteriores aquecidos ⇨ 33.

Ajuste do volante

Destrancar a alavanca, ajustar o volante, depois engatar a alavanca e assegurar que fica totalmente trancada.

Ajustar o volante apenas quando o veículo estiver parado e o volante tiver sido destrancado.

Sistema de airbag ⇨ 59, posições da ignição ⇨ 170.

Perspectiva geral do painel de instrumentos

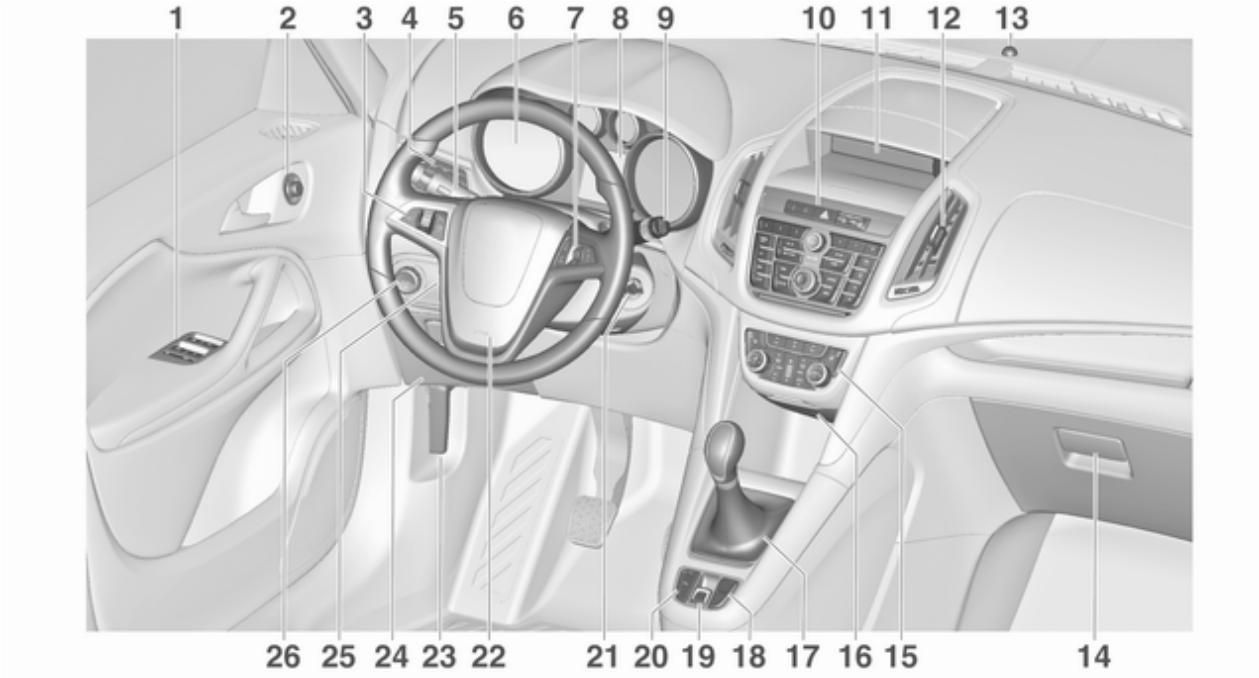

1 Accionamento electrónico dos vidros 35
2 Espelhos retrovisores exteriores 32
3 Programador de velocidade 191
Limitador de velocidade 193
Programador de velocidade adaptável 194
Aviso de colisão dianteira ... 202
4 Grelhas de ventilação laterais 166
5 Indicadores de mudança de direcção, sinal de luzes, médios e máximos, assistência dos máximos ... 153
Iluminação de saída do veículo 157
Luzes de presença 155
Botões para o Centro de Informação do Condutor 124
6 Instrumentos 111
7 Telecomandos no volante .. 103
8 Centro de Informação ao Condutor 124
9 Limpa pára-brisas, sistema lava pára-brisas, sistema lava faróis, limpa--vidros traseiro, sistema lava-vidros traseiro 105
10 Sistema de fecho centralizado 24
Sinais de aviso de perigo ... 153
Modo Sport 189
Modo Tour 189
Selector de combustível 113
Indicador de comando para desactivação do Airbag 118
Indicador de comando para o cinto do banco da frente do passageiro 117
11 Mostrador de informação ... 129
12 Grelhas de ventilação centrais 166
13 LED do estado do sistema de alarme anti-roubo 29
14 Porta-luvas 71
15 Sistema de ar condicionado 159
16 Entrada AUX, entrada USB, ranhura de cartão SD . . 11
Tomada de energia 109
17 Alavanca das mudanças, caixa de velocidades manual 184
Caixa de velocidades automática 181
18 Sistema de comando de tracção 188
Programa electrónico de estabilidade 188
Aviso de pista de arranque 224
19 Travão de mão eléctrico 186
20 Sensores de estacionamento 209
Apoio Avançado ao Estacionamento 213
Botão Eco para sistema pára-arranca 172

21 Interruptor da ignição com tranca do volante 170
22 Buzina 104
Airbag do condutor 60
23 Alavanca de abertura do capot 243
24 Caixa de fusíveis 262
Compartimento de arrumação 72
25 Ajuste do volante 103
26 Interruptor dos faróis 145
Regulação do alcance dos faróis 148
Faróis de nevoeiro 154
Luz traseira de nevoeiro 154
Iluminação dos instrumentos 155

Iluminação exterior

Rodar o interruptor dos faróis:

0 = Faróis apagados
= Luzes laterais
= Luzes de médios

Comando automático das luzes

AUTO = Controlo automático da iluminação: a iluminação exterior liga e desliga automaticamente
= Activação ou desactivação do controlo automático das luzes
= Luzes laterais
= Luzes de médios

Luzes de nevoeiro

Premir o interruptor das luzes:

= Faróis de nevoeiro
= Luz traseira de nevoeiro

Iluminação ⇨ 145.

Sinal de luzes, luzes de máximos e de médios

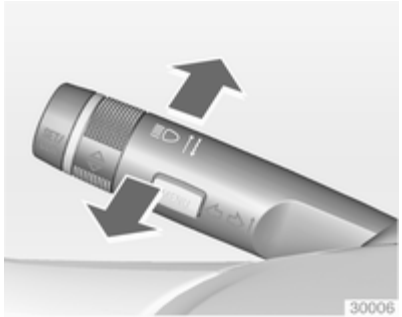

Sinal de luzes	=	Puxar alavanca
Luzes de máximos	=	Empurrar alavanca
Luzes de médios	=	Empurrar ou puxar alavanca

Comando automático das luzes ⇨ 146, luzes de máximo ⇨ 147, assistência dos máximos ⇨ 147, sinal de luzes ⇨ 148, iluminação dianteira adaptativa ⇨ 149.

Indicadores de mudança de direcção

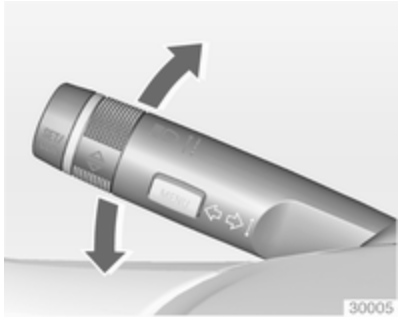

Alavanca para cima	=	indicador de mudança de direcção para a direita
Alavanca para baixo	=	indicador de mudança de direcção para a esquerda

Sinais de mudança de direcção e de faixa ⇨ 153, Luzes de presença ⇨ 155.

Sinais de aviso de perigo

Accionado com o botão ⚠.

Luzes de emergência ⇨ 153.

Buzina

Premir 📯.

Sistemas de limpa pára-brisas e de lava pára-brisas

Limpa-pára-brisas

2 = rápido
1 = lento
⏲ = limpeza com passagem intermitente temporizada ou limpeza automática com sensor de chuva
O = desligar

Para uma só passagem com o limpa pára-brisas desligado, pressionar a alavanca para baixo.

Limpa-pára-brisas ⇨ 105, substituição da lâmina do limpa-pára--brisas ⇨ 249.

Lava pára-brisas e lava-faróis

Puxar alavanca.

Lava pára-brisas e lava-faróis ⇨ 105, líquido lava-vidros ⇨ 246.

Limpa-vidros traseiro

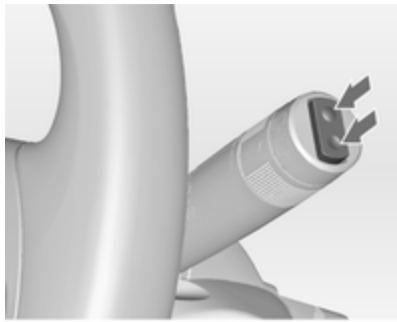

Pressionar o interruptor basculante para accionar o limpa-vidros do óculo traseiro:

interruptor superior	=	funcionamento contínuo
interruptor inferior	=	funcionamento intermitente
posição intermédia	=	desligar

Lava-pára-brisas

Empurrar alavanca.

O líquido do limpa-vidros é pulverizado no óculo traseiro e o limpa-vidros faz algumas passagens.

Limpa-vidros do óculo traseiro e lava-vidros do óculo traseiro ⇨ 107.

Climatização

Óculo traseiro aquecido, espelhos retrovisores exteriores aquecidos

O desembaciador é accionado premindo o botão ⊞.

Óculo traseiro com desembaciador ⇨ 37.

Desembaciamento e descongelação dos vidros

Premir o botão ⊞.

Regular o comando da temperatura para o nível mais alto.

Arrefecimento ❄ ligado.

Óculo traseiro com desembaciador ⊞ ligado.

Sistema de climatização ⇨ 159.

Caixa de velocidades

Caixa de velocidades manual

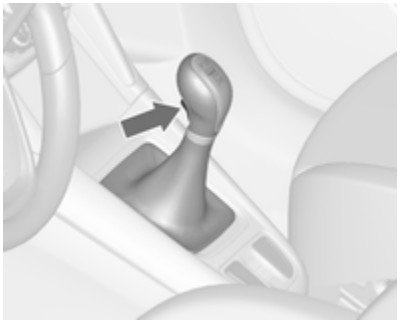

Marcha-atrás: com o veículo parado, esperar 3 segundos depois de desembraiar o pedal e depois pressionar o botão de libertação na alavanca selectora e engatar a mudança.

Se a mudança não engatar, colocar a alavanca em ponto morto, tirar o pé do pedal da embraiagem e pressionar de novo; depois seleccionar a mudança novamente.

Caixa de velocidades manual ⇨ 184.

Caixa de velocidades automática

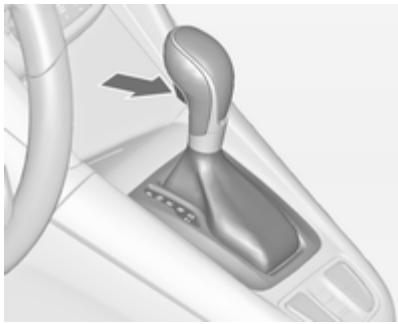

P = Estacionamento
R = Marcha atrás
N = Ponto morto
D = Condução

Modo manual: deslocar a alavanca selectora de **D** para a esquerda.

+ = mudança superior
– = mudança inferior

A alavanca selectora só pode ser deslocada de **P** quando a ignição está ligada ou o pedal do travão está accionado. Para engatar **P** ou **R**, pressionar o botão de libertação.

Caixa de velocidades automática ⇨ 181.

Arranque

Antes de arrancar, verificar

- Pressão e estado dos pneus ⇨ 266, ⇨ 306.
- Nível do óleo de motor e níveis dos líquidos ⇨ 243.
- Se todas as janelas, espelhos, iluminação exterior e placas de matrícula estão limpas, sem neve e sem gelo e a funcionar.
- Posição adequada dos espelhos, assentos e cintos de segurança ⇨ 32, ⇨ 42, ⇨ 56.
- Funcionamento dos travões a baixa velocidade, principalmente se os travões estiverem molhados.

Pôr o motor a trabalhar

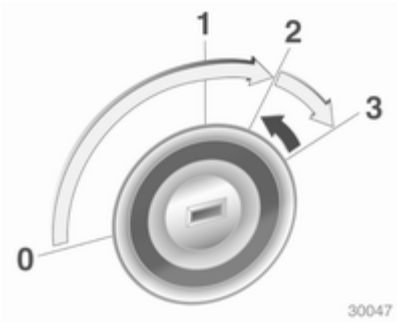

- Rodar a chave para a posição **1**
- mover o volante suavemente para libertar o bloqueio do volante
- operar a embraiagem e o travão
- caixa de velocidades automática em **P** ou **N**
- não accionar o pedal do acelerador
- motores diesel: rodar a chave para a posição **2** para a pré--incandescência e esperar até o indicador de controlo ⌇ se apagar
- rodar a chave para a posição **3** e soltar

Pôr o motor a trabalhar ⇨ 171.

Sistema Start/Stop

Se o veículo estiver a circular a baixa velocidade ou parado e estiverem reunidas determinadas condições, activar Autostop do seguinte modo:

- carregar no pedal da embraiagem
- colocar a alavanca selectora na posição **N**
- soltar o pedal da embraiagem

A indicação Autostop é feita pela agulha na posição **AUTOSTOP** no conta-rotações.

Para ligar novamente o motor, carregar de novo no pedal da embraiagem.

Sistema Start/Stop ⇨ 172.

Estacionamento

- Utilizar sempre o travão de mão. Accionar o travão de mão manual sem premir o botão desengate. Aplicar com a maior firmeza possível em descidas ou subidas. Pressionar o travão de pé simultaneamente para reduzir a força de funcionamento.

  Em veículos com travão de mão eléctrico, puxar o interruptor Ⓟ durante aproximadamente 1 segundo.
- Desligar o motor. Rodar a chave de ignição para a posição **0** e retirá-la. Rodar o volante até sentir a tranca da direcção engatar.

  Nos veículos com caixa de velocidades automática, só se pode retirar a chave quando a alavanca selectora estiver na posição **P**.
- Se o veículo estiver numa superfície plana ou numa subida, engatar a primeira velocidade ou colocar a alavanca selectora em **P** antes de desligar a ignição. Numa

subida, virar as rodas dianteiras para o lado contrário ao do passeio.

Se o veículo estiver numa descida, engatar a marcha-atrás ou colocar a alavanca selectora em **P** antes de desligar a ignição. Virar as rodas dianteiras na direcção do passeio.

- Trancar o veículo através do botão 🔒 no comando à distância.

  Activar o sistema de alarme anti--roubo ⇨ 29.
- Não estacionar o veículo numa superfície facilmente inflamável. A temperatura elevada do sistema de escape pode provocar a inflamação da superfície.
- Fechar as janelas.
- As ventoinhas de arrefecimento do motor poderão funcionar depois de se desligar o motor ⇨ 242.
- Depois de conduzir a velocidade de rotação do motor elevada ou com cargas de motor elevadas, deixar o motor trabalhar um pouco com carga reduzida ou deixá-lo em ponto morto durante cerca de 30 segundos antes de o desligar, para proteger o turbocompressor.

Chaves, fechos ⇨ 22, Não utilização do veículo durante muito tempo ⇨ 241.

Chaves, portas, janelas

Chaves, fechaduras 22
Portas 28
Segurança do veículo 29
Espelhos retrovisores exteriores 32
Espelho retrovisor interior 33
Janelas 34
Tejadilho 38

Chaves, fechaduras

Chaves

Chaves de substituição

O número da chave é especificado no Car Pass ou numa etiqueta amovível.

O número da chave deve ser referido sempre que se encomendarem chaves de substituição já que é um componente do imobilizador.

Fechaduras ⇨ 285.

O código do adaptador da chave das porcas de bloqueio da roda é especificado num cartão. Deve ser referido ao encomendar um adaptador da chave de substituição.

Mudança das rodas ⇨ 275.

Chave com secção retráctil

Premir botão para extrair a chave. Para recolher a chave, premir o botão primeiro.

Car Pass

O Car Pass contém dados de segurança do veículo e por isso, deve ser mantido num local seguro.

Quando o veículo é levado a uma oficina, esses dados do veículo são necessários para realizar determinadas operações.

Radiotelecomando

Utilizado para accionar:

- Sistema de fecho centralizado das portas
- Sistema de segurança anti-roubo
- Sistema de alarme anti-roubo
- Accionamento electrónico dos vidros

O radiotelecomando tem um alcance aproximado de 20 metros. Pode ser reduzido devido a influências exteriores. Os sinais de aviso de perigo confirmam o funcionamento.

Manusear com cuidado, proteger da humidade e de temperaturas elevadas e evitar utilizações desnecessárias.

Avaria

Se não for possível accionar com o radiotelecomando o sistema de fecho centralizado, isso pode dever-se ao seguinte:

- Veículo fora do raio de alcance
- Bateria demasiado fraca
- Utilização frequente e repetida do radiotelecomando quando fora do raio de alcance, exigirá ressincronização
- Sobrecarga do sistema de fecho centralizado devido a accionamento repetido num pequeno espaço de tempo, levando a que a alimentação seja interrompida durante um curto período de tempo
- Interferência de ondas rádio com maior potência provenientes de outras origens

Destrancagem ⇨ 24.

Configurações básicas

Algumas configurações podem ser alteradas no menu **Configurações** no Mostrador de informação.
Personalização do veículo ⇨ 139.

Substituição da bateria do radiotelecomando

Substituir a bateria assim que o raio de alcance diminui.

As baterias não devem ser eliminadas junto com os resíduos domésticos. Devem ser colocadas em pontos de recolha para reciclagem apropriados (i.e. pilhões).

Chave com secção retráctil

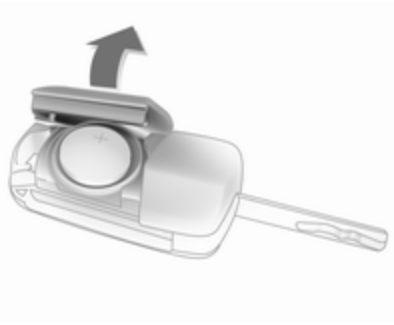

Retirar a chave e abrir a unidade. Substituir a bateria (bateria de tipo CR 2032), prestando atenção à posição de colocação. Fechar a unidade e sincronizar.

Sincronização do radiotelecomando

Depois de substituir a bateria, destrancar a porta com a chave na fechadura da porta do condutor. O radiotelecomando será sincronizado quando ligar a ignição.

Definições memorizadas

Sempre que a chave é retirada do interruptor da ignição, as configurações que se seguem são memorizadas automaticamente pela chave:

- Iluminação
- Sistema de informação e lazer
- Sistema de fecho centralizado das portas
- Definições do Modo Sport
- Definições conforto

As definições guardadas são automaticamente utilizadas na vez seguinte que a chave memorizada é inserida no interruptor da ignição e rodada para a posição **1** ⇨ 170.

Um pré-requisito é que **Personalização por condutor** esteja activado nas definições pessoais do Mostrador de informação gráfica. Este deve ser configurado para cada chave usada. Em veículos equipados com Mostrador de informação a cores, a personalização está activada de forma permanente.

Personalização do veículo ⇨ 139.

Sistema de fecho centralizado

Destranca e tranca portas, bagageira e portinhola do depósito de combustível.

Puxar o manípulo interior de uma das portas destranca a respectiva porta. Puxar o manípulo outra vez abre a porta.

Advertência
No caso de um acidente em que os airbags ou pré-tensores dos cintos tenham sido accionados, o veículo é automaticamente destrancado.

Advertência
Pouco tempo depois de destrancar as portas com o comando, as portas trancam automaticamente se nenhuma porta for aberta.

Destrancagem

Premir o botão 🔓.

É possível seleccionar duas definições:

- Para destrancar apenas a porta do condutor, bagageira e portinhola do depósito de combustível, premir uma vez o botão 🔓. Para destrancar todas as portas, premir duas vezes o botão 🔓

  ou

- premir uma vez o botão 🔓 para destrancar todas as portas, bagageira e portinhola do depósito de combustível

A configuração pode ser alterada no menu **Configurações** no Mostrador de Informação. Personalização do veículo ⇨ 139.

A configuração pode ser guardada para a chave que está a ser utilizada. Configurações memorizadas ⇨ 24.

Trancagem

Fecha portas, bagageira e portinhola do depósito de combustível.

Premir o botão 🔒.

Se a porta do condutor não estiver bem fechada, o sistema de fecho centralizado não funcionará.

Destrancar e abrir a porta traseira

Premir o botão 🔓 quando a ignição está desligada. A porta traseira é solta para ser destrancada e aberta premindo o interruptor táctil abaixo do manípulo.

Botões de fecho centralizado

Fecha ou abre todas as portas, a bagageira e portinhola do depósito de combustível a partir do habitáculo.

Pressionar o botão 🔒 para fechar.
Pressionar o botão 🔓 para abrir.

Avaria no sistema do radiotelecomando

Destrancagem

Destrancar manualmente a porta do condutor rodando a chave na fechadura. Ligar a ignição e pressionar o botão do fecho centralizado 🔓 para destrancar todas as portas, bagageira e portinhola do depósito de combustível. Ligando a ignição, o sistema de trancagem anti--roubo é desactivado.

Trancagem

Trancar manualmente a porta do condutor rodando a chave na fechadura.

Avaria no sistema de fecho centralizado

Destrancagem

Destrancar manualmente a porta do condutor rodando a chave na fechadura. As outras portas podem ser abertas puxando duas vezes a maçaneta interior. A bagageira e a portinhola de enchimento do combustível não podem ser abertas. Para desactivar o sistema de segurança anti-roubo, ligar a ignição ⇨ 29.

Trancagem

Pressionar o botão de trancagem interior de todas as portas, excepto o da porta do condutor. Então fechar a porta do condutor e trancá-la por fora com a chave. A portinhola do depósito de combustível e a porta da bagageira não podem ser trancadas.

Trancar automaticamente as portas

A característica de segurança pode ser configurada para trancar todas as portas automaticamente, bagageira e portinhola do depósito de combustível, assim que é atingida determinada velocidade.

Além disso, é possível configurar para destrancar a porta do condutor ou todas as portas depois de a ignição ter sido desligada e a chave da ignição ter sido retirada (caixa de velocidades manual) ou a alavanca das velocidades ser deslocada para a posição **P** (caixa de velocidades automática).

As configurações podem ser alteradas no menu **Configurações** no Mostrador de informação. Personalização do veículo ⇨ 139.

As configurações podem ser guardadas pela chave que está a ser utilizada ⇨ 24.

Dispositivo de segurança para crianças

⚠Aviso

Utilizar os fechos de segurança para crianças sempre que estejam crianças nos bancos traseiros.

Com uma chave ou chave de parafusos adequada, rodar o fecho de segurança para crianças existente na porta de trás para a posição horizontal. A porta não pode ser aberta do interior. Para desactivar, rodar o fecho de segurança para crianças para a posição vertical.

Portas

Bagageira

Porta traseira

Abrir

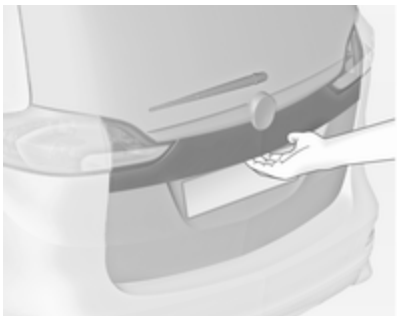

Depois de destrancar, premir o interruptor táctil por baixo do friso da porta traseira e abrir a porta traseira.

Sistema de fecho centralizado das portas ⇨ 24.

Fechar

Utilizar o manípulo interior.

Não pressionar o interruptor táctil por baixo do friso da porta da bagageira ao fechar, porque isso destrancará novamente a porta da bagageira.

Sistema de fecho centralizado das portas ⇨ 24.

Dicas gerais para funcionar com a porta da bagageira

⚠ Perigo

Não conduzir com a porta traseira aberta ou mal fechada, por exemplo ao transportar objectos volumosos, uma vez que os gases de escape tóxicos, que são invisíveis e inodoros, podem entrar no veículo. Isto pode causar perda de consciência ou até mesmo morte.

Atenção

Antes de abrir a porta da bagageira, verificar a existência de obstruções a nível superior, por exemplo, a porta da garagem, para evitar danificar a porta da bagageira. Verifique sempre a área de movimentação acima e por trás da porta traseira.

Advertência
A montagem de determinados acessórios pesados na porta da retaguarda pode afectar a capacidade de a porta se manter aberta.

Segurança do veículo

Protecção anti-roubo

⚠ Aviso

Não utilizar o sistema se estiverem pessoas no veículo! Não é possível destrancar as portas a partir do interior.

O sistema tranca todas as portas. As portas têm de estar todas fechadas, caso contrário o sistema não pode ser activado.

Se a ignição tiver estado ligada, deve abrir-se e fechar-se a porta do condutor uma vez para o veículo poder ser trancado e protegido contra roubo.

Destrancar o veículo desactiva o sistema de trancagem anti-roubo mecânico. Tal não é possível com o botão do fecho centralizado.

Activação

Pressionar duas vezes no radiotelecomando no espaço de 15 segundos.

Sistema de alarme anti-roubo

O sistema de alarme anti-roubo está associado ao sistema de fecho anti-roubo.

Monitoriza:

- Portas, porta da bagageira, capô
- Habitáculo incluindo bagageira adjacente

- Inclinação do veículo, p. ex. se for elevado
- Ignição

Activação

- Auto-activação 30 segundos depois de trancar o veículo (inicialização do sistema)

- Directamente pressionando no comando à distância radio mais uma vez depois de fechar

Advertência
Mudanças no interior do veículo, como, por exemplo, a utilização de capas dos bancos e vidros ou tecto de abrir abertos, podem afectar a função de monitorização do habitáculo.

Activação sem monitorização do habitáculo e inclinação do veículo

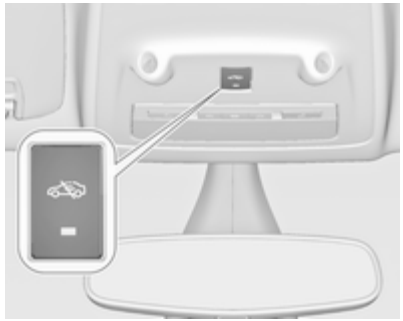

Desligar a monitorização do habitáculo e a inclinação do veículo quando deixar animais no veículo, devido ao alto volume dos sinais ultrasónicos ou movimentos que possam fazer disparar o alarme. Desligar também quando o veículo está num transbordador (ferry) ou comboio.

1. Fechar a porta da bagageira, o capot e as janelas.
2. Premir o botão . O LED no botão acende durante 10 minutos, no máximo.
3. Fechar as portas.
4. Activar o alarme anti-roubo.

Mensagem de estado é visualizada no Centro de Informação do Condutor.

LED de estado

O LED de estado está integrado no sensor acima do painel de instrumentos.

Estado nos primeiros 30 segundos após a activação do sistema de alarme anti-roubo:

LED aceso	=	teste, desfazamento de armamento.
LED pisca rapidamente	=	portas, porta da bagageira ou capot mal fechadas ou avaria no sistema.

Estado depois de o sistema ser armado:

LED pisca devagar	=	sistema armado.

Dirigir-se a uma oficina em caso de avarias.

Desactivação

Destrancar o veículo desactiva o alarme anti-roubo.

Alarme

Quando accionado, o alarme soa através de um receptor acústico alimentado por bateria individual, e as luzes de emergência piscam simultaneamente. O número e duração dos sinais da emissão de alarme estão estipulados por lei.

O alarme pode ser silenciado pressionando qualquer botão do radiotelecomando ou ligando a ignição.

O sistema de alarme anti-roubo pode ser desactivado apenas pressionando o botão 🔓 ou ligando a ignição.

Um alarme accionado, que não tenha sido interrompido pelo condutor, será indicado pelas luzes de emergência. Estas piscarão rapidamente três vezes da próxima vez que o veículo for destrancado com o radiotelecomando. Adicionalmente, é apresentado um código de aviso ou um uma mensagem de aviso no Centro de Informação do Condutor após a ligação da ignição.

Mensagens do veículo ⇨ 131.

Imobilizador electrónico

O sistema faz parte do interruptor da ignição e verifica se o veículo pode ser ligado com a chave que está a ser usada.

O imobilizador é accionado automaticamente depois de a chave ter sido retirada da ignição.

Se o indicador de controlo 🔒 piscar com a ignição ligada, isso é sinal de que existe uma avaria no sistema; o motor não pode ser posto a trabalhar. Desligar a ignição e repetir o processo de arranque.

Se o indicador de controlo continuar a piscar, tentar pôr o motor a trabalhar utilizando a chave sobresselente e procurar ajuda numa oficina.

Advertência
O imobilizador não tranca as portas. Depois de sair do veículo, deve-se trancar sempre o veículo e activar o sistema de alarme ⇨ 24, ⇨ 29.

Indicador de controlo 🔒 ⇨ 123.

Espelhos retrovisores exteriores

Convexos

O espelho retrovisor exterior convexo contêm uma zona esférica que reduz os ângulos mortos. A forma do espelho retrovisor faz com que os objectos pareçam mais pequenos, o que afectará a capacidade de calcular as distâncias.

Aviso de ângulo morto ⇨ 217.

Ajuste eléctrico

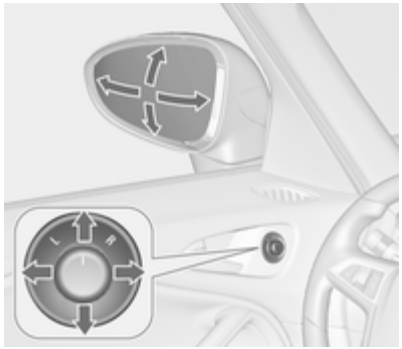

Seleccionar o retrovisor exterior relevante rodando o controlo para a esquerda **(L)** ou a direita **(R)**. Depois rodar o comando para regular o retrovisor.

Na posição **0** não é seleccionado qualquer espelho.

Espelhos retrovisores rebatíveis

Para segurança de peões, os espelhos retrovisores exteriores serão rebatidos se levarem um encontram suficientemente forte. Reposicionar o espelho retrovisor aplicando uma ligeira pressão na caixa do espelho.

Articulação eléctrica

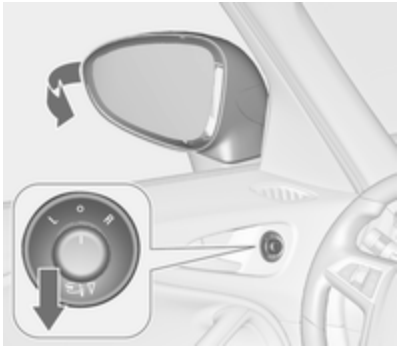

Rodar o comando para **0**, e pressionar o comando para baixo. Ambos os retrovisores exteriores recolherão.

Pressionar novamente o comando para baixo - ambos os retrovisores exteriores voltam à respectiva posição normal.

Se um espelho retrovisor exterior com função eléctrica for colocado manualmente na posição de condução, pressionar para baixo o regulador, só colocará electricamente o outro espelho na posição de condução.

Espelhos retrovisores aquecidos

Função activada pressionando o botão ⊞.

O desembaciamento funciona com o motor a trabalhar e é desligado automaticamente após um curto período de tempo.

Espelho retrovisor interior

Função manual de antiencandeamento

Para reduzir o encandeamento, ajustar a alavanca na parte inferior da caixa do espelho retrovisor.

Função automática de antiencandeamento

À noite, o encandeamento provocado pelos veículos que seguem atrás é automaticamente reduzido.

Janelas

Pára-brisas

Pára-brisas com reflector solar

O pára-brisas com reflector solar possui um revestimento que reflecte a radiação solar. Os sinais de dados, por exemplo, de postos de portagens, também podem ser reflectidos.

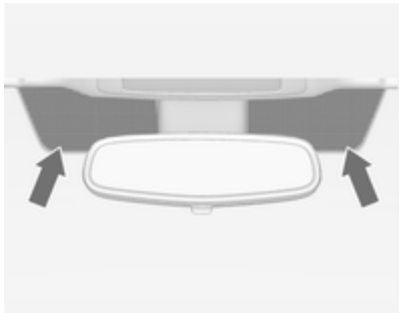

As áreas assinaladas no pára-brisas não estão cobertas pelo revestimento. Os dispositivos para registo electrónico de dados e pagamento de portagens têm de ser fixados nestas áreas. Caso contrário, podem ocorrer falhas a nível do registo de dados.

Auto-colantes no pára-brisas

Não colocar quaisquer auto-colantes no pára-brisas, tal como bilhetes de auto-estrada ou semelhantes na área do espelho retrovisor interior. Caso contrário a zona de detecção do sensor e a área de visão da câmara no encaixe do espelho retrovisor poderia ficar restringida.

Accionamento manual dos vidros

Os vidros das portas podem ser abertos ou fechados com as alavancas próprias.

Accionamento electrónico dos vidros

⚠Aviso

Cuidado ao accionar os vidros eléctricos. Risco de lesão, principalmente para crianças.

Se estiverem crianças nos bancos traseiros, accione o sistema de segurança para crianças nos vidros eléctricos.

Observar os vidros com atenção ao fechá-los. Assegurar-se de que não fica nada preso nos vidros durante o movimento dos mesmos.

Ligar a ignição para accionamento electrónico dos vidros. Alimentação diferida desligada ⇨ 171.

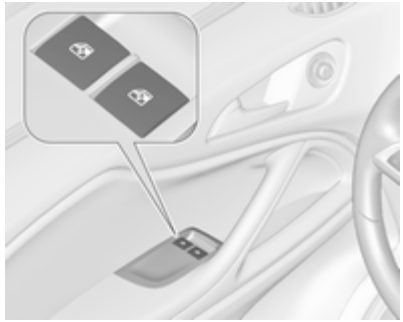

Accionar o interruptor para o vidro respectivo empurrando para abrir e puxando para fechar.

Pressionar ou puxar cuidadosamente até ao primeiro batente: o vidro desloca-se para cima ou para baixo enquanto o interruptor é accionado.

Empurrar ou puxar firmemente para o segundo batente e depois soltar: o vidro desloca-se para cima ou para baixo automaticamente com a função de segurança activada. Para parar o movimento, accionar o interruptor mais uma vez na mesma direcção.

Função de segurança

Se o vidro encontrar resistência acima da linha intermédia da janela durante o fecho automático, o movimento de fecho é interrompido imediatamente e aberto de novo.

Função de segurança de correcção de velocidade

Caso seja difícil fechar o vidro devido a gelo ou outra situação semelhante, ligar a ignição, depois puxar o interruptor até ao primeiro batente e manter. O vidro desloca-se para cima sem a função de segurança activada. Para parar o movimento, soltar o interruptor.

Sistema de segurança para crianças para as janelas traseiras

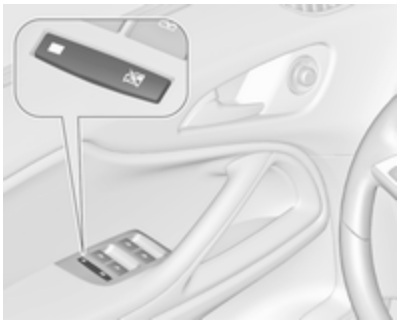

Pressionar o interruptor ⊠ para desactivar os vidros eléctricos das portas traseiras, o LED acende. Para accionar pressionar novamente ⊠.

Accionar as janelas a partir do exterior do veículo

As janelas podem ser accionadas à distância a partir do exterior do veículo.

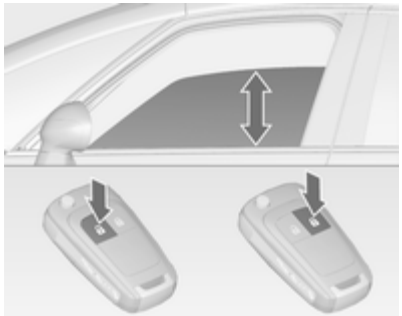

Mantenha pressionado o botão 🔓 para abrir os vidros.

Mantenha pressionado o botão 🔒 para fechar os vidros.

Solte o botão para parar o movimento do vidro.

Se os vidros estiverem totalmente abertos ou fechados, as luzes de emergência piscam duas vezes.

Sobrecarga

Se as janelas forem abertas e fechadas repetidamente durante um breve espaço de tempo, o funcionamento das mesmas é inibido durante algum tempo.

Inicialização dos vidros eléctricos

Se os vidros não puderem ser fechados automaticamente (ou seja, depois de desligar a bateria do veículo), uma mensagem ou código de aviso é apresentado no Centro de Informação do Condutor.

Mensagens do veículo ⇨ 131.

Accionar a electrónica dos vidros da seguinte maneira:

1. Fechar as portas.
2. Ligar a ignição.
3. Puxar o interruptor até o vidro estar fechado e continuar a puxar durante mais 2 segundos.
4. Repetir para cada um dos vidros.

Óculo traseiro aquecido

Função activada pressionando o botão ⊞.

O desembaciamento funciona com o motor a trabalhar e é desligado automaticamente após um curto período de tempo.

Consoante o tipo de motor, o óculo traseiro aquecido liga automaticamente quando o filtro de partículas diesel está a ser limpo.

Palas pára-sol

As palas pára-sol podem ser colocadas para baixo ou rodadas para o lado para impedir o encadeamento.

Se as palas pára-sol possuírem espelhos, as tampas dos espelhos devem estar fechadas durante a condução.

Um suporte para cartões encontra-se na parte de trás da pala pára-sol.

Cortinas pára-sol

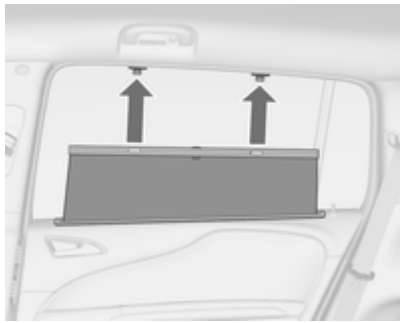

Para reduzir a luz solar na segunda fila de bancos, puxar as persianas para cima usando a pega e encaixando-a na parte de cima do friso da porta.

Tejadilho

Tecto de abrir

Tecto panorâmico

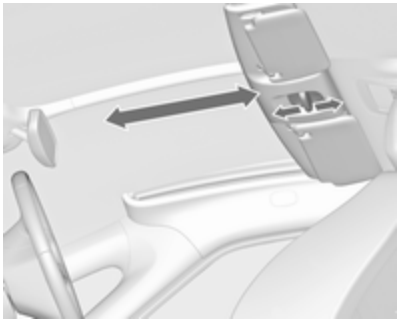

Puxar o botão deslizante para abrir a cobertura do tecto panorâmico.

Empurrar o botão deslizante para tapar o tecto panorâmico.

Persiana

A persiana por cima dos bancos traseiros tem accionamento eléctrico.

Botão

= Abrir
= Fechar

Pressionar levemente o botão ou até ao primeiro batente: a persiana abre ou fecha enquanto o interruptor estiver a ser accionado.

Pressionar firmemente o botão ou até ao segundo batente e depois soltar: a persiana abre ou fecha automaticamente. Para parar o movimento, accionar o interruptor mais uma vez.

Função de segurança

Se a persiana encontrar resistência durante o fecho automático, pára imediatamente e abre de novo.

Função em standby

Com o interruptor da ignição na posição **1** a persiana fica operacional ⇨ 170.

Inicialização depois de um falha de alimentação

Após uma falha de energia, pode ser possível realizar apenas uma abertura limitada da persiana. Inicializar o sistema da seguinte maneira:

1. Rodar a chave na ignição para a posição **1**.
2. Premir duas vezes o botão (abrir) cuidadosamente, até ao primeiro batente, a persiana abre ligeiramente.
3. Premir imediatamente duas vezes o botão (abrir) cuidadosamente, até ao primeiro batente, a persiana fecha ligeiramente.

Depois do passo 3, a persiana fica no modo de inicialização sem a função de segurança.

4. Premir o botão (abrir) cuidadosamente, até ao primeiro batente até a persiana estar totalmente aberta.
5. Premir o botão (fechar) cuidadosamente, até ao primeiro batente até a persiana estar totalmente fechada.

Depois deste procedimento a persiana fica inicializada com a função de segurança activada.

Quando ou for premido com firmeza até ao segundo batente durante a inicialização, o procedimento é cancelado.

Bancos, sistemas de segurança

Encostos de cabeça 40
Bancos dianteiros 42
Bancos traseiros 48
Cintos de segurança 55
Sistema de airbags 59
Sistemas de segurança para crianças 63

Encostos de cabeça

Posição

⚠Aviso

Conduzir apenas com o encosto de cabeça na posição correcta.

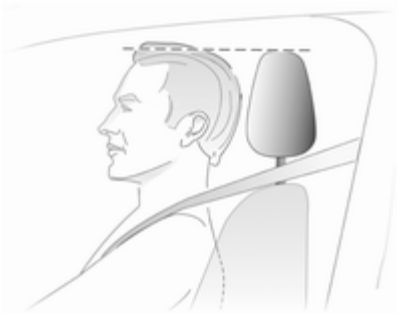

A face superior do encosto de cabeça deverá encontrar-se ao nível superior da cabeça. Se isso não for possível, no caso de pessoas muito altas colocar o encosto na posição mais alta possível e no caso de pessoas baixas colocar na posição mais baixa.

Ajuste

Encostos de cabeça nos bancos dianteiros

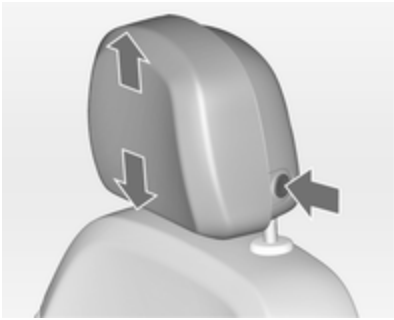

Ajuste da altura
Premir o botão de libertação, ajustar a altura, engatar.

Regulação horizontal

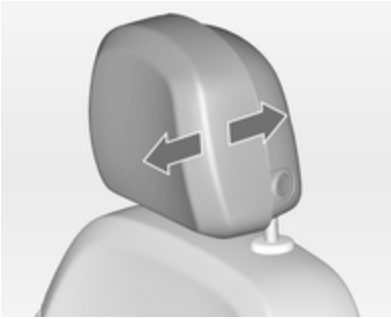

Para regular na horizontal, puxar o encosto de cabeça para a frente. O encosto de cabeça encaixa em várias posições.

Para voltar à posição mais recuada, puxar totalmente para a frente e soltar.

Encostos de cabeça dos bancos traseiros

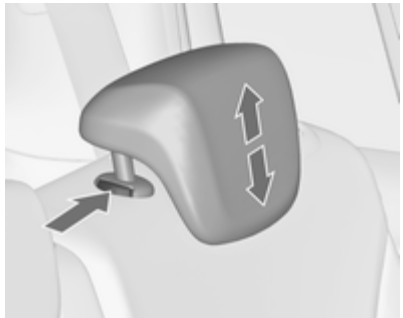

Ajuste da altura

Puxar o encosto de cabeça para cima ou pressionar o trinco para libertar e empurrar o encosto de cabeça para baixo.

Desmontar

Premir os dois engates, puxar o encosto de cabeça para cima e retirar.

Encostos de cabeça activos

Em caso de impacto traseiro, a peças dianteiras dos encostos de cabeça activos deslocam-se ligeiramente para a frente. Assim, a cabeça fica apoiada reduzindo o risco de ferimentos devido ao efeito de chicote.

Advertência
Os acessórios aprovados só podem ser montados quando o banco não estiver a ser utilizado.

Bancos dianteiros

Posição dos bancos

⚠Aviso

Conduzir apenas com o banco bem ajustado.

- Sentar-se com o rabo o mais possível contra o encosto do banco. Ajustar a distância entre o banco e os pedais de forma a que as pernas fiquem ligeiramente em ângulo ao carregar a fundo nos pedais. Deslizar o banco do passageiro dianteiro o mais para trás possível.
- Sentar-se com os ombros o mais possível contra o encosto do banco. Regular a inclinação das costas do banco de forma a que se consiga chegar ao volante facilmente com os braços ligeiramente dobrados. Manter os ombros em contacto com o encosto do banco ao rodar o volante. Não colocar o encosto do banco demasiado para trás. Aconselhamos uma inclinação máxima de aproximadamente 25°.
- Ajustar o volante ⇨ 103.
- Colocar o assento suficientemente alto para ter uma boa visão a toda a volta e para conseguir ver todos os instrumentos. Deve haver pelo menos um palmo entre a cabeça e o chassis do tejadilho. As pernas devem ficar assentes ligeiramente sobre o banco sem exercerem pressão no banco.
- Ajustar o encosto de cabeça ⇨ 40.
- Ajustar a altura do cinto de segurança ⇨ 56.
- Ajustar o apoio das coxas de forma a haver um espaço de cerca de dois dedos entre a extremidade do banco e curva do joelho.
- Ajustar o apoio lombar de forma a que suporte a forma natural da coluna vertebral.

Ajuste dos bancos

Conduzir sempre com os bancos e encostos engatados.

⚠Perigo

Não se sente a menos de 25 cm do volante, para permitir uma activação segura do airbag.

⚠Aviso

Nunca ajuste os bancos ao conduzir, uma vez que poderão mover-se de forma incontrolável.

⚠Aviso

Nunca guarde objectos debaixo dos bancos.

Posição dos bancos

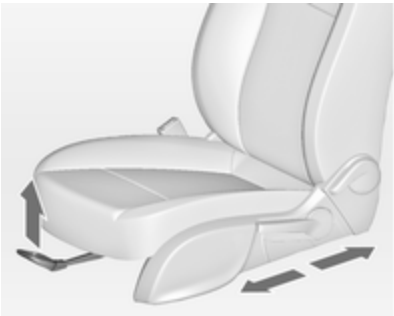

Puxar manípulo, desligar banco, largar manípulo.

Encostos dos bancos

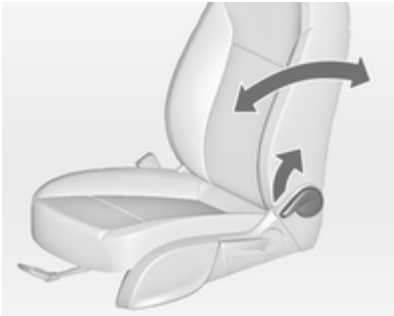

Puxar a alavanca, ajustar a inclinação e soltar a alavanca. Deixar que o encosto do banco traseiro encaixe até ouvir o barulho de encaixe.

Rebatimento do encosto do banco do passageiro ⇨ 84.

Altura dos bancos

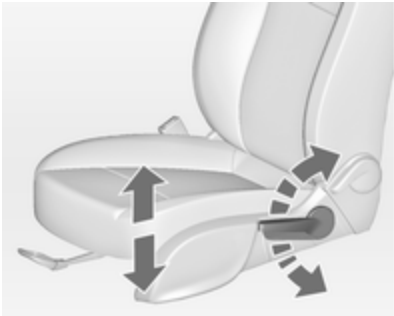

Movimento de bombeio da alavanca

para cima = mais alto
para baixo = mais baixo

Inclinação dos bancos

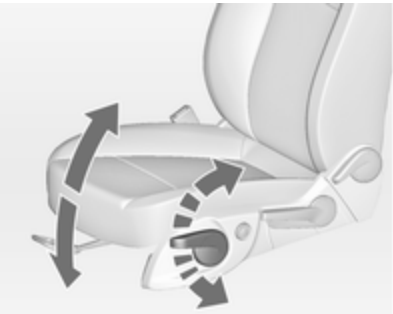

Movimento de bombeio da alavanca

para cima	=	extremidade dianteira mais alta
para baixo	=	extremidade dianteira mais baixa

Apoio lombar

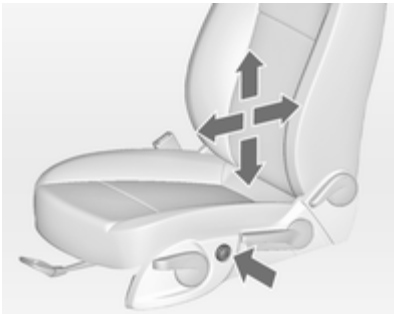

Ajustar o apoio lombar usando o interruptor de quadro vias para o adaptar às necessidades pessoais.

Deslocar o apoio para cima e para baixo: pressionar interruptor para cima ou para baixo.

Aumentar e diminuir o apoio: pressionar o interruptor para a frente ou para trás.

Suporte para as pernas ajustável

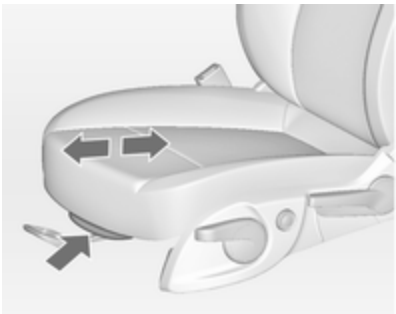

Puxar a alavanca e deslizar o apoio para as ancas.

Ajuste eléctrico dos bancos

⚠Aviso

Ao accionar os bancos eléctricos deve ter-se muito cuidado. Existe risco de ferimento, especialmente para as crianças. Objectos podem ficar presos.

Ao regular os assentos, observá-los bem. Os passageiros devem ser informados em conformidade.

Posição longitudinal do banco

Deslocar o interruptor para a frente/para trás.

Altura dos bancos

Deslocar o interruptor para cima/para baixo.

Inclinação dos bancos

Deslocar a frente do interruptor para cima/para baixo.

Encostos dos bancos

Rodar o interruptor para a frente/para trás.

Apoio lombar

Ajustar o apoio lombar usando o interruptor de quadro vias para o adaptar às necessidades pessoais.

Deslocar o apoio para cima e para baixo: pressionar interruptor para cima ou para baixo.

Aumentar e diminuir o apoio: pressionar o interruptor para a frente ou para trás.

Suporte para as pernas ajustável

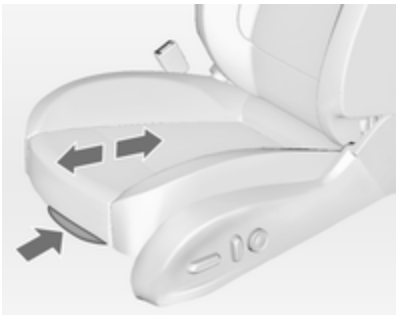

Puxar a alavanca e deslizar o apoio para as ancas.

Sobrecarga

Se a configuração do banco estiver electricamente em sobrecarga, a alimentação eléctrica é automaticamente cortada por um curto período de tempo.

Apoio de braços

Apoio de braços básico

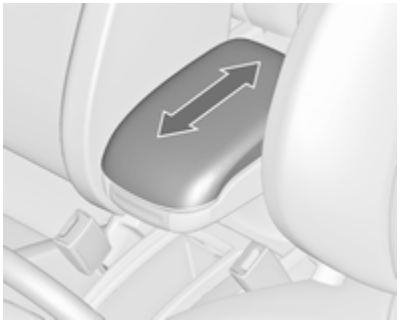

O apoio de braços pode ser deslizado para a frente. Sob o apoio de braços existe uma gaveta para arrumação.

Compartimento de arrumação no apoio de braços ⇨ 74.

Apoio de braços FlexConsole

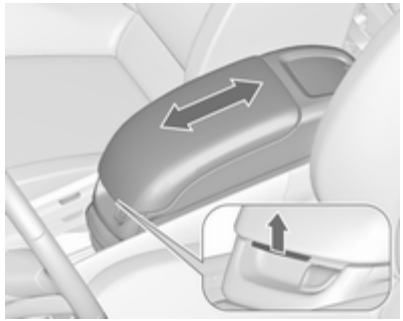

O apoio de braços pode ser movido numa consola central. Puxar a pega para fazer deslizar o apoio de braços.

Existem dois compartimentos de arrumação, uma gaveta e um suporte para bebidas amovível na consola do apoio de braços.

Compartimento de arrumação no apoio de braços ⇨ 74.

Remover o apoio de braços

O apoio de braços FlexConsole pode ser removido.

Premir os fechos para dentro e puxar para baixo o mecanismo de trancagem na parte posterior do apoio de braços.

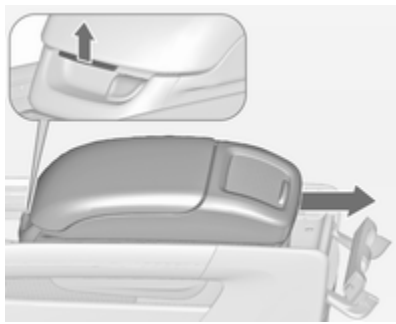

Puxar a pega na parte da frente do apoio de braços e fazê-lo deslizar para trás, retirando-o da consola.

A montagem é feita pela ordem inversa.

Aquecimento

Ajustar o aquecimento para a regulação pretendida pressionando o botão referente ao banco em causa uma ou mais vezes. O indicador de controlo no botão indica a regulação.

Não se recomenda a utilização prolongada da definição mais elevada para pessoas com pele sensível.

O aquecimento do banco está operacional quando o motor está a trabalhar e em Autostop.

Sistema Start/Stop ⇨ 172.

Bancos traseiros

Segunda fila de bancos

⚠ Aviso

Quando ajustar ou rebater os bancos ou os encostos da segunda e terceira filha de bancos, mantenha as mãos e os pés afastados da área em movimento.

Nunca guarde objectos debaixo dos bancos.

Nunca ajuste os bancos ao conduzir, uma vez que poderão mover-se de forma incontrolável.

Conduza sempre com os bancos e encostos engatados.

Bancos básicos

Posição dos bancos

Cada banco da segunda fila de bancos pode ser movido individualmente para a frente e para trás.

Puxar o manípulo, deslizar o banco, soltar o manípulo e deixar que o banco encaixe.

Os bancos podem ser encaixados em posições intermédias.

Encostos dos bancos
A inclinação do encosto de cada banco pode ser individualmente ajustada para três posições.

Puxar a fita, ajustar a inclinação, soltar a fita e deixar o encosto encaixar.

⚠ Aviso

Utilize a posição vertical do encosto apenas para obter mais capacidade da bagageira e não como posição de assento.

Bagageira, rebater os encostos ⇨ 84.

Função "Easy Entry"
Para permitir um acesso fácil aos bancos da terceira fila, os bancos laterais da segunda fila podem ser inclinados.

Puxar a alavanca de desbloqueio, rebater o encosto e deslocar o banco para a frente.

Rebatimento "Easy Entry"
Primeiro, deslocar o banco para a posição desejada e depois levantar o encosto.

Assegurar-se de que o banco fica encaixado no lugar.

Bancos versão "Lounge Seating"

São possíveis dois tipos de utilização:

Bancos normais, em que os três bancos são utilizados e podem ser ajustados individualmente.

Bancos "Lounge Seating", apenas os bancos laterais são utilizados com ajustes que proporcionam maior conforto.

Posição dos bancos

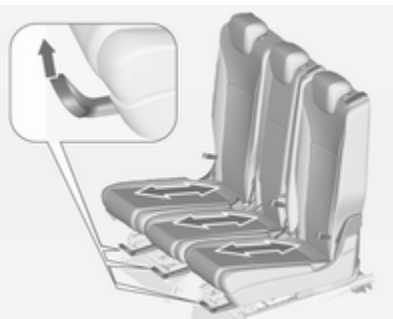

Na posição normal, os três bancos da segunda fila podem ser deslocados individualmente no sentido longitudinal.

Puxar o manípulo por baixo do banco, deslizar o banco, soltar o manípulo e deixar que o banco encaixe.

Na posição deitada, os bancos laterais podem ser também deslocados no sentido transversal, quando o encosto do banco central está rebatido e a servir de apoio de braços.

Os bancos podem ser encaixados em posições intermédias.

Mudar da posição de banco normal para a posição "Lounge Seating"

- Empurrar o encosto de cabeça do banco central para baixo, pressionando o trinco ⇨ 40.

- Rebater o encosto do banco central, puxando a fita.

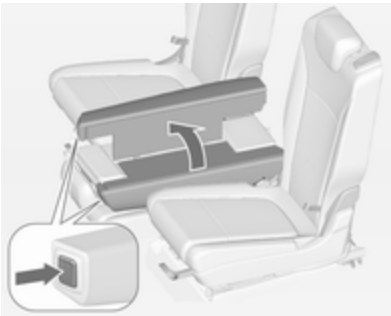

- Pressionar os botões do lado esquerdo e direito junto ao encosto de cabeça do banco central e rebater as partes do encosto lateral para serem utilizadas como apoio de braços. Encaixar os encostos na posição dos apoios de braços.
- Puxar o manípulo por baixo de cada banco lateral e deslizar os bancos para trás. Na parte traseira, os bancos deslocam-se no sentido transversal. Deixar o banco encaixar.

  Esta é a posição mais confortável dos lugares junto às janelas.

Atenção

Com os bancos na posição deitada:

- Não utilize a função "Easy Entry" ⇨ 48.
- Não rebata os encostos dos bancos laterais.
- Não levante o encosto central.
- Não levante nem rebata os bancos da terceira fila ⇨ 53.

Isto danificaria os bancos.

⚠Aviso

Desloque os bancos para a posição deitada apenas se os bancos da terceira fila não estiverem ocupados.

Mudar da posição "Lounge Seating" para a posição de banco normal

- Puxar o manípulo por baixo de cada banco lateral e deslizar os bancos para a frente.

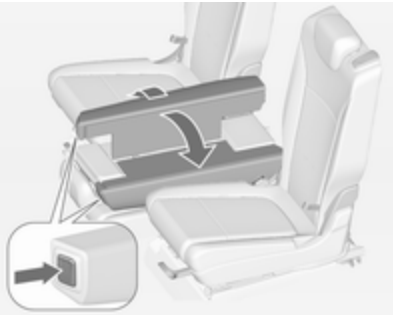

- Pressionar os botões do lado esquerdo e direito junto ao encosto de cabeça do banco central e levantar ambas as partes do apoio de braços para serem utilizadas como encosto central.
- Levantar o encosto central. Ajustar a posição, puxando a fita.

Atenção

Antes de levantar o encosto do banco central, certifique-se de que os apoios de braços estão rebatidos.

Assegurar-se de que todas as posições estão encaixadas correctamente.

Encostos dos bancos

A inclinação do encosto pode ser individualmente ajustada para três posições.

Puxar a fita, ajustar a inclinação, soltar a fita e deixar o encosto encaixar.

⚠Aviso

Utilize a posição vertical do encosto apenas para obter mais capacidade da bagageira e não como posição de assento.

Bagageira, rebater os encostos ⇨ 84.

Função "Easy Entry"

Para permitir um acesso fácil aos bancos da terceira fila, os bancos laterais da segunda fila podem ser inclinados.

Puxar a alavanca de desbloqueio, rebater o encosto e deslocar o banco para a frente.

Atenção

Com os bancos na posição deitada:

- Não utilize a função "Easy Entry"
- Não puxe a fita para ajustar a inclinação do encosto.

Isto danificaria os bancos.

Rebatimento "Easy Entry"
Primeiro, deslocar o banco para a posição desejada e depois levantar o encosto.

Assegurar-se de que o banco fica encaixado no lugar.

Terceira fila de bancos

⚠ Aviso

Quando ajustar ou rebater os bancos ou os encostos da segunda e terceira filha de bancos, mantenha as mãos e os pés afastados da área em movimento.

Nunca guarde objectos debaixo dos bancos.

Nunca ajuste os bancos ao conduzir, uma vez que poderão mover-se de forma incontrolável.

Conduza sempre com os bancos e encostos engatados.

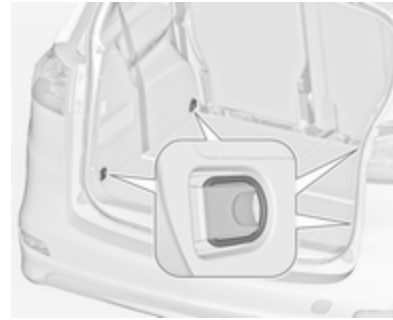

Atenção

Antes de levantar ou rebater os bancos, têm de ser removidos todos os componentes das calhas laterais e dos olhais de fixação.

Os olhais de fixação têm de estar na posição arrumada.

Os bancos na terceira fila podem ser rebatidos até ao nível do piso do veículo, se não forem necessários ou para aumentar o tamanho da bagageira.

Os bancos na terceira fila só podem ser utilizados, se a segunda fila de bancos não estiver na posição deitada.

Preparar os bancos para utilização

- Dobrar o tapete de protecção interior ⇨ 90 e retirar a cobertura da bagageira ⇨ 88.

- Introduzir a lingueta de fecho do cinto de segurança de cada lado na bolsa localizada no cinto.

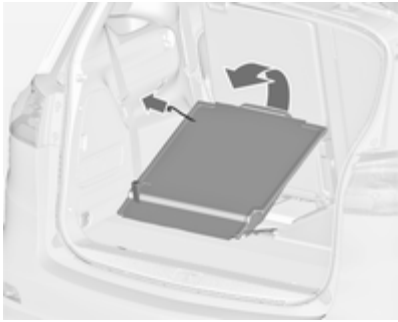

- Puxar o banco para cima pela fita superior, abrir e deixar que o banco encaixe na posição vertical.

Rebater os bancos até ao nível do piso do veículo

- Empurrar o encosto de cabeça para baixo, pressionando o trinco ⇨ 40.
- Introduzir a lingueta de fecho do cinto de segurança de cada lado na bolsa localizada no cinto.

- Puxar a fita inferior, oscilar simultaneamente o encosto para a frente até o banco ficar rebatido até ao nível do piso do veículo.
- Colocar o tapete de protecção interior ⇨ 90 e a cobertura da bagageira ⇨ 88.

Cintos de segurança

Os cintos bloqueiam durante grandes acelerações ou desacelerações do veículo, mantendo os ocupantes na posição sentada. Portanto, o risco de ferimento é consideravelmente reduzido.

⚠Aviso

Apertar o cinto de segurança antes de cada viagem.

Na eventualidade de um acidente, os ocupantes que não usem cintos de segurança põem em perigo a vida dos restantes ocupantes e a sua própria integridade física.

Os cintos de segurança estão concebidos para serem utilizados apenas por uma pessoa de cada vez. Sistema de segurança para crianças ⇨ 63.

Periodicamente, verificar todos os componentes do cinto de segurança para ver se funcionam bem, não apresentam danos nem sujidade.

Os componentes danificados devem ser substituídos. Após um acidente, os cintos de segurança e os pré--tensores devem ser substituídos por uma oficina.

Advertência
Certificar-se de que os cintos não são danificados por sapatos ou objectos com arestas vivas, nem ficam presos. Evitar sujar os carretos de inércia dos cintos.

Aviso do cinto de segurança

Cada banco está equipado com um aviso do cinto de segurança, representado para os bancos dianteiros pelo indicador de controlo no conta-rotações ⇨ 117 ou para os bancos traseiros pelos símbolos ou no Centro de Informação do Condutor ⇨ 124.

Limitadores de força nos cintos

Nos bancos dianteiros, a pressão sobre o corpo é reduzida por uma libertação gradual do cinto durante uma colisão.

Pré-tensores dos cintos

Em caso de uma colisão frontal ou traseira de determinada gravidade, os cintos de segurança dianteiros são apertados.

⚠Aviso

O manuseamento incorrecto (por exp. desmontagem ou instalação de cintos) pode fazer accionar os pré-tensores dos cintos.

Quando os pré-tensores são accionados, a luz de aviso ⇨ 118 acende permanentemente.

Os pré-tensores accionados têm de ser substituídos por uma oficina. Os pré-tensores dos cintos só podem ser accionados uma vez.

Advertência
Não colar ou montar acessórios ou outros objectos que possam interferir com o funcionamento dos pré-tensores dos cintos de segurança. Não fazer quaisquer alterações aos componentes dos pré-tensores dos cintos de segurança, pois isso invalidará a aprovação tipo do veículo.

Cinto de segurança de três pontos

Fixação

Puxar o cinto do enrolador, colocá-lo na diagonal sem torcer sobre o corpo e inserir a lingueta no fecho. Apertar a faixa do cinto que passa pelo abdómen regularmente enquanto conduz, puxando a faixa que passa pelo ombro.

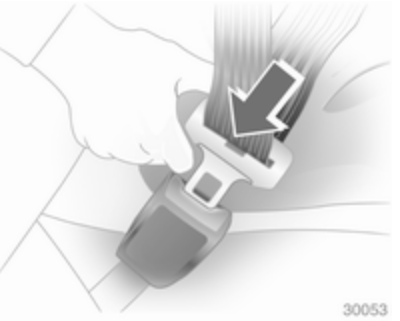

Vestuário largo ou volumoso impede que o cinto fique bem ajustado ao corpo. Não colocar objectos, como por exemplo, malas de mão ou telemóveis, entre o cinto e o corpo.

⚠Aviso

O cinto não deve ficar assente sobre objectos rígidos ou frágeis que estejam em bolsos do vestuário.

Aviso do cinto de segurança, ⇨ 117 e ⇨ 124

Ajuste da altura

1. Puxar ligeiramente o cinto para fora.
2. Pressionar botão.
3. Ajustar a altura e engatar.

Ajustar a altura de forma a que o cinto fique sobre o ombro. Não deve ficar sobre a garganta ou parte superior do braço.

Não ajustar durante a condução.

Remoção

Para desapertar o cinto de segurança, pressionar o botão vermelho no fecho do cinto.

Cinto de segurança do banco central da segunda fila de bancos

O banco central está equipado com um cinto de segurança de três pontos especial.

Retirar e puxar as linguetas de fecho junto com o cinto do suporte do cinto no tecto.

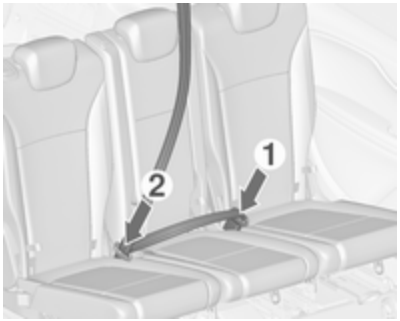

Retirar a lingueta de fecho inferior do enrolador e inseri-la no fecho do lado esquerdo (**1**) no banco central. Encaminhar a lingueta de fecho superior com o cinto sobre a área abdominal e o ombro (sem torcer) e introduzi-la no fecho do lado direito (**2**) no banco central.

Para desapertar o cinto de segurança, primeiro pressionar o botão no fecho do lado direito (**2**) e retirar a lingueta de fecho superior. Depois, pressionar o botão no fecho do lado esquerdo (**1**) e retirar a lingueta de fecho inferior. O cinto de segurança enrola automaticamente.

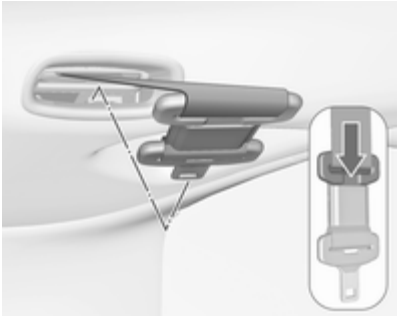

Empurrar a placa de engate superior no enrolador. Dobrar as placas de engate fechadas contra o cinto de segurança.

Inserir no suporte do cinto de segurança no tecto com a placa de engate inferior virada para a frente.

Cintos de segurança dos bancos da terceira fila

Os cintos de segurança dos bancos da terceira fila são cintos de segurança de três pontos.

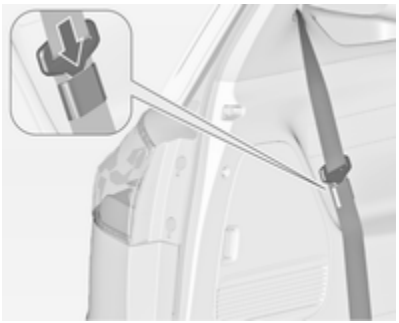

Quando os cintos de segurança não estiverem a ser utilizados ou quando se rebater os bancos, introduzir a lingueta de fecho do cinto de segurança de cada lado na bolsa localizada no cinto.

Se o banco central da segunda fila de bancos estiver ocupado e o cinto de segurança estiver apertado, apenas pessoas com uma altura até 150 cm, no máximo, podem utilizar o banco esquerdo da terceira fila de bancos.

Quando o cinto de segurança do banco central é puxado para trás é visível uma etiqueta de aviso no lado posterior, que informa o passageiro do banco esquerdo da terceira fila de bancos.

Utilização do cinto de segurança durante a gravidez

⚠Aviso

A faixa que passa pelo abdómen deve ser colocada o mais abaixo possível, por cima da pélvis para evitar pressão sobre o abdómen.

Sistema de airbags

O sistema de airbag é composto por uma variedade de sistemas individuais, conforme o âmbito do equipamento.

Quando accionados, os airbags são insuflados em milésimos de segundo. São também rapidamente desinsuflados, o que faz com que muitas vezes nem sejam notados durante uma colisão.

⚠Aviso

Se manuseados incorrectamente, os sistemas de airbags podem ser accionados de forma explosiva.

Advertência
Os sistemas electrónicos dos airbags e dos pré-tensores dos cintos encontram-se na área da consola central. Não colocar objectos magnéticos nessa área.

Não colar nada nas tampas dos airbags e não as cobrir com outros materiais.

Cada airbag é accionado uma só vez. Os airbags accionados devem ser substituídos por uma oficina. Além disso, poderá ser necessário mandar substituir o volante, o painel de instrumentos, partes do apainelamento, as borrachas das portas, manípulos e bancos.

Não fazer alterações no sistema de airbags já que isso invalidará a aprovação tipo do veículo.

Quando os airbgas enchem, os gases quentes que saem podem causar queimaduras.

Indicador de controlo do sistema de airbags ⇨ 118.

Sistema do airbag frontal

O sistema de airbags dianteiros é composto por um airbag no volante e um no painel de instrumentos no lado dianteiro do passageiro. Esses airbags podem ser identificados pela palavra AIRBAG.

Além disso, existe uma etiqueta de aviso na pala pára-sol do passageiro ou na parte lateral do painel de instrumentos, visível quando a porta do passageiro dianteiro está aberta.

O sistema de airbag dianteiro dispara no caso de impacto frontal de determinada gravidade. A ignição tem de estar ligada.

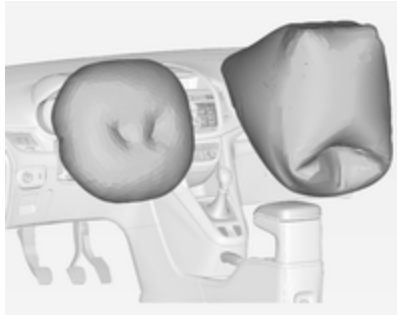

Os airbags cheios amortecem o impacto, reduzindo consideravelmente o risco de ferimentos na parte superior do corpo e cabeça dos passageiros da frente.

⚠ Aviso

A protecção só é a ideal se o banco estiver na posição correcta.

Posição do banco ⇨ 42.

Manter a área de insuflação do airbag sem obstruções.

Colocar o cinto de segurança correctamente e apertá-lo bem. Só então os airbags estão aptos a disponibilizar protecção.

Sistema de airbag lateral

O sistema de airbag lateral é composto por um airbag em cada encosto dos bancos dianteiros. Esses airbags podem ser identificados pela palavra **AIRBAG**.

O sistema de airbag lateral dispara no caso de impacto lateral de determinada gravidade. A ignição tem de estar ligada.

Os airbags cheios amortecem o impacto, reduzindo consideravelmente o risco de ferimentos na parte superior do corpo e da pélvis, no caso de colisão lateral.

⚠ Aviso

Manter a área de insuflação do airbag sem obstruções.

Advertência
Utilizar apenas capas de bancos aprovadas para o veículo em questão. Ter cuidado para não tapar os airbags.

Sistema de airbag de cortina

O sistema de airbags de cortina é composto por um airbag montado na estrutura das janelas, um de cada lado. Esses airbags podem ser identificados pela palavra **AIRBAG** nos pilares do tejadilho.

O sistema de airbag de cortina dispara no caso de impacto lateral de determinada gravidade. A ignição tem de estar ligada.

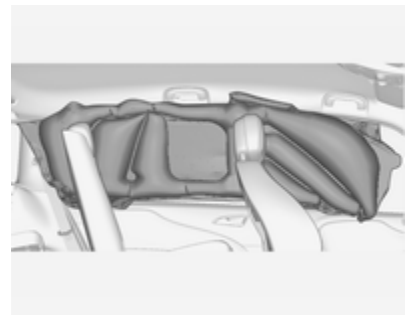

Os airbags cheios amortecem o impacto, reduzindo consideravelmente o risco de ferimentos na cabeça, no caso de impacto lateral.

O sistema de airbags de cortina não protege os passageiros nos bancos da terceira fila.

⚠Aviso

Manter a área de insuflação do airbag sem obstruções.

Os ganchos existentes nas pegas da estrutura do tejadilho são apenas adequados para pendurar peças de roupa leves, sem cabides. Não ter itens nessas peças de vestuário.

Desactivação de airbag

O sistema de airbag do passageiro da frente tem de ser desactivado se um sistema de segurança para crianças tiver de ser instalado neste banco. O sistema de airbag lateral e os sistemas de airbag de cortina, os pré-tensores do cinto e todos os sistemas de airbag do condutor permanecerão activos.

O sistema de airbag do passageiro da frente pode ser desactivado através de um interruptor accionado por chave na lateral direita do painel de instrumentos.

Utilizar a chave de ignição para seleccionar a posição:

OFF = o airbag do passageiro da frente é desactivado e não se encherá no caso de colisão. O indicador de controlo OFF acende em contínuo na consola central. Pode ser instalado um sistema de segurança para crianças de acordo com o quadro **Locais de montagem dos sistemas de segurança para crianças** ⇨ 65. Não é permitido que um adulto ocupe o banco do passageiro da frente.

ON = airbag para passageiro da frente está activo. Não deve ser instalado um sistema de segurança para crianças.

⚠ Perigo

Riscos de ferimentos fatais para crianças que utilizem sistemas de segurança num banco com o airbag do passageiro da frente activado.

Riscos de ferimentos fatais para um adulto num banco com o airbag do passageiro desactivado.

Se o indicador de controlo ON acender durante cerca de 60 segundos depois de ligar a ignição, o sistema do airbag do passageiro da frente dispara no caso de uma colisão.

Se ambas as luzes de aviso acenderem simultaneamente, existe uma avaria no sistema. O estado do sistema não é visível, pelo que ninguém deve ocupar o banco do passageiro da frente. Contactar uma oficina imediatamente.

Alterar estado apenas quando o veículo está parado com a ignição desligada.

Estatuto permanece até a próxima mudança.

Indicador de comando para desactivação do airbag ⇨ 118.

Sistemas de segurança para crianças

Sistemas de retenção para crianças

Recomendamos o sistema de segurança para crianças da Opel que está especificamente concebido para o veículo.

Quando se estiver a utilizar um sistema de segurança para crianças, prestar atenção às instruções de utilização e montagem e também às que são fornecidas com o sistema de segurança para crianças.

Cumprir sempre a legislação local ou nacional. Em alguns países, é proibido utilizar sistemas de segurança para crianças em alguns bancos.

⚠ Aviso

Quando se utilizar um sistema de segurança para crianças no banco do passageiro dianteiro, deve

desactivar-se os sistemas de airbags do banco do passageiro dianteiro, caso contrário, a insuflação dos airbags representa um risco de lesões fatais para a criança.

Isto é particularmente verdade caso se utilizem no banco do passageiro dianteiro sistemas de segurança para crianças virados para a parte traseira do veículo.

Desactivação de airbag ⇨ 62.

Etiqueta do airbag ⇨ 59.

Seleccionar o sistema correcto

Os bancos traseiros são o local mais prático para fixar o sistema de segurança para crianças.

A criança deve viajar virada para trás até o mais tarde possível. Assim, garante-se que a espinha dorsal da criança, que ainda é muito frágil, fica sujeita a menos pressão no caso de um acidente.

Os sistemas de retenção para crianças adequados cumprem os regulamentos UN/ECE válidos.

Verifique a legislação e regulamentação local quanto ao uso obrigatório de sistemas de retenção para crianças.

Assegurar-se de que o sistema de segurança para crianças a ser montado é compatível com o tipo de veículo.

Certificar-se de que o local da montagem do sistema de retenção para crianças no veículo é correcto; consultar as tabelas seguintes.

Só permitir que as crianças entrem ou saiam do veículo pelo lado oposto ao trânsito.

Quando o sistema de segurança para crianças não estiver a ser utilizado, fixar a cadeirinha com um cinto de segurança ou retirá-la do veículo.

Advertência

Não colar nada nos sistemas de segurança para crianças nem tapá-los com outros materiais.

Um sistema de segurança para crianças que tenha sido sujeito a tensão num acidente deve ser substituído.

Locais de montagem dos sistemas de segurança para crianças

Opções autorizadas para montagem de um sistema de segurança para crianças

Classe de peso e idade	No banco do passageiro dianteiro airbag activado	No banco do passageiro dianteiro airbag desactivado	Nos bancos laterais da segunda fila	No banco central da segunda fila	Nos bancos da terceira fila
Grupo 0: até 10 kg ou cerca de 10 meses	X	U[1]	U	X	U
Grupo 0+: até 13 kg ou cerca de 2 anos	X	U[1]	U	X	U
Grupo I: 9 até 18 kg ou cerca de 8 meses a 4 anos	X	U[1]	U	X	U
Grupo II: de 15 a 25 kg ou cerca de 3 a 7 anos	X	X	U	X	U
Grupo III: de 22 a 36 kg ou cerca de 6 a 12 anos	X	X	U	X	U

[1] = Se o sistema de segurança para crianças estiver fixo por um cinto de segurança de três pontos, deslocar a regulação da altura do banco para a posição mais alta e certificar-se que o cinto de segurança do veículo corre para a frente a partir do ponto de ancoragem superior. Endireitar o encosto do banco o suficiente para que o cinto de segurança fique esticado no lado da fivela.

U = Adequabilidade universal em conjunto com o cinto de segurança de três pontos.

X = Nenhum sistema de segurança para crianças autorizado para este grupo de peso.

Opções autorizadas para montagem de um sistema de segurança para crianças ISOFIX

Classe de peso	Classe de tamanho	Característica	No banco do passageiro dianteiro	Nos bancos laterais da segunda fila	No banco central da segunda fila	Nos bancos da terceira fila
Grupo 0: até 10 kg	E	ISO/R1	X	IL	X	X
Grupo 0+: até 13 kg	E	ISO/R1	X	IL	X	X
	D	ISO/R2	X	IL	X	X
	C	ISO/R3	X	IL	X	X
Grupo I: 9 até 18 kg	D	ISO/R2	X	IL	X	X
	C	ISO/R3	X	IL	X	X
	B	ISO/F2	X	IL, IUF	X	X
	B1	ISO/F2X	X	IL, IUF	X	X
	A	ISO/F3	X	IL, IUF	X	X
Grupo II: 15 a 25 kg ou cerca de 3 meses a 7 anos			X	IL	X	X
Grupo III: 22 a 36 kg ou cerca de 6 meses a 12 anos			X	IL	X	X

IL = Próprio para sistemas de segurança especiais ISOFIX das categorias 'veículo específico', 'restrito' ou 'semi--universal'. O sistema de segurança ISOFIX deve ser aprovado para o tipo de veículo específico.
IUF = Próprio para sistemas de segurança ISOFIX para crianças, virados para a frente, de categoria universal aprovados para utilização nesta classe de peso.
X = Nenhum sistema de segurança ISOFIX para crianças aprovado para este grupo de peso.

Classe de tamanho e dispositivo de banco ISOFIX

A - ISO/F3 = Sistema de segurança para crianças virado para a frente para crianças de tamanho máximo na classe por peso dos 9 aos 18 kg.
B - ISO/F2 = Sistema de segurança para crianças virado para a frente para crianças mais pequenas na classe por peso dos 9 aos 18 kg.
B1 - ISO/F2X = Sistema de segurança para crianças virado para a frente para crianças mais pequenas na classe por peso dos 9 aos 18 kg.
C - ISO/R3 = Sistema de segurança para crianças virado para trás, para crianças de tamanho máximo na classe de peso até 18 kg.
D - ISO/R2 = Sistema de segurança para crianças virado para trás, para crianças mais pequenas na classe de peso até 18 kg.
E - ISO/R1 = Sistema de segurança para crianças virado para trás, para crianças mais novas na classe de peso até 13 kg.

Sistemas de segurança para crianças ISOFIX

Fixar os sistemas de segurança ISOFIX para crianças aprovados para o veículo, aos suportes de montagem ISOFIX. As posições específicas do veículo para o sistema de retenção ISOFIX ISOFIX para crianças estão marcadas na tabela com IL.

Suportes de montagem ISOFIX estão indicados por uma etiqueta no apoio das costas.

Antes de colocar uma cadeira para crianças, ajustar o encosto de cabeça para a posição de utilização ⇨ 40.

Quando forem utilizados sistemas de retenção para crianças com fixação ISOFIX na segunda fila de bancos, recomendamos que o respectivo banco lateral seja ajustado para o terceiro entalhe a contar da posição traseira, no que diz respeito aos bancos básicos. Se estiverem equipados bancos na versão "Lounge Seating", estes têm de estar na posição ⇨ 48.

Sistemas de segurança para crianças Top-Tether

Sistemas de segurança para crianças Top-Tether estão identificados com o símbolo para cadeirinha de criança.

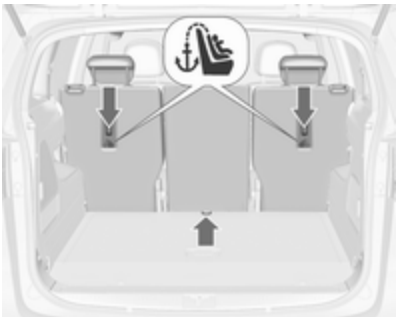

Conforme o equipamento específico de cada país, o veículo poderá ter dois ou três olhais de fixação.

Além do acessório ISOFIX, fixar a fita Top-Tether aos olhais do Sistema de segurança para crianças Top-Tether. A fita deve passar entre as duas barras-guia do encosto de cabeça.

Os sistemas de retenção ISOFIX para crianças com posições de categoria universal estão marcados na tabela com IUF.

Arrumação

Compartimentos de arrumação … 70
Bagageira 84
Sistema de bagageira de tejadilho 100
Indicações de carregamento 101

Compartimentos de arrumação

⚠ Aviso

Não arrumar objectos pesados ou objectos afiados nos compartimentos de arrumação. Se isso acontecer, a tampa do compartimento de arrumação pode abrir e os ocupantes do veículo podem ficar feridos devido a os objectos serem projectados no caso de uma travagem a fundo, uma mudança de direcção súbita ou um acidente.

Arrumação no painel de instrumentos

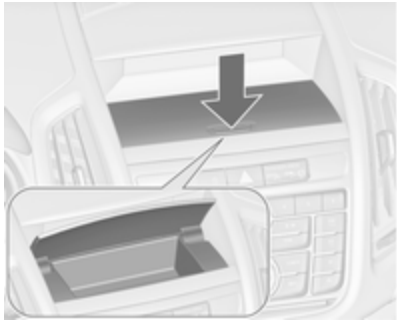

No painel de instrumentos, em frente ao Mostrador de informação, existe um compartimento de arrumação. Pressionar para abrir a tampa.

Porta-luvas

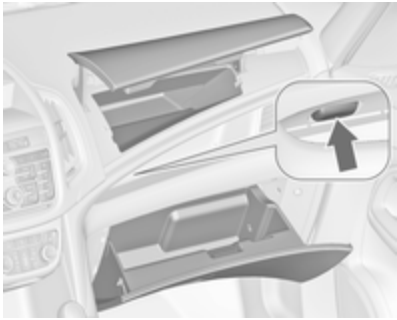

Existem dois porta-luvas no lado do passageiro.

Para abrir o porta-luvas superior, premir o botão do lado esquerdo no compartimento de arrumação aberto.

Para abrir o porta-luvas inferior, puxar o manípulo.

O porta-luvas contém um adaptador para as porcas de bloqueio das rodas.

Os porta-luvas devem estar fechados durante a condução.

Suporte para bebidas

Suporte para bebidas dianteiro

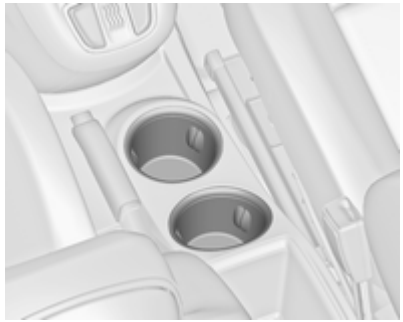

Os suportes para bebidas estão localizados na consola central entre os bancos da frente.

Suporte para bebidas deslizante no apoio de braços FlexConsole

O suporte para bebidas pode ser deslizado ao longo das calhas-guia no apoio de braços FlexConsole ou completamente retirado.

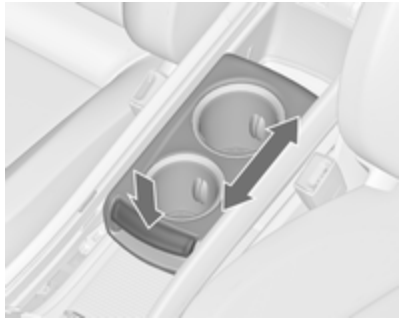

Pressionar a pega na parte da frente do suporte para bebidas para deslizar.

Apoio de braços ⇨ 47.

Retirar o suporte para bebidas

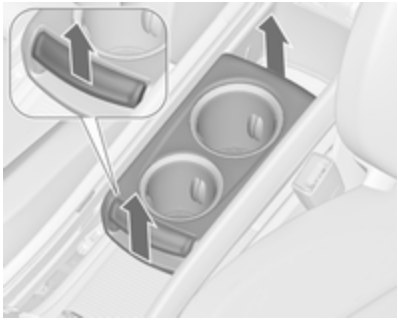

Puxar a pega na parte da frente do suporte para bebidas e retirá-lo, na vertical, da consola.

A montagem é feita pela ordem inversa.

Advertência
Montar suporte para copos no sentido mostrado na figura. Caso contrário o suporte para copos pode não ficar correctamente encaixado.

Suporte para bebidas traseiro

Os suportes para bebidas adicionais estão localizados entre os bancos na terceira fila.

Suporta para garrafas

As bolsas nas portas dianteiras e traseiras foram concebidas como suportes para garrafas.

Arrumação na parte dianteira do veículo

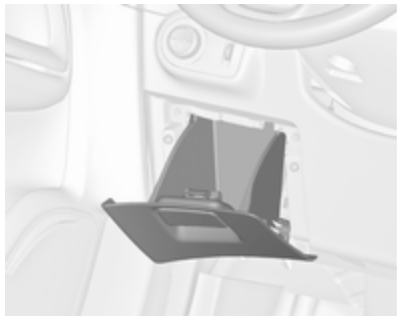

Junto ao volante, há um compartimento de arrumação.

Arrumação no painel da porta

No forro da porta dianteira existem pequenas bolsas, por ex., para colocar telemóveis.

Compartimento de arrumação no tecto

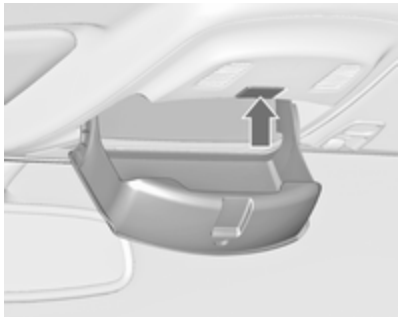

Premir o botão para abrir a caixa de arrumação.

A caixa suporta uma carga máxima de 0,2 kg.

Compartimento de arrumação por baixo do banco

Caixa de arrumação

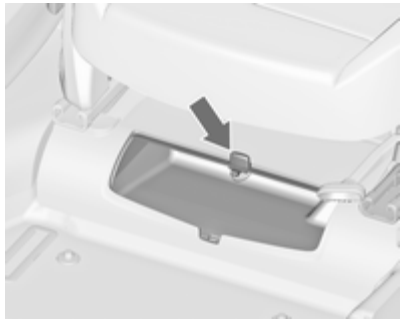

Por baixo do banco do passageiro existe uma caixa de arrumação. Faça deslizar para abrir ou fechar a caixa. Carga máxima: 1,5 kg.

Gaveta sob o banco

Premir o botão na reentrância e puxar a gaveta para fora. Carga máxima: 3 kg. Para fechar, empurrar e engatar.

Compartimento de arrumação no apoio de braços

Arrumação no apoio de braços básico

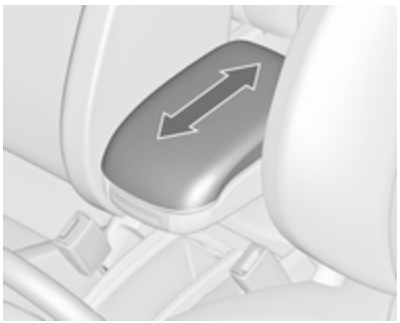

A consola do apoio de braços tem um compartimento de arrumação. Para abrir, deslizar o apoio de braços para a frente.

Arrumação no apoio de braços FlexConsole

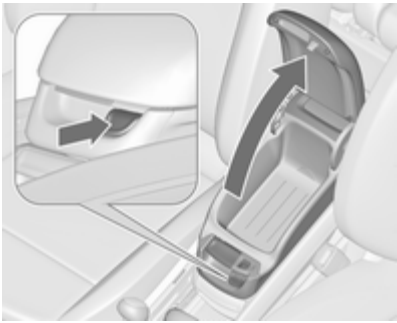

Premir o botão para abrir o compartimento de arrumação no apoio de braços.

Por trás do apoio de braços existe outro compartimento de arrumação. Deslizar a tampa para abrir.

Compartimento de arrumação na consola central

Consola central

O recipiente da arrumação também pode ser utilizado para arrumar outros artigos.

Deslizar a tampa para trás para abrir.

Consola traseira

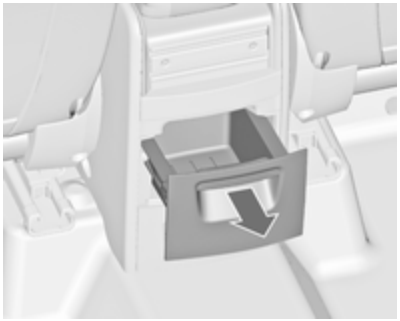

Na parte posterior da FlexConsole existe uma gaveta de arrumação. Puxar para fora para abrir.

Atenção
Não utilizar para cinzas ou para outros artigos incandescentes.

Sistema de suporte traseiro

Sistema de suporte traseiro para quatro bicicletas

O sistema de suporte traseiro (sistema Flex-Fix) permite a fixação de duas bicicletas num suporte extraível integrado na base do veículo. É possível fixar duas bicicletas adicionais num adaptador. Não é permitido o transporte de outros objectos.

A carga máxima suportada pelo sistema de suporte traseiro é 80 kg com adaptador e 60 kg sem adaptador. A carga máxima por bicicleta no suporte extraível é 30 kg. Permite a fixação de bicicletas eléctricas ao suporte extraível. A carga máxima por bicicleta no adaptador é 20 kg.

A distância entre eixos de uma bicicleta não deve ser superior a 1,15 metros. Caso contrário, não é possível a fixação segura de uma bicicleta.

Quando não estiver a ser utilizado, o sistema de suporte traseiro tem de ser novamente deslizado para o interior do piso do veículo.

Não deve haver quaisquer outros objectos nas bicicletas que se possam soltar durante o transporte.

Atenção

Se o sistema de suporte traseiro estiver extraído e o veículo totalmente carregado, a distância entre o chassis e o chão será reduzida.

Conduza cuidadosamente em estradas com forte inclinação ou quando passar por rampas, lombas, etc.

Atenção

Consulte o vendedor da sua bicicleta, ante de fixar bicicletas com quadros de carbono. As bicicletas poderão ficar danificadas.

Extracção

Abrir a porta traseira.

⚠Aviso

Não deve encontrar-se ninguém na zona de extensão do sistema de suporte traseiro, por haver riscos de ferimentos.

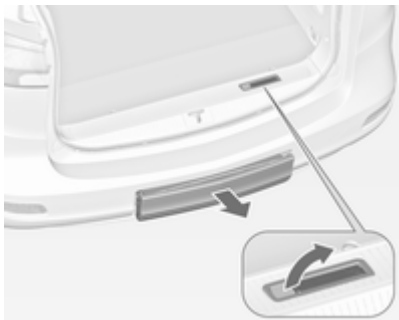

Puxar para cima a alavanca de desengate. O sistema de suporte traseiro desengata e desliza rapidamente para fora do pára-choques traseiro.

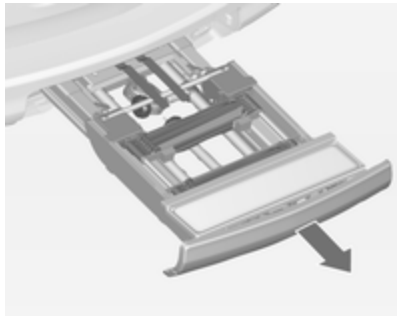

Puxar totalmente para fora o sistema de suporte traseiro até ouvi-lo a engatar.

Assegurar que não é possível introduzir o sistema de suporte traseiro sem puxar a patilha de novo.

⚠Aviso

Só é permitido montar objectos no sistema de transporte traseiro se o sistema tiver sido bem engatado. Se o sistema de transporte traseiro não engatar adequadamente, não coloque

objectos no sistema e deslize o sistema para trás. Recorrer à ajuda de uma oficina.

Desdobrar o suporte da placa da matrícula

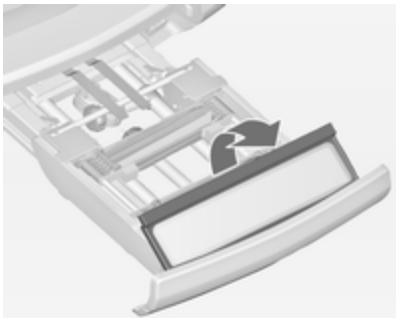

Levantar o suporte da placa da matrícula e dobrá-lo para trás.

Desdobrar as luzes traseiras

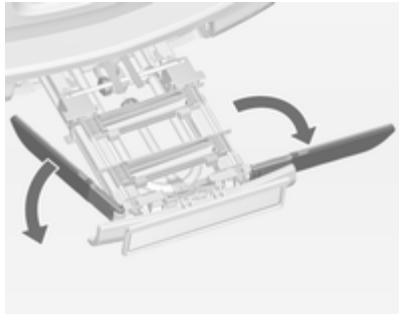

Desdobrar ambas as luzes traseiras.

Trancar o sistema de suporte traseiro

Rodar ambas as alavancas de engate para os lados até onde for possível.

Caso contrário não é possível garantir o funcionamento seguro.

Desdobrar os nichos para as rodas

Desdobrar ambos os nichos para as rodas.

Montagem do suporte para bicicletas

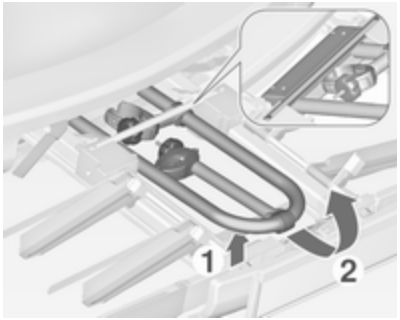

Levantar o suporte na traseira (1) e puxá-lo para trás.

Dobrar o suporte (2) para cima.

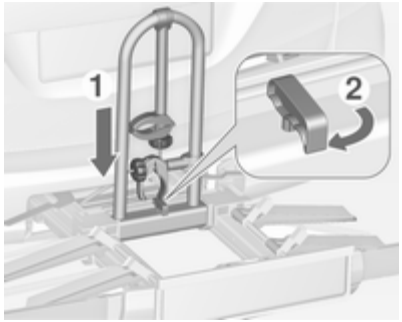

Empurrar o suporte (1) para baixo e rodar o manípulo (2) para trás para o engatar.

Fixar a primeira bicicleta

1. Rodar os pedais para a posição ilustrada e colocar a bicicleta no nicho mais à frente.

   Assegurar que a bicicleta fica centralmente nos nichos para as rodas.

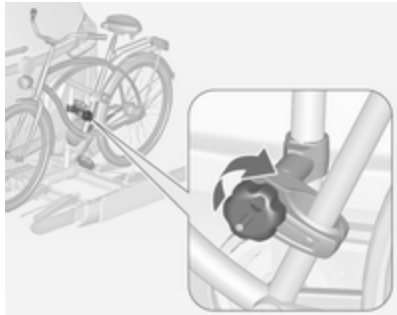

2. Fixar o suporte de montagem curto ao quadro da bicicleta. Rodar o manípulo para a direita para apertar.

3. Prender ambas as rodas das bicicletas nos nichos previstos usando cintos de retenção.
4. Verificar que a bicicleta está bem fixa.

Atenção
Assegurar-se que o espaço entre a bicicleta e o veículo é de pelo menos 5 cm. Se necessário, liberte o guiador e rode para o lado.

Fixação do adaptador

Quando forem transportadas mais de duas bicicletas, o adaptador tem de ser fixo antes de se poder fixar a segunda bicicleta.

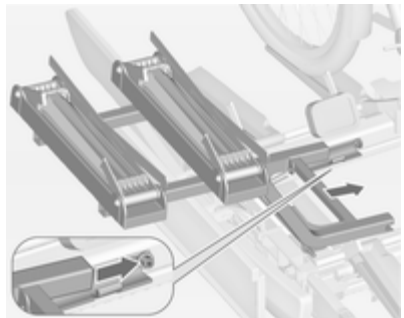

1. Fixar o adaptador no sistema de suporte traseiro conforme ilustrado.

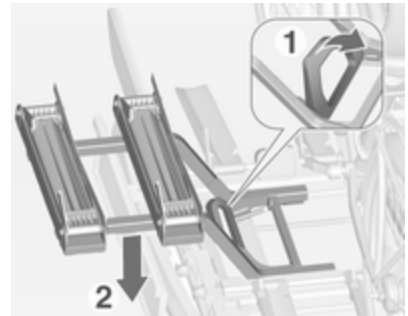

2. Rodar a alavanca (1) para a frente, segurando-a, de seguida baixar o adaptador (2) na traseira.
3. Soltar a alavanca e verificar se o adaptador esta fixamente encaixado.

4. Passar o cinto fixado ao adaptador por baixo da alavanca para rebater o sistema de suporte traseiro. Apertar o cinto.

Fixação de bicicletas adicionais

A fixação de bicicletas adicionais é feita de forma semelhante à da primeira bicicleta. Adicionalmente, deve ter-se em atenção o seguinte:

1. Antes de colocar a bicicleta, desdobrar sempre os encaixes para as rodas da bicicleta seguinte, se necessário.
2. Rodar sempre os pedais para a posição adequada antes de colocar a bicicleta.

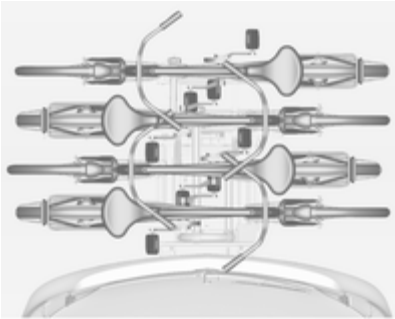

3. Posicionar as bicicletas no sistema de suporte traseiro alinhadas de forma alternada para a esquerda e para a direita.
4. Alinhar as bicicletas com a que foi fixa anteriormente. Os cubos das rodas das bicicletas não podem tocar-se.
5. Fixar as bicicletas com suportes de montagem e cintos de retenção, tal como descrito para a primeira bicicleta. Os suportes de montagem devem ser fixados em paralelo.

   Utilizar o suporte de montagem comprido para fixar a segunda bicicleta ao sistema de suporte.

   Utilizar o suporte de montagem acessório mais comprido para fixar a terceira bicicleta ao sistema de suporte.

   Utilizar o suporte de montagem acessório curto para fixar a quarta bicicleta. O suporte tem de ser fixo entre os quadros da terceira e quarta bicicletas.

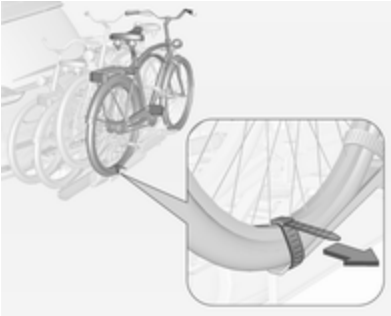

6. Adicionalmente, prender ambas as rodas da quarta bicicleta nos encaixes das rodas utilizando as cintas tensionadoras.

Recomenda-se a colocação de um sinal de aviso na parte posterior da bicicleta para aumentar a visibilidade.

Dobrar o sistema de suporte traseiro para trás

O sistema de suporte traseiro pode ser rebatido para ter acesso à bagageira.

- Sem adaptador fixado:

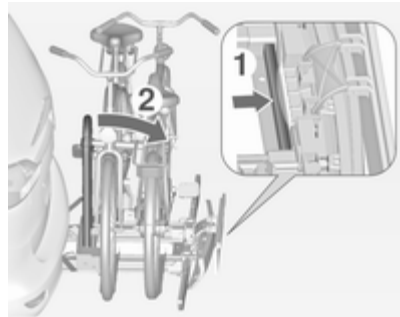

Empurrar a alavanca (1) para desbloquear e segurá-la.

Puxar o suporte (2) para trás para dobrar o sistema de suporte traseiro.

- Com adaptador fixado:

⚠Aviso

Cuidado ao desengatar o sistema de suporte traseiro, pois este inclina para trás. Risco de ferimentos.

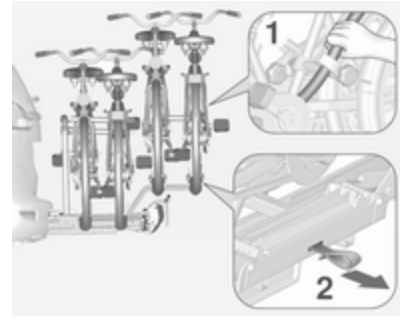

Segurar o quadro (1) da última bicicleta com uma mão e puxar a argola (2) para desbloquear.

Segurar a última bicicleta com ambas as mãos e dobrar o sistema de suporte traseiro para trás.

Para aumentar a visibilidade, as luzes traseiras do veículo são activadas quando o sistema de suporte traseiro é dobrado para trás.

⚠Aviso

Ao dobrar o sistema de suporte traseiro novamente para a frente, assegurar que o sistema fica devidamente encaixado.

Remover as bicicletas

Desatar as cintas nos pneus de ambas as bicicletas.

Rodar o manípulo para a esquerda e remover os suportes de montagem.

Separação do adaptador

Separar o adaptador antes de remover a última bicicleta do sistema de suporte traseiro.

1. Dobrar os nichos para as rodas.

2. Desapertar o cinto.

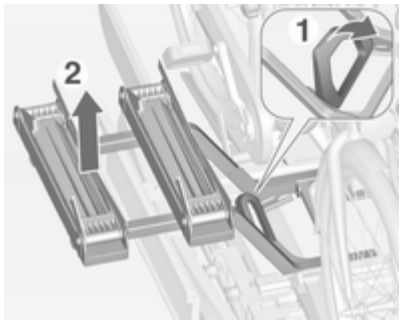

3. Rodar a alavanca (1) para a frente e segurá-la.
4. Levantar o adaptador (2) na traseiro e removê-lo.

Desmontagem do suporte para bicicletas

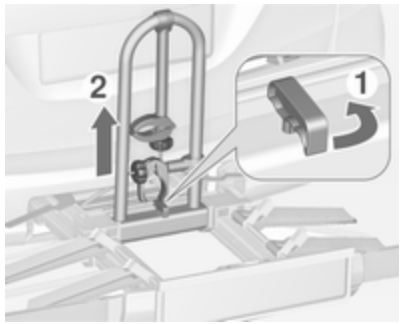

Dispor os suportes de montagem conforme ilustrado.

Girar o manípulo (1) para a frente para desbloquear e levantar o suporte (2).

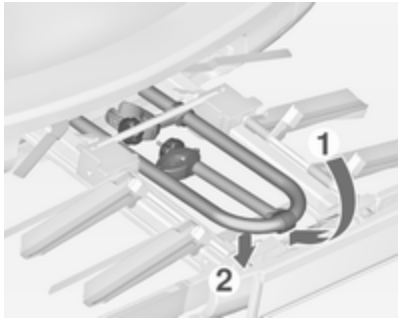

Dobrar o suporte para trás e, de seguida, empurrá-lo para a frente até parar (1).

Pressionar o suporte para baixo na traseira (2).

Dobrar os nichos para as rodas

Dobrar ambos os nichos para as rodas.

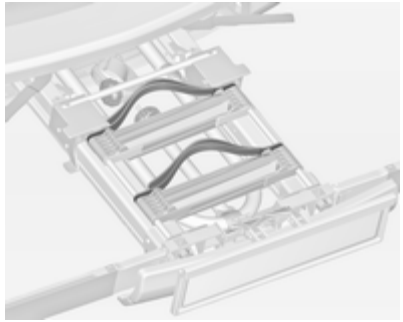

Arrumar os cintos de retenção correctamente.

Destrancar o sistema de transporte traseiro

Rodar ambas as alavancas de engate para dentro até onde for possível.

Dobrar as luzes traseiras

Dobrar ambas as luzes traseiras.

Dobrar o suporte da placa da matrícula

Levantar o suporte da placa da matrícula e dobrá-lo para a frente.

Reinserir o sistema de suporte traseiro

Atenção

Certifique-se de que todas as peças rebatíveis, como por exemplo as cavidades para as rodas sobresselentes e os suportes de montagem estão arrumados correctamente. Caso contrário, o sistema de suporte traseiro pode ser danificado ao tentar-se inseri-lo para dentro.

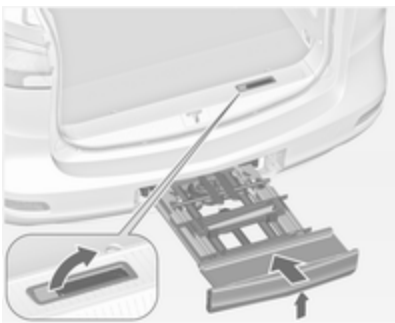

Empurrar a alavanca de libertação para cima e manter nessa posição. Levantar o sistema de suporte traseiro ligeiramente e pressioná-lo na saliência até encaixar.

A alavanca solta deverá voltar à posição original.

⚠ Aviso

Se o sistema não puder ser engatado correctamente, pedir ajuda numa oficina.

Bagageira

Os bancos na terceira fila podem ser rebatidos individualmente até ao nível do piso do veículo. Os encostos da segunda fila de bancos podem ser rebatidos individualmente. Adicionalmente, o encosto do banco do passageiro também pode ser rebatido.

Se todos os bancos e encostos dos bancos traseiros e o encosto do banco do passageiro forem rebatidos obtém-se um compartimento de carga totalmente plano. Dependendo da carga, pode rebater-se apenas bancos ou encostos individuais.

Cobertura do piso na bagageira ⇨ 90.

⚠Aviso

Quando ajustar ou rebater os bancos ou os encostos, mantenha as mãos e os pés afastados da área em movimento.

Nunca guarde objectos debaixo dos bancos.

Conduza sempre com os bancos e encostos engatados.

Atenção

Antes de levantar ou rebater os bancos, têm de ser removidos todos os componentes das calhas laterais e dos olhais de fixação.

Os olhais de fixação têm de estar na posição arrumada.

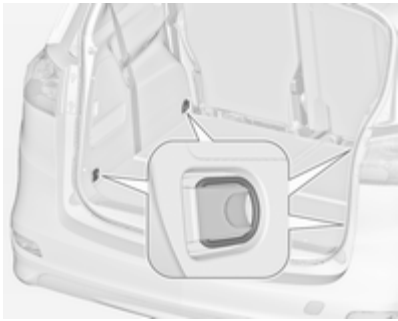

Rebater os bancos da terceira fila

- Empurrar o encosto de cabeça para baixo, pressionando o trinco ⇨ 40.

- Introduzir a lingueta de fecho do cinto de segurança de cada lado na bolsa localizada no cinto.

- Puxar a fita inferior e oscilar simultaneamente o encosto para a frente até o banco ficar rebatido até ao nível do piso do veículo.
- Colocar o tapete de protecção interior ⇨ 90 e a cobertura da bagageira ⇨ 88, se necessário.

Preparar os bancos para utilização

Puxar o banco para cima pela fita superior, abrir e deixar que o banco encaixe na posição vertical.

Rebater os encostos dos bancos da segunda fila

- Se necessário desmontar a cobertura da bagageira ⇨ 88.
- Empurrar os encostos de cabeça para baixo, pressionando o trinco ⇨ 40.
- Deslocar o banco do passageiro da frente para uma posição que evite o contacto com os encostos de cabeça dos encostos rebatidos.

- Puxar a fita e rebater o encosto contra o assento do banco.

Atenção

- Não rebata os encostos laterais quando os bancos estiverem na posição deitada ⇨ 48.
- Não puxe a alavanca de desbloqueio da função "Easy Entry" quando o encosto estiver rebatido.

Os bancos poderiam ficar danificados.

- Em alternativa, puxar a fita e ajustar o encosto para a posição vertical, enquanto posição de carga.

⚠ Aviso

Utilize a posição vertical do encosto apenas para obter mais capacidade da bagageira e não como posição de assento.

Rebater o encosto

Levantar o encosto para a posição vertical. Ajustar a inclinação, puxando a fita.

Assegurar-se de que todas as posições estão encaixadas correctamente.

⚠Aviso

Conduzir o veículo apenas se os encostos estiverem firmemente engatados na devida posição. Caso contrário, existe o risco de ferimentos pessoais ou danos na carga ou veículo no caso de travagem forte ou colisão.

Rebater o encosto do banco do passageiro da frente

Se o banco do passageiro da frente possuir um mecanismo de desbloqueio, o encosto pode ser rebatido para a posição horizontal, por ex., para objectos muito compridos.

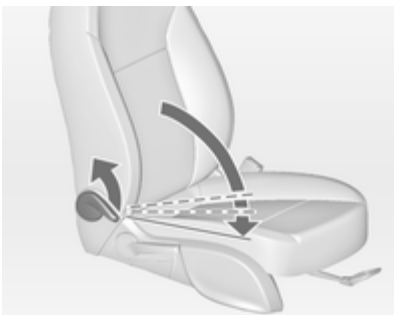

- Empurrar o encosto de cabeça para baixo, pressionando o trinco ⇨ 40.
- Deslocar o banco do passageiro da frente para uma posição que evite o contacto do encosto de cabeça com o painel de instrumentos.
- Puxar a alavanca e rebater o encosto sobre o banco, soltar a alavanca. O encosto pode ser colocado em duas posições antes da posição horizontal. Deixar que o encosto do banco traseiro encaixe até ouvir o barulho de encaixe.

Rebater o encosto

- Puxar a alavanca e rebater o encosto para a posição desejada, soltar a alavanca. Deixar que o encosto do banco traseiro encaixe até ouvir o barulho de encaixe.
- Ajustar o banco e o encosto de cabeça.

Arrumação traseira

Existem prateleiras de arrumação de ambos os lados da bagageira.

Para abrir, soltar a cobertura do painel lateral e retirar.

Arrumação no piso

Na versão sem a terceira fila de bancos, existem caixas de arrumação sob a cobertura do piso. Para abrir, levantar a cobertura.

Cobertura da bagageira

Não colocar objectos pesados ou com arestas vivas sobre a cobertura da bagageira.

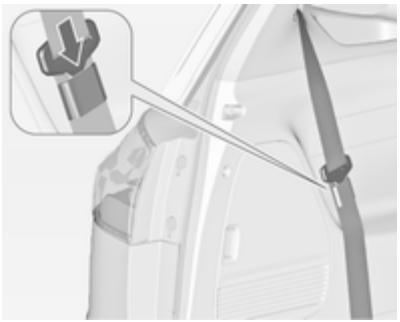

Antes de actuar a cobertura da bagageira, introduzir a lingueta de fecho do cinto de segurança de cada lado na bolsa localizada no cinto.

Fechar

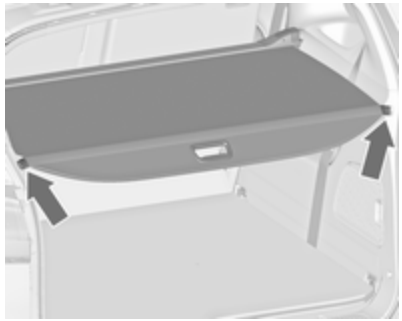

Puxar a tampa em direcção à traseira utilizando o manípulo e engatá-la nos elementos de retenção nas partes laterais.

Abrir

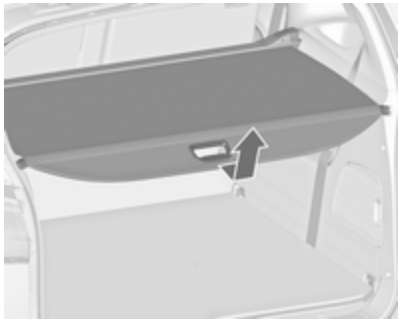

Retirar a cobertura da bagageira dos suportes laterais. Segurar a cobertura e guiá-la até estar totalmente enrolada.

Remoção

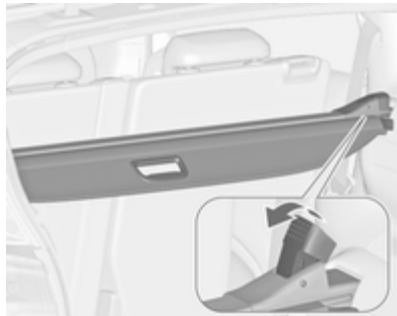

Abrir a tampa da bagageira.

Puxar a alavanca de libertação para cima e manter nessa posição. Levantar a tampa do lado direito e remover dos elementos de retenção.

Arrumar no compartimento de carga

Se a cobertura da bagageira não for utilizada, arrumá-la na bagageira no piso do veículo.

Abrir a cobertura do compartimento de arrumação em frente à porta da bagageira.

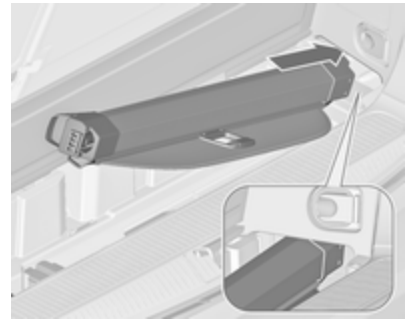

Introduzir a cobertura com a parte de cima virada para baixo e com a alavanca de desbloqueio virada para a esquerda no adaptador do lado direito do compartimento de arrumação.

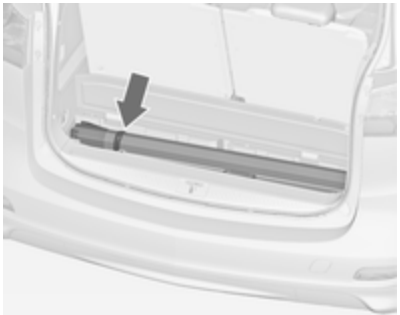

Fixar a cobertura da bagageira no compartimento de arrumação com a fita de velcro.

Instalação

Inserir o lado esquerdo da tampa da bagageira na reentrância, puxar a alavanca de libertação para cima e manter nessa posição; inserir o lado direito da tampa da bagageira e engatar.

Cobertura do piso na bagageira

Cobertura do piso

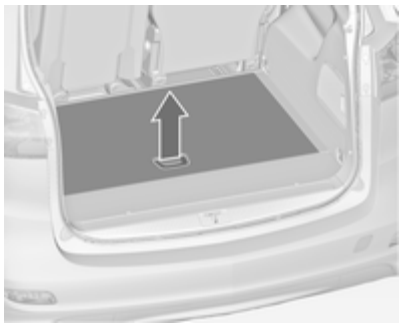

Nas versões sem a terceira fila de bancos, existem caixas de arrumação sob a cobertura do piso. Para abrir, levantar a cobertura e colocá-la na vertical atrás dos bancos traseiros.

Tapete de protecção interior

O tapete de protecção interior desempenho a função de cobertura e protecção da bagageira quando todos os bancos/encostos individuais estão rebatidos.

O tapete pode ter várias aplicações diferentes ao ser dobrado ou desdobrado.

O tapete de protecção interior está disponível em duas versões:

- O **tapete de protecção de série** cobre a área entre e a porta da bagageira e a porta da bagageira, quando a terceira está completa ou tem um banco rebatido.
- O **tapete de protecção interior flexível** tem o dobro do tamanho do tapete de série, sendo as duas partes ligadas por um fecho de correr. Cobre totalmente a bagageira quando todos os bancos ou bancos individuais da segunda e terceira filas estão rebatidos.

O tapete de protecção pode ser dobrado em 4 partes (série) ou 8 partes (flexível) com um fecho de correr ao centro e transversalmente dobrado em 4 partes.

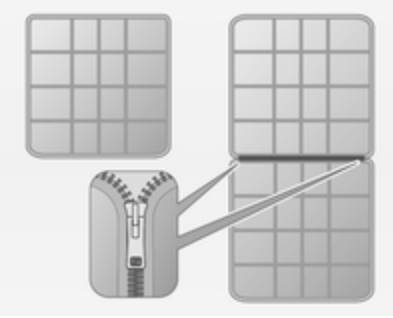

Seguem-se alguns exemplos de utilização dos tapetes.

Antes de dobrar e desdobrar o tapete, têm de ser removidos todos os componentes das calhas laterais e dos olhais de fixação. Os olhais de fixação têm de estar na posição arrumada.

A cobertura da bagageira entre a porta da bagageira e a segunda fila de bancos

é possível com o **tapete de protecção interior de série** e com o **tapete de protecção interior flexível** dobrado pelo fecho de correr para metade (dupla camada).

O tapete está localizado dobrado em quatro por trás dos bancos levantados da terceira fila.

- Rebater a terceira fila de bancos.

- Desdobrar as partes do tapete dobrado, de modo a que a primeira parte seja levantada no segundo encosto da segunda fila.
- Ao rebater-se os encostos da segunda fila, o tapete é automaticamente desdobrado e cobre o espaço entre as filas de bancos.
- Para levantar um banco da terceira fila, dobrar o tapete ao meio na longitudinal.

- Puxar o tapete um pouco para fora para proteger o rebordo da bagageira ao carregar objectos pesados. Levantar a parte sobreposta do tapete antes de fechar a porta da bagageira.

A cobertura da bagageira até aos encostos dos bancos dianteiros só é possível com o **tapete de protecção interior flexível** dobrado pelo fecho de correr para metade (dupla camada).

O tapete é desdobrado até à segunda fila de bancos, tal como descrito anteriormente.

- Rebater a segunda fila de bancos.
- Desdobrar as partes superiores da dupla camada de tapete, de modo a que a bagageira fique totalmente coberta. A primeira parte do tapete fica agora levantada nos encostos dos bancos dianteiros.

- Dobrar a parte traseira sobreposta por baixo do tapete antes de fechar a porta da bagageira.

A cobertura parcial da bagageira só é possível com o **tapete de protecção interior flexível** dobrado pelo fecho de correr para metade (dupla camada).

Por exemplo, com o encosto do banco lateral esquerdo não rebatido O tapete é desdobrado até à segunda fila de bancos, tal como na primeira secção.

- Rebater os encostos que vão ser cobertos.

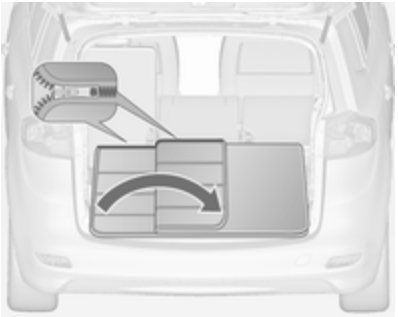

- Abrir o fecho de correr por trás do encosto levantado.
- Puxar o tapete para fora até a primeira parte ficar plana no piso da bagageira.
- Levantar longitudinalmente a parte que foi aberta pelo fecho de correr e dobrá-la na direcção do centro.

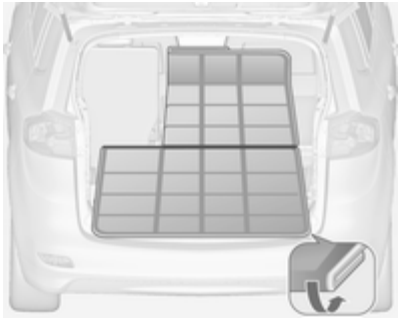

- Desdobrar a parte superior da dupla camada de tapete sobre os encostos rebatidos.
- Dobrar a parte traseira sobreposta por baixo do tapete antes de fechar a porta da bagageira.

Realizar o mesmo procedimento quando um encosto lateral e um encosto central não estão rebatidos.

Por exemplo, com apenas o encosto do banco central rebatido
O tapete é desdobrado até à segunda fila de bancos, tal como na primeira secção.

- Rebater o encosto central para ser coberto.

- Abrir o fecho de correr de ambos os lados, por trás dos encostos direito e esquerdo.
- Puxar o tapete para fora até a primeira parte ficar plana no piso da bagageira.
- Levantar longitudinalmente ambas as partes abertas pelo fecho de correr e dobrá-las na direcção do centro.

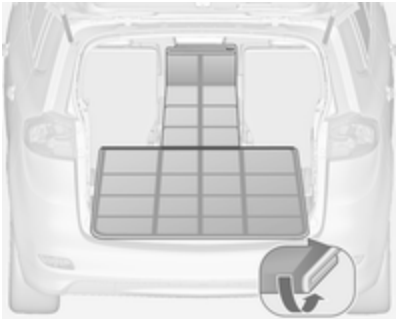

- Desdobrar agora a parte pequena da dupla camada de tapete sobre o encosto central.
- Dobrar a parte traseira sobreposta por baixo do tapete antes de fechar a porta da bagageira.

As figuras a seguir mostram mais exemplos.

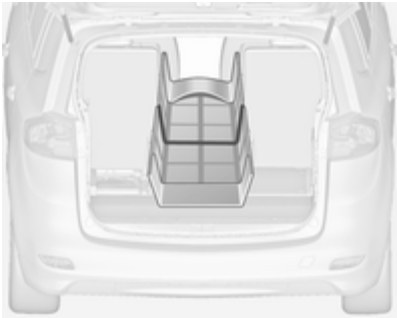

Exemplos para objectos finos e compridos, por ex., esquis.

Exemplo de protecção de lateral.

Exemplo de cobertura de encosto rebatido na segunda fila e um banco rebatido na terceira fila.

Calhas e ganchos na bagageira

Colocar os ganchos na posição pretendida nas calhas: inserir o gancho na ranhura superior da calha e empurrar para dentro da ranhura inferior.

Olhais de fixação

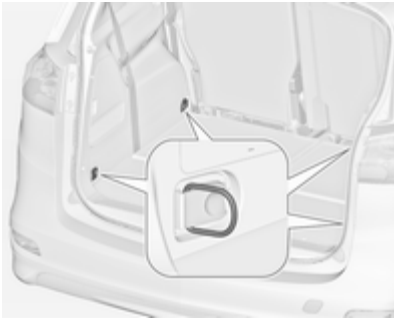

Os olhais de fixação são concebidos para prender itens e evitar que deslizem, p. ex. cintas de fixação ou rede de bagagem.

Indicações para o carregamento do veículo

O FlexOrganizer é um sistema flexível para dividir a bagageira.

O sistema consiste em:

- adaptadores,
- bolsas de rede,
- ganchos,
- rede de posição variável.

Os componentes são montados em calhas em ambos os painéis laterais utilizando adaptadores e ganchos.

Instalação de adaptadores nas calhas

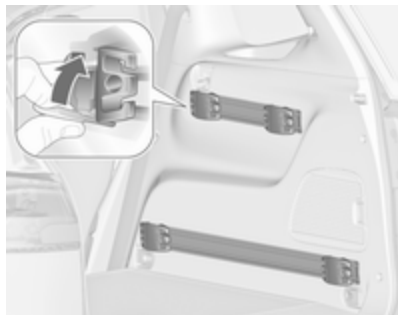

Abrir a placa do manípulo, inserir o adaptador na ranhura superior e inferior da calha e deslocar para a posição pretendida. Rodar a placa do manípulo para cima para trancar o adaptador. Para remover, rodar a placa do manípulo para baixo e retirar da calha.

Rede de posição variável

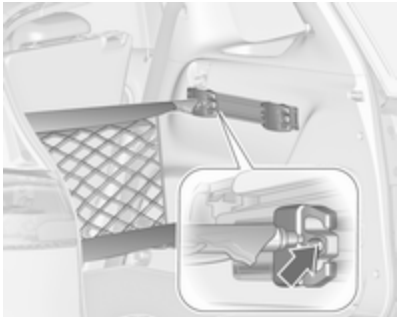

Inserir os adaptadores na posição necessária nas calhas. Manter juntas as metades dos tirantes da rede.

Para instalar, empurrar um pouco os tirantes e inserir nas aberturas em questão nos adaptadores.

Para desmontar, pressionar os tirantes da rede e retirar dos adaptadores.

Bolsa de rede

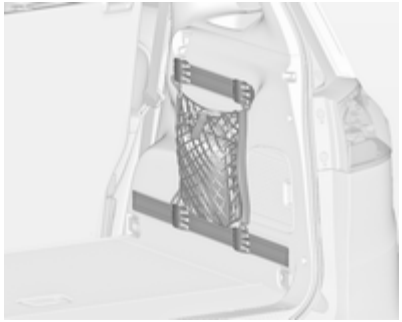

Inserir os adaptadores na posição necessária nas calhas. A bolsa de rede pode ser pendurada nos adaptadores.

Instalação de ganchos nas calhas

Primeiro, insira o gancho na posição desejada na ranhura superior da calha e depois pressione na ranhura inferior. Para remover, primeiro puxe para fora da ranhura superior.

Rede de separação em frente da porta da retaguarda

Instalar directamente à frente da porta da bagageira.

Antes da instalação, fazer com que as quatro extremidades do tirante da rede sejam recolhidas, rodando cada extremidade para a esquerda.

Para instalar, comprimir os tirantes da rede e inserir nas aberturas na estrutura da porta da bagageira. A barra mais comprida será inserida na parte superior.

Para retirar, empurrar as barras da rede umas contra as outras e remover.

Rede de segurança

A rede de segurança pode ser instalada atrás dos bancos da segunda fila ou dos bancos dianteiros.

Não se deve transportar passageiros atrás da rede de segurança.

Instalação atrás da segunda fila de bancos

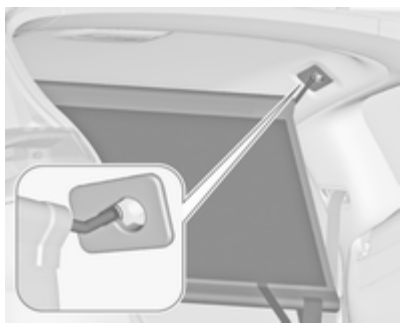

- Existem aberturas de instalação de ambos os lados no forro do tejadilho por cima da segunda fila de bancos: suspender e encaixar o rolo da rede de um lado, comprimir o rolo e encaixar do outro lado.

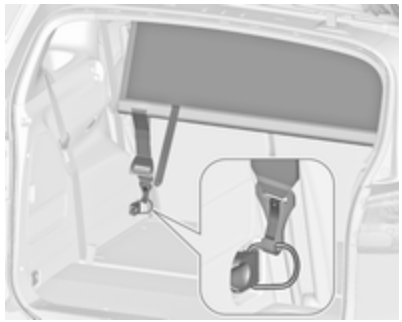

- Fixar os ganchos das cintas da rede de segurança aos olhais de fixação dianteiros, de ambos os lados na bagageira.
- Esticar ambas as cintas, puxando pela extremidade solta.

Instalação atrás dos bancos dianteiros

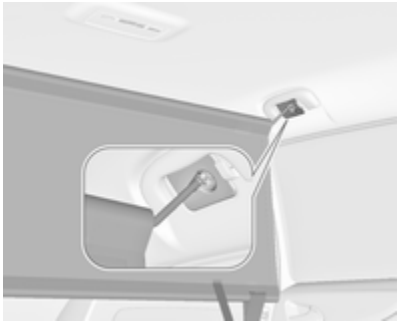

- Existem aberturas de instalação de ambos os lados no forro do tejadilho por cima da primeira fila de bancos: suspender e encaixar o rolo da rede de um lado, comprimir o rolo e encaixar do outro lado.

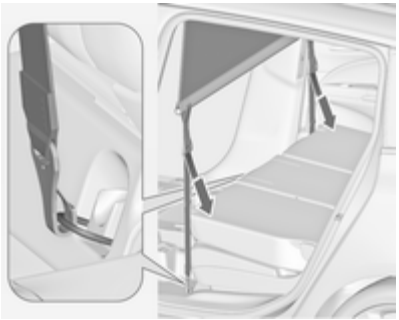

- Fixar os ganchos das cintas da rede de segurança aos olhais de fixação, de ambos os lados, no piso, em frente aos bancos.
- Esticar ambas as cintas, puxando pela extremidade solta.

Desmontagem

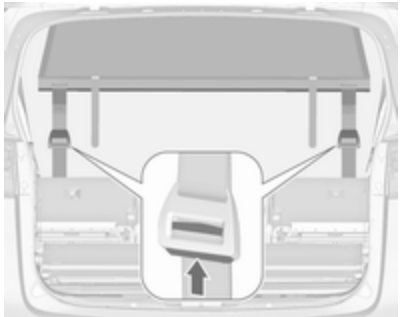

Pressionar botão na mais esticada para soltar a cinta de ambos os lados. Soltar os ganchos dos olhais. Desenganchar os rolos da rede de segurança dos suportes na estrutura do tejadilho. Enrolar a rede e fixá-la com uma cinta.

Arrumação

Abrir a cobertura do compartimento de arrumação no piso da bagageira, em frente à porta da bagageira.

Colocar a rede de segurança no compartimento de arrumação e tapar com a cobertura.

Plataforma rebatível

Situada nos encostos dos bancos dianteiros.

Abrir puxando para cima até encaixar.

Rebater pressionando para baixo para além do ponto de resistência.

Não colocar quaisquer objectos pesados na mesa de apoio rebatível.

Triângulo de pré-sinalização

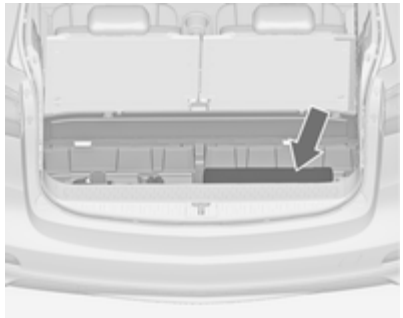

Arrumar o triângulo de pré--sinalização no compartimento de arrumação no piso da bagageira, em frente à porta da bagageira.

Kit de primeiros socorros

Arrumar o kit de primeiros socorros e o colete reflector de emergência por baixo do banco do condutor.

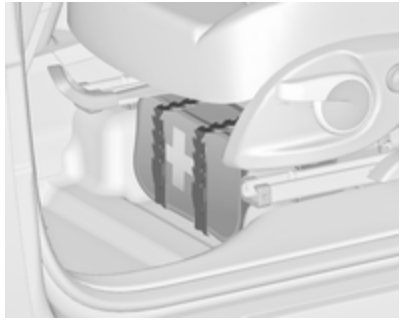

Prender com as cintas.

Noutra versão, o kit de primeiros socorros está localizado numa caixa de arrumação por baixo do banco do condutor. Faça deslizar para abrir ou fechar a caixa.

Sistema de bagageira de tejadilho

Bagageira de tejadilho

Por razões de segurança e para evitar danos no tejadilho, recomenda--se a utilização do sistema de bagageira de tejadilho aprovado para o veículo. Para mias informações contactar a sua oficina.

Seguir as instruções de montagem e desmontar as barras de tejadilho quando não estiverem a ser utilizadas.

Instalar a bagageira de tejadilho

Veículos com calhas de tejadilho

Fixar a bagageira de tejadilho na área dos orifícios, indicada pelas setas na imagem.

Versão sem calhas de tejadilho

Para fixar uma bagageira de tejadilho, abrir os tampões nos frisos do tejadilho. Introduzir os dispositivos de fixação, conforme as instruções, no retentor ilustrado.

Indicações de carregamento

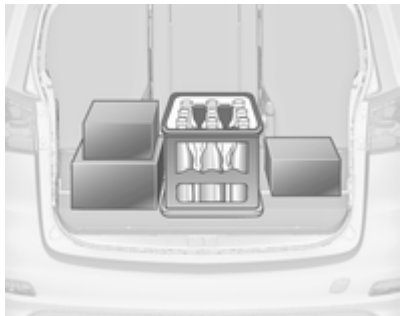

- Os objectos pesados colocados na bagageira devem ser empurrados contra os encostos do banco. Certificar-se de que os encostos dos bancos estão bem engatados. Se se puder empilhar objectos, os objectos mais pesados devem ficar por baixo.
- Prender os objectos com cintas fixadas aos olhais de fixação ⇨ 95.
- Prender objectos soltos no compartimento de carga para evitar que deslizem.
- Não deixar que a carga passe para além da extremidade superior dos encostos dos bancos.
- Não colocar quaisquer objectos na cobertura da bagageira ou no painel de instrumentos.
- A carga não deve dificultar o funcionamento dos pedais, do travão-de-mão e da alavanca selectora das mudanças nem deve restringir a liberdade de movimentos do condutor. Não colocar no interior objectos que não sejam presos.
- Não conduzir com a bagageira aberta.

⚠ Aviso

Certificar-se sempre que a carga no veículo está arrumada em segurança. Caso contrário, os objectos podem deslocar-se no

interior do veículo e provocar ferimentos pessoais ou danos na carga ou veículo.

- A carga útil é a diferença entre o peso bruto do veículo admissível (ver placa de identificação do veículo ⇨ 292) e a tara CE.

  Para calcular a carga, introduzir os dados para o seu veículo na Tabela de pesos no início deste manual.

  A tara CE inclui o peso do condutor (68 kg), bagagem (7 kg) e todos os fluidos (depósito 90% cheio).

  O equipamento opcional e os acessórios aumentam a tara.
- Conduzir com carga no tejadilho aumenta a sensibilidade do veículo a ventos cruzados e afecta negativamente a manobrabilidade do veículo por aumentar o centro de gravidade do veículo. Distribuir a carga uniformemente e prendê-la bem com cintas de fixação. Ajustar a pressão dos pneus e a velocidade do veículo em conformidade com as condições de carga. Verificar e apertar as cintas frequentemente.

  Não conduzir a mais de 120 km/h.

  A carga no tejadilho autorizada é de 75 kg em veículos sem calhas de tejadilho e 100 kg em veículos com calhas de tejadilho. A carga no tejadilho é o peso combinado das barras de tejadilho e da carga.

Instrumentos, elementos de manuseamento

Comandos 103
Luzes de aviso, indicadores de nível e indicadores 111
Mostradores de informação 124
Mensagens de falha 131
Conta-quilómetros parcial 136
Personalização do veículo 139

Comandos

Ajuste do volante

Destrancar a alavanca, ajustar o volante, e depois engatar a alavanca e assegurar que fica totalmente trancada.

Ajustar o volante apenas quando o veículo estiver parado e o volante tiver sido destrancado.

Telecomandos no volante

O Sistema de informação e lazer, alguns sistemas de apoio ao condutor e um telemóvel ligado podem ser controlados através dos comandos no volante.

Para mais informações consultar o manual do Sistema de informação e lazer.

Sistemas de apoio ao condutor ⇨ 191.

Volante aquecido

Accionar o aquecimento premindo o botão ♨. A activação é indicada pelo LED no botão.

As áreas do volante recomendadas para colocação das mãos aquecem mais depressa e a uma temperatura superior do que outras áreas.

O aquecimento está operacional quando o motor está a trabalhar e durante Autostop.

Sistema Start/Stop ⇨ 172.

Buzina

Premir 📯.

Limpa pára-brisas e lava pára-brisas

Limpa-pára-brisas

2 = Rápido
1 = Lento
⊽ = Intervalo da passagem
O = Desligar

Para uma só passagem com o limpa pára-brisas desligado, pressionar a alavanca para baixo.

Não utilizar se o pára-brisas estiver congelado.

Desligar em estações de lavagem automática.

Intervalo regulável do limpa-pára-brisas

Alavanca do limpa-vidros na posição ⊽.

Rodar a roda de regulação para ajustar o intervalo de limpeza desejado:

intervalo curto	=	rodar a roda de regulação para cima
intervalo longo	=	rodar a roda de regulação para baixo

Limpeza automática com sensor de chuva

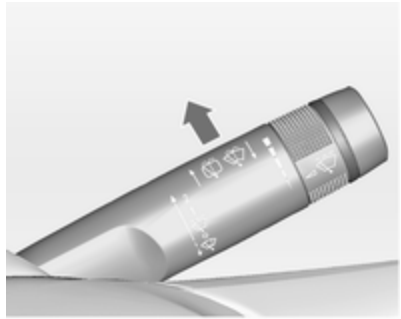

⊽ = Limpeza automática com sensor de chuva

O sensor de chuva detecta a quantidade de chuva no pára-brisas e regula automaticamente a frequência do limpa pára-brisas.

Se a frequência da passagem das escovas limpa-vidros for superior a 20 segundos o braço do limpa-vidros desloca-se ligeiramente para baixo para a posição parada.

O sensor de chuva detecta a quantidade de água no pára-brisas e regula automaticamente a frequência das passagens do limpa-pára-brisas

Rodar a roda de regulação para ajustar a sensibilidade:

sensibilidade baixa	=	rodar a roda de regulação para baixo
sensibilidade alta	=	rodar a roda de regulação para cima

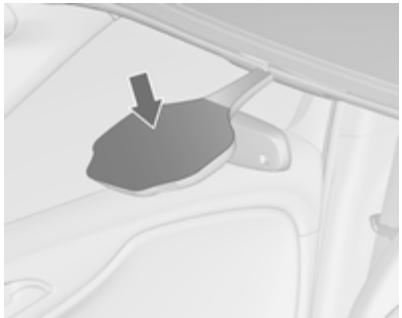

Manter o sensor sem pó, sujidade e gelo.

Lava pára-brisas e lava-faróis

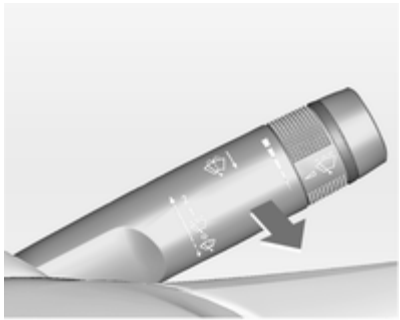

Puxar alavanca. O líquido do limpa-vidros é pulverizado no pára-brisas e o limpa-vidros faz algumas passagens.

Se os faróis estiverem ligados, também é pulverizado nos faróis líquido limpa-vidros, desde que a alavanca seja puxada durante tempo suficiente. Depois, o sistema lava-faróis fica inoperativo durante 5 ciclos de lavagem ou até o motor ou os faróis terem sido desligados e ligados novamente.

Limpa-vidros do óculo traseiro e lava-vidros do óculo traseiro

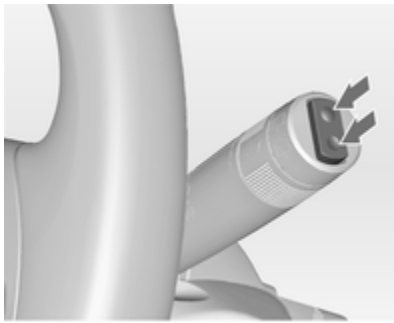

Pressionar o interruptor basculante para accionar o limpa-vidros do óculo traseiro:

posição superior	=	funcionamento contínuo
posição inferior	=	funcionamento intermitente
posição intermédia	=	off

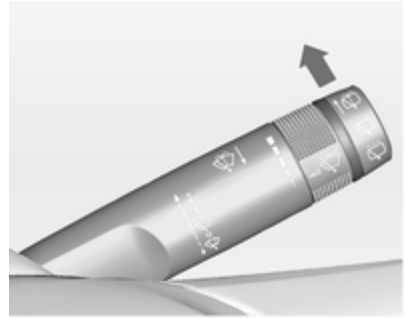

Empurrar alavanca. O líquido do limpa-vidros é pulverizado no óculo traseiro e o limpa-vidros faz algumas passagens.

Não utilizar se o óculo traseiro estiver congelado.

Desligar em estações de lavagem automática.

O limpa-vidros do óculo traseiro é ligado automaticamente quando o limpa pára-brisas estiver ligado e se engatar a marcha-atrás.

A activação ou desactivação desta função pode ser alterada no menu **Configurações** no Mostrador de informação.

Personalização do veículo ⇨ 139.

O sistema do lava-vidros do óculo traseiro é desactivado quando o nível do líquido está baixo.

Temperatura exterior

Qualquer descida de temperatura será indicada de imediato e uma subida de temperatura será comunicada após um curto espaço de tempo.

Se a temperatura exterior descer abaixo dos 3 °C, é apresentada uma mensagem de aviso no Centro de Informação do Condutor com Mostrador Avançado ou Mostrador Combinado Avançado

⚠Aviso
Pode já haver gelo na estrada, apesar de o visor indicar alguns graus acima dos 0 °C.

Relógio

A data e a hora são apresentado no Mostrador de informação.

Definições de hora e data
CD 300/CD 400/CD 400plus

Premir o botão **CONFIG**. O menu **Definições** é visualizado.

Seleccione **Data/hora**.

Opções de definições seleccionáveis:

- **Definir form. hora**: Altera a indicação das horas entre **12 horas** e **24 horas**.
- **Definir formato da data**: Altera a indicação da data entre **MM/DD/AAAA** e **DD.MM.AAAA**.
- **Sincron. do tempo RDS**: O sinal RDS da maioria dos transmissores VHF define a hora automaticamente. A sincronização da hora RDS pode demorar alguns minutos. Alguns transmissores não enviam o sinal de hora correcto. Nesses casos, recomenda-se que se desligue a sincronização automática da hora.

Personalização do veículo ⇨ 139.

Definições de hora e data
CD 600/Navi 650/Navi 950

Premir o botão **Config** e seleccionar a opção **Hora e Data** do menu para visualizar o submenu respectivo.

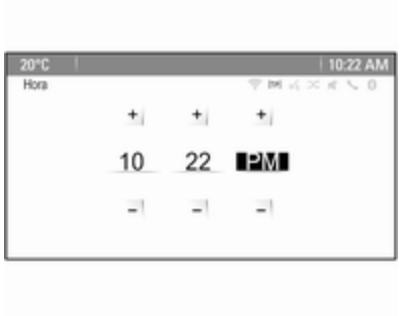

Advertência
Se **Sincronização relógio c/RDS** estiver activado, a hora e a data serão definidas automaticamente pelo sistema.

Consultar o sistema de manual de informação e lazer para mais informações.

Definir a hora
Para ajustar as definições da hora, seleccionar a opção **Acertar hora** do menu. Rodar o botão multifunção ajustar a primeira definição.

Premir o botão multifunção para confirmar a introdução. O fundo colorido muda para a definição seguinte.

Ajustar todas as definições.

Definir data
Para ajustar as definições da hora, seleccionar a opção **Acertar data** do menu. Rodar o botão multifunção ajustar a primeira definição.

Premir o botão multifunção para confirmar a introdução. O fundo colorido muda para a definição seguinte.

Ajustar todas as definições.

Formato da hora
Para escolher o formato da hora pretendido, seleccionar **Definir sistema horário**. Activar **12 horas** ou **24 horas**.

Personalização do veículo ⇨ 139.

Tomadas

Uma tomada de 12 Volt encontra-se na consola da frente. Rebater a cobertura.

Existem outras tomadas de 12 Volt na consola traseira

e na parede esquerda da bagageira.

Não exceder o consumo máximo de 120 watt.

Com a ignição desligada, as tomadas de energia são desactivadas. Além disso, as tomadas de energia são desactivadas no caso de baixa tensão da bateria do veículo.

Os acessórios eléctricos ligados devem respeitar os requisitos de compatibilidade electromagnética da DIN VDE 40 839.

Não ligar quaisquer equipamentos acessórios de fornecimento de corrente, por exemplo aparelhos de carregamento eléctrico ou baterias.

Não danificar a tomada utilizando fichas incorrectas.

Sistema Start/Stop ⇨ 172.

Isqueiro

O isqueiro encontra-se na consola da frente. Rebater a cobertura.

Empurrar o isqueiro para dentro. Desliga-se automaticamente quando a resistência estiver incandescente. Puxar o isqueiro para fora.

Cinzeiros

Atenção
A utilizar apenas para cinza e não para lixos combustíveis.

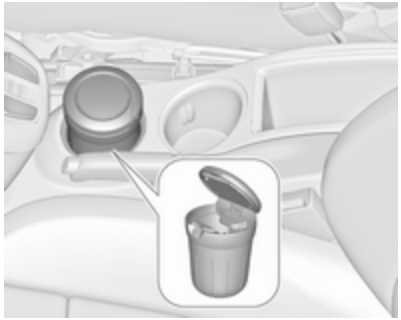

O cinzeiro portátil pode ser colocado no suporte para bebidas.

Luzes de aviso, indicadores de nível e indicadores

Conjunto de instrumentos

Em algumas versões, os ponteiros dos instrumentos deslocam-se para o fim dos mostradores quando se liga a ignição.

Velocímetro

Indica a velocidade do veículo.

Conta-quilómetros

A linha inferior indica a distância registada em km.

Conta-quilómetros parcial

A linha superior indica a distância percorrida desde a última colocação a zero.

Para reiniciar, premir **SET/CLR** na alavanca do indicador de mudança de direcção durante alguns segundos ⇨ 124.

Alguns modelos estão equipados com um botão de reinício entre o velocímetro e o Centro de Informação do Condutor: para reiniciar manter o botão desactivado durante alguns segundos com a ignição ligada.

O conta-quilómetros parcial conta até distâncias de 2000 quilómetros e em seguida reinicia a 0.

Conta-rotações

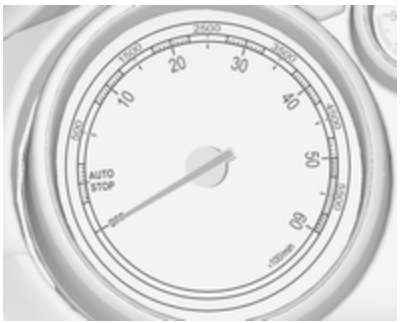

Apresenta a velocidade do motor.

Conduzir de forma a que as rotações do motor sejam sempre as mais baixas possível.

Atenção

Se o ponteiro estiver na zona vermelha de perigo é porque se excedeu as rotações máximas permitidas do motor. Motor em risco.

Indicador do nível de combustível

Indica o nível do combustível ou a pressão do gás no depósito, consoante o modo de funcionamento.

O indicador de controlo ⬬ acende-se se o nível de combustível no depósito estiver baixo. Reabastecer o veículo imediatamente se piscar.

Durante o funcionamento a gás liquefeito, o sistema comuta automaticamente para o funcionamento a gasolina quando os depósitos de gás estão vazios ⇨ 113.

Nunca deixar o depósito ficar totalmente vazio.

A quantidade necessária para atestar o veículo pode ser inferior à capacidade do depósito especificada, consoante a quantidade de combustível ainda existente no depósito.

Selector de combustível

Funcionamento a gás natural

Premir o botão ⛽ para alternar entre o funcionamento a gasolina e a gás natural. O estado do LED ▬ mostra o modo de funcionamento actual.

▬ desligado = funcionamento a gás natural.
▬ acende = funcionamento a gasolina.
▬ pisca = não é possível comutar, o depósito de um dos tipos de combustível está vazio.

Assim que o depósito de gás natural estiver vazio, o funcionamento passa automaticamente para gasolina até a ignição ser desligada.

Combustível para funcionamento a gás natural ⇨ 226.

Funcionamento a gás liquefeito

Premir o botão **LPG** para alternar entre o funcionamento a gasolina e a gás liquefeito. O estado do LED ▬ mostra o modo de funcionamento actual.

▬ desligado = funcionamento a gasolina
▬ acende = funcionamento a gás
▬ pisca = não é possível comutar, o depósito de um dos tipos de combustível está vazio.

Assim que o depósito de gás liquefeito estiver vazio, o funcionamento passa automaticamente para gasolina até a ignição ser desligada.

Combustível para funcionamento a gás liquefeito ⇨ 227.

Indicador da temperatura do líquido de arrefecimento do motor

Mostra a temperatura do líquido de arrefecimento.

área esquerda	=	temperatura de funcionamento do motor ainda não atingida
área central	=	temperatura normal de funcionamento
área direita	=	temperatura demasiado elevada

Atenção

Se a temperatura do líquido de arrefecimento estiver demasiado alta, parar o veículo, desligar o motor. Perigo para o motor. Verificar o nível do líquido de arrefecimento.

Visor de serviço

O sistema de vida útil do óleo do motor informa-o de quando deve mudar o óleo e filtro. Com base nas condições de condução, o intervalo a que o óleo do motor e filtro devem ser mudados pode variar consideravelmente.

No Mostrador Avançado ou Mostrador Combinado Avançado, a vida útil restante do óleo é apresentada no **Veículo informação menu**.

No Mostrador Médio, o tempo restante de vida útil do óleo de motor é apresentado pelo indicador de controlo, portanto a ignição tem de ser ligada, com o motor desligado.

O menu e função podem ser seleccionadas pelos botões na alavanca de mudança de direcção.

Para visualizar a vida útil restante do óleo do motor:

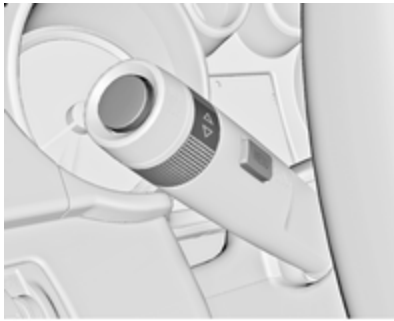

Pressionar o botão **MENU** para seleccionar o **Veículo informação menu**.

Rodar a roda de regulação para seleccionar **Remanescent duração do óleo**.

O sistema tem de ser reiniciado sempre que o óleo de motor é mudado, para permitir um funcionamento correcto. Recorrer à ajuda de uma oficina.

Premir o botão **SET/CLR** para colocar a zero. Portanto, a ignição tem de estar ligada, sem que o motor esteja a trabalhar.

Quando o sistema tiver calculado que a vida útil do óleo do motor diminuiu, **Mudar brevemente óleo do motor** ou um código de aviso aparece no Centro de Informação do Condutor. Mandar mudar o óleo de motor e filtro numa oficina dentro de uma semana ou 500 km (conforme a que ocorrer primeiro).

Centro de Informação do Condutor ⇨ 124.

Informação de Serviço ⇨ 289.

Luzes de aviso

Os indicadores de controlo descritos não fazem parte de todos os veículos. A descrição aplica-se a todas as versões de instrumentos. Conforme o equipamento, a posição das luzes de aviso pode variar. Quando se liga a ignição, a maior parte dos indicadores de controlo acendem-se por breves instantes para efeitos de teste de funcionalidade.

As cores dos indicadores de controlo têm o seguinte significado:

Vermelho	=	perigo, aviso importante
Amarelo	=	aviso, informação, avaria
Verde	=	confirmação de activação
Azul	=	confirmação de activação
Branco	=	confirmação de activação

Luzes de aviso no conjunto de instrumentos

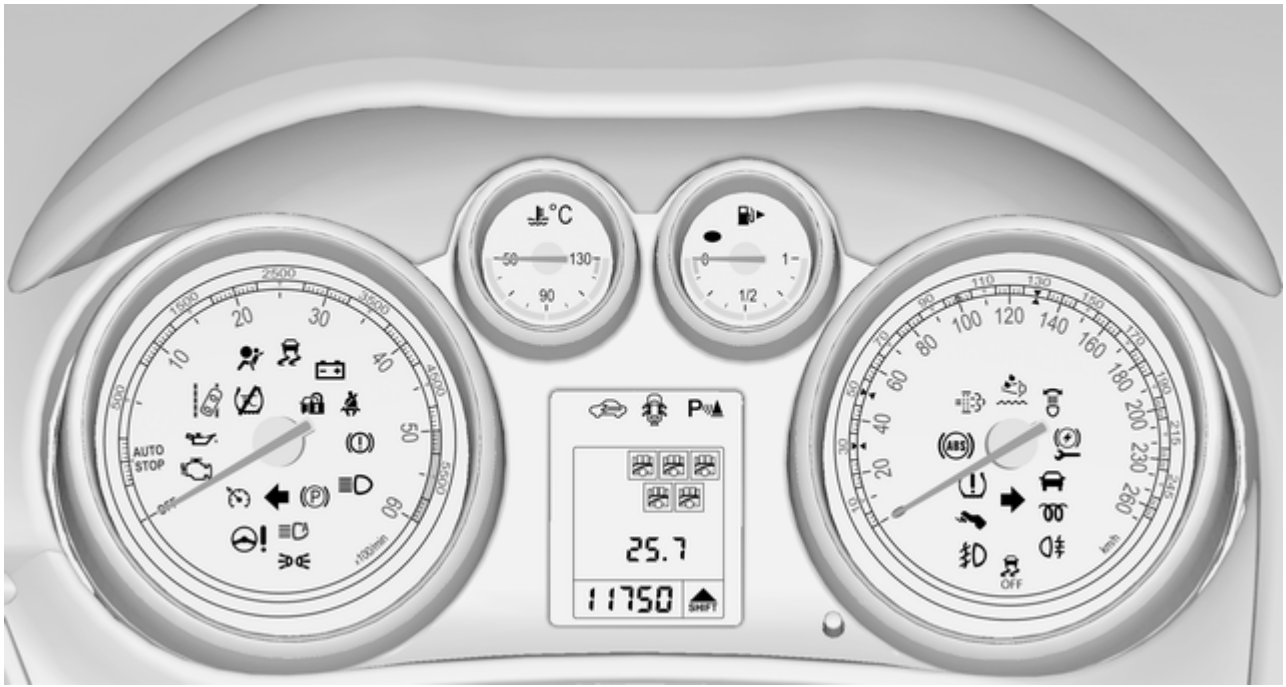

Indicadores de controlo na consola central

Indicador de mudança de direcção

⇦⇨ acende-se ou pisca a verde.

Acende brevemente

As luzes de presença estão acesas.

Pisca

Um indicador de mudança de direcção ou os sinais de aviso de perigo são accionados.

Luzes intermitentes rápidas: avaria do indicador de mudança de direcção ou fusível que lhe está associado, avaria do indicador de mudança de direcção no reboque.

Substituição de lâmpada ⇨ 250, Fusíveis ⇨ 259.

Indicadores de mudança de direcção ⇨ 153.

Aviso do cinto de segurança

Lembrete de cintos nos bancos da frente

relativo ao banco do condutor ou banco do passageiro da frente acende-se ou pisca a vermelho.

Acende-se

Depois de a ignição ter sido ligada até o cinto de segurança ter sido colocado.

Pisca

Depois de ter ligado o motor durante um máximo de 100 segundos até o cinto de segurança ter sido colocado.

Apertar o cinto de segurança ⇨ 56.

Situação dos cintos nos bancos traseiros

ou no Centro de Informação do Condutor fica intermitente ou acende.

Acende-se

Depois de se ligar o motor durante um período mínimo de 35 segundos até o cinto de segurança ter sido colocado.

Se um cinto de segurança desapertado for colocado durante a condução.

Pisca
Depois de arrancar quando se apertar o cinto de segurança.

Apertar o cinto de segurança ⇨ 56.

Airbags e pré-tensores dos cintos

acende-se a vermelho.

Quando se liga a ignição, o indicador de controlo acende-se durante cerca de 4 segundos. Caso não se acenda, não se apagar ao fim de 4 segundos ou acender durante a condução, há uma avaria no sistema de airbag. Recorrer à ajuda de uma oficina. Os airbags e pré-tensores dos cintos pode não se accionar no caso de acidente.

O accionamento dos pré-tensores ou dos airbags é indicado pelo acendimento contínuo de .

⚠ Aviso

Reparar a avaria imediatamente numa oficina.

Pré-tensores dos cintos, sistema de airbag ⇨ 55, ⇨ 59.

Desactivação do Airbag

ON acende-se a amarelo.

Acende-se cerca de 60 segundos depois de ligar a ignição. O airbag do passageiro da frente está activado.

OFF acende-se a amarelo.

O airbag do passageiro da frente está desactivado ⇨ 62.

⚠ Perigo

Risco de ferimentos fatais em crianças que utilizem sistemas de segurança para crianças com o airbag do passageiro dianteiro activado.

Risco de ferimentos fatais em adultos com o airbag do passageiro dianteiro desactivado.

Alternador

acende-se a vermelho.

Acende-se quando se liga a ignição e apaga-se pouco depois de o motor entrar em funcionamento.

Acende-se quando o motor está a trabalhar

Parar, desligar o motor. A bateria do veículo não está a carregar. O arrefecimento do motor pode ser interrompido. A unidade de assistência dos travões pode deixar de ser eficaz. Recorrer à ajuda de uma oficina.

Luz de aviso de avaria

acende-se ou pisca a amarelo.

Acende-se quando se liga a ignição e apaga-se pouco depois de o motor entrar em funcionamento.

Acende-se quando o motor está a trabalhar

Avaria no sistema de controlo de emissões. Os limites de emissões permitidos poderão ser excedidos. Recorrer imediatamente à ajuda de uma oficina.

Pisca quando o motor está a trabalhar

Avaria que pode levar a danos no catalisador. Reduzir a aceleração até a luz deixar de piscar. Recorrer imediatamente à ajuda de uma oficina.

Indicação do próximo serviço

acende-se a amarelo.

Adicionalmente, é apresentada uma mensagem de aviso ou um código de aviso.

O veículo necessita de serviço.

Recorrer à ajuda de uma oficina.

Mensagens do veículo ⇨ 131.

Sistema de travagem e embraiagem

acende-se a vermelho.

Nível do líquido dos travões e da embraiagem está demasiado baixo ⇨ 246.

⚠Aviso

Parar. Não prosseguir viagem. Consultar uma oficina.

Acende-se depois de se ligar a ignição se o travão de mão manual estiver aplicado ⇨ 186.

Operar o pedal

acende-se ou pisca a amarelo.

Acende-se

É necessário carregar no pedal do travão para soltar o travão de mão eléctrico ⇨ 186.

É necessário carregar no pedal da embraiagem para ligar o motor no modo Autostop. Sistema Start/Stop ⇨ 172.

Pisca

É necessário carregar no pedal da embraiagem para o arranque geral do motor ⇨ 19, ⇨ 171.

Em algumas versões, a mensagem "Operar o pedal" é apresentada no Mostrador de Informação do Condutor ⇨ 131.

Travão de mão eléctrico

acende-se ou pisca a vermelho.

Acende-se

O travão de mão eléctrico é accionado ⇨ 186.

Pisca

O travão de mão eléctrico não está totalmente accionado ou desengatado. Ligar a ignição, carregar no pedal do travão e tentar reiniciar o sistema soltando primeiro e depois accionando o travão de mão eléctrico. Se continuar intermitente, não conduzir o veículo e procurar ajuda de uma oficina.

Avaria no travão de mão eléctrico

acende-se ou pisca a amarelo.

Acende-se

O travão de mão eléctrico está em funcionamento com desempenho reduzido ⇨ 186.

Pisca

O travão de mão eléctrico está em modo de serviço. Parar o veículo, accionar e soltar o travão de mão eléctrico para reiniciar.

⚠Aviso
Reparar a avaria imediatamente numa oficina.

Sistema de travagem antibloqueio (ABS)

(ABS) acende-se a amarelo.

Acende-se durante alguns segundos depois de ligar a ignição. O sistema está pronto a funcionar quando o indicador de controlo se apagar.

Se o indicador de controlo não se apagar após alguns segundos, ou se se acender durante a condução, existe uma avaria no ABS. O sistema de travões mantém-se operacional mas sem regulação ABS.

Sistema de travões antibloqueio ⇨ 185.

Engrenar numa velocidade superior

⏶ SHIFT acende a verde como luz de aviso ou é apresentado como um símbolo no Centro de Informação do Condutor com Mostrador Avançado ou Mostrador Avançado Combinado quando é recomendado Engrenar numa velocidade superior para poupança de combustível.

Em alguns modelos, a indicação de passagem de caixa é apresentada como página inteira no Centro de Informação do Condutor.

Apoio à condução EcoFlex ⇨ 136.

Direcção assistida

⊖! acende-se a amarelo.

Acende com a direcção assistida reduzida

A direcção assistida é reduzida devido ao sobreaquecimento do sistema. O indicador de controlo apaga-se quando o sistema tiver arrefecido.

Sistema Start/Stop ⇨ 172.

Acende com a direcção assistida desactivada

Falha no sistema da direcção assistida. Consultar uma oficina.

Aviso de desvio de trajectória

acende-se em verde ou pisca a amarelo.

Acende-se a verde

O sistema está ligado e pronto a funcionar.

Intermitente em amarelo

O sistema reconhece uma mudança de faixa involuntária.

Sensores de estacionamento ultra--sónico

P acende-se a amarelo.

Avaria no sistema

ou

Avaria devido a sensores sujos ou cobertos de gelo ou neve

ou

Interferência devido a fontes de ultra--sons externas. Assim que se eliminar a fonte de interferência, o sistema funcionará normalmente.

Reparar a avaria no sistema numa oficina.

Sensor de estacionamento ultra--sónico ⇨ 209.

Programa electrónico de estabilidade desligado

acende-se a amarelo.

O sistema é desactivado.

Controlo electrónico de estabilidade e sistema de controlo da tracção

acende-se ou pisca a amarelo.

Acende-se

Há uma avaria no sistema. É possível continuar a conduzir. A estabilidade da condução pode, no entanto, deteriorar consoante as condições da superfície da estrada.

Reparar a avaria numa oficina.

Pisca

O sistema está engrenado activamente. A potência do motor pode diminuir e o veículo pode ser travado um pouco automaticamente.

Programa electrónico de estabilidade ⇨ 188, Sistema de controlo da tracção ⇨ 188.

Sistema de controlo da tracção desligado

acende-se a amarelo.

O sistema é desactivado.

Pré-incandescência

acende-se a amarelo.

O pré-aquecimento está accionado. Só é activado quando a temperatura exterior for baixa.

Filtro de partículas diesel

acende-se ou pisca a amarelo.

O filtro de partículas diesel necessita de ser limpo.

Continuar a conduzir até se apagar. Se possível não deixar que o regime do motor baixe das 2000 rpm.

Acende-se

O filtro de partículas diesel está cheio. Iniciar o processo de limpeza assim que possível.

Pisca

Foi atingido o nível de enchimento máximo do filtro. Iniciar imediatamente o processo de limpeza para evitar danos no motor.

Filtro de partículas diesel ⇨ 176, Sistema Start/Stop ⇨ 172.

AdBlue

acende-se ou pisca a amarelo.

Acende-se

A velocidade máxima será limitada a 100 km/h no próximo arranque.

Pisca

Limitação adicional da velocidade máxima até ao impedimento de novo arranque.

AdBlue ⇨ 177.

Sistema de controlo da pressão dos pneus

acende-se ou pisca a amarelo.

Acende-se

Perda da pressão dos pneus. Parar imediatamente e verificar as pressão dos pneus.

Pisca

Avaria no sistema ou pneu montado sem sensor de pressão (p. ex. roda sobresselente). Depois de 60-90 segundos as luzes de aviso acendem continuamente. Consultar uma oficina.

Pressão do óleo de motor

acende-se a vermelho.

Acende-se quando se liga a ignição e apaga-se pouco depois de o motor entrar em funcionamento.

Acende-se quando o motor está a trabalhar

Atenção

A lubrificação do motor pode ser interrompida. Isso pode resultar em danos no motor e/ou em bloqueio das rodas motrizes.

1. Pressione a embraiagem.
2. Seleccionar ponto morto, colocar o selector em **N**.
3. Saia da circulação normal o mais rapidamente possível sem impedir a circulação de outros veículos.
4. Desligar a ignição.

⚠ Aviso

Quando o motor está desligado, é necessária mais força para travar e mexer a direcção. Durante um Autostop a unidade de servofreio continuará a estar operacional.

Não retirar a chave até o veículo estar parado, caso contrário a tranca da direcção pode engatar inesperadamente.

Verificar o nível do óleo antes de procurar a ajuda de uma oficina ⇨ 243.

Nível de combustível baixo

acende-se ou pisca a amarelo.

Acende-se

O nível do combustível no depósito está demasiado baixo.

Pisca

Sem combustível. Reabastecer imediatamente. Nunca deixar o depósito ficar totalmente vazio.

Catalisador ⇨ 177.

Sangrar o sistema de combustível diesel ⇨ 249.

Imobilizador

intermitente em amarelo.

Avaria no sistema do imobilizador. Não é possível ligar o motor.

Potência do motor reduzida

acende-se a amarelo.

A potência do motor é limitada. Consultar uma oficina.

Luz exterior

acende-se a verde.

As luzes exteriores estão acesas ⇨ 145.

Luzes de máximos

acende-se a azul.

Acende quando os máximos estão acesos, durante os sinais de luzes ⇨ 147, ou quando os máximos estão acesos com assistência dos máximos ou alcance da iluminação inteligente ⇨ 149.

Assistência dos máximos

acende-se a verde.

A assistência dos máximos ou alcance da iluminação inteligente está activa ⇨ 147, ⇨ 149.

Iluminação dianteira adaptativa

acende-se ou pisca a amarelo.

Acende-se

Avaria no sistema.

Recorrer à ajuda de uma oficina.

Pisca

Sistema comutado para luz de mínimos simétrica.

O indicador de controlo fica intermitente durante cerca de 4 segundos depois de ligar a ignição para lembrar que o sistema foi activado ⇨ 148.

Comando automático das luzes ⇨ 146.

Faróis de nevoeiro

acende-se a verde.

Os faróis de nevoeiro dianteiros estão acesos ⇨ 154.

Luzes de nevoeiro traseiras

acende-se a amarelo.

O farol de nevoeiro traseiro está aceso ⇨ 154.

Nível do líquido limpa--vidros baixo

acende-se a amarelo.

O nível do líquido do limpa-vidros está baixo.

Líquido limpa-vidros ⇨ 246.

Programador de velocidade

acende a branco ou verde.

Acende a branco

O sistema está ligado.

Acende-se a verde

O programador de velocidade está activo.

Programador de velocidade ⇨ 191.

Programador de velocidade adaptável

acende a branco ou verde.

Acende a branco

O sistema está ligado.

Acende-se a verde

O programador de velocidade adaptável está activo.

Programador de velocidade adaptável ⇨ 194.

Veículo detectado à frente

acende-se a verde.

Foi detectado um veículo à frente na mesma faixa.

Programador de velocidade adaptável ⇨ 194, Aviso de colisão dianteira ⇨ 202.

Porta aberta

acende-se a vermelho.

Uma porta ou a porta da bagageira estão abertas.

Mostradores de informação

Centro de Informação do Condutor

O Centro de informação do condutor (DIC) encontra-se no conjunto de instrumentos entre o velocímetro e o conta-rotações. Está disponível como Mostrador Médio, Mostrador Avançado ou Mostrador Combinado Avançado.

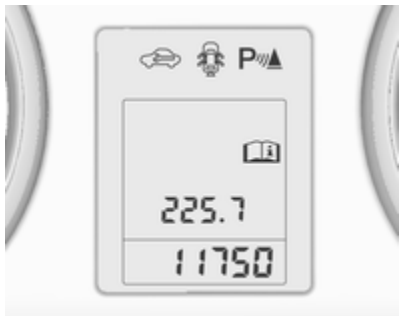

O Mostrador médio indica:

- conta-quilómetros geral
- conta-quilómetros parcial
- algumas luzes de aviso
- informação do veículo
- informação do percurso/ combustível
- as mensagens do veículo, são visualizadas como números de código ⇨ 131.

No Mostrador Avançado podem ser seleccionados os seguintes menus principais premindo o botão **MENU**:

- **Veículo informação menu**
- **Contador/ combust menu inform**

No Visor Avançado Combinado, é possível seleccionar páginas do menu premindo o botão **MENU**. Os símbolos do menu são indicados na linha superior do visor:

- **Veículo informação menu**
- **Contador/ combust menu inform**
- **ECO Menu de Informações ECO**

Algumas das funções apresentadas são diferentes quando o veículo é conduzido ou está parado. Algumas funções apenas estão disponíveis quando o veículo é conduzido.

Personalização do veículo ⇨ 139.
Configurações memorizadas ⇨ 24.

Seleccionar menus e funções

Os menus e funções podem ser seleccionadas pelos botões na alavanca de mudança de direcção.

Pressionar o botão **MENU** para alternar entre os menus ou voltar de um sub menu para o menu de nível superior seguinte.

Rodar a roda de regulação para sublinhar uma opção de menu ou para definir um valor numérico.

Pressionar o botão **SET/CLR** para seleccionar uma função ou para confirmar uma mensagem.

Veículo informação menu

Pressionar o botão **MENU** para seleccionar o **Veículo informação menu** ou no Mostrador Combinado Avançado seleccionar 🚗.

Rodar a roda de regulação para seleccionar um submenu. Pressionar o botão **SET/CLR** para confirmar.

Seguir as instruções dadas nos sub--menus.

São possíveis os seguintes submenus (em função da versão):

- **Unidade**: unidades apresentadas podem ser alteradas
- **Pressã pneus**: verifica a pressão de todos os pneus durante a condução ⇨ 268
- **Carga dos pneus**: seleccionar a categoria de pressão dos pneus em função da pressão real do pneu ⇨ 268

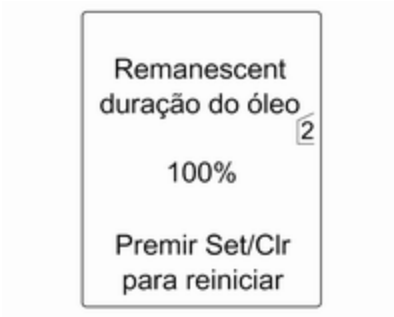

- **Remanescent duração do óleo**: indica quando deve mudar o óleo de motor e o filtro ⇨ 114

- **Velocidade aviso**: se ultrapassar a velocidade predefinida, será activado um aviso sonoro
- **Sistema de reconhecimento de sinais de trânsito**: apresenta sinais de trânsito detectados no percurso de actual ⇨ 220

- **Dist. seguir**: indica a distância em relação ao veículo que circula à frente ⇨ 207

A selecção e a indicação podem ser diferentes no Mostrador Médio, Avançado e Combinado Avançado.

Contador/ combust menu inform

Pressionar o botão **MENU** para seleccionar o **Contador/ combust menu inform** ou seleccionar / ⁝ \ no Mostrador Combinado Avançado.

Rodar a roda de regulação para seleccionar um submenu. Pressionar o botão **SET/CLR** para confirmar.

- Conta-quilómetros parcial 1
- Conta-quilómetros parcial 2
- Velocidade em modo digital

O Conta-quilómetros parcial 2 e a indicação digital da velocidade só estão disponíveis em veículos com Mostrador Avançado ou Mostrador Combinado Avançado.

Reiniciar o conta-quilómetros parcial premindo o botão **SET/CLR** na alavanca de indicação de mudança de direcção ou premindo o botão rotativo entre o velocímetro e o Centro de Informação do Condutor com a ignição ligada.

Em veículos com computador de bordo estão disponíveis mais submenus.

A selecção e a indicação podem ser diferentes no Mostrador Médio, Avançado e Combinado Avançado.

Contador/ combust menu inform, Computador de bordo ⇨ 136.

Menu de Informações ECO

Pressionar o botão **MENU** para seleccionar **eco** na linha superior no Mostrador Combinado Avançado.

Rodar a roda de regulação para seleccionar um submenu. Pressionar o botão **SET/CLR** para confirmar.

Os sub menus são:

- **Indicação de passagem de caixa**: A mudança actual está indicada no interior de uma seta. O número acima recomenda engrenar uma velocidade superior, para poupança de combustível.

  Visor de índice Eco: O consumo de combustível actual está indicado num visor de segmento. Para uma condução económica, adapte o seu estilo de condução para manter os segmentos guardados dentro da área Eco. Quantos mais segmentos estiverem preenchidos, maior o consumo de combustível.

Simultaneamente, é indicado o valor do consumo de energia.

- **Cons. Princip.**: Lista dos principais consumidores de disponibilização de conforto ligados, é apresentada por ordem descendente. É indicado o potencial de poupança de combustível. Um consumidor desligado desaparece da lista e o valor de consumo é actualizado.

  Durante condições esporádicas de condução, o motor activará automaticamente o óculo traseiro aquecido para aumentar a carga do motor. Nesse caso, o aquecimento do óculo traseiro é indicado como um dos principais consumidores, sem activação por parte do cliente.

- **Consumo Médio**: Apresenta o desenvolvimento do consumo médio ao longo de 50 km. Os segmentos preenchidos apresentam o consumo em etapas de 5 km e mostram o efeito da topografia ou comportamento de condução no consumo de combustível.

Mostrador de informação gráfica, Mostrador de Informação a cores

Conforme a configuração do veículo, o veículo tem um Mostrador de Informação a Cores ou um Mostrador de Informação Gráfica. O Mostrador de Informação encontra-se no painel de instrumentos acima do sistema de informação e lazer.

Mostrador de informação gráfica

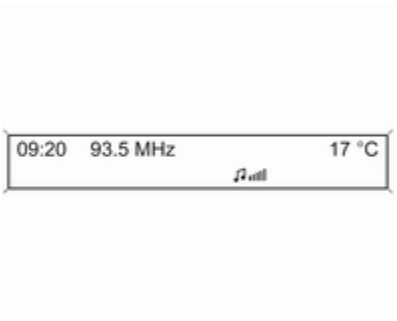

Conforme o sistema de informação e lazer o Mostrador de Informação Gráfica está disponível em duas versões.

Mostrador de Informação Gráfica indica:

- hora ⇨ 108
- temperatura exterior ⇨ 107
- data ⇨ 108
- sistema de informação e lazer, consultar descrição no Manual de navegação do sistema de informação e lazer
- configurações para personalização do veículo ⇨ 139

Mostrador de informação a cores

O Mostrador de informação a cores indica:

- hora ⇨ 108
- temperatura exterior ⇨ 107
- data ⇨ 108

- sistema de informação e lazer, consultar descrição no Manual de navegação do sistema de informação e lazer
- consultar a descrição no Manual do sistema de informação e lazer
- câmara traseira
- configurações do sistema
- mensagens do veículo ⇨ 131
- configurações para personalização do veículo ⇨ 139

O tipo de informação e a forma como é apresentada depende do equipamento do veículo e das definições efectuadas.

Seleccionar menus e definições

O acesso aos menus e configurações é feito através do visor.

As selecções são feitas através:

- dos menus
- botões de função e de mau funcionamento do sistema de informação e lazer

Seleccionar utilizando o sistema de informação e lazer

Seleccione uma função através dos botões de estado do sistema de informação e lazer. É apresentado o menu da função seleccionada.

O botão multifunções é utilizado para seleccionar um item e para confirmar.

Botão multifunções

O botão multifunções é o elemento de comando central para os menus:

Rodar

- Para marcar uma opção de menu
- Para definir um valor numérico ou para apresentar uma opção de menu

Pressionar (o anel exterior)

- Para seleccionar ou accionar a opção marcada
- Para confirmar um valor definido
- Para ligar/desligar uma função do sistema

Botão **BACK**

Pressionar botão para:

- sair de um menu sem alterar as definições
- voltar de um sub menu para um menu de nível superior
- apagar o último carácter numa sequência de caracteres

Pressionar e manter o botão durante alguns segundos para apagar toda a entrada.

Personalização do veículo ⇨ 139.

Configurações memorizadas ⇨ 24.

Mensagens de falha

As mensagens são indicadas sobretudo no Centro de Informação do Condutor (DIC), em alguns casos juntamente com um aviso e sinal acústico.

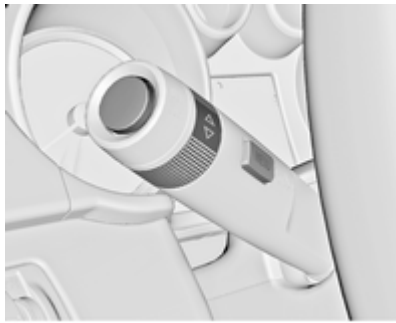

Pressionar o botão **SET/CLR**, **MENU** ou rodar o botão de regulação para confirmar a mensagem.

Mensagens do veículo no Mostrador Médio

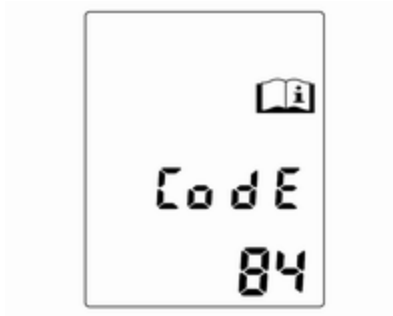

As mensagens do veículo são visualizadas como números de código.

N.º	Mensagem do veículo
2	Nenhum comando rádio à distância detectado, pressionar o pedal da embraiagem para novo arranque
3	Nível do líquido de arrefecimento do motor baixo
4	Ar Condicionado Desligado
5	Roda da direcção trancada
6	Carregar no pedal do travão para soltar o travão de mão eléctrico
7	Rodar o volante, desligar a ignição e depois ligar
9	Rodar o volante, ligar o motor novamente
12	Veículo com excesso de carga
13	Compressor sobre-aquecido
15	Avaria na luz do travão, com montagem alta central
16	Avaria na luz do travão

N.º	Mensagem do veículo
17	Avaria no nivelamento dos faróis
18	Avaria médios esquerda
19	Avaria farol nevoeiro traseiro
20	Avaria médios direita
21	Avaria da luz lateral esquerda
22	Avaria da luz lateral direita
23	Avaria farol de marcha-atrás
24	Avaria luz placa da matrícula
25	Avaria no sinal de mudança de direcção dianteiro esquerdo
26	Avaria no sinal de mudança de direcção traseiro esquerdo
27	Avaria no sinal de mudança de direcção dianteiro direito
28	Avaria no sinal de mudança de direcção traseiro direito
29	Verificar farol travão reboque

N.º	Mensagem do veículo
30	Verificar farol de marcha-atrás do reboque
31	Verificar sinal de mudança de direcção esquerdo do reboque
32	Verificar sinal de mudança de direcção direito do reboque
33	Verificar farol de nevoeiro traseiro reboque
34	Verificar farol de traseiro reboque
35	Substituir pilha comando à distância rádio
48	Limpar sistema alerta zona cega lateral
49	Aviso de pista de arranque não disponível
53	Apertar tampa combustível
54	Água no filtro do combustível diesel

N.º	Mensagem do veículo
55	O filtro de partículas diesel está cheio ⇨ 176
56	Desequilíbrio pressão pneus eixo dianteiro
57	Desequilíbrio pressão pneus eixo traseiro
58	Pneus sem sensores TPMS detectados
59	Abrir e depois fechar vidro do condutor
60	Abrir e depois fechar vidro passageiro frente
61	Abrir e depois fechar vidro esquerdo traseiro
62	Abrir e depois fechar vidro direito traseiro
65	Tentativa de roubo
66	Serviço sistema de alarme roubo
67	Serviço fecho roda direcção
68	Serviço direcção assistida
69	Serviço sistema de suspensão
70	Serviço sistema de controlo de nível
71	Serviço eixo traseiro
74	Serviço AFL
75	Serviço de ar condicionado
76	Serviço sistema alerta zona cega lateral
77	Serviço aviso pista de arranque
79	Atestar com óleo do motor
81	Serviço Cx Velocidades
82	Mudar em breve óleo motor
83	Serviço controlo vel cruz adaptativo
84	Potência Motor reduzida
89	Efectuar assistência no veículo em breve
94	Engatar a posição de Estacionamento antes de sair
95	Serviço airbag
128	Capot aberto
134	Falha da assistência de estacionamento, limpar pára-choques
136	Realizar serviço da assistência de estacionamento
145	Verificar nível do líquido limpa-vidros
174	Bateria fraca do veículo
258	Assistência de estacionamento desligada

Mensagens do veículo no Mostrador Avançado ou Mostrador Combinado Avançado

As mensagens do veículo são visualizadas como texto. Seguir as instruções dadas nas mensagens.

O sistema apresenta mensagens relativas aos seguintes assuntos:

- Mensagens de serviço
- Nível dos líquidos
- Alarme anti-roubo
- Travões
- Sistemas de apoio ao condutor
- Sistemas de condução
- Limitador de velocidade
- Programador de velocidade
- Programador de velocidade adaptável
- Aviso de colisão dianteira
- Sistema de travagem de emergência na iminência de uma colisão
- Sistemas auxiliares de estacionamento
- Iluminação, substituição de lâmpadas
- Iluminação dianteira adaptável
- Sistema de limpa/lava vidros
- Portas, vidros
- Aviso de ângulo morto
- Sistema de reconhecimento de sinais de trânsito
- Aviso de pista de arranque
- Radiotelecomando
- Cintos de segurança
- Sistemas de airbags
- Motor e cx de velocidades
- Pressão dos pneus
- Filtro de partículas diesel ⇨ 176
- Estado da bateria do veículo
- Redução catalítica selectiva, Fluido de escape diesel (DEF), AdBlue ⇨ 177

Mensagens de falha no Mostrador de Informação a Cores

Algumas mensagens importantes são apresentadas adicionalmente no Mostrador de informação a cores. Pressionar o botão multifunções para confirmar uma mensagem. Algumas mensagens só são apresentadas durante alguns segundos.

Sinais sonoros de aviso

Ao pôr o motor a trabalhar ou durante a condução

Apenas um sinal sonoro de aviso será emitido de cada vez.

O sinal sonoro de aviso de cintos não colocados tem prioridade sobre qualquer outro sinal sonoro de aviso.

- Se o cinto de segurança não estiver apertado.
- Se uma das portas ou a porta da bagageira não estiver bem fechada aquando do início da marcha.
- Se se exceder determinada velocidade com o travão de mão accionado.
- Se o programador de velocidade adaptável for automaticamente desactivado.
- Se estiver a aproximar-se demasiado de um veículo da frente.
- Se uma velocidade ou limite de velocidade programados forem excedidos.
- Se uma mensagem de aviso ou um código de aviso surgir no Centro de Informação do Condutor (DIC).
- Se o apoio no estacionamento detectar um objecto.
- Se ocorrer uma mudança de faixa involuntária.
- Se a marcha-atrás estiver engatada e o suporte traseiro estiver extraído.
- Se o filtro de partículas diesel tiver atingido o nível de filtragem máximo.
- Se for necessário reabastecer AdBlue.

Quando o veículo está estacionado e/ou a porta do condutor for aberta

- Quando a chave estiver no interruptor da ignição.
- Com as luzes exteriores acesas.

Durante um Autostop

- Se a porta do condutor estiver aberta.

Tensão da bateria

Quando a tensão da bateria do veículo está baixa, uma mensagem de aviso ou um código 174 de aviso é apresentado no Centro de Informação do Condutor.

1. Desligar imediatamente os consumidores eléctricos que não sejam necessários para uma condução segura, por exemplo, o aquecimento do banco, o desembaciador do óculo traseiro ou outros consumidores importantes.
2. Carregar a bateria do veículo conduzindo continuamente durante algum tempo ou utilizando um dispositivo de carregamento.

A mensagem de aviso ou o código de aviso desaparecerá depois de o motor ter sido ligado duas vezes consecutivas sem quebra de tensão.

Se a bateria do veículo não puder ser recarregada, mandar corrigir a causa da avaria numa oficina.

Conta-quilómetros parcial

Os menus e funções podem ser seleccionadas pelos botões na alavanca de mudança de direcção.

Pressionar o botão **MENU** para seleccionar o **Contador/ combust menu inform** ou seleccionar ⁄⁝\ no Mostrador Combinado Avançado.

Contador/ combust menu inform no Mostrador Avançado

Rodar o botão de regulação para seleccionar um dos sub menus:

- Conta-quilómetros parcial 1
- Conta-quilómetros parcial 2
- Autonomia
- Consumo médio
- Consumo instantâneo
- Velocidade média
- Velocidade em modo digital
- Sistema de reconhecimento de sinais de trânsito
- Guia de percurso

Contador/ combust menu inform no Mostrador Combinado Avançado

Rodar a roda de regulação para seleccionar os submenus:

- Conta-quilómetros parcial 1
- Consumo médio 1
- Velocidade média 1

- Conta-quilómetros parcial 2
- Consumo médio 2
- Velocidade média 2

- Velocidade em modo digital
- Autonomia
- Consumo instantâneo
- Guia de percurso

Computadores de bordo 1 e 2

A informação dos dois computadores de bordo pode ser reinicializada de forma independente para indicar conta-quilómetros, consumo médio e velocidade média premindo o botão **SET/CLR**, tornando possível apresentar informações diferentes sobre o percurso para vários condutores.

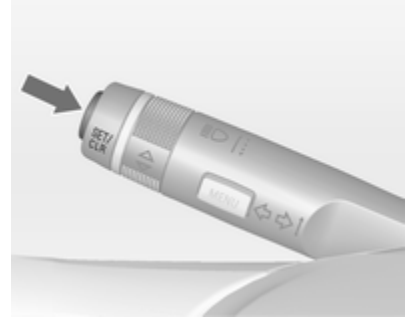

Conta-quilómetros parcial

O conta-quilómetros parcial apresenta a distância registada desde que uma determinada reposição foi feita.

O conta-quilómetros parcial conta até distâncias de 2000 km e em seguida reinicia a 0.

Para reiniciar, pressionar o botão **SET/CLR** durante alguns segundos.

Autonomia

A quilometragem possível com o actual combustível é calculada com base no conteúdo do depósito de combustível no momento e no consumo actual. O mostrador apresenta valores médios.

Depois de reabastecer, a autonomia é actualizada automaticamente após um curto espaço de tempo.

Quando o depósito tiver pouco combustível, aparece uma mensagem nos veículos com Mostrador Avançado ou Mostrador Combinado Avançado.

Quando o depósito tiver de ser reatestado imediatamente, é apresentado um código de aviso ou mensagem de aviso nos veículos com Mostrador Médio, Avançado e Combinado Avançado.

Além disso, o indicador de controlo ⬬ no indicador do nível de combustível acende-se ou pisca ⇨ 122.

Consumo médio

Indicação do consumo médio. A medição pode ser reiniciada a qualquer momento e inicia-se com um valor predefinido.

Para reiniciar, pressionar o botão **SET/CLR** durante alguns segundos.

Consumo instantâneo

Indicação do consumo instantâneo.

Velocidade média

Indicação da velocidade média. A medição pode ser colocada a zero em qualquer altura.

Para reiniciar, pressionar o botão **SET/CLR** durante alguns segundos.

Velocidade em modo digital

Visor digital da velocidade momentânea.

Sistema de reconhecimento de sinais de trânsito

Indica sinais de trânsito detectados para a secção actual do percurso ⇨ 220.

Guia de percurso

Além da informação de navegação no mostrador de informação a cores, o guia do percurso é apresentado no centro de informação do condutor.

Indicação diferentes em veículos com motor a gás natural:

Autonomia

A autonomia é indicada para o modo a gasolina e para o modo a gás natural.

Ambos os modos podem ser indicados adicionados.

Consumo médio

O consumo médio é sempre indicado no modo seleccionado.

Selector de combustível ⇨ 113.

Consumo instantâneo

O consumo instantâneo é sempre indicado no modo seleccionado.

Selector de combustível ⇨ 113.

Personalização do veículo

O comportamento do veículo pode ser personalizado através da alteração das definições no Visor de Informação.

Algumas das definições pessoais para condutores diferentes podem ser memorizadas individualmente para cada chave do veículo. Configurações memorizadas ⇨ 24.

Dependendo do equipamento do veículo e das regulamentações específicas de cada país algumas das funções descritas abaixo poderão não estar disponíveis.

Algumas funções só são visualizadas ou estão activas quando o motor está a trabalhar.

Definições pessoais no Visor de Informação Gráfica

CD 300/CD 400/CD 400plus

Premir o botão **CONFIG**. O menu **Definições** é visualizado.

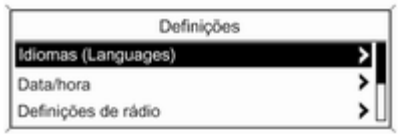

As definições que se seguem podem ser seleccionadas rodando e pressionando o botão multifunções:

- **Definições do modo Desporto**
- **Idiomas (Languages)**
- **Data/hora**
- **Definições de rádio**
- **Definições do telefone**
- **Definições do veículo**

Nos submenus correspondentes, é possível alterar as seguintes definições:

Definições do modo Desporto

O condutor pode seleccionar as funções que serão activadas no modo de desporto ⇨ 189.

- **Suspensão desportiva**: Endurecimento dos amortecedores.
- **Desempenho propulsor desport.**: Pedal do acelerador e características da mudança de velocidades reagem melhor.

- **Condução desportiva**: Apoio de direcção reduzido.
- **Activar/desactivar config. luzes**: Altera a cor de iluminação dos instrumentos.

Idiomas (Languages)
Selecção do idioma pretendido.

Data/hora
Ver Relógio ⇨ 108.

Definições de rádio
Consultar descrição para o Sistema de informação e lazer no Manual de informação e lazer.

Definições do telefone
Consultar descrição para o Sistema de informação e lazer no Manual de informação e lazer.

Definições do veículo

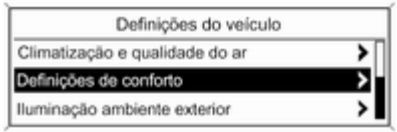

- **Climatização e qualidade do ar**

  Velocidade auto ventoinha: Altera a regulação da ventoinha. A configuração alterada ficará activa depois de desligar e ligar novamente a ignição.

  Modo de climatização: Activa ou desactiva o arrefecimento sempre que a ignição é ligada ou escolhe a última definição utilizada.

  Desembaciamento auto post.: Activa o óculo traseiro aquecido automaticamente.

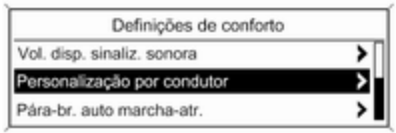

20340

- **Definições de conforto**

  Vol. disp. sinaliz. sonora: Altera o volume dos sinais sonoros de aviso.

  Personalização por condutor: Activa ou desactiva a função de personalização.

  Pára-br. auto marcha-atr.: Activa ou desactiva o accionamento automático do limpa-vidros do óculo traseiro quando a marcha-atrás é engatada.
- **Assist. estacionam./Det. colisão**

Assistência ao estacion.: Activa ou desactiva o sistema ultra-sónico de ajuda ao estacionamento.

Preparação colisão: Activa ou desactiva a função de travagem automática do veículo em caso de perigo iminente de colisão. Podem ser realizadas as seguintes selecções: o sistema assume o comando dos travões, avisa apenas por meio de avisos sonoros ou é desactivado totalmente.

Alerta obj. na lateral veículo: Altera as definições do sistema de aviso de ângulo morto.

- **Iluminação ambiente exterior**

  Iluminação à saída do veíc.: Activa ou desactiva e altera a duração da iluminação de saída do veículo.

  Iluminação ext. por destranc.: Activa ou desactiva a iluminação de boas-vindas.

- **Trancagem de portas**

  Trancamento automático de portas: Activa ou desactiva a função de destrancagem automática das portas após desligar a ignição. Activa ou desactiva a função de trancagem automática das portas após início da marcha do veículo.

  Impedir tranc. c/porta aberta: Activa ou desactiva a função de trancagem automática das portas enquanto uma porta está aberta.

  Trancagem retardada portas: Activa ou desactiva a função retardada de trancagem das portas.

- **Tranc., destranc., arranque remoto**

  Feedback destrancagem rem.: Activa ou desactiva a informação da luz de aviso de perigo ao destrancar.

  Destrancagem remota portas: Altera a configuração para destrancar apenas a porta do condutor ou todo o veículo ao destrancar.

  Nova trancagem auto portas: Activa ou desactiva a função de retrancamento automático depois de destrancar sem abrir o veículo.

- **Repor definições de fábrica**

  Repor definições de fábrica: Repõe todas as definições para as definições de fábrica.

Definições no Mostrador de informação a cores

CD 600/Navi 650/Navi 950

Premir o botão **CONFIG** no painel frontal do Sistema de informação e lazer para aceder ao menu Configuração.

Rodar o botão multifunção para deslocar a lista no sentido ascendente ou descendente. Premir o botão multifunção (Navi 950/ Navi 650: premir o anel exterior) para seleccionar uma opção do menu.

- **Perfil do Modo Desportivo**
- **Idiomas (Languages)**
- **Hora e Data**
- **Definições de rádio**
- **Definição do Telefone**
- **Definições de navegação**
- **Definições do Visor**
- **Definições do veículo**

Nos submenus correspondentes, é possível alterar as seguintes definições:

Perfil do Modo Desportivo

- **Desempenho Desportivo do Motor**: Pedal do acelerador e características da mudança de velocidades reagem melhor.
- **Modo Desportivo Iluminação Traseira**: Altera a cor de iluminação dos instrumentos.
- **Suspensão desportiva**: Endurecimento dos amortecedores.
- **Condução desportiva**: Apoio de direcção reduzido.

Idiomas (Languages)
Selecção do idioma pretendido.

Hora e Data
Consultar o sistema de manual de informação e lazer para mais informações.

Definições de rádio
Consultar o sistema de manual de informação e lazer para mais informações.

Definição do Telefone
Consultar o sistema de manual de informação e lazer para mais informações.

Definições de navegação
Consultar o sistema de manual de informação e lazer para mais informações.

Definições do Visor

- **Menu da Pág. Inicial**: Consultar o sistema de manual de informação e lazer para mais informações.
- **Opção de Câmara Traseira**: Premir para ajustar as opções da câmara traseira ⇨ 218.
- **Visor Desligado**: Consultar o sistema de manual de informação e lazer para mais informações.
- **Definições de mapa**: Consultar o sistema de manual de informação e lazer para mais informações.

Definições do veículo

- Climatização e qualidade do ar

  Velocidade auto ventoinha: Altera a regulação da ventoinha. A configuração alterada ficará activa depois de desligar e ligar novamente a ignição.

  Modo de climatização: Activa ou desactiva o arrefecimento sempre que a ignição é ligada ou escolhe a última definição utilizada.

  Desembaciamento auto.: Activa ou desactiva o desembaciamento automático.

  Desembaciamento auto post.: Activa o óculo traseiro aquecido automaticamente.

- Definições de conforto

  Volume de aviso sonoro: Altera o volume dos sinais sonoros de aviso.

  Personalização por condutor: Activa ou desactiva a função de personalização.

  Pára-br. auto marcha-atr.: Activa ou desactiva automaticamente, ligando e desligando, o limpa--vidros do óculo traseiro quando a marcha-atrás é engatada.

- Assist. estacionam./Det. colisão

  Assistência no estacion.: Activa ou desactiva os sensores ultra--sónicos.

  Preparação de Colisão Automática: Activa ou desactiva a função de travagem automática do veículo em caso de perigo iminente de colisão. Podem ser realizadas as seguintes selecções: o sistema assume o comando dos travões, avisa apenas por meio de avisos sonoros ou é desactivado totalmente.

  Alerta obj. na lateral veículo: Activa ou desactiva o sistema de aviso de ângulo morto.

- Iluminação ambiente exterior

  Iluminação ext. por destranc.: Activa ou desactiva a iluminação de entrada no veículo.

  Iluminação à saída do veíc.: Activa ou desactiva e altera a duração da iluminação de saída do veículo.

- Trancagem de portas

  Abertura de Porta Anti 'Lock Out': Activa ou desactiva a função de trancagem automática das portas enquanto uma porta está aberta.

  Trancagem auto de portas: Activa ou desactiva a função de destrancagem automática das portas após desligar a ignição. Activa ou desactiva a função de trancagem automática das portas após início da marcha do veículo.

  Fecho de Porta Diferido: Activa ou desactiva a função retardada de trancagem das portas.

- Tranc., destranc., arranque remoto

  Feedback trancagem remota: Activa ou desactiva a informação da luz de aviso de perigo ao trancar.

  Destrancagem remota portas: Activa ou desactiva a informação da luz de aviso de perigo ao destrancar.

  Destrancagem remota das portas: Altera a configuração para destrancar apenas a porta do

condutor ou todo o veículo ao destrancar.

Retarncagem automática das portas: Activa ou desactiva a função de retrancamento automático depois de destrancar sem abrir o veículo.

- **Repor definições de fábrica?**: Repõe todas as definições para as definições de fábrica.

Iluminação

Iluminação exterior 145
Iluminação do habitáculo 155
Características de iluminação . . . 157

Iluminação exterior

Interruptor das luzes

Rodar o interruptor dos faróis:

O = faróis apagados.
⇶ = luzes laterais.
≡D = faróis.

Indicador de controlo ⇶ ⇨ 123.

Interruptor das luzes com Controlo automático da iluminação

Rodar o interruptor dos faróis:

AUTO = comando automático dos faróis: Os faróis são ligados e desligados automaticamente dependendo das condições de iluminação exteriores.

⏻ = activação ou desactivação do controlo automático dos faróis. O interruptor volta à posição AUTO.

≣⇐ = luzes laterais.

≣D = faróis.

No Centro de Informação do Condutor com Mostrador Avançado ou Mostrador Combinado Avançado é apresentado o estado actual do controlo automático da iluminação.

Ao ligar a ignição, o controlo automático dos faróis fica activo.

Quando os faróis estão ligados, ≣⇐ acende-se. Indicador de controlo ≣⇐ ⇨ 123.

Luzes traseiras

As luzes traseiras acendem-se conjuntamente com os faróis e as luzes laterais.

Controlo automático da iluminação

Quando a função de controlo automático das luzes está ligada e o motor está a trabalhar, o sistema alterna entre luzes de circulação diurna e faróis que dependem automaticamente das condições de luminosidade e da informação dada pelo sistema do sensor de chuva.

Luz de condução diurna ⇨ 149.

Activação automática dos faróis

Em más condições de iluminação os faróis são ligados.

Além disso os faróis são ligados se os limpa pára-brisas estivem a funcionar durante algumas passagens.

Detecção de túnel

Ao entrar num túnel, os faróis acendem-se imediatamente.

Iluminação dianteira adaptativa ⇨ 149.

Luzes de máximos

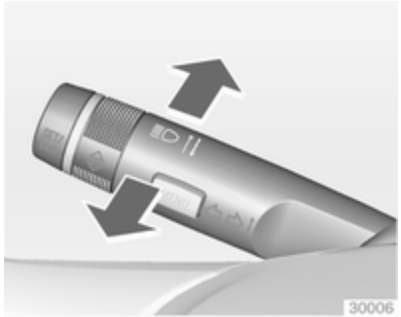

Para mudar de luzes de médios para luzes de máximos, empurrar a alavanca.

Para mudar para luzes de médios, empurrar a alavanca de novo ou puxar.

Assistência dos máximos

Versão com faróis de halogéneo

Esta função acciona os máximos como a iluminação principal de condução à noite e quando a velocidade do veículo for superior a 40 km/h.

Passa para médios quando:

- um sensor detecta as luzes de veículos à frente ou no sentido contrário
- a velocidade do veículo é inferior a 20 km/h
- há nevoeiro ou neve
- em condução em áreas urbanas

Caso não sejam detectadas restrições, o sistema passa novamente a máximos.

Activação

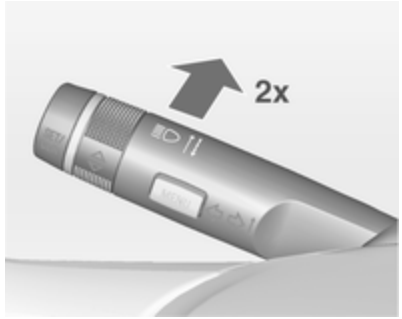

A assistência dos máximos é activada pressionando a alavanca do indicador de mudança de direcção duas vezes com velocidades acima de 40 km/h.

O indicador luminoso verde acende continuamente quando a assistência é accionada, o azul acende quando os máximos estão ligados.

Indicador de controlo ⇨ 123.

Desactivação

Pressione a alavanca do indicador de mudança de direcção uma vez. Também é desactivada quando os faróis de nevoeiro são ligados.

Se um sinal de máximos for accionado quando os máximos estiverem acesos, a assistência dos máximos será desactivada.

Se um sinal de máximos for accionado quando os máximos estiverem apagados, a assistência dos máximos permanecerá activada.

A definição mais recente da assistência dos máximos permanecerá depois de a ignição ser ligada novamente.

Assistência dos máximos com iluminação dianteira adaptativa ⇨ 149.

Sinal de luzes

Para fazer sinal de luzes, puxar a alavanca.

Ajuste do alcance dos faróis

Ajuste do alcance dos faróis manual

Para adaptar o alcance dos faróis à carga do veículo, para evitar encandeamento: rodar o botão de accionamento manual para a posição necessária.

0 = bancos dianteiros ocupados
1 = todos os bancos ocupados
2 = todos os bancos ocupados e bagageira carregada
3 = o banco do condutor ocupado e carga na bagageira

Nivelamento dinâmico automático dos faróis ⇨ 149.

Faróis na condução no estrangeiro

O feixe dos faróis assimétrico aumenta a visibilidade na beira da estrada do lado do passageiro.

Contudo, ao conduzir em países em que a condução se faça do lado oposto da estrada, regular os faróis para evitar encandeamento de veículos em circulação em sentido oposto.

Veículos com sistema de faróis de halogénio

Os faróis não precisam de ser ajustados.

Veículos com sistema de faróis Xenon

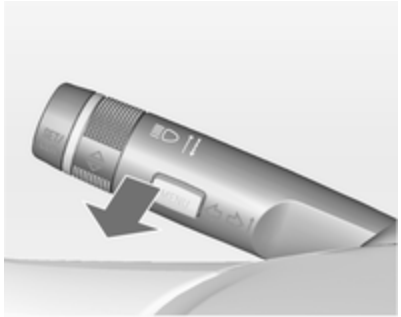

1. Chave no interruptor da ignição.
2. Puxar a alavanca do indicador de mudança de direcção e manter (Sinal de luzes).
3. Ligar a ignição.
4. Após cerca de 5 segundos o indicador de comando ⦚ fica intermitente e ouve-se um sinal sonoro.

Indicador de controlo ⦚ ⇨ 123.

Sempre que a ignição é ligada, ⦚ fica intermitente como aviso durante cerca de 4 segundos.

Para desactivar, efectuar o mesmo procedimento acima descrito. ⦚ não ficará intermitente quando a função é desactivada.

Luzes de condução diurna

Os faróis de circulação diurna aumentam a visibilidade do veículo durante a luz do dia.

São ligadas automaticamente ao ligar a ignição.

Se o veículo estiver equipado com a função de controlo automático da iluminação, o sistema alterna entre as luzes de condução diurna e luzes de médios/máximos automaticamente, consoante as condições de iluminação e as informações fornecidas pelo sistema de sensores de chuva. Comando automático das luzes ⇨ 146.

Iluminação dianteira adaptativa

As funções de iluminação dianteira adaptativa só estão disponíveis com os faróis Bi-Xenon. O alcance dos faróis, a distribuição da luz e potência são variáveis dependendo das condições de luminosidade, condições climatéricas e tipo de estrada.

Com o interruptor na posição **AUTO** todas as funções de iluminação estão disponíveis.

As funções seguintes também estão disponíveis com o interruptor das luzes na posição ≡D:

- Iluminação dinâmica em curvas
- Iluminação de cantos
- Função de inversão
- Nivelamento dinâmico automático dos faróis

Iluminação de Rua Pedonal/ Lazer

Automaticamente activada a velocidade baixa até aprox. 30 km/h. O feixe de luz é virado a um ângulo de 8º para a berma da estrada.

Iluminação urbana

Automaticamente activada a uma velocidade aprox. de 40 e 55 km/h e quando a iluminação urbana é detectada pelo sensor de luz. O alcance da luz é reduzido por uma distribuição maior.

Iluminação rural

Activado automaticamente a uma velocidade aprox. entre 55 e 115 km/h. O feixe de luz e o brilho é diferente entre o lado direito e o lado esquerdo.

Iluminação em auto-estrada

Automaticamente activada a uma velocidade aprox. de 115 km/h e movimentos mínimos da direcção. Acende em diferido ou directamente quando o veículo é fortemente acelerado. O feixe de luz é mais comprido e mais brilhante.

Iluminação em condições atmosféricas adversas

Activado automaticamente até a uma velocidade de cerca de 70 km/h, quando o sensor de chuva reconhece a condensação ou o limpa pára--brisas funciona continuamente. O alcance, distribuição e intensidade da luz é regulada dependendo da visibilidade.

Iluminação dinâmica em curvas

Os feixes dos faróis rodam conforme o ângulo do volante e a velocidade, melhorando a iluminação nas curvas.

Indicador de controlo ⇨ 123.

Iluminação de cantos

Em curvas apertadas ou ao virar, dependendo do ângulo de direcção ou da luz dos indicadores de mudança de direcção, um reflector esquerdo ou direito adicional é ligado para iluminar a estrada num ângulo directo na direcção de deslocação. É accionado até uma velocidade de 40 km/h.

Indicador de controlo ⇨ 123.

Função de inversão

Se os faróis estiverem ligados e a marcha-atrás estiver engatada, os dois farolins acendem. Permanecem acesos durante 20 segundos depois de desengatar a marcha-atrás ou até a velocidade ser superior a 17 km/h para a frente.

Assistência dos máximos

Esta função acciona os máximos como a iluminação principal de condução à noite e quando a velocidade do veículo for superior a 40 km/h.

Passa para médios quando:

- a câmara no pára-brisas detecta os faróis de veículos no sentido contrário ou que vêem à frente
- a velocidade do veículo é inferior a 20 km/h
- há nevoeiro ou neve
- em condução em áreas urbanas

Caso não sejam detectadas restrições, o sistema passa novamente a máximos.

Activação

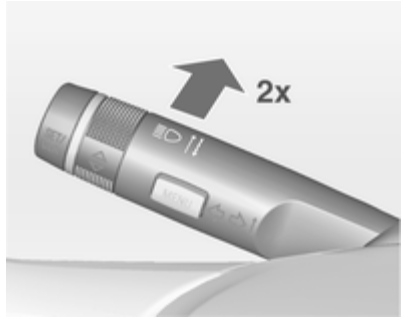

A assistência dos máximos é activada pressionando a alavanca do indicador de mudança de direcção duas vezes com velocidades acima de 40 km/h.

O indicador luminoso verde ≡◐ acende continuamente quando a assistência é accionada, o azul ≡D acende quando os máximos estão ligados.

Indicador de controlo ≡◐ ⇨ 123.

Desactivação

Pressione a alavanca do indicador de mudança de direcção uma vez. Também é desactivada quando os faróis de nevoeiro são ligados.

Se um sinal de máximos for accionado quando os máximos estiverem acesos, a assistência dos máximos será desactivada.

Se um sinal de máximos for accionado quando os máximos estiverem apagados, a assistência dos máximos permanecerá activada.

Assistência de luzes de máximos está sempre activa depois de a ignição ser ligada.

Alcance da iluminação inteligente com activação automática das luzes de máximos

O alcance da iluminação inteligente utiliza as características dos faróis de bi-xénon para alargar o alcance das luzes de médios até 400 metros e adicionalmente acciona as luzes de

máximos automáticas sem encadear ou perturbar o tráfego em sentido contrário ou à frente.

As luzes de máximos são desactivadas e o alcance das luzes de médios será reduzida para evitar o encandeamento quando as restrições que se seguem são detectadas pela câmara dianteira no pára-brisas:

- é reconhecido um veículo na frente,
- é reconhecido um veículo no sentido contrário,
- à entrada em zonas urbanas,
- há nevoeiro ou neve.

Caso não sejam detectadas restrições, o sistema passa novamente a máximos.

Quando o sistema está activo, a câmara dianteira monitoriza a área à frente do veículo e assegura uma distribuição de luz excelente para visão máxima do condutor praticamente em todas as condições.

O alcance da iluminação inteligente com activação das luzes de máximos reduz assim a diferença entre o feixe das luzes de médios e máximos convencionais, sem alterações drásticas no alcance, distribuição e intensidade da luz.

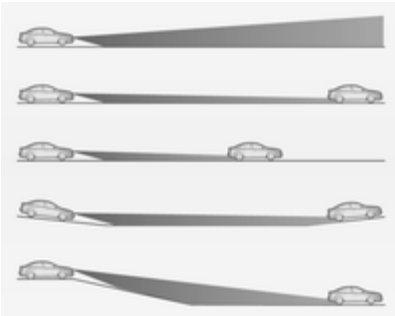

Uma função de avaliação topográfica especial detecta veículos à frente em subidas ou lombas, detectando as luzes traseiras a moverem-se em frente. O sistema ajusta a altura do foco de luz para garantir uma iluminação optimizada da estrada à frente do veículo sem produzir encadeamento.

Activação

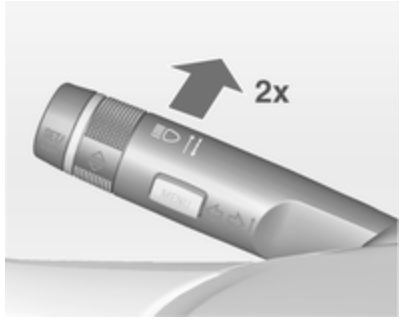

O alcance da iluminação inteligente e a activação automática dos máximos são ligadas simultaneamente premindo duas vezes a alavanca de indicação de mudança de direcção. Podem ser activados com a ignição ligada.

A activação automática das luzes de máximos funciona a uma velocidade superior a 40 km/h e é desactivada abaixo dos 20 km/h. O alcance da iluminação inteligente funciona acima dos 55 km/h.

O indicador luminoso verde acende continuamente quando a função é accionada, o azul acende quando as luzes de máximos ligam automaticamente.

Desactivação

Pressione a alavanca do indicador de mudança de direcção uma vez. Também é desactivada quando os faróis de nevoeiro são ligados.

Nivelamento dinâmico automático dos faróis

A fim de evitar o encadeamento por trânsito em sentido contrário, o nivelamento dos faróis é automaticamente ajustado com base na informação de inclinação medida no eixo dianteiro e traseiro, aceleração ou desaceleração e velocidade do veículo.

Avaria no Sistema de iluminação dianteira adaptativa

Quando o sistema detecta uma avaria no sistema de iluminação dianteira adaptativa, o sistema passa a uma posição pré-definida para evitar encadeamento por trânsito em sentido contrário. Caso isso não seja possível, o farol afectado será automaticamente desligado. De qualquer modo, um dos faróis manter-se-á aceso. Um aviso é apresentado no Centro de Informação do Condutor.

Luzes de emergência

Accionado com o botão .

No caso de um acidente com disparo do airbag os sinais de aviso de perigo são activados automaticamente.

Indicadores de mudança de direcção

Alavanca para cima	=	Sinal de virar à direita
Alavanca para baixo	=	Sinal de virar à esquerda

Se a alavanca for deslocada para lá do ponto de resistência, o indicador de mudança de direcção fica ligado continuamente. Quando o volante voltar à posição inicial, o indicador de mudança de direcção apagar-se-á automaticamente.

Para três piscadelas, p. ex. ao mudar de faixa, pressionar a alavanca até sentir resistência e depois largar.

Quando é ligado um reboque, o indicador de mudança de direcção fica intermitente seis vezes ao pressionar a alavanca até sentir resistência e depois a soltar.

Deslocar a alavanca até ao ponto de resistência e manter para manter o indicador aceso por mais algum tempo.

Desligar manualmente o sinal de mudança de direcção deslocando a alavanca para a posição original.

Faróis de nevoeiro

Accionado com o botão ⚡D.

Com o interruptor das luzes na posição **AUTO**: acender os faróis de nevoeiro dianteiros, acende os faróis automaticamente.

Luzes traseiras de nevoeiro

Accionado com o botão ⚡.

Interruptor dos faróis na posição **AUTO**: ligar os faróis de nevoeiro traseiros, também liga automaticamente os faróis.

Interruptor das luzes na posição ⚡: luz de nevoeiro traseira só pode ser ligado com os faróis de nevoeiro.

A luz traseira de nevoeiro do veículo é desactivada durante operações de reboque.

Luzes de presença

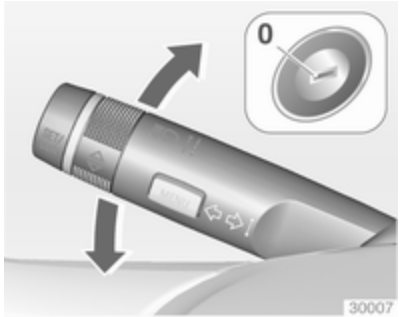

Quando o veículo estiver estacionado, as luzes de presença de um dos lados podem ser acesas:

1. Desligar a ignição.
2. Deslocar a alavanca do indicador de mudança de direcção totalmente para cima (luzes de presença direitas) ou para baixo (luzes de presença esquerdas).

Confirmado por um sinal e pelo indicador de controlo do indicador de mudança de direcção correspondente.

Luzes de marcha-atrás

A luz de marcha-atrás acende-se quando a ignição está ligada e a marcha-atrás está engatada.

Coberturas dos faróis embaciadas

O interior do alojamento das luzes pode embaciar-se por breves instantes em condições de tempo frio e húmido, com chuva forte ou depois da lavagem. O embaciamento desaparece rapidamente por si só; para ajudar a desembaciar, ligar os faróis.

Iluminação do habitáculo

Controlo da iluminação do painel de instrumentos

O brilho das luzes que se seguem pode ser regulado quando as luzes exteriores estão acesas:

- Iluminação do painel de instrumentos
- Mostrador de informação
- Interruptores iluminados e elementos de funcionamento

Rodar o botão de accionamento manual ⚙ e manter até obter o brilho pretendido.

Nos veículos com sensores de luz, a luminosidade só pode ser ajustada quando as luzes exteriores estão ligadas e o sensor de luz detecta condições nocturnas.

Luzes do habitáculo

Durante a entrada e saída do veículo, as luzes de cortesia dianteiras e traseiras acendem automaticamente e depois apagam passado algum tempo.

Advertência
No caso de um acidente com accionamento do airbag, as luzes de cortesia acendem automaticamente.

Luz de cortesia dianteira

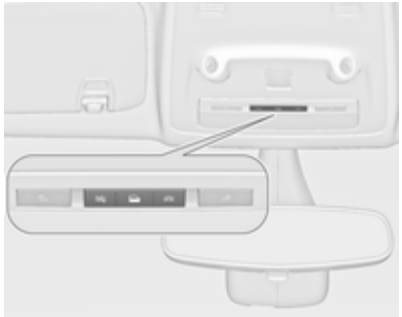

Trabalhar com o interruptor de balancim:

⊟	=	comutar automaticamente de ligar para desligado.
Pressionar ☼	=	ligado.
Pressionar ☼	=	desligado.

Luzes traseiras de cortesia

Acendem em conjunto com a luz dianteira de cortesia dependendo da posição do interruptor de balancim.

Luzes de leitura

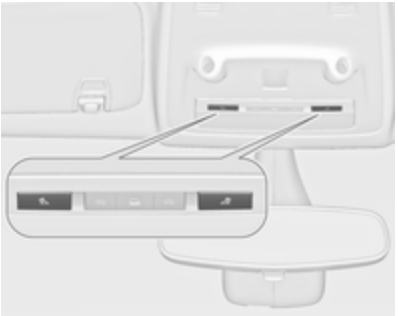

Accionar com os botões ⚠ e ⚠ nas luzes de cortesia dianteiras e traseiras.

Luzes da pala pára-sol

Acende quando a cobertura é aberta.

Características de iluminação

Iluminação da consola central

A luz de foco incluída na iluminação interior acende quando os faróis são ligados.

Iluminação de entrada no veículo

Iluminação de boas-vindas

Os faróis, as luzes traseiras, as luzes da chapa de matrícula, as luzes do painel de instrumentos, as luzes do habitáculo e os tubos luminosos nas portas e FlexConsole acendem-se por alguns instantes ao destrancar o veículo com o radiotelecomando. Esta função funciona apenas no escuro e ajuda a localizar o veículo.

A iluminação apaga imediatamente quando a chave da ignição é rodada para a posição **1** ⇨ 170.

A activação ou desactivação desta função pode ser alterada no menu **Configurações** no Mostrador de Informação. Personalização do veículo ⇨ 139.

As configurações podem ser guardadas pela chave que está a ser utilizada ⇨ 24.

As luzes que se seguem também se acenderão quando a porta do condutor é aberta:

- Todos os interruptores
- Centro de Informação ao Condutor
- Luzes dos compartimentos das portas

Iluminação de saída no veículo

As luzes que se seguem acender-se-ão se a chave for retirada do interruptor da ignição:

- Luzes interiores
- Luz do painel de instrumentos (só quando está escuro)

- Tubos luminosos nas portas e FlexConsole
- Luzes da chapa de matrícula (luzes de presença)

Apagar-se-ão automaticamente ao fim de algum tempo e serão novamente activadas, se a porta do condutor for aberta.

Faróis, farolins traseiros e luzes da placa da matrícula iluminam a área circundante durante um tempo regulável depois de sair do veículo.

Ligar

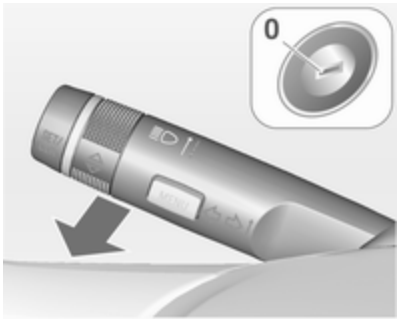

1. Desligar a ignição.
2. Retirar a chave da ignição.
3. Abrir a porta do condutor.
4. Puxar a alavanca do indicador de mudança de direcção.
5. Fechar a porta do condutor.

Se a porta do condutor não estiver fechada, as luzes apagam-se após dois minutos.

A iluminação de saída é desligada imediatamente se se puxar a alavanca do indicador de mudança de direcção com a porta do condutor aberta.

Activação, desactivação e duração desta função pode ser alterada no menu **Configurações** no Mostrador de informação. Personalização do veículo ⇨ 139.

As configurações podem ser guardadas pela chave que está a ser utilizada ⇨ 24.

Protecção para evitar a descarga da bateria

Para evitar descarregar a bateria do veículo quando a ignição é desligada, algumas luzes interiores são desligadas automaticamente ao fim de algum tempo.

Climatização

Sistemas de climatização 159
Grelhas de ventilação 166
Manutenção 167

Sistemas de climatização

Sistema de aquecimento e ventilação

Comandos para:

- Temperatura
- Distribuição do ar
- Velocidade da ventoinha
- Desembaciamento e descongelação

Óculo traseiro aquecido ⇨ 37.

Temperatura

Vermelho = Quente
Azul = Frio

O aquecimento só será totalmente eficaz quando o motor tiver atingido a temperatura normal de funcionamento.

Distribuição do ar

= para pára-brisas e janelas das portas dianteiras
= para a área da cabeça através das saídas de ar ajustáveis
= para espaço para os pés

São possíveis todas as combinações.

Velocidade da ventoinha

Ajustar o fluxo de ar regulando a ventoinha para a velocidade pretendida.

Desembaciamento e descongelação

- Pressionar o botão : a ventoinha passa automaticamente para velocidade mais alta e a distribuição do ar é direccionada para o pára-brisas.

- Definir o comando da temperatura para o nível de calor máximo.
- Ligar o óculo traseiro aquecido.
- Abrir as grelhas de ventilação laterais conforme pretendido e direccioná-las para os vidros das portas.

Sistema de ar condicionado

Para além do sistema de aquecimento e ventilação, o sistema de ar condicionado tem comandos para:

= arrefecimento
= recirculação de ar

Bancos aquecidos 48, Volante aquecido 104.

Arrefecimento

Pressionar o botão para ligar o arrefecimento. A activação é indicada pelo LED no botão. A refrigeração apenas funciona quando o motor está em funcionamento e com a climatização ligada.

Pressionar novamente o botão para desligar o arrefecimento.

O sistema de ar condicionado arrefece e desumidifica (seca) assim que a temperatura exterior está ligeiramente acima do ponto de congelação. Por isso pode haver condensação e pingos por baixo do veículo.

Se não for necessário qualquer arrefecimento ou desumidificação, desligar o sistema de arrefecimento para poupar combustível. O arrefecimento activado poderá impedir um Autostop.

Sistema de recirculação do ar

Premir o botão para activar o modo de recirculação do ar. A activação é indicada pelo LED no botão.

Pressionar novamente o botão para desactivar o modo de recirculação.

⚠ Aviso

O movimento de ar fresco é reduzido no modo de recirculação. No funcionamento sem arrefecimento a humidade do ar aumenta, pelo que os vidros podem embaciar-se pelo interior. A qualidade do ar do habitáculo deteriora-se e os ocupantes podem sentir sonolência.

Em condições de ar ambiente muito húmido e quente, o pára-brisas pode ficar embaciado pelo exterior quando o ar frio é direccionado para o pára--brisas. Se o pára-brisas ficar embaciado no exterior, activar o limpa pára-brisas e desactivar o .

Arrefecimento máximo

Abrir as janelas por breves instantes para que o ar quente se disperse rapidamente.

- Ligar o arrefecimento .
- Sistema de recirculação de ar ligado.
- Pressionar o interruptor de distribuição de ar .
- Regular o comando da temperatura para o nível de frio máximo.
- Regular a velocidade da ventoinha para o nível máximo.
- Abrir todas as saídas de ar.

Desembaciamento e descongelação dos vidros

- Pressionar o botão : a ventoinha passa automaticamente para velocidade mais alta e a distribuição do ar é direccionada para o pára-brisas.
- Ligar o arrefecimento .
- Definir o comando da temperatura para o nível de calor máximo.
- Ligar o óculo traseiro aquecido .
- Abrir as grelhas de ventilação laterais conforme pretendido e direccioná-las para os vidros das portas.

Advertência

Se o botão for premido com o motor a trabalhar, um Autostop será impedido até o botão ser novamente premido.

Se o botão for premido com o motor em Autostop, o motor será ligado automaticamente.

Sistema Start/Stop ⇨ 172.

Climatização automática electrónica

O controlo de climatização para zona dupla permite temperaturas de climatização diferentes para o condutor e lado dianteiro do passageiro.

À temperatura do modo automático, a velocidade da ventoinha e a distribuição do ar são reguladas automaticamente.

Comandos para:

- Temperatura no lado do condutor
- Distribuição do ar
- Velocidade da ventoinha
- Temperatura no lado dianteiro do passageiro

❄ = arrefecimento
AUTO = modo automático
🚗 = recirculação de ar manual
⊞ = desembaciamento e descongelação

Óculo traseiro aquecido ⊞ ⇨ 37, bancos aquecidos ⇨ 48, volante aquecido ⇨ 104.

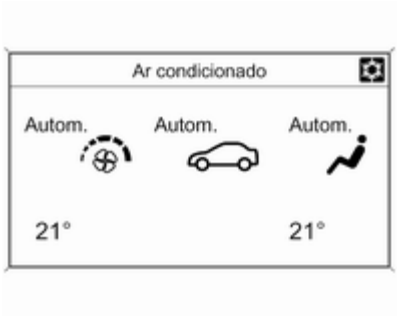

As regulações da climatização são apresentadas no Mostrador de informação gráfica ou em função da versão, no Mostrador de informação a cores. As modificações das definições surgem momentaneamente em ambos os mostradores, sobrepostas ao menu em apresentação.

O Sistema de ar condicionado de comando electrónico só está totalmente operacional quando o motor está a trabalhar.

Modo automático AUTO

Regulação básica para conforto máximo:

- Pressionar o botão **AUTO**, a distribuição do ar e a velocidade da ventoinha são reguladas automaticamente.
- Abrir todas as grelhas de ventilação para permitir uma distribuição optimizada do ar no modo automático.

- Premir ❄ para ligar o arrefecimento óptimo e desembaciamento. A activação é indicada pelo LED no botão.
- Definir as temperaturas pré--seleccionadas para o condutor e o dianteiro do passageiro utilizando o botão rotativo da esquerda e da direita. A temperatura recomendada é 22 °C.

A regulação da velocidade da ventoinha em modo automático pode ser alterada no menu **Configurações**.

Personalização do veículo ⇨ 139.

Todas as saídas de ar são accionadas automaticamente em modo automático. Portanto, as saídas de ar devem estar sempre abertas.

Pré-selecção da temperatura

As temperaturas podem ser reguladas para um valor pretendido entre 16 °C e 28 °C.

Se a temperatura mínima **Lo** estiver definida, o sistema de climatização funciona no arrefecimento máximo, se o arrefecimento ❄ estiver ligado.

Se for definida a temperatura máxima **Hi**, o sistema de controlo de climatização funciona em aquecimento máximo.

Advertência
Se ❄ estiver ligado, reduzir a temperatura definida da cabina poderá fazer com que o motor arranque a partir de um Autostop ou impedir um Autostop.

Desembaciamento e descongelação dos vidros

- Premir o botão . A activação é indicada pelo LED no botão.
- Pressionar o botão ❄ para arrefecimento. A activação é indicada pelo LED no botão.
- A temperatura e a distribuição do ar são definidas automaticamente e a ventoinha funciona a velocidade elevada.
- Ligar o óculo traseiro aquecido .
- Para regressar ao modo anterior: premir o botão , para regressar ao modo automático: premir o botão **AUTO**.

A regulação do desembaciamento do óculo traseiro pode ser alterada no menu **Configurações** no Mostrador de Informação.
Personalização do veículo ⇨ 139.

Advertência
Se o botão ⛆ for premido com o motor a trabalhar, um Autostop será impedido até o botão ⛆ ser novamente premido.

Se o botão ⛆ for premido com o motor em Autostop, o motor será ligado automaticamente.

Sistema Start/Stop ⇨ 172.

Definições manuais

As definições do sistema de controlo de climatização podem ser alteradas accionando os botões rotativos da seguinte maneira. Alterar uma definição desactivará o modo automático.

Velocidade da ventoinha ⌘

Pressionar o botão inferior para diminuir ou o botão superior para aumentar a velocidade da ventoinha conforme ilustrado. A velocidade da ventoinha é indicada pelo número de segmentos no visor.

Pressionando o botão inferior durante mais tempo: a ventoinha e o arrefecimento são desligados.

Pressionando o botão superior durante mais tempo: a ventoinha funciona à velocidade máxima.

Para voltar ao modo automático: Premir o botão **AUTO**.

Distribuição do ar ⛆, ⛆, ⛆

Premir o botão apropriado para o ajuste pretendido. A activação é indicada pelo LED no botão.

⛆ = para pára-brisas e janelas das portas dianteiras.
⛆ = para a área da cabeça através das saídas de ar ajustáveis.
⛆ = para espaço para os pés.

São possíveis todas as combinações.

Regressar à distribuição automática do ar: pressionar o botão **AUTO**.

Arrefecimento ❄

Pressionar o botão ❄ para ligar o arrefecimento. A activação é indicada pelo LED no botão. A refrigeração apenas funciona quando o motor está em funcionamento e com a climatização ligada.

Pressionar novamente o botão ❄ para desligar o arrefecimento.

O sistema de ar condicionado arrefece e desumidifica (seca) quando a temperatura exterior está

acima de um determinado nível. Por isso pode haver condensação e pingos por baixo do veículo.

Se não for necessário qualquer arrefecimento ou desumidificação, desligar o sistema de arrefecimento para poupar combustível. Quando o sistema de arrefecimento é desligado, não será pedido um rearranque do motor pelo sistema de controlo da climatização durante um Autostop. Excepção: o sistema de descongelamento e temperatura exterior acima de 0 ºC requere um reinício.

O mostrador indicará **ACON** se o arrefecimento estiver activado ou **ACOFF** se o arrefecimento estiver desactivado.

A activação ou desactivação do funcionamento de arrefecimento depois de o motor ser ligado pode ser alterada no menu **Configurações** no Mostrador de Informação. Personalização do veículo ⇨ 139.

Modo de recirculação de ar

Premir o botão para activar o modo de recirculação do ar. A activação é indicada pelo LED no botão.

Pressionar novamente o botão para desactivar o modo de recirculação.

⚠ Aviso

O movimento de ar fresco é reduzido no modo de recirculação. No funcionamento sem arrefecimento a humidade do ar aumenta, pelo que os vidros podem embaciar-se pelo interior. A qualidade do ar do habitáculo deteriora-se e os ocupantes podem sentir sonolência.

Em condições de ar ambiente muito húmido e quente, o pára-brisas pode ficar embaciado pelo exterior quando o ar frio é direccionado para o pára-brisas. Se o pára-brisas ficar embaciado no exterior, activar o limpa pára-brisas e desactivar o .

Configurações básicas

Algumas configurações podem ser alteradas no menu **Configurações** no Visor de Informações. Personalização do veículo ⇨ 139.

Aquecimento auxiliar

Aquecedor de ar

O Quickheat é um aquecedor de ar eléctrico auxiliar que aquece o habitáculo mais rápido e automaticamente.

Grelhas de ventilação

Grelhas de ventilação reguláveis

Pelo menos uma grelha de ar tem de estar aberta quando o arrefecimento está ligado.

Para abrir a saída de ar, rodar a roda de regulação para **I**. Ajustar a quantidade de ar na saída de ar, rodando a roda de regulação.

Direccionar o fluxo de ar inclinando e girando as palhetas.

Para fechar a saída de ar, rodar a roda de regulação para **O**.

As grelhas de ventilação para os passageiros de trás estão localizadas do lado esquerdo e direito atrás dos bancos dianteiros.

⚠ Aviso

Não fixar quaisquer objectos às alhetas das saídas de ar. Em caso de acidente corre o risco de danos e ferimentos.

Grelhas de ventilação fixas

Por baixo do pára-brisas e das janelas das portas e nos espaços para os pés há saídas de ar adicionais.

Manutenção

Entrada de ar

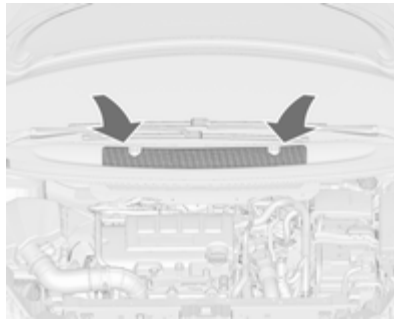

As entradas de ar à frente do pára--brisas no compartimento do motor deverão permanecer desobstruídas de modo a permitir a entrada de ar. Retirar quaisquer folhas, sujidade ou neve.

Filtro de pólen

O filtro de pólen remove poeira, fuligem, pólen e esporos do ar que entra no veículo através da entrada de ar.

Funcionamento do ar condicionado

Para assegurar que o desempenho é continuamente eficiente, o arrefecimento deve ser accionado durante alguns minutos uma vez por mês, independentemente do clima e da época do ano. Não é possível ligar o arrefecimento quando a temperatura exterior é demasiado baixa.

Serviço

Para um óptimo desempenho do sistema de arrefecimento, recomenda-se que o sistema de controlo da climatização seja verificado anualmente, a partir do terceiro ano a contar do primeiro registo do veículo, incluindo:

- Teste de pressão e funcionalidade
- Funcionalidade do aquecimento
- Verificação de fugas
- Verificar correias de accionamento

- Limpeza de condensador e drenagem do evaporador
- Verificação do desempenho

Condução e funcionamento

Sugestões para condução 169
Arranque e manuseamento 170
Gases de escape 176
Caixa de velocidades automática 181
Caixa de velocidades manual 184
Travões 185
Sistemas de condução 188
Sistemas de apoio ao condutor . 191
Combustível 225
Engate do reboque 236

Sugestões para condução

Controlo sobre o veículo

Nunca circular com o motor desligado (excepto durante Autostop)

Muitos sistemas não funcionam nesta situação (por exemplo, unidade de servofreio, direcção assistida). Conduzir desta forma é perigoso para si e para os outros. Todos os sistemas funcionam durante um Autostop, mas haverá uma redução controlada na assistência à direcção e a velocidade do veículo é reduzida.

Sistema Start/Stop ⇨ 172.

Reforço do ralenti

Se for necessário carregar a bateria do veículo devido ao estado da bateria, a potência de saída do gerador deve ser aumentada. Isso é conseguido com o reforço do ralenti que poderá ser audível.

Em veículos com Mostrador Avançado ou Mostrador Combinado Avançado, aparece uma mensagem no Centro de Informação do Condutor.

Pedais

Para assegurar que o curso do pedal está desimpedido, não deverão existir tapetes na área dos pedais.

Direcção

Se a direcção assistida for desactivada devido à paragem do motor ou a uma avaria do sistema, é possível conduzir o veículo, embora isso possa exigir um maior esforço.

Indicador de controlo ⊖! ⇨ 120.

Atenção
Veículos equipados com direcção assistida hidráulica: Se a direcção assistida for rodada até atingir o fim do respectivo curso, e for mantida nessa posição durante mais de 15

segundos, poderão correr danos no sistema de direcção assistida e esta poderá ser desactivada.

Arranque e manuseamento

Rodagem do veículo

Nas primeiras viagens com o veículo não travar a fundo desnecessariamente.

A primeira vez que se conduzir o veículo pode haver fumo por causa de ceras e óleo que se evaporam pelo sistema de escape. Depois de conduzir o veículo pela primeira vez, estacionar o veículo ao ar livre durante algum tempo e evitar inalar os fumos.

Durante o período de rodagem, o consumo de combustível e de óleo de motor poderá ser superior e o processo de limpeza do filtro de partículas diesel poderá ocorrer com maior frequência. O Autostop poderá ser desactivado para permitir carregar a bateria do veículo.

Filtro de partículas diesel ⇨ 176.

Posições do interruptor da ignição

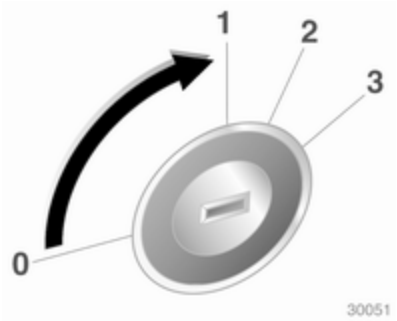

0 = Ignição desligada
1 = Tranca da direcção destrancada, ignição desligada
2 = Ignição ligada, em veículos com motor diesel: pré-aquecimento
3 = Arranque

Desactivação diferida da alimentação

Os sistemas electrónicos que se seguem podem funcionar até a porta do condutor ser aberta ou pelo menos durante 10 minutos depois de a ignição ser desligada:

- Accionamento electrónico dos vidros
- Tomadas

A alimentação do sistema de informação e lazer continuará a funcionar durante 30 minutos ou até a chave ser retirada do interruptor da ignição ou se alguma porta for aberta.

Ligar o motor

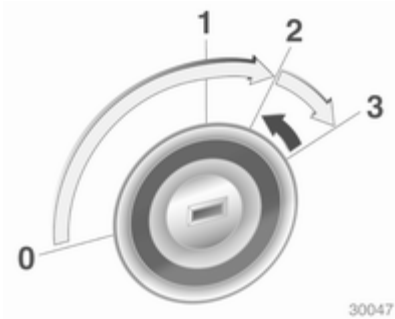

Caixa de velocidades manual: accionar a embraiagem.

Caixa de velocidades automática: accionar o travão e deslocar a alavanca selectora para **P** ou **N**.

Não accionar o pedal do acelerador.

Motor diesel: rodar a chave para a posição **2** para a pré-incandescência até o indicador de controlo ⌇ se apagar.

Rodar brevemente a chave para a posição **3** e soltar: um procedimento automático acciona o motor de arranque com um pequeno desfasamento desde que o motor esteja a funcionar, ver Controlo do Motor de Arranque Automático.

Antes de voltar a pôr o motor a trabalhar ou de desligar o motor, rodar a chave para a posição **0**.

Durante uma Autostop, o motor pode ser posto a trabalhar carregando no pedal da embraiagem.

Arranque do veículo a baixas temperaturas

É possível ligar o motor sem aquecedor adicional, até -25 ºC nos motores diesel e até -30 ºC nos motores a gasolina. É necessário um óleo de motor com a viscosidade correcta, o combustível correcto, assistência efectuada e uma bateria com carga suficiente. Com temperaturas inferiores a -30 ºC, a caixa de velocidades automática precisa de uma fase de aquecimento de aprox. 5 minutos. A alavanca selectora tem de estar na posição **P**.

Controlo do Motor de Arranque Automático

Esta função controla o procedimento de arranque do motor. O condutor não tem de manter a chave na posição **3**. Depois de aplicado, o sistema continuará a arrancar automaticamente até que o motor comece a trabalhar. Devido ao procedimento de verificação, o motor começa a funcionar depois de um pequeno desfasamento.

Razões possíveis para um motor não arrancar:

- Pedal da embraiagem não funciona (caixa de velocidades manual)
- Pedal do travão não funciona ou a alavanca selectora não está em **P** ou **N** (caixa de velocidades automática)
- Ocorreu uma falha temporária

Aquecimento do motor turbo

No arranque, o binário disponível do motor poderá ser limitado por um curto período de tempo, especialmente quando a temperatura do motor é fria. Esta limitação serve para permitir que o sistema de lubrificação proteja totalmente o motor.

Desligar por sobrecarga de rotação do motor

A alimentação de combustível é automaticamente interrompida durante uma marcha por inércia, ou seja, quando o veículo é conduzido com uma mudança engatada mas sem carregar no acelerador.

Sistema pára/arranca

O sistema Start/Stop ajuda a poupar combustível e a reduzir as emissões de gases de escape. Se as condições permitirem, o mesmo desliga o motor assim que o veículo esteja a circular a baixa velocidade ou parado, p. ex. nos semáforos ou num engarrafamento. Inicia automaticamente o motor assim que carregar na embraiagem. Um sensor da bateria do veículo garante que um Autostop seja apenas efectuado quando a bateria do veículo estiver suficientemente carregada para um novo arranque.

Activação

O sistema Start/Stop está disponível imediatamente depois de pôr o motor a trabalhar, o veículo arranca e as condições indicadas mais abaixo nesta secção são reunidas.

Desactivação

Desactivar manualmente o sistema Start/Stop carregando no botão **eco**. A desactivação é indicada pelo LED no botão apagar.

Autostop

Se o veículo estiver a circular a baixa velocidade ou parado, activar um Autostop do seguinte modo:

- carregar no pedal da embraiagem
- colocar a alavanca em ponto morto
- soltar o pedal da embraiagem

O motor será desligado e a ignição permanecerá ligada.

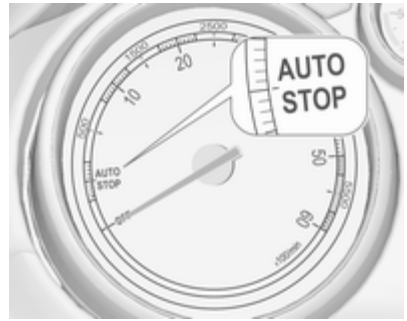

Um Autostop é indicado pelo ponteiro na posição **AUTOSTOP** no conta--rotações.

Durante um Autostop, o desempenho do aquecimento e dos travões será mantido.

Atenção
A direcção assistida pode ser reduzida durante um Autostop.

Condições para um Autostop

O sistema Start/Stop verifica se é reunida cada uma das condições seguintes.

- O sistema Start/Stop não foi manualmente desactivado
- o capot está completamente fechado
- a porta do condutor está fechada ou o cinto de segurança do condutor está colocado
- a bateria do veículo está suficientemente carregada e em bom estado
- o motor está quente
- a temperatura do líquido de arrefecimento do motor não é demasiado elevada
- a temperatura do escape do motor não é demasiado alta, p. ex. depois de conduzir com carga do motor elevada
- a temperatura ambiente está acima de -5 ºC
- o sistema de climatização permite um Autostop
- o vácuo dos travões é suficiente

- a função de autolimpeza do filtro de partículas diesel não está activa
- o veículo foi conduzido pelo menos à velocidade pedonal desde o último Autostop

Caso contrário será impedido um Autostop.

Determinadas configurações do sistema de controlo da climatização podem impedir um Autostop. Para mais detalhes, consultar o capítulo relativo ao "**Controlo da climatização**" ⇨ 161.

Imediatamente após condução em auto-estrada executar um Autostop pode ser inibido.

Rodagem do veículo ⇨ 170.

Protecção para evitar a descarga da bateria do veículo

Para garantir arranques fiáveis do motor, foram implementadas várias funções de protecção para evitar a descarga da bateria, como parte do sistema start-stop.

Medidas de poupança de energia

Durante um Autostop, várias funções eléctricas, tais como o aquecedor eléctrico auxiliar ou o aquecimento do óculo traseiro, são desactivadas ou passam para um modo de poupança de energia. A velocidade da ventoinha do sistema de controlo da climatização é reduzida para poupar energia.

Arranque do motor pelo condutor

Carregar no pedal da embraiagem para ligar novamente o motor.

O arranque do motor é indicado pela agulha na posição de velocidade de ralenti no conta-rotações.

Se a alavanca selectora for retirada da posição de ponto morto antes de accionar primeiro a embraiagem, a luz de aviso acende-se ou é indicada como um símbolo no Centro de Informação do Condutor.

Indicador de controlo ⇨ 119.

Arranque do motor pelo sistema Start/Stop

A alavanca selectora tem de estar em ponto morto para permitir um arranque automático.

Se se verificar uma das seguintes condições durante um Autostop, o motor será ligado automaticamente pelo sistema Start/Stop.

- O sistema Start/Stop foi manualmente desactivado
- o capot está aberto
- o cinto de segurança do condutor não está colocado e a porta do condutor está aberta
- a temperatura do motor é demasiado baixa
- o nível de carga da bateria do veículo está abaixo do nível definido
- o vácuo dos travões não é suficiente
- o veículo foi conduzido pelo menos à velocidade pedonal

- o sistema de controlo da climatização solicita um arranque do motor
- o ar condicionado é ligado manualmente

Se o capot não estiver completamente fechado, uma mensagem de aviso é exibida no Centro de Informação do Condutor.

Se um acessório eléctrico, como um leitor de CD portátil, estiver ligado à tomada de energia, poderá sentir-se uma breve perda de potência durante o arranque.

Estacionamento

- Não estacionar o veículo numa superfície facilmente inflamável. A temperatura elevada do sistema de escape pode provocar a inflamação da superfície.
- Utilizar sempre o travão de mão. Accionar o travão de mão manual sem pressionar o botão de desbloqueio. Aplicar com a maior firmeza possível em descidas ou subidas. Carregar no travão de pé ao mesmo tempo para reduzir a força de funcionamento.

  Aplicar o travão de mão eléctrico puxando o interruptor Ⓟ durante aproximadamente 1 segundo. A luz de aviso Ⓟ deve acender-se.
- Desligar o motor e a ignição. Rodar o volante até a tranca da direcção engatar.
- Se o veículo estiver numa superfície nivelada ou numa subida, engatar a primeira ou colocar a alavanca selectora em **P** antes de desligar a ignição. Numa subida, virar as rodas dianteiras para o lado contrário ao do passeio.

  Se o veículo estiver numa descida, engatar a marcha-atrás ou colocar a alavanca selectora em **P** antes de desligar a ignição. Virar as rodas dianteiras na direcção do passeio.
- Fechar o veículo e activar o sistema de alarme anti-roubo.

Advertência
No caso de um acidente com disparo do airbag, o motor desliga automaticamente se o veículo ficar parado dentro de determinado tempo.

Gases de escape

⚠ Perigo

Os gases de escape do motor contêm monóxido de carbono venenoso que não tem cor nem cheiro e que pode ser fatal se inalado.

Se os gases de escape entrarem no interior do veículo, abrir os vidros. Reparar a avaria numa oficina.

Evitar conduzir com a bagageira aberta, caso contrário podem entrar gases de escape no veículo.

Filtro de partículas diesel

O filtro de partículas diesel filtra partículas de fuligem nocivas retirando-as dos gases de escape. O sistema inclui uma função de auto-limpeza que funciona automaticamente durante a condução sem qualquer notificação. O filtro é limpo procedendo à combustão periódica das partículas de fuligem a elevada temperatura. Esse processo ocorre automaticamente a determinadas condições de condução e pode demorar até 25 minutos. Normalmente necessita entre 7 e 12 minutos. Autostop não está disponível e o consumo de combustível pode ser superior durante este período. A emissão de odores e fumo é normal durante esse processo.

Em determinadas condições de condução, p. ex. em pequenos percursos, o sistema não consegue limpar-se automaticamente.

Se a limpeza do filtro for necessária e se as condições de condução anteriores não permitiam a limpeza automática, será indicado pelo indicador de controlo . **Filtro partic. Diesel cheio continue condução** ou código de aviso 55 simultâneos aparecem no Centro de Informação do Condutor.

 acende quando o filtro de partículas diesel está cheio. Iniciar o processo de limpeza assim que possível.

 fica intermitente quando o filtro de partículas diesel atingiu o nível de filtragem máximo. Iniciar imediatamente o processo de limpeza para evitar danos no motor.

Processo de limpeza

Para accionar o processo de limpeza, continuar a conduzir, manter o motor acima das 2000 rotações por minuto.

Efectuar reduções de caixa se necessário. A limpeza do filtro de partículas diesel tem então início.

Se acender ainda, a limpeza não é possível; deve procurar assistência numa oficina.

Atenção

Se o processo de limpeza for interrompido, existe risco de provocar danos graves no motor.

A limpeza é mais rápida a velocidades e cargas de motor elevadas.

O indicador de controlo apaga-se assim que a operação de auto--limpeza estiver concluída.

Catalisador

O catalisador reduz a quantidade de substâncias nocivas presentes nos gases de escape.

Atenção

Tipos de combustível diferentes dos referidos nas páginas ⇨ 225, ⇨ 297 podem danificar o catalisador ou componentes electrónicos.

A gasolina que não seja queimada sobreaquecerá e causará danos no catalisador. Por isso, evitar a utilização excessiva do motor de arranque, evitar conduzir até esvaziar totalmente o depósito de combustível e evitar colocar o motor a trabalhar por empurrão ou reboque.

Em caso de falha de ignição, motor com funcionamento irregular, redução no desempenho do motor ou outros problemas invulgares, levar o veículo a uma oficina o mais rapidamente possível para que a situação seja rectificada. Numa emergência, o veículo pode ser conduzido por um curto período de tempo a baixa velocidade e com uma velocidade do motor também baixa.

AdBlue

Informação geral

A redução catalítica selectiva (BlueInjection) é um método para reduzir substancialmente os óxidos de azoto nas emissões de escape. Isso é conseguido injectando um Fluido de escape diesel (DEF) no sistema de escape.

A designação do DEF utilizado é AdBlue ®[1]. Trata-se de um fluido não tóxico, não inflamável, incolor e inodoro, composto por 32% de ureia e 68% de água.

⚠Aviso

Evitar o contacto de AdBlue com os olhos ou a pele.

No caso de contacto com os olhos ou a pele, enxaguar com água.

[1] Marca registada da Verband der Automobilindustrie e.V. (VDA)

Atenção
Evitar o contacto de AdBlue com a pintura. No caso de contacto, enxaguar com água.

O AdBlue congela a uma temperatura de aprox. -11 °C. Uma vez que o veículo está equipado com um pré--aquecedor de AdBlue, é garantida a redução das emissões a baixas temperaturas. O pré-aquecedor de AdBlue funciona automaticamente.

Avisos de nível

O consumo de AdBlue é de aproximadamente
0,7 litros por 1000 km e depende do comportamento de condução.

Se o nível de AdBlue descer abaixo de um determinado valor, será apresentado um aviso de nível **Gama Líq. Escape: 2400 km** no Centro de Informação do Condutor (DIC).

Deverá ser reabastecido logo que possível um volume mínimo de
5 litros de AdBlue.

A condução é possível sem quaisquer restrições.

Se não for reabastecido AdBlue dentro de uma terminada distância, serão apresentados outros avisos de nível no DIC, dependendo do nível actual de AdBlue. Os avisos anunciam restrições, desde as limitações da velocidade máxima até ao impedimento de um novo arranque do motor. As restrições são um requisito legal.

Antes de ser activada uma limitação da velocidade máxima no próximo arranque, as mensagens de aviso

- **Líq. Escape Vazio Encher já**
- **Vel. Máx. No Rearranque 100 km/h**

são apresentadas alternadamente no DIC.

Além disso, a luz de aviso acende--se continuamente e um sinal sonoro de aviso soa.

Uma limitação da velocidade a 100 km/h será activada com uma autonomia restante do fluido de escape de aprox. 900 km.

Após uma nova limitação da velocidade máxima para 50 km/h, será anunciado um impedimento de arranque do motor.

Antes de ser activado o impedimento de novo arranque do motor, as mensagens de aviso

- **Líq. Escape Vazio Encher já**
- **Vel. Limitada a 50 km/h**
- **Motor Não Ligará. Nova/**

são apresentadas alternadamente no DIC.

Além disso, a luz de aviso pisca continuamente e um sinal sonoro de aviso soa repetidamente.

Para ligar novamente o motor, o depósito deve ser primeiro abastecido com AdBlue.

Reabastecer o AdBlue

Atenção

Utilizar apenas AdBlue que cumpra as normas europeias DIN 70 070 e ISO 22241-1.

Não utilizar aditivos.

Não diluir o AdBlue.

Caso contrário, o sistema de redução catalítica selectiva poderá ficar danificado.

Advertência
Utilizar apenas os recipientes de AdBlue indicados para o reabastecimento, para que não seja atestado AdBlue em excesso. Os vapores no depósito são, além disso, capturados no recipiente e não saem.

Uma vez que o AdBlue tem uma vida útil limitada, verificar a data de expiração antes de reabastecer.

Advertência
Deverá ser adicionado um volume mínimo de 5 litros de AdBlue ao reabastecer. Caso contrário, o reabastecimento de AdBlue poderá não ser detectado pelo sistema.

Se for necessário reabastecer AdBlue a temperaturas inferiores a -11 ºC, o reabastecimento de AdBlue poderá não ser detectado pelo sistema. Neste caso, estacionar o veículo num local com uma temperatura ambiente mais elevada até o AdBlue ficar liquefeito.

Advertência
Ao desenroscar a tampa protectora do bocal de enchimento, poderão sair vapores de amoníaco. Não inalar, uma vez que os vapores têm um odor pungente. Os vapores não são nocivos por inalação.

O veículo deve estar estacionado numa superfície plana.

O bocal de enchimento para AdBlue encontra-se por trás da portinhola do depósito de combustível.

A portinhola do depósito de combustível encontra-se na parte traseira direita do veículo.

A portinhola do depósito de combustível só pode ser aberta se o veículo estiver destrancado.

1. Retirar a chave do canhão da ignição.
2. Fechar todas as portas para evitar que os fumos com amoníaco entrem no veículo.
3. Puxar a portinhola do depósito de combustível na reentrância e abrir ⇨ 229.

4. Desenroscar a tampa protectora do gargalo de enchimento.
5. Abrir o reservatório de AdBlue.
6. Instalar uma extremidade do tubo flexível no reservatório e enroscar a outra extremidade no bocal de enchimento.
7. Levantar o reservatório até ficar vazio.
8. Desenroscar o tubo flexível do bocal de enchimento.
9. Instalar a tampa protectora e rodar para a direita até engatar.

Advertência
Eliminar o recipiente de AdBlue e o tubo flexível de acordo com os requisitos ambientais.

Substituir o AdBlue

Se não foram reabastecidos pelo menos 5 litros de AdBlue durante os últimos 2 anos, o líquido restante deve ser mudado porque o AdBlue tem uma vida útil limitada.

Atenção
A inobservância poderá causar danos no sistema de redução catalítica selectiva.

Caixa de velocidades automática

A caixa de velocidades automática permite passagens de caixa automáticas (modo automático) ou passagens de caixa manuais (modo manual).

Visor da caixa de velocidades

O modo ou mudança seleccionados são apresentados no mostrador da caixa de velocidades.

Alavanca selectora

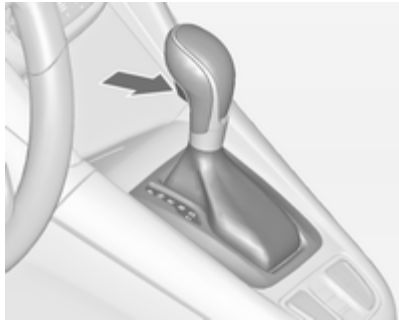

P = posição de estacionamento, rodas estão bloqueadas, engatar apenas quando o veículo estiver estacionário e o travão de mão estiver aplicado
R = marcha-atrás, engatar apenas quando o veículo estiver estacionário
N = ponto morto
D = modo automático com todas as mudanças

A alavanca selectora está bloqueada em **P** e só pode ser deslocada quando a ignição estiver ligada e o pedal do travão for accionado.

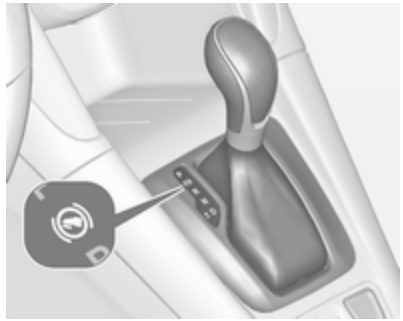

Sem que o pedal do travão esteja accionado, o indicador de controlo ⊘ acende.

Se a alavanca selectora não se encontrar na posição **P** quando a ignição for desligada, os indicadores de controlo ⊘ e **P** ficam intermitentes.

Para engatar **P** ou **R**, pressionar o botão de desengate.

O motor só pode ser ligado com a alavanca na posição **P** ou **N**. Quando a posição **N** estiver seleccionada, pressionar o pedal do travão ou aplicar o travão de mão antes de começar.

Não acelerar ao engatar uma mudança. Nunca pressionar o pedal do acelerador e o pedal do travão ao mesmo tempo.

Quando se engata uma mudança, o veículo começa lentamente a andar quando se tira o pé do pedal do travão.

Travagem com o motor

Para utilizar o efeito de travagem com o motor, seleccionar uma mudança inferior na altura certa numa descida, ver modo manual.

Balançar o veículo

Dar "esticões" com a caixa só é permitido se o veículo estiver preso em areia, lama ou neve. Deslocar a alavanca selectora entre **D** e **R** repetidamente. Não acelerar muito o motor e evitar acelerações repentinas.

Estacionamento

Aplicar o travão de mão e engatar **P**.

A chave de ignição só pode ser retirada quando a alavanca selectora estiver na posição **P**.

Modo manual

Deslocar a alavanca selectora da posição **D** para a esquerda e depois para a frente ou para trás.

+ = Mudar para mudança superior.

– = Mudar para mudança inferior.

Se se seleccionar uma mudança superior quando a velocidade do veículo for demasiado baixa, ou uma mudança inferior quando a velocidade do veículo for demasiado alta, a passagem não é efectuada. Isso pode apresentar uma mensagem no Mostrador de Informação do Condutor.

Em modo manual não há passagem automática para mudança superior com o motor em rotação elevada.

Programas de condução com comando electrónico

- Depois de um arranque a frio, o programa da temperatura de funcionamento aumenta a velocidade do motor para que o catalisador atinja rapidamente a temperatura necessária.
- A função de passagem automática para ponto morto coloca o motor ao ralenti assim que o veículo pára com uma mudança de marcha em frente engatada e o pedal do travão está premido.

- Quando o modo SPORT está engatado, o veículo efectua passagens de caixa a velocidades de motor mais elevadas (a não ser que o comando da velocidade de cruzeiro esteja ligado). Modo SPORT ⇨ 189.
- Programas especiais adaptam automaticamente os pontos de mudança de velocidades ao conduzir em subidas ou descidas.
- Ao arrancar em condições de neve ou gelo ou em superfícies escorregadias, o comando de caixa de velocidades electrónica selecciona automaticamente uma mudança superior.

Kickdown

Se o pedal do acelerador for pressionado completamente no modo automático, a caixa de velocidades passa para uma velocidade mais baixa conforme a rotação do motor.

Avaria

Em caso de uma avaria, acende-se. Além disso um número de código ou uma mensagem do veículo é apresentado(a) no Centro de Informação do Condutor. Mensagens do veículo ⇨ 131.

A caixa de velocidades deixa de efectuar passagens de caixa automaticamente. Pode-se prosseguir viagem com passagens manuais.

Só está disponível a mudança mais elevada. Consoante a avaria, a 2.ª também pode estar disponível em modo manual. Fazer as passagens de caixa apenas com o veículo parado

Reparar a avaria numa oficina.

Corte de corrente

Em caso de uma interrupção da alimentação eléctrica, a alavanca selectora não pode ser retirada da posição **P**. A chave de ignição não pode ser removida do interruptor da ignição.

Se a bateria do veículo estiver descarregada, ligar o veículo com cabos auxiliares de arranque ⇨ 282.

Se a bateria do veículo não for a causa da avaria, soltar a alavanca selectora.

1. Aplicar o travão de mão.

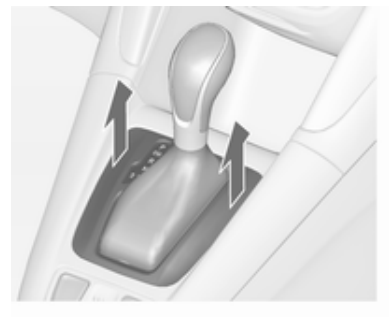

2. Soltar o forro da alavanca selectora na parte da frente da consola central, dobrá-la para cima e rodá-la para a esquerda.

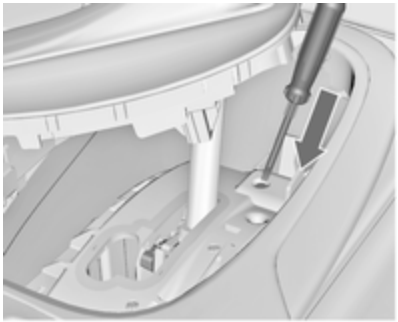

3. Inserir uma chave de parafusos na abertura até onde avançar e deslocar a alavanca para fora do **P** ou **N**. Se o **P** ou **N** for novamente engatada, a alavanca selectora ficará novamente bloqueada. Reparar a causa da interrupção de alimentação eléctrica numa oficina.
4. Montar o forro da alavanca selectora na consola central e reinstalar.

Caixa de velocidades manual

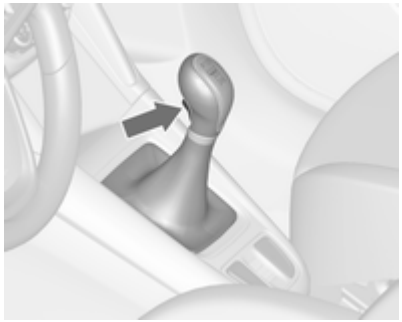

Para engatar a marcha-atrás, com o veículo parado esperar 3 segundos depois de desembraiar o pedal e, depois, pressionar o botão de libertação na alavanca selectora e engatar a mudança.

Se a mudança não engatar, colocar a alavanca em ponto morto, tirar o pé do pedal da embraiagem e pressionar de novo; depois seleccionar a mudança novamente.

Não deixar patinar a embraiagem desnecessariamente.

Ao accionar, pressionar o pedal da embraiagem completamente. Não utilizar o pedal como um descanso para o pé.

Atenção
Não aconselhamos a condução com a mão apoiada na alavanca das velocidades.

Travões

O sistema de travões inclui dois circuitos de travões independentes.

Se um circuito de travões falhar, continua a ser possível travar o veículo com o outro circuito dos travões. No entanto, o efeito de travagem é conseguido apenas quando o pedal de travagem é firmemente pressionado. Para isso é necessária consideravelmente mais força. A distância de travagem aumenta. Dirigir-se a uma oficina antes de prosseguir viagem.

Quando o motor não está a trabalhar, o suporte da unidade do servofreio desaparece depois de se carregar no pedal do travão uma ou duas vezes. O efeito de travagem não é reduzido mas será preciso mais força para travar. É especialmente importante ter isto em atenção quando o veículo for rebocado.

Indicador de controlo ⓘ ⇨ 119.

Sistema de travagem antibloqueio

O sistema de travões antibloqueio (ABS) impede que as rodas bloqueiem.

O ABS começa a regular a pressão de travagem assim que uma roda apresente tendência para bloquear. A direcção do veículo continua a poder ser utilizada, mesmo durante travagem a fundo.

O controlo do ABS é tornado visível através de pulsos no pedal dos travões e no ruído do processo de regulação.

Para travagem óptima, manter o pedal do travão totalmente premido durante o processo de travagem, apesar de o pedal estar a pulsar. Não reduzir a pressão sobre o pedal.

Depois de iniciar a marcha, o sistema efectua um autoteste que pode ser audível.

Indicador de controlo (ABS) ⇨ 120.

Luz de travão adaptável

Durante travagem a fundo, as três luzes dos travões ficam intermitentes enquanto o controlo do ABS estiver a funcionar.

Avaria

⚠Aviso

Se houver uma avaria no ABS, as rodas podem bloquear em caso de travagem superior ao normal. As vantagens do ABS deixam de estar disponíveis. Durante travagem a fundo, a direcção do veículo deixa de poder ser utilizada e o veículo pode guinar.

Reparar a avaria numa oficina.

Travão de mão

Travão de mão manual

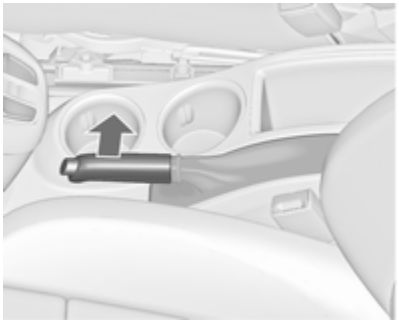

Aplicar sempre o travão de mão com firmeza sem carregar no botão de destravagem e travar até ao máximo numa subida ou descida.

Para destravar o travão de mão, puxar a alavanca ligeiramente para cima, pressionar o botão de destravagem e baixar a alavanca totalmente para baixo.

Para reduzir as forças de accionamento do travão de mão, pressionar o pedal do travão ao mesmo tempo.

Indicador de controlo ⓘ ⇨ 119.

Travão de mão eléctrico

Aplicar quando o veículo está parado

Puxar o interruptor Ⓟ durante aproximadamente 1 segundo; o travão de mão eléctrico é accionado automaticamente com a força adequada. Para força máxima, p. ex. estacionar com reboque ou em declives: puxar o interruptor Ⓟ duas vezes.

O travão de mão eléctrico é accionado aplicado quando o indicador de controlo Ⓟ se acende ⇨ 119.

O travão de mão eléctrico pode ser sempre activado, mesmo se a ignição estiver desligada.

Não accionar o sistema de travão de mão eléctrico demasiadas vezes sem que o motor esteja a funcionar, pois isso descarregará a bateria do veículo.

Antes de sair do veículo, verificar o estado do travão de mão eléctrico. Indicador de controlo Ⓟ ⇨ 119.

Desbloquear

Ligar a ignição. Continuar a carregar no pedal do travão e em seguida premir o interruptor Ⓟ.

Função de arranque

Carregar no pedal da embraiagem (caixa de velocidades manual) ou engatar a primeira velocidade (caixa de velocidades automática) e carregar em seguida no pedal do acelerador solta automaticamente o

travão de mão eléctrico. Isto não é possível quando o interruptor é puxado ao mesmo tempo.

Esta função também ajuda a arrancar em superfícies inclinadas.

Um arranque agressivo pode reduzir a vida útil das peças de desgaste.

Travagem dinâmica quando o veículo está em movimento

Quando o veículo está em movimento e o interruptor Ⓟ é mantido puxado, o sistema de travão de mão eléctrico desacelera o veículo, mas o travão de mão não é aplicado estaticamente.

Assim que o interruptor Ⓟ é solto, a travagem dinâmica pára.

Avaria

O modo de falha do travão de mão eléctrico é indicado pela luz de aviso e por um número de código ou uma mensagem do veículo visível no Centro de Informação do Condutor (DIC). Mensagens do veículo ⇨ 131.

Aplicar o travão de mão eléctrico: puxar continuamente o interruptor Ⓟ durante mais de 5 segundos. Se a luz de aviso Ⓟ se acender, o travão de mão eléctrico está aplicado.

Soltar o travão de mão eléctrico: premir continuamente o interruptor Ⓟ durante mais de 2 segundos. Se a luz de aviso Ⓟ se apagar, o travão de mão eléctrico está solto.

A luz de aviso Ⓟ fica intermitente: o travão de mão eléctrico não está totalmente aplicado ou solto. Quando fica intermitente continuamente, soltar o travão de mão eléctrico e tentar aplicá-lo novamente.

Assistência à travagem

Se o pedal do travão for premido rapidamente e com força, é aplicada automaticamente força de travagem máxima (travagem a fundo).

Manter pressão constante sobre o pedal do travão enquanto for necessário uma travagem a fundo. A força de travagem máxima é reduzida automaticamente quando se tirar o pé do pedal do travão.

Assistência de arranque em subidas

O sistema ajuda a impedir movimentos involuntários ao conduzir em declives.

Ao libertar o pedal do travão após parar num declive, os travões permanecem activos durante cerca de dois segundos mais. Os travões libertam-se automaticamente quando o veículo começa a acelerar.

A Assistência de arranque em subidas não está activo durante Autostop.

Sistemas de condução

Sistema de controlo da tracção

O Sistema de Controlo de Tracção (TC) é um componente do Programa Electrónico de Estabilidade.

O TC melhora a condutibilidade quando necessário, independentemente do tipo de estrada ou da aderência dos pneus, evitando que as rodas motrizes patinem.

Assim que as rodas motrizes comecem a patinar, a prestação do motor é reduzida e a roda que patina mais é travada individualmente. Isso melhora consideravelmente a estabilidade de condução do veículo em pisos escorregadios.

O TC fica operacional assim que o indicador de controlo apaga.

Quando o TC está activo, fica intermitente.

⚠ Aviso

Não deixar que esta função de segurança especial o tente a tomar riscos desnecessários durante a condução.

Adaptar a velocidade às condições da estrada.

Indicador de controlo ⇨ 121.

Desactivação

O TC pode ser desligado quando é necessário que as rodas motrizes patinem: pressionar o botão brevemente.

O indicador de controlo acende.

O TC é reactivado pressionando novamente o botão .

O TC também é reactivado na próxima vez que a ignição é ligada.

Controlo electrónico de estabilidade

O controlo electrónico de estabilidade (ESC) melhora a estabilidade da condução quando necessário, independentemente do tipo de piso ou da aderência do pneu. Evita também que as rodas motrizes patinem.

Assim que o veículo começar a guinar (subvirar/sobrevirar), a potência do motor é reduzida e as rodas são travadas uma a uma. Isso melhora consideravelmente a estabilidade de condução do veículo em pisos escorregadios.

O ESC fica operacional assim que o indicador de controlo apaga.

Quando o ESC está activo, fica intermitente.

⚠Aviso

Não deixar que esta função de segurança especial o tente a tomar riscos desnecessários durante a condução.

Adaptar a velocidade às condições da estrada.

Indicador de controlo ⇨ 121.

Desactivação

Para uma condução de altíssimo desempenho o ESC pode ser desactivado: manter o botão premido durante cerca de 5 segundos.

O indicador de controlo acende.

O ESC é reactivado pressionando novamente o botão . Se o Sistema TC tiver sido desactivado, tanto o TC como o ESC são reactivados.

O ESC também é reactivado na próxima vez que a ignição é ligada.

Sistema interactivo de condução

Flex Ride

O sistema de condução Flex Ride permite ao condutor seleccionar entre três modos de condução:

- SPORT modo: pressionar botão **SPORT**, LED acende-se.
- TOUR modo: pressionar botão **TOUR**, LED acende-se.
- Modo normal: os dois botões **SPORT** e **TOUR** não são pressionados, nenhum LED acende.

Desactivação do modo SPORT e TOUR pressionando o botão correspondente outra vez.

Em cada modo de condução Flex Ride coloca em rede os seguintes sistemas electrónicos:

- Controlo do amortecimento contínuo.
- Controlo do Pedal do Acelerador.
- Controlo da Direcção.
- Caixa de velocidades automática.

Modo desportivo

As configurações dos sistemas são adaptadas a um estilo de condução mais desportivo:

- Os amortecedores reagem com maior rigidez para dar melhor contacto com o piso da estrada.
- O motor reage mais rapidamente ao pedal do acelerador.
- Apoio de direcção reduzido.
- Os pontos de mudança na caixa de velocidades ocorrem mais tarde.
- Com o modo SPORT accionado, a iluminação dos instrumentos principais passa de branco para vermelho.

Modo TOUR

As configurações dos sistemas são adaptadas a um estilo de condução de maior conforto:

- Os amortecedores reagem com mais suavidade.
- O pedal do acelerador reage segundo as configurações normais.
- O apoio da direcção está no modo padrão.
- Os pontos das mudanças da caixa de velocidades automática ocorrem em modo conforto.
- A iluminação dos instrumentos principais é branca.

Modo normal

Todas as configurações dos sistemas estão adaptadas a valores normais.

Controlo de modo de condução

Em cada modo de condução manualmente seleccionado SPORT, TOUR ou Normal, o Controlo de Modo de Condução (DMC) detecta e analisa continuamente as características de condução reais, as respostas do condutor e o estado

dinâmico activo do veículo. Se necessário, a unidade de controlo automático do DMC muda as configurações dentro do modo de condução seleccionado ou quando reconhece variações de monta, o modo de condução é alterado para a duração da variação.

Se por exemplo, for seleccionado o modo Normal e o DMC detecta um comportamento de condução desportiva, o DMC muda várias configurações do modo Normal para as configurações desportivas. O DMC muda para modo SPORT no caso de um comportamento de condução muito desportiva.

Se por exemplo, for seleccionado o modo TOUR e durante a condução numa estrada com muitas curvas é necessária uma travagem brusca, o DMC detecta a situação dinâmica do veículo e muda a configuração para suspensão para o modo SPORT para aumentar a estabilidade do veículo.

Quando a característica de condução ou o estado de veículo dinâmico regressar ao estado anterior, o DMC muda as configurações para o modo de condução pré-seleccionado.

Configurações personalizadas no Modo desportivo

O condutor pode seleccionar as funções do modo SPORT quando se prime o botão **SPORT**. Estas configurações podem ser alteradas no menu **Configurações** do Mostrador de informação. Personalização do veículo ⇨ 139.

Sistemas de apoio ao condutor

⚠Aviso

Os sistemas de apoio ao condutor são desenvolvidos para ajudar o condutor e não para substituir a sua atenção.

O condutor aceita a responsabilidade total na condução de um veículo.

Ao utilizar sistemas de apoio ao condutor, ter sempre cuidado relativamente à situação de trânsito actual.

Programador de velocidade

O comando da velocidade de cruzeiro pode guardar e manter velocidades de aproximadamente 30 a 200 km/h. Podem surgir alterações relativamente às velocidades guardadas ao conduzir em subidas ou descidas.

Por razões de segurança, o programador de velocidade não pode ser activado enquanto não se accionar uma vez o travão de pé. Não é possível activá-lo com a primeira velocidade engatada.

Não utilizar o comando da velocidade de cruzeiro se não for aconselhável manter uma velocidade constante.

Com caixa de velocidades automática, só accionar o controlo de velocidade de cruzeiro no modo automático.

Indicador de controlo ⇨ 124.

Ligar

Pressionar o botão, o indicador de controlo no conjunto de instrumentos acende-se a branco.

Activação

Acelerar até à velocidade pretendida e rodar a roda de accionamento manual para **SET/-**, a velocidade actual é guardada e mantida. O indicador de controlo no conjunto de instrumentos acende-se com luz verde. O pedal do acelerador pode ser solto.

A velocidade do veículo pode ser aumentada pressionando o pedal do acelerador. Quando se retira o pé do pedal do acelerador, a velocidade memorizada anteriormente é retomada.

O programador de velocidade permanece activo durante passagens de caixa.

Aumentar a velocidade

Com a velocidade de cruzeiro activa, manter a roda de accionamento manual virada para **RES/+** ou rodá-la brevemente para **RES/+** repetidamente: a velocidade aumenta continuamente ou por pequenos aumentos.

Alternativamente acelerar até à velocidade pretendida e guardá-la rodando para **SET/-**.

Reduzir a velocidade

Com a velocidade de cruzeiro activa, manter a roda de accionamento manual virada para **SET/-** ou rodá-la brevemente para **SET/-** repetidamente: a velocidade diminui continuamente ou por pequenos incrementos.

Desactivação

Pressionar o botão, o indicador de controlo no conjunto de instrumentos acende-se a branco. A velocidade de cruzeiro está desactivada. A última velocidade definida usada é guardada na memória para retomar a velocidade posteriormente.

Desactivação automática:

- velocidade do veículo aproximadamente abaixo de 30 km/h,
- velocidade do veículo superior a cerca de 200 km/h,
- o pedal do travão é premido,
- o pedal da embraiagem é accionado durante alguns segundos,
- alavanca selectora em **N**,
- o regime do motor numa amplitude muito baixa,
- o Sistema de Controlo da Tracção ou Controlo Electrónico de Estabilidade está a funcionar.

Continuar com a velocidade guardada

Girar a roda de accionamento manual para **RES/+** a uma velocidade superior a 30 km/h. A velocidade pré-guardada será obtida.

Desligar

Pressionar o botão, o indicador de controlo no conjunto de instrumentos apaga-se. A velocidade guardada é apagada.

Pressionar o botão para activar o limitador de velocidade ou desligar a ignição também desliga o programador de velocidade e apaga a velocidade guardada.

Limitador de velocidade

O limitador de velocidade impede que o veículo ultrapasse uma velocidade máxima predefinida.

A velocidade máxima pode ser definida para uma velocidade superior a 25 km/h.

O condutor só pode acelerar até à velocidade predefinida. Podem ocorrer desvios relativamente à velocidade limitada em descidas.

O limite de velocidade predefinido é apresentado na linha superior do Centro de Informação do Condutor quando o sistema está activo.

Activação

Premir o botão . Se o programador de velocidade ou o programador de velocidade adaptável tiver sido activado antes, o mesmo é desligado quando o limitador de velocidade for activado e o indicador de controlo se apagar.

Definir o limite de velocidade

Com o limitador de velocidade activo, manter a roda de accionamento manual rodada para **RES/+** ou rodá-la brevemente para **RES/+** de forma

repetida até a velocidade máxima desejada ser apresentada no Centro de Informação do Condutor.

Em alternativa, acelerar até à velocidade pretendida e rodar brevemente a roda de accionamento manual para **SET/-**: a velocidade actual é guardada como velocidade máxima. O limite de velocidade é apresentado no Centro de Informação do Condutor.

Alterar o limite de velocidade

Com o limitador de velocidade, rodar a roda de accionamento manual para **RES/+** para aumentar ou para **SET/-** para reduzir a velocidade máxima desejada.

Exceder o limite de velocidade

Numa emergência, é possível ultrapassar o limite de velocidade, carregando firmemente no pedal do acelerador para lá do ponto de resistência.

A velocidade limitada será indicada a piscar no Centro de Informação do Condutor e um aviso sonoro será emitido durante esse período.

Soltar o pedal do acelerador e a função do limitador de velocidade é reactivada assim que seja atingida uma velocidade mais baixa do que a velocidade limite.

Desactivação

Pressionar o botão : o limitador de velocidade é desactivado e o veículo pode ser conduzido sem limite de velocidade.

A velocidade limitada é guardada e uma mensagem correspondente surge no Centro de Informação do Condutor.

Retomar a velocidade limite

Rodar a roda de accionamento manual para **RES/+**. O limite de velocidade guardado será obtido.

Desligar

Pressionar o botão , a indicação do limite de velocidade no Centro de Informação do Condutor apaga-se. A velocidade guardada é apagada.

Ao pressionar-se o botão para activar o programador de velocidade ou o programador de velocidade adaptável ou desligando a ignição, o limitador de velocidade também é desactivado e a velocidade guardada é apagada.

Programador de velocidade adaptável

O programador de velocidade adaptável é um melhoramento do programador de velocidade

tradicional com a função adicional de manter uma certa distância em relação ao veículo à frente.

O programador de velocidade adaptável desacelera automaticamente quando o veículo se aproxima de um veículo em frente a deslocar-se mais lentamente. Nesse caso, ajusta a velocidade do veículo para seguir o veículo à frente à distância seleccionada. A velocidade do veículo é aumentada ou diminuída para seguir o veículo à frente, mas não excede a velocidade definida. Pode aplicar uma travagem limitada com as luzes dos travões activadas.

O programador de velocidade adaptável pode guardar e manter velocidades superiores a aprox. 50 km/h e trava automaticamente para seguir um veículo mais lento para uma velocidade mínima de 30 km/h.

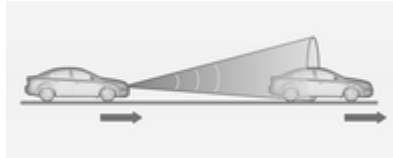

O programador de velocidade adaptável utiliza um sensor de radar para detectar os veículos à frente. Se não for detectado qualquer veículo no trajecto de condução, o programador de velocidade adaptável comporta-se com um programador de velocidade tradicional.

Por razões de segurança, o sistema não pode ser activado antes de o pedal do travão ter sido carregado uma vez depois de ligar a ignição. Não é possível activá-lo com a primeira velocidade engatada.

A utilização do programador de velocidade adaptável é recomendada principalmente em rectas longas, tais como vias rápidas ou estradas secundárias com tráfego fluido. Não utilizar o sistema se não for aconselhável manter uma velocidade constante.

Indicador de controlo ⇨ 124, ⇨ 124.

⚠ Aviso

O condutor deve aplicar sempre a máxima atenção, mesmo quando conduzir com o programador de velocidade adaptável. O condutor mantém total controlo do veículo, pois o pedal do travão, o pedal do acelerador e o interruptor de cancelamento têm prioridade sobre qualquer operação do programador de velocidade adaptável.

Ligar

Pressionar o botão para ligar o programador de velocidade adaptável. O indicador de controlo acende-se a branco.

Activação através de definição da velocidade

O programador de velocidade adaptável pode ser activado entre 50 km/h e 180 km/h.

Acelerar até à velocidade pretendida e rodar a roda de accionamento manual para **SET/-**; a velocidade actual é guardada e mantida. O indicador de controlo acende a verde.

O símbolo do programador de velocidade adaptável, a definição de distância à frente e a velocidade definida são indicados na linha superior do Centro de Informação do Condutor.

O pedal do acelerador pode ser solto. O programador de velocidade adaptável permanece activo durante as passagens de caixa.

Cancelar a velocidade definida

É sempre possível conduzir mais rápido do que a velocidade definida seleccionada, carregando no pedal do acelerador. Quando o pedal do acelerador é solto, o veículo retoma a distância desejada, se um veículo mais lento estiver em frente. Caso contrário, retoma a velocidade guardada.

Depois de o sistema ter sido activado, o programador de velocidade adaptável desacelera ou trava o veículo se detectar um veículo em frente, mais lento ou mais perto do que a distância à frente desejável.

⚠Aviso

A aceleração feita pelo condutor desactiva a travagem automática do sistema. Isto é indicado por um aviso instantâneo no Centro de Informação do Condutor.

Aumentar a velocidade

Com o programador de velocidade adaptável activo, manter a roda de accionamento manual rodada para **RES/+**: a velocidade aumenta continuamente em grandes incrementos, ou activar repetidamente **RES/+**: a velocidade aumenta em pequenos incrementos.

Se o veículo for conduzido com o programador de velocidade adaptável activo a uma velocidade superior à pretendida, por exemplo, depois de carregar no pedal do acelerador, a velocidade actual pode ser guardada e mantida rodando a roda de accionamento manual para **SET/-**.

Reduzir a velocidade

Com o programador de velocidade adaptável activo, manter a roda de accionamento manual rodada para **SET/-**: a velocidade diminui continuamente em grandes incrementos, ou activar repetidamente **SET/-**: a velocidade diminui em pequenos incrementos.

Com o programador de velocidade adaptável activo, se o veículo for conduzido a uma velocidade inferior à pretendida, por exemplo, porque há um veículo mais lento na frente, a velocidade actual pode ser guardada e mantida rodando a roda de accionamento manual para **SET/-**.

Continuar com a velocidade guardada

Se o sistema estiver ligado, mas inactivo, rodar a roda de accionamento manual para **RES/+** a uma velocidade superior a 50 km/h para retomar a velocidade guardada.

Definir a distância à frente

Quando o programador de velocidade adaptável detecta um veículo mais lento no trajecto de condução em frente, ajusta a velocidade do veículo para manter a distância à frente, seleccionada pelo condutor.

A distância à frente pode ser definida para perto, intermédia ou longe.

Pressionar o botão , a definição actual é apresentada no Centro de Informação do Condutor. Pressionar o botão novamente para alterar a

distância à frente. A definição também é apresentada na linha superior do Centro de Informação do Condutor.

A distância seguinte seleccionada é indicada através de barras de distância preenchidas na página do programador de velocidade adaptável.

Atenção que a definição de distância à frente é partilhada com a definição de sensibilidade do aviso de colisão dianteira.

Exemplo: Se estiver seleccionada a definição 3 (longe), o condutor é avisado mais cedo antes de uma possível colisão, mesmo que o programador de velocidade adaptável esteja inactivo ou desligado.

⚠Aviso

O condutor assume total responsabilidade por manter a distância de seguimento adequada em relação ao veículo da frente tendo em conta as condições de trânsito, meteorológicas e de visibilidade. A distância de seguimento deve ser ajustada ou o sistema desligado sempre que as condições existente o exijam.

Detectar o veículo à frente

A luz de aviso de "veículo à frente" verde acesa 🚗 é apresentada no velocímetro quando o sistema detecta um veículo no trajecto de condução.

Se este símbolo não for apresentado ou se for visualizado brevemente, o programador de velocidade adaptável não reagirá a veículos na frente.

Desactivação

O programador de velocidade adaptável é desactivado pelo condutor quando:

- o botão ⚠ é pressionado,
- o pedal do travão é aplicado,
- o pedal da embraiagem é accionado durante mais de quatro segundos,
- a alavanca selectora da caixa de velocidades automática é movida para **N**.

O sistema também é automaticamente desactivado quando:

- o veículo abranda para uma velocidade inferior a 45 km/h ou acelera para uma velocidade superior a 190 km/h,
- o sistema de controlo da tracção funciona durante mais de 20 segundos,
- o Controlo Electrónico de Estabilidade está em funcionamento,
- não há trânsito e nada é detectado na berma da estrada durante vários minutos. Neste caso não há ecos de radar e o sensor pode indicar que está bloqueado,
- o sistema de travagem de emergência na iminência de uma colisão está a aplicar os travões,
- o sensor do radar está bloqueado por uma película de gelo ou água,
- é detectada uma avaria no radar, motor ou sistema de travagem.

Quando o programador de velocidade adaptável é desactivado automaticamente, o indicador de controlo acende-se a branco e um símbolo de aviso é apresentado como mensagem instantânea no Centro de Informação do Condutor.

A velocidade guardada é mantida.

⚠Aviso

Quando o programador de velocidade adaptável está desactivado, o condutor tem de assumir o controlo total dos travões e do motor.

Desligar

Pressionar o botão para desligar o programador de velocidade adaptável. O indicador de controlo apaga-se. A velocidade guardada é apagada.

Se a ignição for desligada, o programador de velocidade adaptável também é desligado e apaga a velocidade guardada.

Atenção do condutor

- O condutor deve utilizar o programador de velocidade adaptável com cuidado em curvas ou estradas montanhosas, pois o sistema pode deixar de detectar o veículo à frente e demorar algum tempo a detectá-lo de novo.
- Não utilizar o sistema em estradas com piso escorregadio, pois pode criar alterações súbitas na tracção dos pneus (patinagem das rodas), causando a perda do controlo do veículo.
- Não utilizar o programador de velocidade adaptável com chuva, neve ou muita sujidade, pois o sensor do radar pode ficar tapado por uma película de água, pó, gelo ou neve. Isto reduz ou elimina completamente a visibilidade. Em caso de bloqueio do sensor, limpar a tampa do sensor.

Limites do sistema

- A força de travagem automática do sistema não permite travagens a fundo e o poder de travagem pode não ser suficiente para evitar uma colisão.
- Após uma mudança súbita de faixa, o sistema precisa de um certo tempo para detectar o veículo à frente. Por isso se um novo veículo for detectado, o sistema pode acelerar em vez de travar.
- O programador de velocidade adaptável ignora o tráfego em sentido contrário.
- O programador de velocidade adaptável não trava no caso de veículos parados, peões ou animais.

Curvas

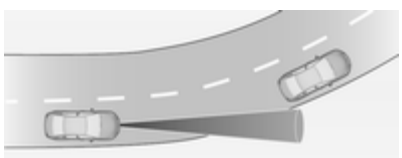

O programador de velocidade adaptável calcula uma percurso previsto com base na força centrífuga. Este percurso previsto toma em consideração as características da curva actual, mas não consegue considerar uma alteração da curva seguinte. O sistema pode deixar de detectar o veículo à frente ou considerar um veículo que não se encontra na mesma faixa de rodagem. Isto pode acontecer ao entrar ou sair de um curva, conforme a curva for mais ou menos apertada. Se deixar de detectar um veículo à frente, o indicador de controlo 🚗 apaga-se.

Se a força centrífuga for demasiado grande numa curva, o sistema abranda ligeiramente o veículo. Este nível de travagem não foi concebido para evitar a derrapagem nas curvas. O condutor é responsável por reduzir a velocidade seleccionada antes de entrar numa curva e de uma forma geral por adaptar a velocidade ao tipo de estrada e aos limites de velocidade aplicáveis.

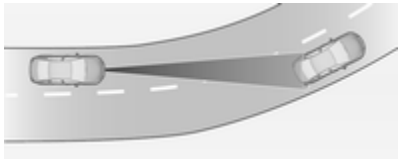

Auto-estradas

Na auto-estrada, adaptar a velocidade definida às condições específicas e às condições meteorológicas. Ter sempre em atenção que o programador de velocidade adaptável possui um alcance de visibilidade limitado, um nível de travagem limitado e precisa de um certo tempo de reacção para verificar se um veículo se encontra no trajecto de condução ou não. O programador de velocidade adaptável pode não conseguir travar o veículo a tempo de evitar uma colisão no caso de um veículo muito mais lento à frente ou após mudança de faixa. Isto aplica-se especialmente ao conduzir-se a muita velocidade ou se a visibilidade for reduzida devido às condições atmosféricas.

Ao entrar-se e sair-se de auto--estradas, o programador de velocidade adaptável pode deixar de detectar o veículo à frente e acelerar para a velocidade definida. Por esta razão, deve reduzir-se a velocidade definida antes de sair ou entrar numa auto-estrada.

Mudanças no percurso do veículo

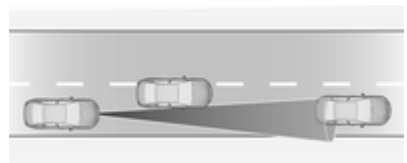

Se outro veículo entrar no trajecto de condução do veículo, o programador de velocidade adaptável só considera o veículo quando este estiver completamente dentro do trajecto. O condutor deve estar pronto para reagir e carregar no pedal do travão, se precisar de travar mais rapidamente.

Pontos a considerar em subidas e com atrelados

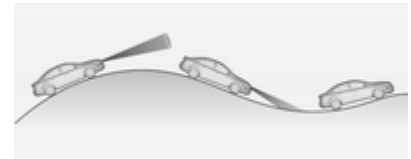

O desempenho do sistema em subidas e quando o veículo reboca um atrelado depende da velocidade do veículo, carga do veículo, condições do trânsito e declive da estrada. O sistema pode não detectar um veículo no trajecto em subidas. Em subidas íngremes, o condutor pode ter de utilizar o pedal do acelerador para manter a velocidade do veículo. Em descidas, especialmente com atrelado, o condutor pode ter de travar para manter ou reduzir a velocidade.

Atenção, que aplicar os travões desactiva o sistema. Não é recomendável utilizar o programador de velocidade adaptável em subidas íngremes, especialmente ao rebocar um atrelado.

Unidade de radar

A unidade de radar está instalada por trás da grelha do radiador, abaixo do emblema da marca.

⚠Aviso

A unidade de radar foi alinhada cuidadosamente durante o fabrico. Por isso, após uma colisão frontal, não utilize o sistema. O pára-choques dianteiro pode pareça estar intacto, no entanto o sensor por trás pode estar deslocado e reagir incorrectamente. Após um acidente, consulte uma oficina para verificar e corrigir o sensor do programador de velocidade adaptativo.

Definições

As configurações podem ser alteradas no menu **Preparação colisão** no personalização do veículo ⇨ 139.

Avaria

Se o programador de velocidade adaptável não estiver a funcionar devido a condições temporárias (p. ex., bloqueio devido a gelo) ou existir um erro permanente no sistema, será mostrada uma mensagem no Centro de Informação do Condutor.

Mensagens do veículo ⇨ 131.

Aviso de colisão dianteira

O aviso de colisão dianteira pode ajudar a evitar ou reduzir os danos causados por colisões frontais.

Um veículo à frente é indicado por uma luz de aviso 🚗.

Se ocorrer uma aproximação demasiado rápida de um veículo em frente, é emitido um aviso sonoro e apresentado um aviso no Centro de Informação do Condutor.

Um pré-requisito é que o aviso de colisão dianteira esteja activado no menu de personalização do veículo ⇨ 139 ou não tenha sido desactivado pelo botão (consoante o sistema, consultar o seguinte).

Dependendo do equipamento do veículo, existem duas versões do aviso de colisão dianteira:

- **Aviso de colisão dianteira baseado num sistema de radar**

  em veículos equipados com programador de velocidade ⇨ 194.
- **Aviso de colisão dianteira baseado num sistema de câmara dianteira**

  nos veículos com programador de velocidade tradicional ou nenhum ⇨ 191.

Aviso de colisão dianteira baseado num sistema de radar

O sistema utiliza o sensor de radar por trás da grelha do radiador para detectar um veículo directamente em frente, no trajecto do veículo, a uma distância máx. de 150 metros.

Activação

O aviso de colisão dianteira funciona automaticamente acima da velocidade de marcha a pé, desde que a definição **Preparação colisão** não esteja desactivada no menu de personalização do veículo ⇨ 139.

Seleccionar a sensibilidade de aviso

A sensibilidade de aviso pode ser definida para perto, intermédia ou longe.

Premir o botão ; a definição actual é apresentada no Centro de Informação do Condutor. Pressionar o botão novamente para alterar a sensibilidade de aviso. A definição também é apresentada na linha superior do Centro de Informação do Condutor.

Atenção que a definição de sensibilidade de aviso é partilhada com a definição de distância à frente do programador de velocidade adaptável. Por isso, a alteração da sensibilidade de aviso altera também a distância à frente do programador de velocidade adaptável.

Avisar o condutor

A luz de aviso ver de veículo à frente acende-se no conjunto de instrumentos quando o sistema detecta um veículo no trajecto de condução. Quando a distância para um veículo em movimento à frente diminui demasiado ou quando a aproximação a outro veículo ocorre demasiado rapidamente e é iminente uma colisão, o símbolo de alerta de colisão surge no Centro de Informação do Condutor. Simultaneamente, é emitido um aviso sonoro.

Carregar no pedal do travão, se a situação o exigir.

Definições

As configurações podem ser alteradas no menu **Preparação colisão** no personalização do veículo ⇨ 139.

Aviso de colisão dianteira baseado num sistema de câmara dianteira

O aviso de colisão dianteira utiliza a câmara dianteira no pára-brisas para detectar um veículo directamente em frente, no trajecto do veículo, a uma distância aprox. de 60 metros.

Activação

O aviso de colisão dianteira funciona automaticamente acima de 40 km/h, se não tiver sido desactivado pelo botão ⚠, ver abaixo.

Seleccionar a sensibilidade de aviso

A sensibilidade de aviso pode ser definida para perto, intermédia ou longe.

Premir o botão ⚠; a definição actual é apresentada no Centro de Informação do Condutor. Pressionar o botão ⚠ novamente para alterar a sensibilidade de aviso.

Avisar o condutor

A luz de aviso ver de veículo à frente 🚗 acende-se no conjunto de instrumentos quando o sistema detecta um veículo no trajecto de condução.

Quando a distância para um veículo em movimento à frente diminui demasiado ou quando a aproximação a outro veículo ocorre demasiado rapidamente e é iminente uma colisão, o símbolo de alerta de colisão surge no Centro de Informação do Condutor.

Simultaneamente, é emitido um aviso sonoro. Carregar no pedal do travão, se a situação o exigir.

Desactivação

O sistema pode ser desactivado. Premir o botão repetidamente até que a mensagem seguinte seja apresentada no Centro de Informação do Condutor.

Informações gerais sobre ambas as versões do aviso de colisão dianteira

⚠ Aviso

O aviso de colisão dianteira é apenas um sistema de aviso e não aplica os travões. Se se aproximar a demasiada velocidade de um veículo em frente, pode não haver tempo suficiente para evitar uma colisão.

O condutor assume total responsabilidade por manter a distância de seguimento adequada em relação ao veículo da frente tendo em conta as condições de trânsito, meteorológicas e de visibilidade.

O condutor deve aplicar sempre a máxima atenção e concentração durante a condução. O condutor deve estar sempre a postos para reagir e aplicar os travões.

Limitações do sistema
O sistema foi concebido para avisar apenas em relação a veículos, mas pode reagir também com outros objectos metálicos.

Nos casos seguintes, o aviso de colisão dianteira pode não detectar um veículo em frente ou o desempenho do sensor ser limitado:

- em estradas sinuosas,
- quando a visibilidade for limitada pelas condições atmosféricas como nevoeiro, chuva ou neve,
- quando o sensor for bloqueado por neve, gelo, neve derretida, lama, sujidade ou danos no pára-brisas.

Indicação de Distância à Frente

A Indicação de Distância à Frente apresenta a distância em relação a um veículo a mover-se em frente. O sistema utiliza, dependendo do equipamento do veículo, o radar por trás da grelha do radiador ou a câmara dianteira no pára-brisas para detectar a distância de um veículo directamente em frente no seu percurso. É activado a acima de 40 km/h.

Quando um veículo é detectado à frente, a distância é indicada em segundos numa página do Centro de Informação do Condutor ⇨ 124. Pressionar o botão **MENU** na alavanca do indicador de mudança de direcção para seleccionar **Veículo informação menu** e rodar a roda de regulação para escolher a página de Indicação de Distância à Frente.

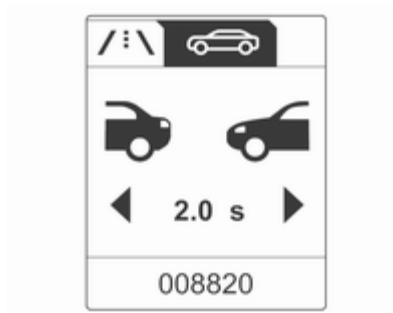

A distância mínima indicada é de 0,5 s.

Se não houver um veículo à frente ou este estiver fora de alcance, aparecem dois traços: -.- s.

Travagem de Emergência Activa

O sistema de travagem de emergência activa pode ajudar a reduzir os danos de colisões com veículos e obstáculos directamente em frente quando já não é possível evitar uma colisão através de travagem manual ou manobra da direcção. Antes de a travagem de emergência activa ser accionada, o condutor é alertado pelo aviso de colisão dianteira ⇨ 202.

A função utiliza várias informações (p. ex. sensor do radar, pressão dos travões, velocidade do veículo) para calcular a probabilidade de colisão dianteira.

O sistema de travagem de emergência activa funciona automaticamente acima da velocidade de marcha a pé, desde

que a definição **Preparação colisão** não esteja desactivada no menu de personalização do veículo ⇨ 139.

O sistema inclui:

- **Sistema de preparação dos travões**
- **Travagem automática de emergência**
- **Assistência à travagem proactiva**

⚠Aviso

O sistema não visa substituir a responsabilidade do condutor pela condução do veículo e por se manter atento à estrada. Funciona exclusivamente como um meio auxiliar complementar. O condutor deve continuar a actuar o pedal do travão conforme for necessário, atendendo às condições de condução.

Sistema de preparação dos travões

Ao aproximar-se de um veículo à frente a tal velocidade que uma colisão seja provável, o sistema de preparação dos travões pressuriza levemente os travões. Isto reduz o tempo de resposta quando for solicitada uma travagem manual ou automática.

O sistema de travagem é preparado para que os travões possam reagir mais rapidamente.

Travagem automática de emergência

Após a preparação dos travões e imediatamente antes da colisão iminente, esta função aplica automaticamente uma travagem limitada para reduzir a velocidade de impacto da colisão.

Assistência à travagem proactiva

Além do sistema de preparação dos travões e da travagem automática de emergência, a assistência à travagem proactiva confere maior sensibilidade à assistência à travagem. Desta forma, a leve actuação do pedal do travão resulta numa travagem forte imediata. Esta função ajuda o condutor a travar mais rapidamente e com maior intensidade antes da colisão iminente.

⚠Aviso

A travagem de emergência activa não foi concebida para aplicar travagem autónoma a fundo ou evitar automaticamente uma colisão. Foi concebido para reduzir a velocidade do veículo antes de uma colisão. O sistema pode não reagir com veículos parados, peões ou animais. Após uma mudança súbita de faixa de rodagem, o sistema precisa de algum tempo para detectar o veículo precedente.

O condutor deve aplicar sempre a máxima atenção e concentração durante a condução. O condutor deve estar sempre pronto para reagir e aplicar os travões e realizando as manobras de direcção necessárias para evitar colisões. O sistema foi concebido

para funcionar com todos os ocupantes a usar cinto de segurança.

Limitações do sistema
A travagem de emergência activa tem uma função limitada ou inexistente com chuva, neve ou muita sujidade, pois o sensor do radar pode ficar tapado por uma película de água, pó, gelo ou neve. Em caso de bloqueio do sensor, limpar a tampa do sensor.

Em casos raros, o sistema de travagem de emergência activa pode accionar uma curta travagem, automática em situações que parecem desnecessárias, por exemplo, devido a sinais de trânsito numa curva ou veículos noutra faixa. Trata-se de um funcionamento aceitável, o veículo não precisa de assistência técnica. Aplicar o pedal do acelerador com firmeza para cancelar a travagem automática.

Definições
As configurações podem ser alteradas no menu **Preparação colisão** no personalização do veículo, ⇨ 139.

Avaria
No caso de necessidade de assistência do sistema, uma mensagem é visualizada no Centro de Informação do Condutor.

Se o sistema não funcionar como deve, são apresentadas mensagens do veículo no Centro de Informação do Condutor.

Mensagens do veículo ⇨ 131.

Sensores de estacionamento

⚠Aviso

O condutor assume a total responsabilidade da manobra de estacionamento.

Verificar sempre a área circundante ao realizar manobras de marcha-atrás ou marcha para a frente durante a utilização do sistema de assistência ao estacionamento.

Os sensores de estacionamento dianteiros e traseiros medem a distância entre o veículo e os obstáculos à frente a atrás do veículo. O sistema emite sinais acústicos e apresenta mensagens.

O sistema é composto por quatro sensores de estacionamento ultra--sónicos nos pára-choques traseiro e dianteiro.

Utiliza dois sinais acústicos diferentes para as áreas dianteiras e traseiras com uma frequência tonal diferente.

Indicador de controlo P ⇨ 121.

Botão

Os sensores de estacionamento são activados e desactivados, premindo o respectivo botão . Se o veículo estiver equipado com sensores de estacionamento e Apoio Avançado ao Estacionamento ⇨ 213 ambos usam o mesmo botão para accionar os sistemas.

Para activar ou desactivar os sensores de estacionamento, pressionar uma vez o botão brevemente. Para activar ou desactivar o Apoio Avançado ao Estacionamento, pressionar o botão durante aprox. um segundo.

Se um sistema estiver activo, é possível alternar entre ambos os sistemas, pressionando o botão por mais ou menos tempo.

Activação

Quando a marcha-atrás é engatada, o sistema é accionado automaticamente.

Os sensores de estacionamento dianteiros também podem ser activados a baixa velocidade, pressionando o respectivo botão brevemente.

Um LED aceso no botão de assistência ao estacionamento indica que o sistema está pronto para funcionar.

Indicação

O sistema avisa o condutor através de avisos sonoros contra obstáculos à frente ou atrás do veículo. Conforme os sensores que estiverem mais próximos de um obstáculo, ouvirá um aviso sonoro dos respectivos sensores. O intervalo entre os sinais acústicos diminui à medida que o veículo se aproxima do obstáculo. Quando a distância for inferior a 30 cm, o sinal torna-se contínuo.

Além disso, a distância a obstáculos pode ser mostrada no Centro de Informação do Condutor (DIC) ⇨ 124.

No modelo com Mostrador Avançado, a distância a um obstáculo à frente é indicada pela mudança dos segmentos.

No modelo com Mostrador Avançado Combinado, a distância a um obstáculo à frente e atrás é indicada através da mudança de linhas de distância em redor do veículo.

A indicação de distância no visor pode ser inibida e sobreposta por mensagens do veículo com mais prioridade. Assim que a indicação de distância seja sobreposta por uma mensagem do veículo, a distância deixa de ser indicada até os sensores de estacionamento estarem novamente activos.

Desactivação

Desactivar o sistema, pressionando o botão dos sensores de estacionamento ⊡⊕P⊿ brevemente.

O LED no botão apaga-se e **Assistên de estacionament desligada** será apresentado no Centro de Informação do Condutor (DIC).

O sistema é desactivado automaticamente quando uma determinada velocidade for excedida.

Se o botão ⊟P⚠ for pressionado uma vez num ciclo de ignição, os sensores de estacionamento dianteiros são sempre reactivados quando a velocidade do veículo baixa de determinado valor.

Avaria

No caso de avaria no sistema, P⚠ acende-se ou uma mensagem é apresentada no Centro de Informação do Condutor (DIC).

Se o sistema não funcionar devido a situações temporárias, tais como sensores cobertos de neve, P⚠ acende-se ou uma mensagem é apresentada no Centro de Informação do Condutor (DIC).

Mensagens do veículo ⇨ 131.

⚠Aviso

Em determinadas circunstâncias, objectos, vestuário ou superfícies reflectoras bem como fontes de ruído exteriores podem fazer com que o sistema não detecte obstáculos.

É necessário prestar atenção especial aos objectos baixos, que podem danificar a parte inferior do pára-choques.

Atenção

O funcionamento do sensor pode ser reduzido quando os sensores estão cobertos, ex. com gelo ou neve.

O desempenho do sistema dos sensores de estacionamento pode ser reduzido devido a grandes cargas.

Aplicam-se condições especiais no caso de haver veículos mais altos envolvidos (por exemplo: veículos todo o terreno, mini mono volumes e mono volumes). A identificação de objectos na parte superior destes veículos não pode ser garantida.

Objectos com um reflexo muito pequeno na secção transversal, como objectos estreitos ou materiais suaves, podem não ser detectados pelo sistema.

Os sensores de estacionamento não detectam objectos fora da amplitude de detecção.

Advertência

O sistema de auxiliar de estacionamento detecta automaticamente o equipamento de reboque montado de fábrica. É desactivado quando a ficha é ligada.

O sensor pode detectar um objecto não existente (perturbação por eco) causado por perturbações externas acústicas ou mecânicas.

Advertência

Se estiver engatada uma velocidade de marcha à frente e for ultrapassada uma determinada velocidade, os sensores de

estacionamento traseiros serão desactivados quando o sistema de suporte traseiro for estendido.

Se for engatada a marcha-atrás primeiro, os sensores de estacionamento detectarão o sistema de suporte traseiro e emitirão um aviso sonoro. Premir P ou durante breves instantes para desactivar os sensores de estacionamento.

Apoio Avançado ao Estacionamento

⚠Aviso

O condutor assume a total responsabilidade da manobra de estacionamento.

Verificar sempre a área circundante ao realizar manobras de marcha-atrás ou marcha para a frente durante a utilização do sistema de assistência ao estacionamento.

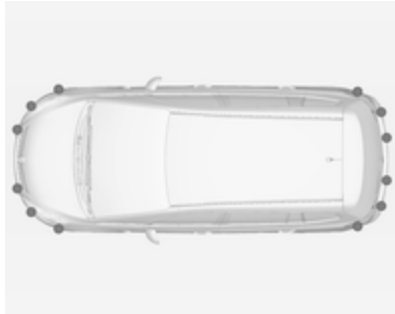

O Apoio Avançado ao Estacionamento manobra o condutor para um lugar de estacionamento dando instruções no Centro de Informações do Condutor e sinais acústicos.

O sistema utiliza os sensores de estacionamento em combinação com dois sensores adicionais em ambos os lados do pára-choques dianteiro e no pára-choques traseiro.

Botão

Tanto o Apoio Avançado ao Estacionamento como os sensores de estacionamento ⇨ 209 usam o mesmo botão para accionar os sistemas. Para activar ou desactivar os sensores de estacionamento pressionar uma vez o botão brevemente. Para activar ou desactivar o Apoio Avançado ao Estacionamento, premir o botão durante aproximadamente 1 segundo.

Se um sistema estiver activo, é possível alternar entre ambos os sistemas premindo o botão durante mais ou menos tempo.

Activação

Ao procurar um lugar de estacionamento, o sistema deve ser activado premindo o botão durante aproximadamente 1 segundo.

O sistema só pode ser activado a uma velocidade até 30 km/h e procura um lugar de estacionamento a uma velocidade até 30 km/h.

A distância máxima permitida entre o veículo e uma fila de carros estacionados paralelamente a este é de 1,8 m.

Funcionalidade

Quando o veículo passa por uma fila de carros e o sistema está activado, o Apoio Avançado ao Estacionamento começa a procurar um lugar de estacionamento adequado. Quando for detectado um espaço adequado, é apresentado um feedback visual no Centro de Informação do Condutor e emitido um sinal acústico.

Se o condutor não parar o veículo no espaço de 10 metros depois de ser proposto um lugar de estacionamento, o sistema começa a procurar outro lugar de estacionamento adequado.

A sugestão de lugar de estacionamento do sistema é aceite quando o veículo é parado pelo condutor no espaço de 10 metros depois de ser emitida a mensagem de paragem. O sistema calcula o melhor percurso para o lugar de estacionamento. Em seguida, manobra o condutor para o lugar dando instruções detalhadas.

As instruções mostram:

- Uma sugestão para quando conduzir a mais de 30 km/h,
- A exigência de parar o veículo quando é detectado um lugar de estacionamento,
- A direcção da condução durante a manobra de estacionamento,
- A posição do volante durante o estacionamento,
- Para algumas instruções, é apresentada uma barra de progressos.

O símbolo de posição final indica uma manobra de estacionamento bem sucedida.

Prestar sempre atenção ao som emitido pelos sensores de estacionamento dianteiros e traseiros. Um som contínuo significa que a distância a um obstáculo é inferior a aprox. 30 cm.

Mudar o lado do estacionamento

O sistema está configurado para detectar lugares de estacionamento do lado do passageiro. Para detectar lugares de estacionamento no lado de condutor, comutar o indicador para o lado do condutor.

Mostrar prioridades

Depois de activar o Apoio Avançado ao Estacionamento, aparece uma mensagem no Centro de Informação do Condutor. Será apresentada a indicação de mensagens de prioridade superior, tais como mensagens do veículo ⇨ 131. Depois de aprovar a mensagem pressionando o botão **SET/CLR**, as mensagens dos sensores de estacionamento aparecem novamente e o estacionamento pode continuar.

Desactivação

O sistema é desactivado quando:

- o botão P é premido durante aproximadamente 1 segundo
- a manobra de estacionamento é concluída com êxito
- conduzir a mais de 30 km/h
- desligar a ignição

A desactivação pelo condutor ou pelo sistema durante a manobra é indicada por **Estacionament desactivado** no Centro de Informação do Condutor.

Avaria

Aparece uma mensagem no Centro de Informação do Condutor quando:

- existe uma avaria no sistema
- o condutor não concluiu com êxito a manobra de estacionamento
- o sistema não está operacional

Se for detectado um objecto durante as instruções de estacionamento, **Parar** é indicado no Centro de Informação do Condutor. Retirar o objecto fará continuar a manobra de estacionamento. Se o objecto não for removido, o sistema é desactivado. Premir o botão durante aproximadamente 1 segundo para activar o sistema e procurar um novo lugar de estacionamento.

Sugestões importantes para utilizar os sistema de assistência de estacionamento

⚠Aviso

Em determinadas circunstâncias, objectos, vestuário ou superfícies reflectoras bem como fontes de ruído exteriores podem fazer com que o sistema não detecte obstáculos.

É necessário prestar atenção especial aos objectos baixos, que podem danificar a parte inferior do pára-choques.

Atenção

O funcionamento do sensor pode ser reduzido quando os sensores estão cobertos, ex. com gelo ou neve.

O desempenho do sistema dos sensores de estacionamento pode ser reduzido devido a grandes cargas.

Aplicam-se condições especiais no caso de haver veículos mais altos envolvidos (por exemplo: veículos todo o terreno, mini mono volumes e mono volumes). A identificação de objectos na parte superior destes veículos não pode ser garantida.

Objectos com um reflexo muito pequeno na secção transversal, como objectos estreitos ou materiais suaves, podem não ser detectados pelo sistema.

Os sensores de estacionamento não detectam objectos fora da amplitude de detecção.

Advertência

Os sensores de estacionamento detectam automaticamente o equipamento de reboque montado de fábrica. É desactivado quando a peça de acoplamento é ligada.

É possível que o sensor detecte um objecto não existente (interferência de eco) provocado por interferências exteriores acústicas ou mecânicas.

O sistema do apoio avançado ao estacionaemtno pode não responder a mudanças no espaço de estacionamento depois de se iniciar uma manobra de estacionamento paralela.

Advertência
Antes de utilizar o Apoio Avançado ao Estacionamento pela primeira vez, o veículo tem de ser conduzido durante 40 km, pelo menos, para calibrar automaticamente o sistema.

Aviso de ângulo morto

O sistema de aviso de ângulo morto detecta e indica objectos de ambos os lados do veículo, dentro de uma zona de "ângulo morto" especificada. O sistema alerta visualmente em cada espelho retrovisor exterior, se detectar objectos que possam não estar visíveis nos espelhos retrovisores interior e exteriores.

Os sensores do sistema estão localizados no pára-choques, do lado direito e esquerdo do veículo.

⚠ Aviso

A função de aviso de ângulo morto não substitui a visão do condutor.

O sistema não detecta:

- Veículos fora das zonas de ângulo morto que possam estar a aproximar-se rapidamente.
- Peões, ciclistas ou animais.

Antes de mudar de faixa, olhe sempre para os espelhos retrovisores, por cima do ombro e utilize o indicador de mudança de direcção.

Quando o sistema detecta um veículo na zona de ângulo morto durante a marcha em frente, quer ao ultrapassar, quer ao ser ultrapassado por um veículo, um símbolo de aviso âmbar acende-se no espelho retrovisor exterior relevante. Se, nesse momento, o condutor activar o indicador de mudança de direcção, o símbolo de aviso começa a piscar a cor âmbar para avisar o condutor de que não deve mudar de faixa.

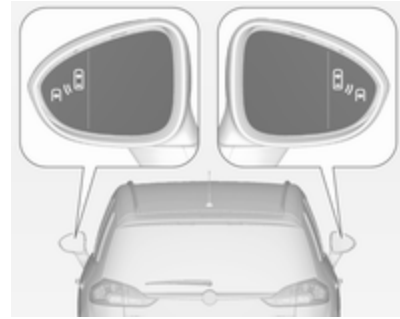

O aviso de ângulo morto encontra-se activo a velocidades entre 10 km/h e 140 km/h. Acima dos 140 km/h, o sistema é desactivado, o que é indicado pelos símbolos de aviso com iluminação ténue em ambos os espelhos retrovisores exteriores. Reduzindo a velocidade novamente, os símbolos de aviso serão apagados. Se um veículo for detectado na zona morta, os símbolos de aviso acendem como normal no lado em questão.

Quando o veículo é colocado em funcionamento, os indicadores de ambos os espelhos retrovisores

exteriores acendem-se brevemente para indicar que o sistema está operacional.

O sistema pode ser activado ou desactivado no menu **Definições** no Mostrador de informação, personalização do veículo ⇨ 139.

A desactivação é indicada por uma mensagem no Centro de Informação do Condutor (DIC).

Zonas de detecção

O sensor do sistema cobre uma zona de aprox. 3 metros de ambos os lados do veículo. Esta zona começa em cada espelho retrovisor exterior e estende-se para trás aproximadamente 3 metros. A altura da zona situa-se aprox. entre 0,5 metros e 2 metros a partir do chão.

O sistema é desactivado se o veículo estiver a rebocar um atrelado.

O aviso de ângulo morto foi concebido para ignorar objectos fixos como rails de protecção, postes, lancis, paredes e vigas. Os veículos estacionados e os veículos em sentido contrário não são detectados.

Avaria

Em circunstâncias normais pode acontecer um aviso falhar, isto tem tendência a aumentar com condições de chuva.

O aviso de ângulo morto não funciona quando os cantos esquerdo ou direito do pára-choques estão cobertos de lama, sujidade, neve, gelo, neve derretida ou com chuva intensa. Instruções de limpeza ⇨ 285.

Em caso de falha do sistema ou se o sistema não funcionar devido a condições temporárias, é apresentada uma mensagem no Centro de Informação do Condutor (DIC). Recorrer à ajuda de uma oficina.

Câmara traseira

A câmara traseira ajuda o condutor nas manobras de marcha-atrás, apresentando uma vista da área atrás do veículo.

A vista da câmara é apresentada no Mostrador de informação a cores.

⚠ Aviso

A câmara traseira não substitui a visão do condutor. Refira-se que os objectos que estão fora do campo de visão da câmara e do alcance dos sensores do Apoio Avançado ao Estacionamento, por exemplo, sob o pára-choques ou por baixo do veículo, não são apresentados.

Não fazer marcha-atrás com o veículo olhando apenas para o Mostrador de informação e verificar a área à volta do veículo antes de realizar manobras de marcha-atrás.

Activação

A câmara traseira é automaticamente activada quando a marcha-atrás é engatada.

Funcionalidade

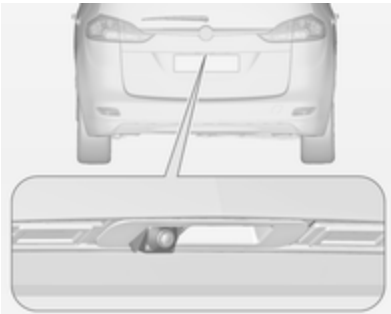

A câmara está montada na pega da porta da bagageira e tem um ângulo de visão de 130°.

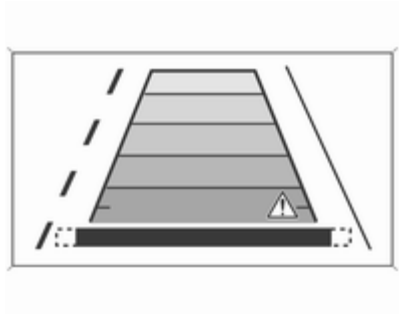

Devido à posição elevada da câmara, o pára-choques traseiro pode ser visto no mostrador como guia da posição.

A área mostrada pela câmara é limitada. A distância da imagem que aparece no mostrador é diferente da distância real.

Símbolos de aviso

Os símbolos de aviso são indicados como triângulos ⚠ na imagem que mostra os obstáculos detectados pelos sensores traseiros do Apoio Avançado ao Estacionamento.

Definições do visor

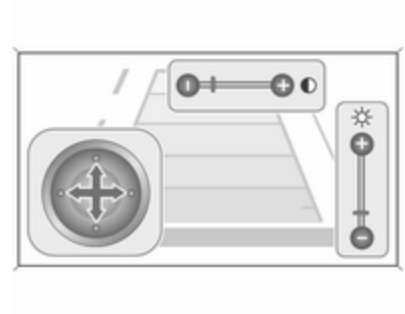

O brilho pode ser definido com os botões para cima/para baixo do botão multifunções.

O contraste pode ser definido com os botões direita/esquerda do botão multifunções.

Desactivação

A câmara é desactivada quando uma velocidade do veículo para a frente é excedida ou se a marcha-atrás não for engatada durante aprox. 10 segundos.

A activação ou desactivação da câmara traseira pode ser alterada no menu **Configurações** no Mostrador de informação. Personalização do veículo ⇨ 139.

Avaria

As mensagens de avaria são apresentadas com um ⚠ na linha superior do Mostrador de informação.

A câmara traseira poderá não funcionar correctamente quando:

- a área em volta estiver escura,
- o sol ou os feixes dos faróis incidirem directamente na objectiva da câmara,
- a objectiva da câmara estiver tapada por gelo, neve, lama ou qualquer outra coisa. Limpar a objectiva, enxagúa-la com água e secar com um pano macio,
- a porta da bagageira não está bem fechada,
- o veículo sofreu uma colisão traseira,
- ocorreram alterações da temperatura extremas.

Apoio aos sinais de trânsito

Funcionalidade

O sistema de reconhecimento de sinais de trânsito detecta determinados sinais de trânsito através de uma câmara frontal e apresenta-os no Centro de Informação do Condutor.

Sinais de trânsito, que serão detectados, são:

Sinais de limite e de proibição de ultrapassagem

- limitação de velocidade
- proibição de ultrapassar
- fim da limitação de velocidade
- fim da proibição de ultrapassar

Sinais de trânsito

início e fim de:

- auto-estradas
- estradas principais
- áreas com crianças a brincar

Sinais complementares

- informações adicionais sobre sinais de trânsito
- restrição de reboque de atrelado
- aviso de piso molhado
- aviso de gelo
- setas de direcção

Os sinais de limitação de velocidade são apresentados no Centro de Informação do Condutor até o sinal de limitação de velocidade seguinte ou o fim da limitação de velocidade ser detectado ou até um certo tempo definido.

É possível a combinação de vários sinais no visor.

Um ponto de exclamação num quadro indica que foi detectado um sinal adicional que não pode ser reconhecido pelo sistema.

O sistema está activo até uma velocidade de 200 km/h dependendo das condições de iluminação. À noite o sistema está activo até uma velocidade de 160 km/h.

Assim que a velocidade baixa dos 55 km/h, o mostrador é reiniciado e o conteúdo da página de sinais de trânsito limpo, por exemplo, ao entrar numa zona urbana. Será a presentada a indicação de velocidade reconhecida seguinte.

Indicação de amostragem

Os sinais de trânsito são mostrados na página **Detecção de sinais de trânsito** no Centro de Informação do Condutor, seleccionados através da roda de regulação na alavanca dos sinais de mudança de direcção ⇨ 124.

Quando outra função no menu do Centro de Informação do Condutor é seleccionada e depois a página **Sistema de reconhecimento de sinais de trânsito** é escolhida novamente, será apresentado o último sinal de trânsito reconhecido.

Depois de o sistema limpar a página de sinais de trânsito, é indicado o símbolo seguinte:

O conteúdo da página de sinais de trânsito é também limpo durante a condução quando se pressiona o botão **SET/CLR** na alavanca dos sinais de mudança de direcção durante mais tempo.

Função de mensagem de contexto

Limites de velocidade e sinais de proibição de ultrapassagem são mostrados como mensagens de contexto em todas as páginas do Centro de Informação do Condutor.

A função de mensagem de contexto pode ser desactivada na página de sinais de trânsito pressionando o botão **SET/CLR** na alavanca do indicador de mudança de direcção.

Assim que a página de configuração seja visualizada, seleccionar **Desligado** para desactivar a função de mensagem de contexto. Reactivado, seleccionando **Ligado**. Quando a ignição é ligada, a função de mensagem de contexto é desactivada.

A indicação da mensagem de contexto é apresentada durante cerca de 8 segundos no Centro de Informação do Condutor.

Avaria

O auxiliar de sinais de trânsito pode não funcionar correctamente quando:

- a área do pára-brisas, onde a câmara frontal se encontra, não está limpa
- os sinais de trânsito estão total ou parcialmente cobertos ou difíceis de distinguir
- existem condições ambientais adversas, p.ex. chuva forte, neve, luz do sol directa ou sombras. Neste caso surge no vidro **Nenhum sinal trâns detec dev temp atmosf**
- os sinais de trânsito estão incorrectamente montados ou danificados
- os sinais de trânsito não estão em conformidade com a Convenção de Viena sobre Sinalização Rodoviária (Wiener Übereinkommen über Straßenverkehrszeichen)

Atenção

O sistema destina-se a auxiliar o condutor numa determinada gama de velocidades a identificar determinados sinais de trânsito. Não ignore os sinais de trânsito que não são apresentados no sistema.

O sistema não identifica qualquer outro sinal de trânsito que possa indicar ou terminar num limite de velocidade.

Não deixe que esta funcionalidade especial o tente a tomar riscos desnecessários durante a condução.

Adaptar sempre a velocidade às condições da estrada.

Os sistemas auxiliares do condutor não isentam o condutor de ter total responsabilidade pela utilização do veículo.

Aviso de desvio de trajectória

O sistema de aviso de saída de faixa tem como referência as marcações de faixa entre as quais o veículo está a avançar, através de uma câmara dianteira. O sistema detecta as mudanças de faixa e avisa o condutor na eventualidade de uma mudança de faixa inadvertida através de sinais acústicos e visuais.

Os critérios para a detecção de mudança de faixa inadvertida são:

- Não operação dos sinais de mudança de direcção
- Não operação do pedal do travão
- Nenhum funcionamento de acelerador ou velocidade
- Nenhuma direcção activa

Se o condutor estiver activo, não será emitido qualquer aviso.

Activação

O sistema de aviso de saída de faixa é activado pressionando o botão . O LED aceso no botão indica que o sistema está activo. Quando o indicador de controlo no conjunto de instrumentos se acende a verde, o sistema está pronto a funcionar.

O sistema só está funcional a velocidades do veículo acima de 56 km/h e se existirem marcações da faixa disponíveis.

Quando o sistema detecta uma mudança de faixa inadvertida, o indicador de controlo passa a amarelo e fica intermitente. Em simultâneo, é activado um sinal sonoro.

Desactivação

O sistema é desactivado premindo o botão , o LED no botão apaga-se.

A velocidades inferiores a 56 km/h o sistema fica inoperacional.

Avaria

O sistema de saída de faixa poderá não funcionar correctamente quando:

- o pára-brisas não está limpo
- existem condições ambientais adversas como chuva forte, neve, luz do sol directa ou sombras

O sistema não pode funcionar quando não é detectada qualquer marca de faixa de rodagem.

Combustível

Motores a gasolina

Usar apenas combustível sem chumbo que cumpra as normas Europeias EN 228 ou E DIN 51626-1 ou equivalente.

O motor pode funcionar a combustível E10 que cumpre estas normas. O combustível E10 contém até 10% de bioetanol.

Utilizar combustível com o índice de octanas recomendado ⇨ 297. Utilizar combustível com um índice de octanas demasiado baixo pode reduzir a potência e o binário do motor e aumentar ligeiramente o consumo de combustível.

Atenção

Não utilizar combustível nem aditivos de combustível que contenham compostos metálicos, tais como aditivos à base de manganês. Isto pode danificar o motor.

Atenção

A utilização de combustível que não cumpra a norma EN 228 ou E DIN 51626-1 ou semelhante, pode dar lugar a depósitos, aumento de desgaste ou danos no motor e pode afectar a sua garantia.

Atenção

Utilizar combustível com um índice de octanas demasiado baixo pode provocar combustão descontrolada e danos no motor.

Motores a diesel

Utilizar apenas combustível diesel que cumpra a EN 590.

Em países fora da União Europeia utilizar combustível Euro-Diesel com uma concentração de enxofre abaixo de 50 ppm.

Atenção

A utilização de combustível que não cumpra a norma EN 590 ou semelhante, pode dar lugar a perda de potência do motor, aumento de desgaste ou danos no motor e pode afecta a sua garantia.

Não utilizar óleos diesel marítimos, óleos de aquecimento, Aquazole e emulsões diesel-água semelhantes. Os combustíveis diesel não devem ser diluídos com combustíveis para motores a gasolina.

Combustíveis para funcionamento a gás natural

Utilizar gás natural com aproximadamente 78% - 99% de teor de metano. O gás de tipo L (baixo teor) tem cerca de 78% - 87% e o gás de tipo H (alto) tem cerca de 87% - 99%. Pode também utilizar-se biogás com o mesmo teor de metano caso tenha sido quimicamente preparado e dessulfurizado.

Utilize apenas gás natural ou biogás que esteja em conformidade com DIN 51624.

Não se deve utilizar gás líquido ou GPL.

Selector de combustível

Premir o botão ⛽ alterna entre o funcionamento a gasolina e a gás natural. Não é possível mudar do funcionamento a gasolina para gás natural em situações de grande intensidade (p. ex. forte aceleração ou em aceleração máxima). O estado do LED mostra o modo de funcionamento actual.

- desligado = funcionamento a gás natural.
- acende = funcionamento a gasolina.
- pisca = não é possível comutar, o depósito de um dos tipos de combustível está vazio.

Assim que o depósito de gás natural estiver vazio, o funcionamento passa automaticamente para gasolina até a ignição ser desligada.

Se o depósito de gás natural não for reabastecido, o sistema deve ser passado para funcionamento a gasolina manualmente antes de se voltar a ligar o motor. Isso evita danos no catalisador (sobreaquecimento causado por alimentação de combustível irregular).

Se o interruptor de selecção for accionado várias vezes num curto espaço de tempo, a comutação entre combustíveis é impedida. O motor

mantém-se no modo de funcionamento actual. Não será possível alternar entre combustíveis enquanto não se desligar a ignição.

Durante o funcionamento a gasolina pode notar-se uma pequena perda de potência e de binário. Por isso deve adaptar-se o estilo de condução (p.ex. durante manobras de ultrapassagem) e as cargas do veículo (p.ex. reboque de cargas) em conformidade.

A cada seis meses, esvaziar o depósito de gasolina até a luz de aviso ⛽ se acender e depois reabastecer. Isso é necessário para manter a qualidade do combustível e também para a operacionalidade do funcionamento a gasolina.

Atestar o depósito frequentemente para impedir a corrosão do depósito.

Combustível para funcionamento a gás líquido

O gás liquefeito é conhecido por LPG (Liquefied Petroleum Gas) ou sob a designação GPL (Gás de Petróleo Liquefeito). O GPL também é conhecido como Autogas.

O GPL é composto principalmente por propano e butano. O índice de octanas situa-se entre 105 e 115, consoante a proporção de butano. O GPL é armazenado em fase líquida à pressão aproximada de 5 - 10 bar.

O ponto de ebulição depende da pressão e da composição da mistura. À pressão atmosférica, situa-se entre -42 ºC (propano puro) e -0,5 ºC (butano puro).

Atenção
O sistema funciona a uma temperatura ambiente de aprox. -8 ºC a 100 ºC.

O funcionamento integral do sistema GPL apenas pode ser garantido com base em gás liquefeito que cumpre os requisitos mínimos da norma DIN EN 589.

Selector de combustível

Premindo o botão **LPG** comuta entre o funcionamento a gasolina e a gás liquefeito logo que os parâmetros necessários (temperatura do líquido de arrefecimento, temperatura do gás e rotação mínima do motor) tenham sido atingidos. Os requisitos são atingidos após aproximadamente 60 segundos (consoante a

temperatura exterior) e a primeira vez que o acelerador é pressionado com mais intensidade. O estado do LED mostra o modo de funcionamento actual.

⬬ desligado	=	funcionamento a gasolina
⬬ acende	=	funcionamento a gás
⬬ pisca	=	não é possível comutar, o depósito de um dos tipos de combustível está vazio

Assim que o depósito de gás liquefeito estiver vazio, o funcionamento passa automaticamente para gasolina até a ignição ser desligada.

A cada seis meses, esvaziar o depósito de gasolina até a luz de aviso ⬬ se acender e depois reabastecer. Isto ajuda a manter a qualidade do combustível e o sistema operacional para o funcionamento a gasolina.

Atestar o depósito frequentemente para impedir a corrosão do depósito.

Avarias e soluções

Se não for possível passar ao modo de gás, verificar o seguinte:

- Existe quantidade suficiente de gás liquefeito?
- Existe gasolina suficiente para o arranque?

Devido a temperaturas extremas em combinação com a composição do gás, pode demorar um pouco mais até que o sistema comute entre o modo de gasolina e o modo de gás.

Em situações extremas, o sistema pode também regressar ao modo de gasolina se os requisitos mínimos não estiverem preenchidos.

Dirigir-se a uma oficina em caso de todas as outras avarias.

Atenção

Reparações e regulações apenas podem ser feitas por especialistas certificados de modo a manter a segurança e a garantia do sistema GPL.

O gás liquefeito tem um cheiro especial (odorizado) de modo a que quaisquer fugas possam ser detectadas facilmente.

⚠ Aviso

Se cheirar a gás no interior do veículo ou na proximidade imediata deste, comute imediatamente para o modo de gasolina. Não fumar. Sem chamas vivas ou fontes de ignição.

Se o cheiro a gás persistir, não arrancar com o motor. Reparar a avaria numa oficina.

Quando utilizar parques de estacionamento subterrâneos, seguir as instruções de utilização do parque e a legislação em vigor.

Advertência

Em caso de acidente, desligar a ignição e as luzes.

Abastecer

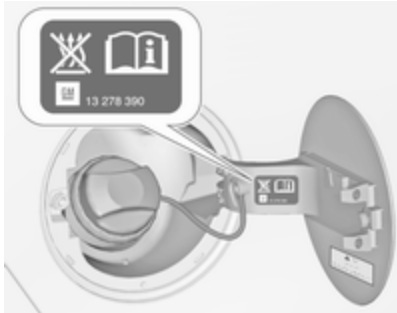

⚠ Perigo

Antes de reabastecer, desligar o motor e quaisquer fontes exteriores de calor com câmaras de combustão. Desligar quaisquer telemóveis.

Cumprir as instruções de funcionamento e segurança da estação de serviço quando se estiver a abastecer.

⚠ Perigo

O combustível é inflamável e explosivo. Não fumar. Não produzir chamas nuas ou faíscas.

Se cheirar a combustível no veículo, reparar a causa dessa situação imediatamente numa oficina.

Atenção

No caso de abastecimento com combustível errado, não ligar a ignição.

A portinhola do depósito de combustível encontra-se na parte traseira direita do veículo.

A portinhola do depósito de combustível só pode ser aberta se o veículo estiver destrancado. Soltar a portilhola de enchimento de combustível, carregando na portinhola.

Reabastecimento de gasolina e Diesel

Para abrir, rodar a tampa lentamente para a esquerda.

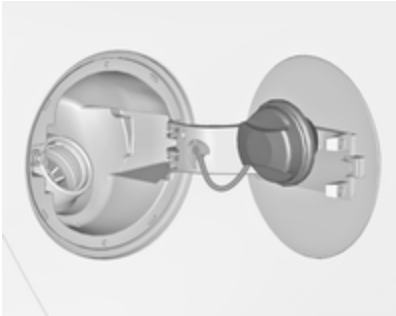

A tampa do depósito de combustível pode ser colocada no suporte, na portinhola do depósito de combustível.

Para reabastecimento, introduzir completamente a pistola no bocal e activá-la.

Depois do corte automático, pode ser complementado com no máximo mais duas doses de combustível.

Atenção

Limpe imediatamente qualquer combustível derramado.

Para fechar, rodar a tampa do tubo de enchimento de combustível para a direita até engatar audivelmente.

Fechar a portinhola e deixá-la engatar.

Veículos com inibidor de erros de abastecimento

⚠ Aviso

Não tentar abrir a portinhola do depósito de combustível manualmente em veículos com inibidor de erros de abastecimento.

Ignorar este aviso poderá resultar no entalamento dos dedos.

Os veículos com um sistema de redução catalítica selectiva estão equipados com um inibidor de erros de abastecimento.

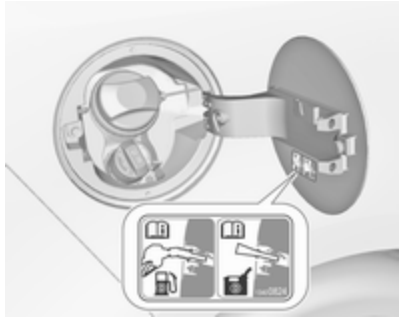

O inibidor de erros de abastecimento garante que a portinhola do depósito de combustível só possa ser aberta usando um bico de reabastecimento de gasóleo ou um funil de reabastecimento de emergência.

Rodar a tampa do depósito de combustível lentamente para a esquerda.

A tampa pode ser colocada no suporte, na portinhola do depósito de combustível.

Colocar o bico em posição direita no bocal de enchimento e exercer uma pequena força para inserir.

No caso de reabastecimento de emergência com um recipiente, deve ser utilizado um funil para abrir a tampa do bocal de enchimento.

O funil encontra-se no compartimento de arrumação do lado direito da bagageira.

Colocar o funil em posição direita no bocal de enchimento e exercer uma pequena força para inserir.

Utilizar o funil para encher o gasóleo através do bocal de enchimento.

Após atestar, voltar a colocar o funil no saco de plástico e guardá-lo no compartimento de arrumação.

Sistema de redução catalítica selectiva ⇨ 177.

Reabastecimento com gás natural

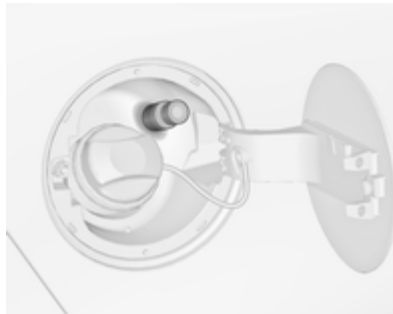

A portinhola do depósito de combustível só pode ser aberta se o veículo estiver destrancado. Soltar a portilhola de enchimento de combustível, carregando na portinhola.

⚠Aviso

Reabastecer com uma pressão de saída máxima de 250 bar. Utilizar apenas estações de abastecimento com compensação de temperatura.

O procedimento de reabastecimento deve ser concluído, ou seja, o bocal de enchimento deve ser ventilado.

A capacidade do depósito de gás natural varia consoante a temperatura exterior, a pressão de enchimento e o tipo do sistema de reabastecimento. Capacidades ⇨ 305.

Fechar a portinhola e deixe que encaixe.

Termos para "veículos a gás natural" no estrangeiro:

Alemão	Erdgasfahrzeuge
Inglês	NGVs = Natural Gas Vehicles
Francês	Véhicules au gaz naturel - ou - Véhicules GNV
Italiano	Metano auto

Termos para "gás natural" no estrangeiro:

Alemão	Erdgas
Inglês	CNG = Compressed Natural Gas
Francês	GNV = Gaz Naturel (pour) Véhicules - ou - CGN = carburantgaz naturel
Italiano	Metano (per auto)

Abastecimento com gás liquefeito

Cumprir as instruções de funcionamento e segurança da estação de serviço quando se estiver a abastecer.

A válvula de enchimento para gás liquefeito situa-se atrás da tampa do bocal de enchimento de gasolina.

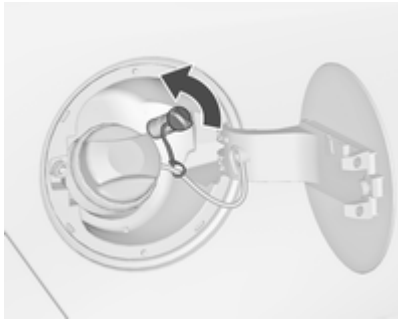

Desenroscar a tampa protectora do gargalo de enchimento.

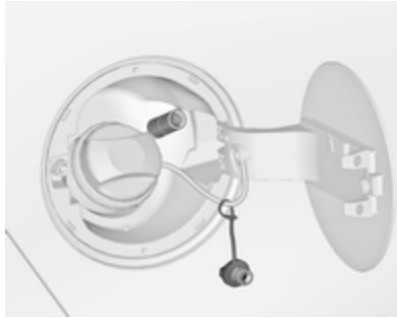

Enrosque o adaptador necessário manualmente no gargalo de enchimento.

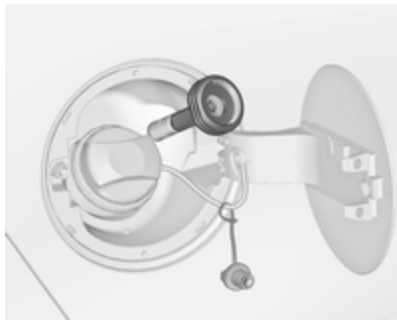

Adaptador ACME: Enroscar a porca da ponteira de enchimento no adaptador. Pressionar para baixo o gatilho de bloqueio na ponteira de enchimento.

Gargalo de enchimento DISH (Itália): Colocar o ponteira de enchimento no adaptador. Pressionar para baixo o gatilho de bloqueio na ponteira de enchimento.

Gargalo de enchimento com encaixe de baioneta: Colocar a ponteira de enchimento no adaptador e rodar para a esquerda ou para a direita um quarto de volta. Puxar totalmente para cima o gatilho de bloqueio da ponteira de enchimento.

Gargalo de enchimento EURO: Pressionar a ponteira de enchimento no adaptador até encaixar.

Premir o botão do ponto de abastecimento de gás liquefeito. O sistema de enchimento pára ou funciona mais lentamente quando 80% da capacidade do depósito é atingida (nível máximo de enchimento).

Soltar o botão do sistema de enchimento e o processo de enchimento pára. Soltar o gatilho de bloqueio e retirar a ponteira de enchimento. Pode escapar uma pequena quantidade de gás liquefeito.

Retirar o adaptador e arrumar no veículo.

Encaixar a tampa protectora para evitar a intrusão de corpos estranhos no bocal de enchimento e no sistema.

⚠ Aviso

Devido à concepção do sistema, é inevitável uma fuga de gás liquefeito após libertação do gatilho de bloqueio. Evitar inalação.

⚠ Aviso

O depósito de gás liquefeito apenas pode ser cheio até 80 % da respectiva capacidade por razões de segurança.

A multiválvula existente no depósito de gás liquefeito limita automaticamente a quantidade a encher. Se for adicionada uma quantidade maior, recomendamos não expor o veículo ao sol até que a quantidade em excesso tenha sido consumida.

Adaptador de enchimento

Como os sistemas de enchimento não estão normalizados, são necessários adaptadores diferentes que estão disponíveis nos Distribuidores Autorizados Opel e nos Reparadores Autorizados Opel.

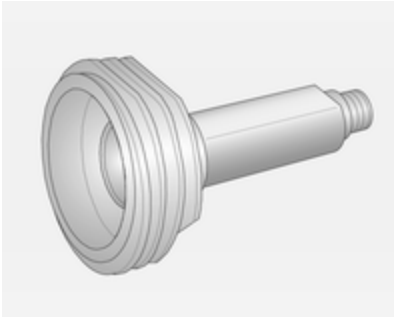

Adaptador ACME: Bélgica, Alemanha, Irlanda, Luxemburgo, Suíça

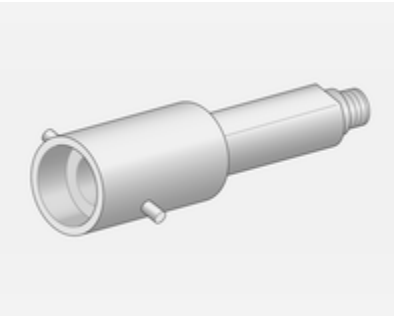

Adaptador de baioneta: Países Baixos, Noruega, Espanha, Reino Unido

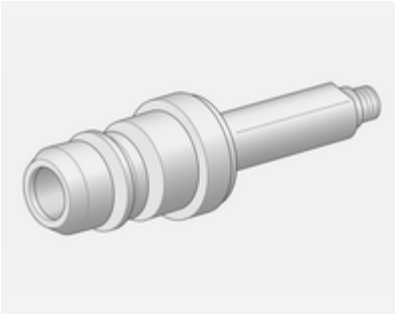

Adaptador Euro: Espanha

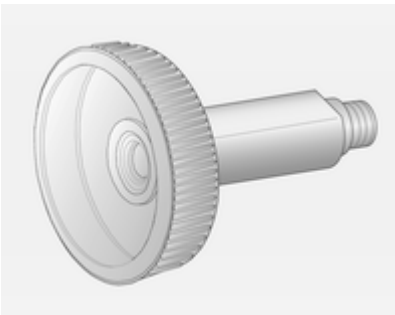

Adaptador DISH (Itália): Bósnia--Herzegovina, Bulgária, Dinamarca, Estónia, França, Grécia, Itália, Croácia, Letónia, Lituânia, Macedónia, Áustria, Polónia, Portugal, Roménia, Suécia, Suíça, Sérvia, Eslováquia, Eslovénia, República Checa, Turquia, Ucrânia, Hungria

Tampão do depósito de combustível

Utilize apenas tampas do tubo de enchimento de combustível de origem. Os veículos com motor a diesel têm tampões do depósito de combustível especiais.

Consumo de combustível - Emissões de CO_2

Motores a gasolina e Diesel

O consumo de combustível (circuito combinado) do modelo Opel Zafira situa-se entre 7,2 e 4,1 l/100 km.

A emissão de CO_2 (combinada) situa--se entre 169 e 109 g/km.

Consultar os valores específicos para o veículo no Certificado CE de Conformidade fornecido com o veículo ou os documentos de matrícula nacionais.

Motores a gás natural

O consumo de gás (circuito combinado) do modelo Opel Zafira é de 5,6 kg/100 km.

A emissão de CO_2 (circuito combinado) é de 129 g/km.

Consultar os valores específicos para o veículo no Certificado CE de Conformidade fornecido com o veículo ou os documentos de matrícula nacionais.

Informação geral

Os valores oficiais citados tanto de consumo de combustível como de emissões de CO_2 estão em conformidade com o modelo base da UE com equipamento normalizado.

Os valores de consumo de combustível e de emissão de CO_2 são calculados de acordo com o Regulamento R (CE) N.º 715/2007 (na versão que for respectivamente aplicável), tendo em consideração o peso do veículo em ordem de marcha, conforme especificado pelo regulamento.

Os valores são apenas disponibilizados com a finalidade de estabelecer comparações entre veículos diferentes e não devem ser considerados como garantia do consumo real de combustível de uma veículo em particular. Equipamento adicional pode implicar resultados ligeiramente mais elevados que o consumo e as emissões de CO_2 indicadas. Para além disso, o consumo de combustível depende do estilo de condução de cada um e das condições do piso e do trânsito.

Gás natural

A informação sobre consumo de combustível foi obtida utilizando o combustível de referência G20 (proporção de metano de 99 - 100 mol%) em condições de condução prescritas. Ao utilizar gás natural com uma proporção de metano inferior, o consumo de combustível pode ser diferente dos valores especificados.

Engate do reboque

Informações gerais

Utilizar apenas equipamento de reboque aprovado para o seu veículo. Os veículos com motor a gás natural necessitam de equipamento de reboque especial.

Qualquer equipamento de reboque montado pós-venda deve ser montado numa oficina. Pode ser necessário fazer alterações que afectem o sistema de arrefecimento, resguardos térmicos ou outro equipamento.

A função de detecção de lâmpada fundida das luzes de travagem do reboque não consegue detectar uma indisponibilidade parcial das lâmpadas. Por exemplo, no caso de 4 x lâmpadas de de 5 watts, a função apenas detecta quando resta uma única lâmpada de 5 watts funcional ou quando não resta qualquer lâmpada.

Instalar equipamento para reboque pode cobrir a abertura do olhal de reboque. Caso isso aconteça, utilizar a barra de acoplamento de esfera pare rebocar. Manter sempre a esfera da barra de acoplamento no veículo.

Condições de condução e sugestões para o reboque

Antes de fixar um reboque, lubrificar a esfera de acoplamento. Contudo, não o fazer se se estiver a utilizar um estabilizador na esfera de reboque para reduzir os movimentos de ziguezague.

Para atrelados com baixa estabilidade de condução e atrelados de caravanas com um peso bruto autorizado de mais de 1300 kg a utilização de um estabilizador é fortemente recomendada ao conduzir acima do 80 km/h.

Se o reboque começar a andar aos ziguezagues, reduzir a velocidade; não tentar corrigir a direcção e travar a fundo se necessário.

Numa descida, conduzir na mesma mudança que se utilizaria para fazer essa subida e conduzir a uma velocidade semelhante.

Ajustar a pressão dos pneus para o valor especificado para carga completa ⇨ 306.

Rebocar

Cargas de atrelados

As cargas de atrelados permitidas são valores máximos que dependem do veículo e do motor em casa e que não devem ser ultrapassados. A carga de reboque efectiva é a diferença entre o peso bruto efectivo do atrelado e a carga da tomada de acoplamento efectiva com o atrelado ligado.

As cargas de atrelados permitidas estão especificadas nos documentos do veículo. De uma forma geral, são válidas para inclinações de 12% no máximo

A carga de reboque permitida aplica-se até à inclinação especificada e até uma altitude de 1000 metros

acima do nível do mar. Uma vez que a potência do motor diminui à medida que a altitude aumenta devido à rarefacção do ar, havendo assim menor capacidade de subida, o peso bruto do atrelado admissível também diminui 10% por cada 1000 metros de altitude adicional. O peso bruto do atrelado não tem de ser reduzido quando se conduzir em estradas com inclinações ligeiras (menos de 8%, p. ex. em auto-estradas).

O peso bruto do atrelado admissível não deve ser excedido. Esse peso está especificado na placa de identificação ⇨ 292.

Carga de acoplamento vertical

A carga de acoplamento vertical é a carga exercida pelo reboque na esfera de acoplamento. Pode ser alterada alterando a distribuição do peso ao carregar o reboque.

A carga de acoplamento vertical máxima permitida, 75 kg[2)], está especificada na placa de identificação do equipamento de reboque e nos documentos do veículo. Visar sempre atingir a carga máxima, especialmente no caso de reboques pesados. A carga de acoplamento vertical nunca deve ser inferior a 25 kg.

Carga do eixo traseiro

Quando o reboque está ligado e o veículo rebocador está totalmente carregado, a carga do eixo traseiro permitida (ver placa de identificação ou documentos do veículo) pode ser ultrapassada em 60 kg, o peso bruto do veículo pode ser ultrapassado em 60 kg. Se a carga do eixo traseiro permitida for ultrapassada, não se deve exceder a velocidade máxima de 100 km/h.

Acoplamento de reboque

Atenção
Quando se utilizar o veículo sem um reboque, desmontar a barra da esfera de acoplamento.

Arrumação da barra da esfera de acoplamento

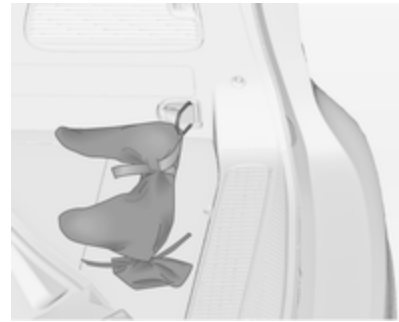

O saco com a barra da esfera de acoplamento está arrumado na bagageira.

Colocar a cinta pelo olhal traseiro direito, passar duas vezes à volta e apertá-la para fixar o saco.

2) Motor B16DTH: consoante o equipamento, a carga de acoplamento vertical máxima admissível pode ser 75 kg ou 60 kg.

Montar a barra da esfera de acoplamento

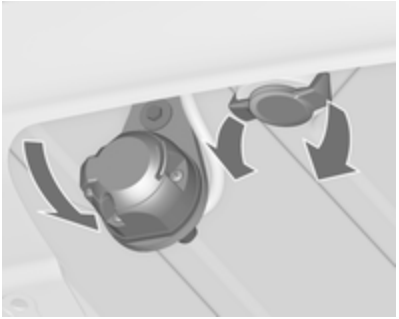

Desengatar e rebater a tomada. Retirar o tampão de vedação da abertura da barra da esfera de acoplamento e arrumar.

Verificar a tensão da barra da esfera de acoplamento

- A marcação vermelha no manípulo rotativo tem de estar virada para a marcação verde na barra da esfera de acoplamento.
- A folga entre o botão rotativo e a barra da esfera de acoplamento tem de ser de cerca de 6 mm.
- A chave tem de estar na posição 🔓.

Caso contrário, a barra da esfera de acoplamento tem de ser colocada sob tensão antes de inserida:

- Desbloquear a barra da esfera de acoplamento rodando a chave para a posição 🔓.

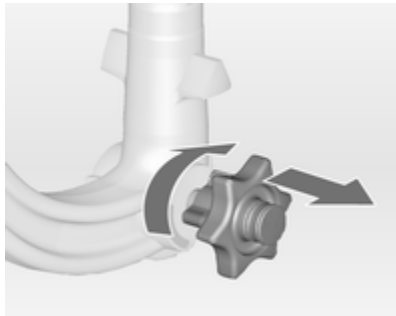

- Puxar o manípulo rotativo para fora e rodar no sentido dos ponteiro dos relógios até ao máximo.

Inserir a barra da esfera de acoplamento

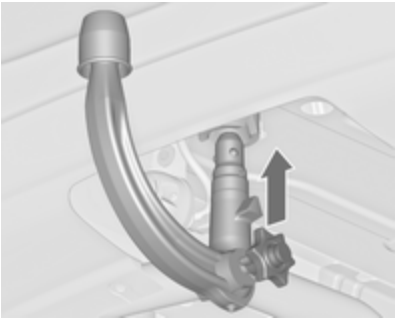

Inserir a barra da esfera de acoplamento sob tensão na abertura e empurrar com firmeza para cima até se ouvir um estalido, sinal de encaixe.

O manípulo rotativo volta à posição inicial, assentando contra a barra da esfera de acoplamento sem qualquer folga.

⚠Aviso

Não tocar no manípulo rotativo durante a instalação.

Bloquear a barra da esfera de acoplamento rodando a chave para a posição 🔒. Retirar a chave e fechar a tampa de protecção.

Olhal para cabo anti-desengate

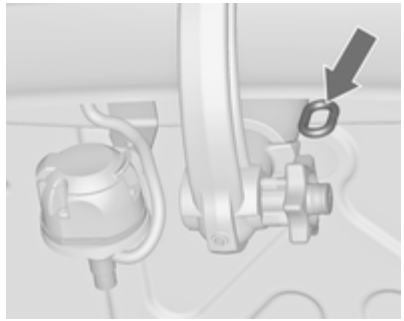

Fixar o cabo anti-desengate ao olhal.

Verificar se a barra da esfera de acoplamento está bem montada

- A marcação verde no manípulo rotativo tem de estar virada para a marcação verde na barra da esfera de acoplamento.
- Não deve haver qualquer folga entre o manípulo rotativo e a barra da esfera de acoplamento.
- A barra da esfera de acoplamento deve engatar bem na abertura.
- A barra da esfera de acoplamento deve ser bloqueada e a chave deve ser removida.

⚠Aviso

Apenas é permitido rebocar um atrelado quando a barra da esfera de acoplamento está bem montada. Se a barra da esfera de acoplamento não engatar bem, recorrer à ajuda de uma oficina.

Desmontar a barra da esfera de acoplamento

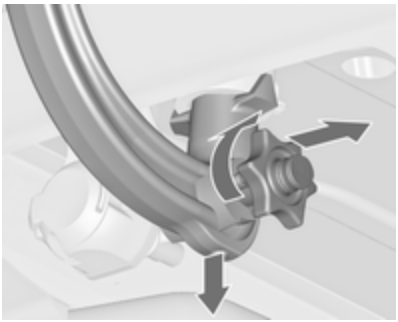

Abrir a aba de protecção e rodar a chave para a posição 🔓 para desbloquear a barra da esfera de acoplamento.

Puxar o manípulo rotativo para fora e rodar no sentido dos ponteiro dos relógios até ao máximo. Puxar a barra da esfera de acoplamento para fora e para baixo.

Colocar o tampão de vedação na abertura. Dobrar e arrumar a tomada.

Programa de estabilidade do reboque

Se o sistema detectar movimentos de ziguezague, a potência do motor diminui e o conjunto de veículo/reboque é travado selectivamente até esses movimentos pararem. Enquanto o sistema está a funcionar, manter o volante o mais imóvel possível.

O Programa de estabilidade do reboque (TSA) é uma função do Controlo Electrónico de Estabilidade ⇨ 188.

Conservação do veículo

Informação geral 241
Verificações no veículo 242
Substituir lâmpadas 250
Instalação eléctrica 259
Ferramentas do veículo 266
Rodas 266
Auxílio de arranque 282
Rebocar 283
Conservação do veículo 285

Informação geral

Acessórios e alterações no veículo

Recomendamos a utilização de peças e acessórios de origem e peças aprovadas pela fábrica específicas para o seu tipo de veículo. Não podemos avaliar ou garantir a qualidade de outros produtos - mesmo que aprovados por legislação ou por qualquer outra forma.

Não efectuar alterações no sistema eléctrico, p. ex. alterações nas unidades electrónicas de controlo.

Atenção
Ao transportar o veículo num comboio ou num reboque, as palas pára-lama podem ficar danificadas.

Imobilizar o veículo a longo prazo

Armazenamento durante muito tempo

Se o veículo tiver de ser armazenado por vários meses:

- Lavar e encerar o veículo.
- Verificar a protecção de cera do compartimento do motor e da substrutura.
- Limpar e conservar os vedantes de borracha.
- Atestar completamente o depósito do combustível.
- Mudar o óleo de motor.
- Drenar o reservatório do líquido limpa-vidros.
- Verificar a protecção anti-corrosão e o anticongelante do líquido de arrefecimento.
- Ajustar a pressão dos pneus para o valor especificado para carga completa.

- Estacionar o veículo num local seco e bem ventilado. Engatar a primeira ou a marcha atrás ou definir a alavanca selectora para **P**. Evitar que o veículo deslize.
- Não aplicar o travão de mão.
- Abrir o capô, fechar todas as portas e trancar o veículo.
- Desligar o grampo do terminal negativo da bateria do veículo. Não esquecer que nenhum dos sistemas está funcional, p. ex., sistema de alarme anti-roubo.

Colocar em funcionamento

Quando o veículo vai ser colocado novamente em funcionamento:

- Ligar o grampo ao terminal negativo da bateria do veículo. Activar o sistema electrónico dos vidros eléctricos.
- Verificar a pressão dos pneus.
- Atestar o reservatório do líquido lava-vidros.
- Verificar o nível do óleo do motor.
- Verificar o nível do líquido de arrefecimento.
- Montar a chapa de matrícula se necessário.

Recolha de veículos em fim de vida

Informação acerca dos centros de recuperação do veículo em fim de vida e a reciclagem dos veículos em fim de vida está disponível no nosso sítio na rede, onde legalmente exigido. Confie este trabalho apenas a um centro de reciclagem autorizado.

Os veículos a gás liquefeito devem ser reciclados por um centro autorizado para veículos a gás liquefeito.

Verificações no veículo

Execução dos trabalhos

⚠ Aviso

Realizar verificações no compartimento do motor apenas quando a ignição estiver desligada.

A ventoinha de arrefecimento pode começar a funcionar mesmo com a ignição desligada.

⚠ Perigo

O sistema da ignição e os faróis de xénon utilizam uma tensão muito elevada. Não tocar.

Capot

Abrir

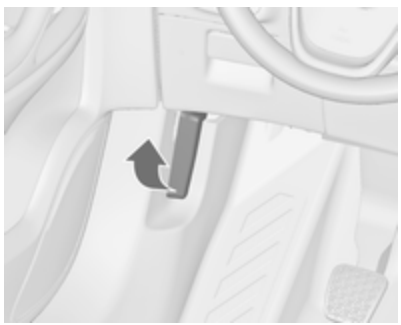

Puxar a alavanca de abertura e colocá-la na posição inicial.

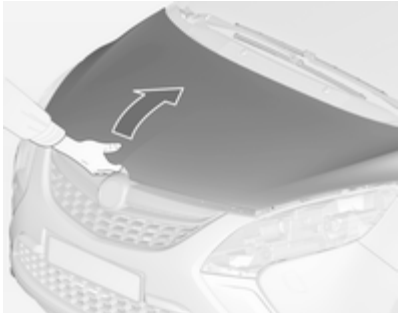

Mover o trinco de segurança lateralmente para o lado esquerdo do veículo e abrir o capot.

O capot é mantido aberto automaticamente por um elevador.

Se o capot for aberto durante um Autostop, o motor será ligado automaticamente por motivos de segurança.

Fechar

Baixar o capô e deixá-lo cair sobre o trinco. Verificar se o capô está engatado.

Óleo de motor

Verificar manualmente o nível do óleo de motor regularmente para evitar danos no motor. Certificar-se que é utilizado óleo com a especificação correcta. Líquidos e lubrificantes recomendados ⇨ 290.

Verificar com o veículo numa superfície nivelada. O motor deve estar à temperatura de funcionamento e desligado há pelo menos 5 minutos.

Puxar a vareta para fora. Limpá-la, inseri-la até ao batente da pega, puxar para fora e ver qual o nível do óleo do motor.

Inserir a vareta até ao batente da pega e dar meia volta.

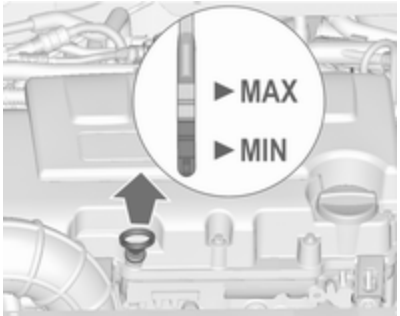

As varetas de verificação do óleo variam consoante a versão do motor.

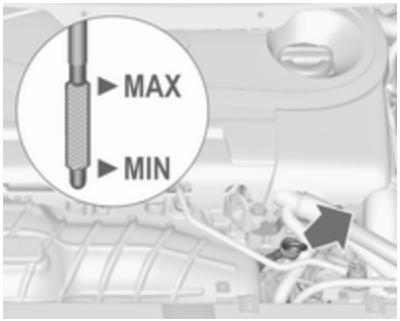

Quando o nível do óleo de motor for inferior à marca **MIN**, atestar com óleo de motor.

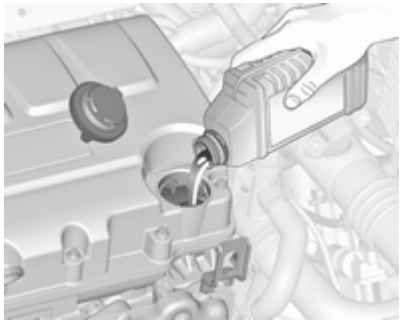

Recomendamos que utilize óleo de motor com a mesma graduação da utilizada na última mudança.

O nível do óleo de motor não deve exceder a marca **MAX** na vareta.

Nalguns motores, é necessário um funil para atestar óleo do motor.

Um funil encontra-se no compartimento de arrumação do lado direito da bagageira.

Usar o funil para atestar óleo de motor pela abertura respectiva.

Após atestar, voltar a colocar o funil no saco de plástico e guardá-lo no compartimento de arrumação.

Atenção
Óleo de motor em excesso deverá ser drenado ou retirado por sucção.

Capacidades ⇨ 305.

Colocar o tampão e apertar.

Líquido de arrefecimento do motor

O líquido de arrefecimento protege contra o congelamento até aproximadamente -28 ºC. Em países nórdicos, com temperaturas muito baixas, o líquido de arrefecimento atestado de fábrica protege contra o congelamento até aproximadamente -37 ºC.

Atenção
Utilizar apenas anticongelante aprovado.

Nível do líquido de arrefecimento

Atenção
Um nível demasiado baixo do líquido de arrefecimento poderá causar danos no motor.

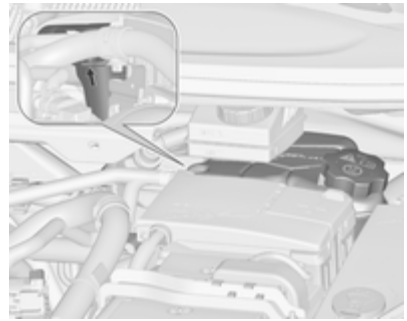

Se o sistema de arrefecimento estiver frio, o nível do líquido de arrefecimento deve estar acima da marca de enchimento. Atestar se o nível estiver baixo.

⚠Aviso
Deixar o motor arrefecer antes de abrir a tampa. Abrir a tampa com cuidado e deixar a pressão sair devagar.

Para atestar, utilizar uma mistura 1:1 de concentrado de líquido de arrefecimento liberto misturado com água da torneira limpa. Caso não tenha líquido de arrefecimento disponível, utilizar água da torneira limpa. Colocar o tampão e apertar.

Motor B16DTH: depois de ligar o motor, ajustar o aquecimento para a temperatura mais quente e a velocidade da ventoinha pelo menos para o primeiro nível durante aproximadamente 5 minutos. Isto garantirá que o ar dentro do sistema de arrefecimento é evacuado.

Mandar verificar a concentração de líquido de arrefecimento e a causa da perda de líquido de arrefecimento numa oficina.

Óleo da direcção assistida

Atenção
Pequeníssimas quantidades de contaminação podem provocar danos no sistema da direcção e fazer com que não funcione correctamente. Não deixe que contaminantes entrem em

contacto com o lado do fluido do bujão do depósito/vareta ou que entrem no depósito.

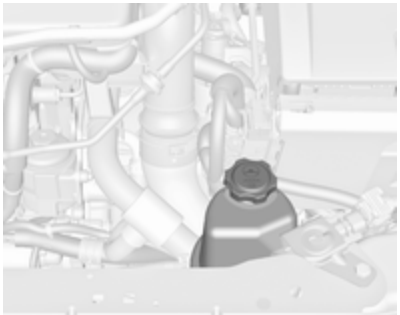

Normalmente não é necessário verificar o nível de óleo da direcção assistida. Se for emitido um ruído invulgar durante a condução ou a direcção assistida reagir de forma notória, procurar a assistência de uma oficina.

Líquido limpa-vidros

Encher com água limpa misturada com uma quantidade adequada de líquido do limpa-vidros que contenha anticongelante.

Atenção

Apenas líquido lava-vidros com uma concentração de anticongelante suficiente dá protecção em temperaturas baixas ou uma baixa súbita de temperatura.

Travões

No caso de uma espessura mínima dos calços dos travões, ouvir-se-á um silvo durante a travagem.

Pode-se continuar a conduzir nessa situação mas deve substituir-se os calços dos travões o mais depressa possível.

Depois de montar calços novos, não travar a fundo desnecessariamente nas primeiras viagens.

Líquido dos travões

⚠ Aviso

O líquido dos travões é venenoso e corrosivo. Evitar o contacto com olhos, pele, tecidos e superfícies pintadas.

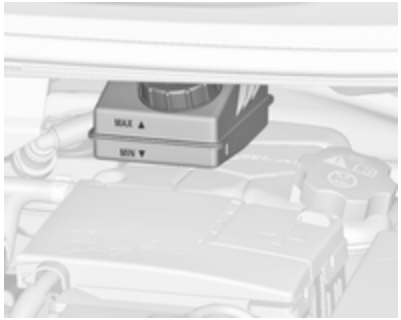

O nível do óleo dos travões deve situar-se entre as marcas **MIN** e **MAX**.

Se o nível do líquido estiver abaixo de **MIN**, procurar a assistência de uma oficina.

Líquido dos travões e da embraiagem ⇨ 290.

Bateria do veículo

Os veículos sem sistema Start/Stop serão equipados com uma bateria ácido-chumbo. Os veículos com sistema Start/Stop serão equipados com uma bateria AGM, que não é uma bateria de ácido e chumbo.

A bateria do veículo não requer manutenção, desde que o perfil de condução permita carga suficiente para a bateria. Deslocações curtas e arranques frequentes do motor podem descarregar a bateria. Evitar a utilização de consumidores de energia desnecessários.

As baterias não devem ser eliminadas junto com os resíduos domésticos. Devem ser colocadas em pontos de recolha para reciclagem apropriados (i.e. pilhões).

Deixar o veículo parado durante mais de 4 semanas pode provocar a descarga da bateria. Desligar o grampo do terminal negativo da bateria do veículo.

Assegurar que a ignição está desligada antes de ligar ou desligar a bateria do veículo.

Protecção contra descarga da bateria do veículo ⇨ 158.

Substituir a bateria do veículo

Advertência
Qualquer incumprimento das instruções indicadas nesta secção poderá levar à desactivação temporária do sistema Start/Stop.

Quando a bateria do veículo está a ser substituída, certificar-se de que não existem orifícios de ventilação abertos nas proximidades do terminal positivo. Se um orifício de ventilação estiver aberto nesta área, deve ser fechado com um tampão falso, e a ventilação na proximidade do terminal negativo deve ser aberta.

Utilizar apenas baterias que permitam que a caixa de fusíveis seja montada por cima da bateria do veículo.

Em veículos com sistema Start/Stop, certificar-se de que a bateria AGM (tapete de vidro absorvente) é substituída por outra bateria AGM.

É possível identificar uma bateria AGM pela etiqueta na bateria. Recomendamos a utilização de uma bateria de veículo Opel original.

Advertência
A utilização de uma bateria do veículo AGM diferente da bateria de veículo Opel original poderá resultar num desempenho mais fraco do sistema pára/arranca.

Recomendamos que substitua a bateria do veículo numa oficina.

Sistema Start/Stop ⇨ 172.

Carregar a bateria do veículo

⚠Aviso

Nos veículos com sistema Start/Stop, certificar-se de que o potencial de carga não excede os 14,6 volt quando é utilizado um carregador de baterias. Caso contrário, a bateria do veículo poderá sofrer danos.

Auxílio de arranque ⇨ 282.

Etiqueta de aviso

Significado dos símbolos:

- Sem faíscas, chamas vivas ou fumo.
- Proteger sempre os olhos. Os gases explosivos podem causar cegueira ou ferimentos.
- Mantenha a bateria do veículo fora do alcance de crianças.
- A bateria do veículo contém ácido sulfúrico, que pode provocar cegueira ou lesões por queimaduras graves.

- Consultar o Manual do Proprietário para mais informações.
- Poderá haver gases explosivos perto da bateria do veículo.

Purgar o sistema de combustível diesel

Se o depósito tiver ficado vazio, será necessário purgar o sistema de combustível diesel. Ligar a ignição três vezes durante 15 segundos de cada vez. Depois ligar o motor durante 40 segundos, no máximo. Repetir este processo após 5 segundos, no mínimo. Se o motor não pegar, recorrer à assistência de uma oficina.

Substituição das escovas do limpa pára-brisas

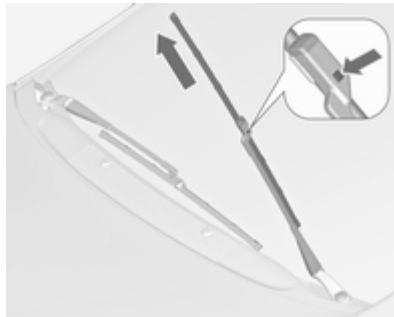

Levantar o braço do limpa-vidros até se manter na posição levantada, pressionar o botão, desencaixar a escova e retirá-la.

Fixar ao braço do limpa-vidros a escova limpa-vidros num ligeiro ângulo e empurrar até encaixar.

Baixar o braço cuidadosamente.

Escova do limpa-vidros no óculo traseiro

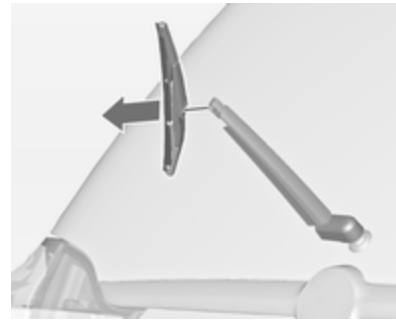

Levantar o braço do limpa pára--brisas. Desencaixar a escova do limpa pára-brisas conforme se mostra na figura e retirar.

Fixar ao braço do limpa-vidros a escova limpa-vidros num ligeiro ângulo e empurrar até encaixar.

Baixar o braço cuidadosamente.

Substituir lâmpadas

Desligar a ignição e desligar o interruptor relevante ou fechar as portas.

Segurar numa lâmpada nova apenas pela base. Não tocar no vidro da lâmpada sem luvas.

Ao substituir lâmpadas, utilizar apenas lâmpadas do mesmo tipo.

Substituir as lâmpadas dos faróis a partir do interior do compartimento do motor.

Faróis de halogéneo

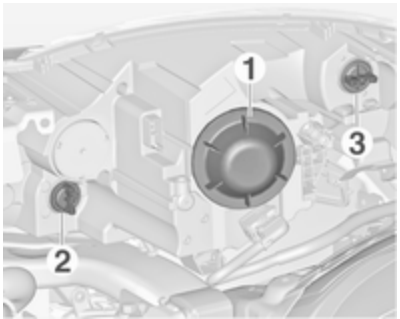

Faróis bi-halogéneo (1) com uma lâmpada para luzes de máximos e de médios.

Indicadores de mudança de direcção dianteiros (2).

Luzes laterais/luzes de condução diurna (3).

Luzes de médios/máximos (1)

1. Rodar a tampa (1) para a esquerda e retirá-la.

2. Rodar o suporte da lâmpada para a esquerda para desengatar. Afastar o suporte da lâmpada do reflector.

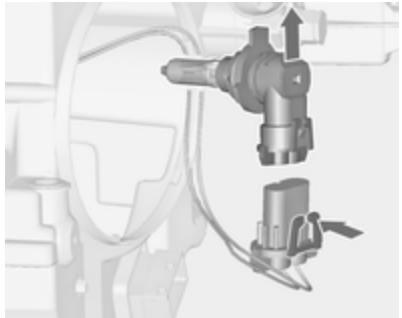

3. Desencaixar o suporte da lâmpada da ligação da ficha, pressionando a presilha de retenção.
4. Substituir a lâmpada e ligar o suporte da lâmpada com a ligação da ficha.
5. Colocar o suporte da lâmpada, encaixando as duas patilhas no reflector, e rodar no sentido dos ponteiros do relógio para fixar.
6. Encaixar a tampa e rodar para a direita.

Indicadores de mudança de direcção dianteiros (2)

1. Rodar o casquilho da lâmpada (2) para a esquerda para desengatar. Remover o casquilho da lâmpada do reflector.

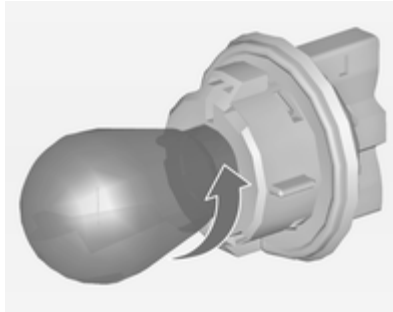

2. Remover a lâmpada do casquilho, rodando para a esquerda.
3. Substituir e introduzir a nova lâmpada no casquilho, rodando para a direita.
4. Inserir o casquilho da lâmpada no reflector e rodar para a direita.

Luzes laterais/Luzes de condução diurna (3)

1. Rodar o casquilho da lâmpada (3) para a esquerda para desengatar. Remover o casquilho da lâmpada do reflector.

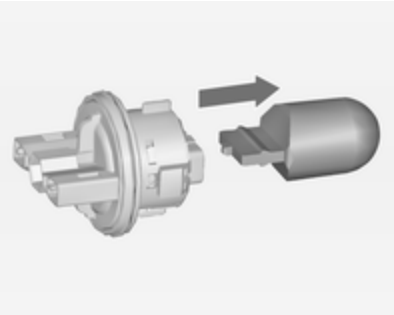

2. Remover a lâmpada do casquilho, puxando.
3. Substituir e introduzir a nova lâmpada no casquilho.
4. Inserir o casquilho da lâmpada no reflector e rodar para a direita.

Iluminação dianteira adaptativa

⚠ Perigo

A iluminação dianteira adaptativa utiliza faróis de xénon.

Os faróis de xénon funcionam com uma grande tensão eléctrica. Não tocar. Substituir as lâmpadas numa oficina.

As lâmpadas do indicador de mudança de direcção dianteiro e das luzes de curva podem ser substituídas.

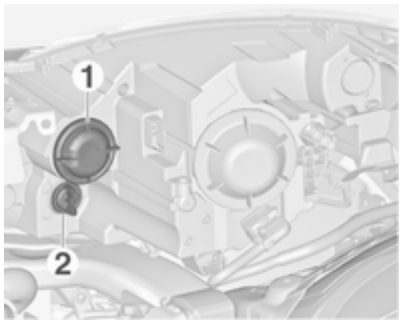

Iluminação em curvas (1)

Indicadores de mudança de direcção dianteiros (2).

As luzes laterais/luzes de condução diurna foram concebidas como díodos emissores de luz (LED) e não podem ser substituídas.

Iluminação de cantos (1)

1. Rodar a tampa (1) para a esquerda e retirá-la.

2. Rodar o suporte da lâmpada para a esquerda para desengatar. Afastar o suporte da lâmpada do reflector.

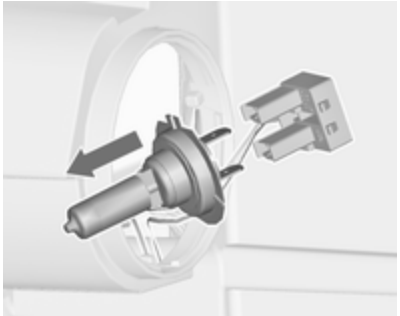

3. Desencaixar a lâmpada da ligação da ficha, puxando.
4. Substituir a lâmpada e ligar o suporte da lâmpada com a ligação da ficha.
5. Colocar o suporte da lâmpada, encaixando as duas patilhas no reflector, e rodar no sentido dos ponteiros do relógio para fixar.
6. Encaixar a tampa e rodar para a direita.

Indicadores de mudança de direcção dianteiros (2)

1. Rodar o casquilho da lâmpada (2) para a esquerda para desengatar. Remover o casquilho da lâmpada do reflector.

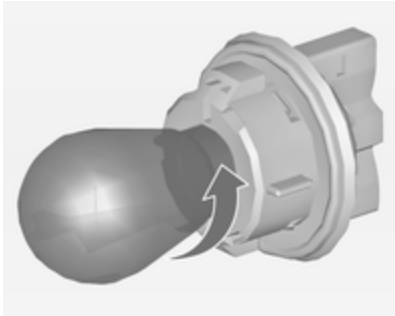

2. Remover a lâmpada do casquilho, rodando para a esquerda.
3. Substituir e introduzir a nova lâmpada no casquilho, rodando para a direita.
4. Inserir o casquilho da lâmpada no reflector e rodar para a direita.

Faróis de nevoeiro

As lâmpadas são acessíveis pela parte de baixo do veículo.

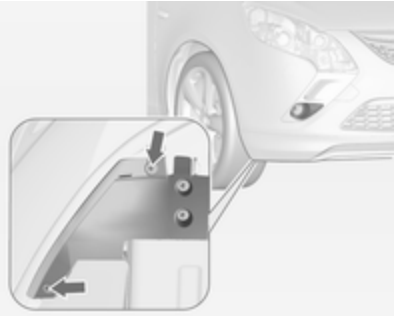

1. Retirar os parafusos exteriores da cobertura, assinalados com as setas.

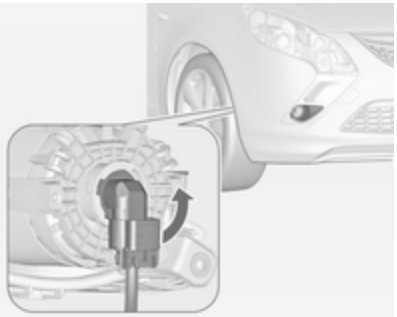

2. Afastar a cobertura.

   Rodar o casquilho da lâmpada para a esquerda e retirá-lo do reflector.

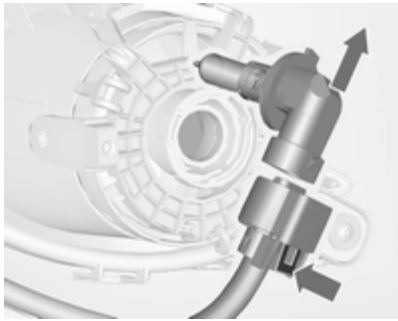

3. Desencaixar o casquilho da lâmpada da ligação da ficha, pressionando a presilha de retenção.
4. Remover e substituir o casquilho com a lâmpada e ligar a ligação da ficha.
5. Inserir o casquilho da lâmpada no reflector, rodar para a direita e encaixar.
6. Montar a cobertura com os parafusos.

Luzes traseiras

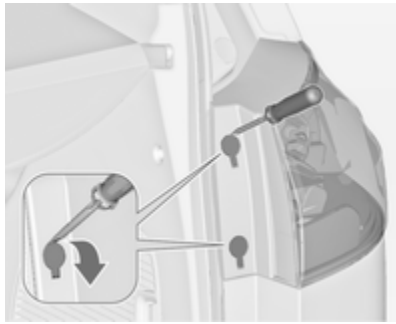

1. Remover a cobertura com parafusos.

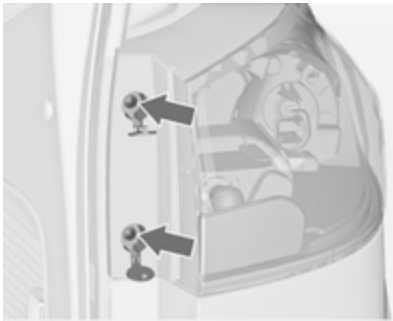

2. Retirar os parafusos assinalados com as setas.

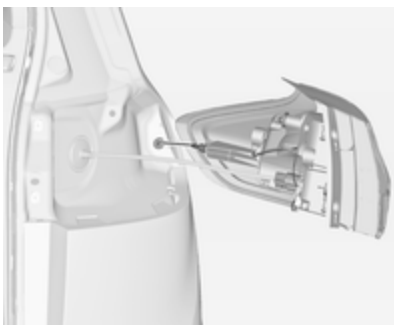

3. Cuidadosamente, retirar o conjunto do farol dos pinos de fixação e desmontar.
4. Separar a ligação da ficha do grupo óptico.

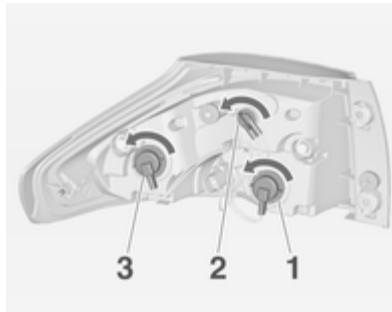

5. Remover e substituir a lâmpada, rodando o casquilho da lâmpada.

   Luz do indicador de mudança de direcção (**1**)

   Luzes traseiras (**2**)

   Luz de travão (**3**)

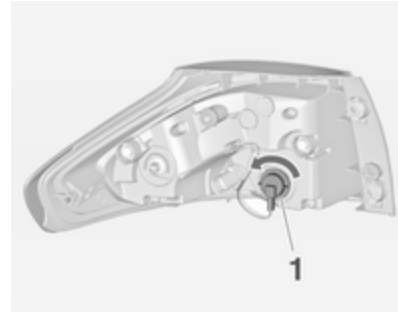

Luzes traseiras com díodos emissores de luz (LED) para os farolins e luz de travagem

Apenas a luz do indicador de mudança de direcção (**1**) pode ser substituída.

Remover e substituir a lâmpada, rodando o casquilho da lâmpada.

6. Ligar a ligação da ficha ao grupo óptico.
7. Encaixar o grupo óptico nos pinos de fixação e montar o grupo óptico com os parafusos.
8. Encaixar a cobertura com os parafusos.

Luzes de marcha-atrás (4) na porta da bagageira

1. Abrir a porta da bagageira e retirar a cobertura.

2. Rodar o suporte da lâmpada para a esquerda e retirá-lo do reflector.

3. Remover a lâmpada do casquilho, puxando.
4. Substituir e introduzir a nova lâmpada no casquilho.
5. Inserir o casquilho da lâmpada no reflector e rodar para a direita.
6. Colocar a cobertura.

Luz traseira de nevoeiro

As lâmpadas são acessíveis pela parte de baixo do veículo.

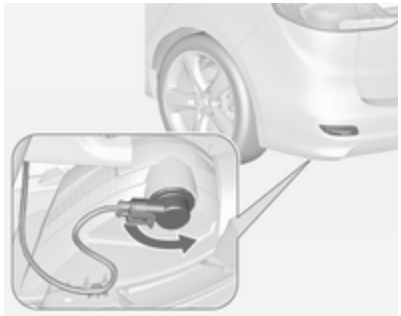

1. Rodar o casquilho da lâmpada para a esquerda e retirá-lo do reflector.

2. Remover a lâmpada do casquilho, rodando para a esquerda.
3. Substituir e introduzir a nova lâmpada no casquilho, rodando para a direita.
4. Inserir o casquilho da lâmpada no reflector, rodar para a direita e encaixar.

Verificação das lâmpadas

Ligar a ignição, accionar e verificar todos os faróis.

Indicadores de mudança de direcção laterais

Para substituir a lâmpada, retire o respectivo alojamento:

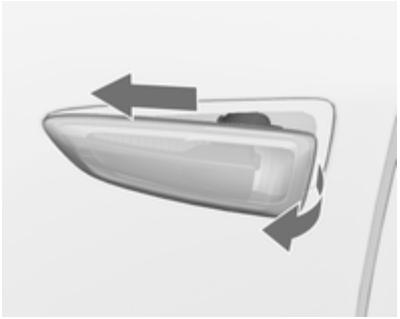

1. Deslizar a lâmpada para o respectivo lado esquerdo e remover com a extremidade direita.

2. Rodar o casquilho da lâmpada no sentido contrário dos ponteiros do relógio e remover do alojamento.

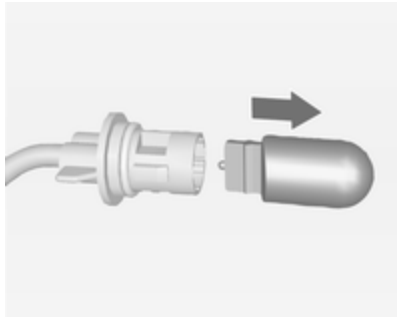

3. Retirar a lâmpada do casquilho e substituí-la.
4. Inserir o suporte da lâmpada e rodar para a direita.
5. Inserir a extremidade esquerda da lâmpada, deslizar para a esquerda e inserir a extremidade direita.

Luz da chapa de matrícula

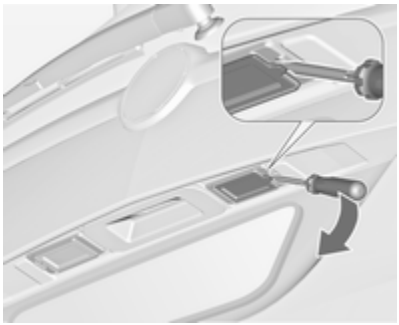

1. Inserir uma chave de parafusos na reentrância da cobertura, pressionar para o lado e soltar a mola. Retirar a cobertura.

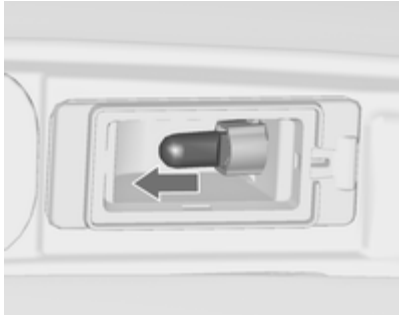

2. Remover a lâmpada do casquilho, puxando.
3. Substituir a lâmpada e inseri-la no casquilho.
4. Empurrar a cobertura para cima do alojamento.

Luzes do habitáculo

Luzes de cortesia, luzes de leitura

Substituir as lâmpadas numa oficina.

Luz da bagageira

Substituir as lâmpadas numa oficina.

Iluminação do painel de instrumentos

Substituir as lâmpadas numa oficina.

Instalação eléctrica

Fusíveis

Os dados do fusível de substituição devem coincidir com os dados do fusível avariado.

Existem três caixas de fusíveis no veículo:

- na frente esquerda do compartimento do motor,
- em veículos com volante à esquerda, no interior atrás do compartimento de arrumação, ou nos veículos com volante à direita, atrás do porta-luvas,
- atrás de uma tampa à esquerda da bagageira.

Antes de se substituir um fusível, desligar o respectivo interruptor e a ignição.

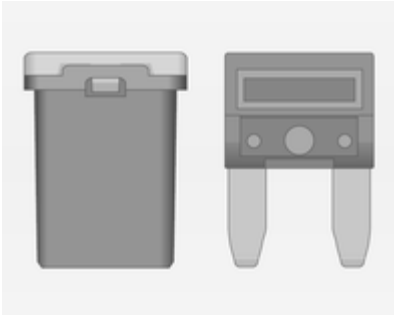

No veículo existem tipos diferentes de fusíveis.

Consoante o tipo de fusível, um fusível queimado pode ser reconhecido pelo filamento derretido. Não substituir o fusível enquanto não se corrigir o que levou a que se fundisse.

Algumas funções são protegidas por vários fusíveis.

Podem também existir fusíveis sem função atribuída.

Extractor de fusíveis

Um extractor de fusíveis poderá encontrar-se na caixa de fusíveis no compartimento do motor.

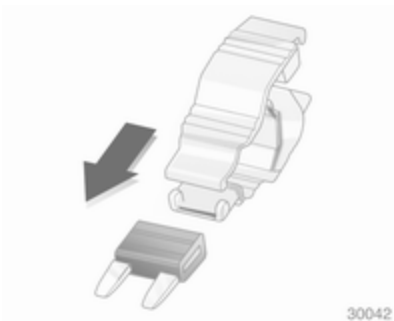

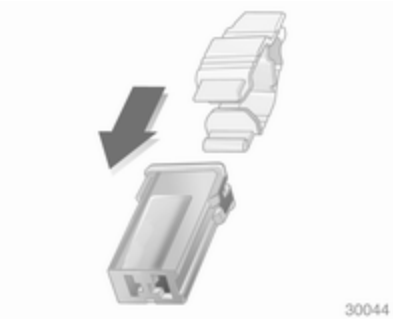

Colocar o extractor de fusíveis nos vários tipos de fusível a partir de cima ou da parte lateral e retirar o fusível.

Caixa de fusíveis no compartimento do motor

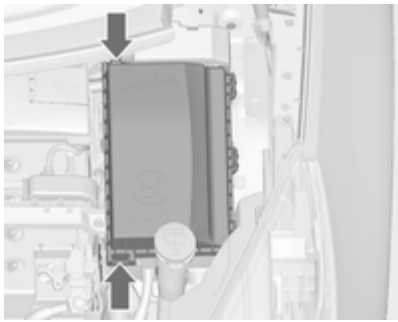

A caixa de fusíveis encontra-se na parte da frente esquerda do compartimento do motor.

Desengatar a cobertura e dobrá-la para cima até que pare. Retirar a cobertura verticalmente para cima.

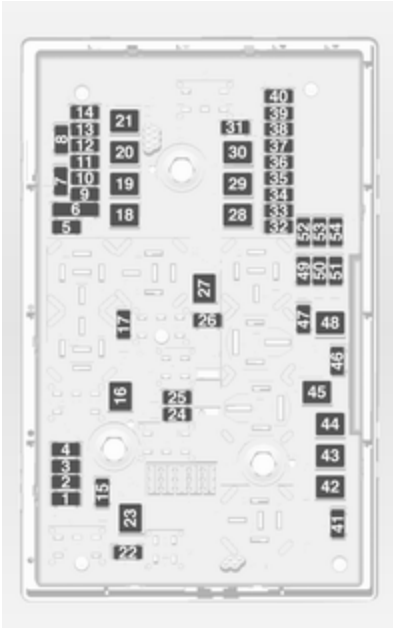

N.º	Circuito
1	Módulo de controlo do motor
2	Sensor Lambda
3	Injecção do combustível, sistema de ignição
4	Injecção do combustível, sistema de ignição
5	–
6	Aquecimento dos espelhos, sistema de alarme anti-roubo
7	Controlo da ventoinha, módulo de controlo do motor, módulo de controlo da caixa de velocidades
8	Sensor Lambda, arrefecimento do motor
9	Sensor do óculo traseiro
10	Sensor da bateria
11	Desengate da bagageira
12	Iluminação dianteira adaptativa, controlo automático da iluminação

N.º	Circuito
13	ABS
14	Limpa-vidros traseiro
15	Módulo de controlo do motor
16	Motor de arranque
17	Módulo de controlo da caixa de velocidades
18	Óculo traseiro aquecido
19	Janelas dianteiras eléctricas
20	Janelas traseiras eléctricas
21	Central eléctrica traseira
22	Máximos lado esquerdo (Halogéneo)
23	Sistema lava-faróis
24	Médios direita (Xenon)
25	Médios esquerda (Xenon)
26	Faróis de nevoeiro
27	Aquecimento do combustível diesel

N.º	Circuito
28	Sistema Start/Stop
29	Travão de mão eléctrico
30	ABS
31	Programador de velocidade adaptável
32	Airbag
33	Iluminação dianteira adaptativa, controlo automático da iluminação
34	Recirculação dos gases de escape
35	Espelho retrovisor exterior, sensor de chuva
36	Controlo da climatização
37	Válvula electromagnética de ventilação do depósito
38	Bomba de vácuo
39	Módulo de controlo central

N.º	Circuito
40	Lava pára-brisas, sistema lava--vidros do óculo traseiro
41	Máximos lado direito (Halogéneo)
42	Ventoinha do radiador
43	Limpa-pára-brisas
44	Limpa-pára-brisas
45	Ventoinha do radiador
46	–
47	Buzina
48	Ventoinha do radiador
49	Bomba de combustível
50	Nivelamento dos faróis, iluminação dianteira adaptativa
51	Válvula de ar
52	Aquecedor auxiliar, motor a diesel
53	Módulo de controlo da caixa de velocidades, módulo de controlo do motor
54	Bomba de vácuo, painel de instrumentos, sistema de aquecimento, ventilação e ar condicionado

Depois de ter mudado os fusíveis avariados, fechar a tampa da caixa dos fusíveis e pressioná-la até encaixar.

Se a tampa da caixa dos fusíveis não for fechada correctamente, poderão ocorrer avarias.

Caixa de fusíveis no painel de instrumentos

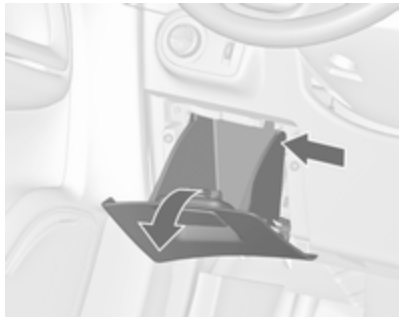

Em veículos com volante à esquerda, a caixa dos fusíveis encontra-se atrás do compartimento de arrumação no painel de instrumentos.

Abrir o compartimento e e empurrar para a esquerda para desbloquear. Rebater o compartimento para baixo e retirá-lo.

Em veículos com volante à direita, a caixa dos fusíveis encontra-se atrás de uma tampa no porta-luvas. Abrir o porta-luvas, depois abrir a tampa e rebatê-la.

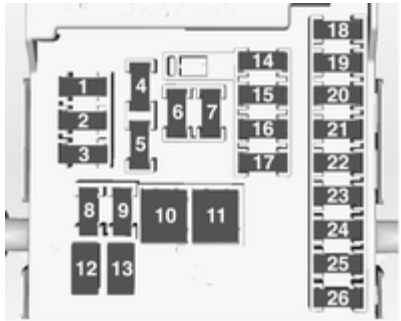

N.º	Circuito
1	Programador de velocidade, limitador de velocidade, programador de velocidade adaptável, telecomandos no volante
2	Luzes exteriores, módulo de controlo da carroçaria
3	Luzes exteriores, módulo de controlo da carroçaria
4	Sistema de informação e lazer
5	Sistema de informação e lazer, instrumento
6	Tomada, isqueiro
7	Tomada de energia
8	Farol de médios esquerdo, módulo de controlo da carroçaria
9	Farol de médios direito, módulo de controlo da carroçaria, módulo de airbag
10	Fechaduras das portas, módulo de controlo da carroçaria
11	Ventoinha interior
12	–
13	–
14	Conector de diagnóstico
15	Airbag
16	Tomada de energia
17	Sistema de ar condicionado
18	Logística

N.º	Circuito
19	Módulo de controlo da carroçaria
20	Módulo de controlo da carroçaria
21	Painel de instrumentos, sistema de alarme anti-roubo
22	Sensor de ignição
23	Módulo de controlo da carroçaria
24	Módulo de controlo da carroçaria
25	–
26	–

Caixa de fusíveis na bagageira

A caixa de fusíveis encontra-se do lado esquerdo da bagageira, atrás da tampa.

Retirar a tampa.

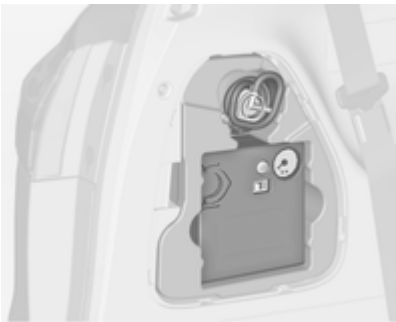

Se o veículo possuir um kit de reparação de pneus, retirar a caixa completa.

Atribuição dos fusíveis

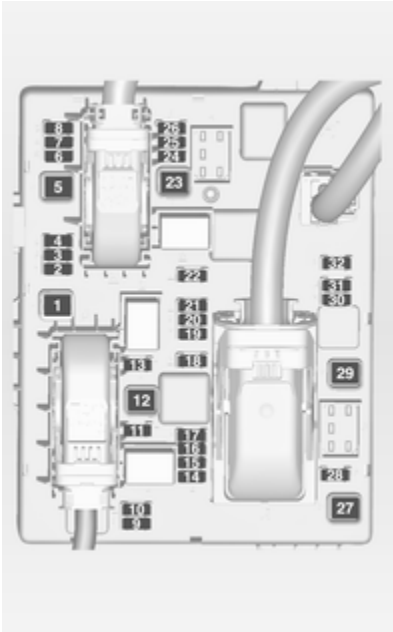

N.º	Circuito
1	–
2	Ponto de saída do reboque
3	Sensores de estacionamento
4	Sistema de redução catalítica selectiva
5	–
6	–
7	Banco eléctrico
8	–
9	Sistema de redução catalítica selectiva
10	Sensor de óxido de azoto
11	Módulo de reboque, tomada de reboque
12	Módulo de reboque
13	Ponto de saída do reboque
14	–
15	–

N.º	Circuito
16	Espelho retrovisor interior, câmara traseira
17	Tomada de energia
18	–
19	Aquecimento do volante
20	Persiana
21	Bancos dianteiros aquecidos
22	–
23	–
24	Sistema de redução catalítica selectiva
25	–
26	–
27	–
28	–
29	–
30	–

N.º	Circuito
31	–
32	Sistema de amortecedor activo, aviso de desvio de trajectória

Ferramentas do veículo

Ferramentas

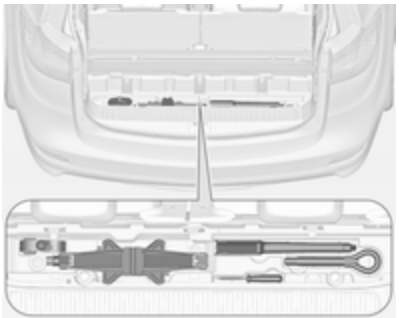

Algumas ferramentas, o olhal de reboque e (apenas em veículos com roda sobresselente) o equipamento de elevação do veículo encontram-se na arrumação traseira no piso da bagageira.

Abra a cobertura em frente à porta da bagageira.

Rodas

Estado dos pneus e jantes

Passar pelas beiras da estrada devagar e, se possível, em ângulo recto. Passar por cima de superfícies semelhantes a arestas vivas pode causar danos em pneus e jantes. Não entalar os pneus contra os passeios ao estacionar.

Regularmente, verificar se as jantes apresentam danos. Recorrer à ajuda de uma oficina em caso de danos ou desgaste invulgar.

Pneus de Inverno

Os pneus de Inverno aumentam a segurança da condução a temperaturas inferiores a 7 ºC pelo que deverão ser montados em todas as jantes.

De acordo com a legislação nacional de cada país, colocar a etiqueta de velocidade dentro do campo de visão do condutor.

Designação dos pneus

P. ex. **215/60 R 16 95 H**

215 = Largura do pneu, mm
60 = Relação da secção transversal (relação entre altura e largura do pneu), %
R = Tipo de cinta: Radial
RF = Tipo: RunFlat
16 = Diâmetro da jante, polegadas
95 = Índice de carga, p. ex. 95 é equivalente a 690 kg
H = Letra do código de velocidade

Letra do código de velocidade:

Q = até 160 km/h
S = até 180 km/h
T = até 190 km/h
H = até 210 km/h
V = até 240 km/h
W = até 270 km/h

Pressão dos pneus

Verificar a pressão com os pneus frios pelo menos cada 14 dias e antes de qualquer viagem grande. Não esquecer de verificar também o pneu

sobresselente. Isto também se aplica a veículos com sistema de monitorização da pressão dos pneus.

Desapertar a tampa da válvula.

Pressão dos pneus ⇨ 306.

A etiqueta de informação dos pneus e da carga na armação da porta dianteira esquerda ou direita indica o tipo de pneus de origem e as pressões dos pneus correspondentes.

Os dados da pressão dos pneus referem-se a pneus frios. Aplica-se a pneus de Verão e de Inverno.

Insuflar sempre o pneu sobresselente segundo a pressão especificada para carga completa.

A pressão dos pneus ECO tem por objectivo atingir o menor consumo de combustível possível.

A pressão incorrecta dos pneus prejudica a segurança, a manobrabilidade do veículo, o conforto e a poupança de combustível e aumenta o desgaste dos pneus.

As pressões dos pneus podem variar em função de várias opções. Para o valor correcto da pressão dos pneus, seguir o procedimento abaixo:

1. Identificar o código de identificação do motor. Dados do motor ⇨ 297.
2. Identificar o respectivo pneu.

As tabelas da pressão dos pneus indicam todas as combinações possíveis de pneus ⇨ 306.

Para os pneus aprovados para o seu veículo, consultar o Certificado CE de Conformidade fornecido com o veículo ou os documentos de matrícula nacionais.

O condutor é responsável pelo ajuste correcto da pressão dos pneus.

⚠ Aviso

Se a pressão for demasiado baixa, pode causar o sobreaquecimento e danos internos nos pneus, resultando na separação do piso e mesmo no rebentamento do pneu a altas velocidades.

No caso de a pressão dos pneus ter de ser reduzida ou aumentada num veículo com sistema de controlo da pressão dos pneus, desligar a ignição. Depois de ajustar a pressão dos pneus, ligar a ignição e seleccionar a definição adequada na página **Carga dos pneus** no Centro de Informação do Condutor, ⇨ 124.

Sistema de controlo da pressão dos pneus

O sistema de monitorização da pressão dos pneus verifica a pressão dos quatro pneus uma vez por minuto quando a velocidade do veículo ultrapassa determinado limite.

Atenção
O sistema de controlo da pressão dos pneus avisa apenas se os pneus estão com pouca pressão e não substitui a manutenção regular dos pneus por parte do condutor.

Todas as rodas devem possuir sensores de pressão e os pneus devem estar à pressão indicada.

Advertência
Nos países onde o sistema de controlo da pressão dos pneus é exigido legalmente, a utilização de rodas sem sensores de pressão invalidará a aprovação do tipo de veículo.

As actuais pressões dos pneus podem ser apresentadas no **Veículo informação menu** no Centro de Informação do Condutor.

O menu pode ser seleccionado através dos botões na alavanca de sinalização de mudança de direcção.

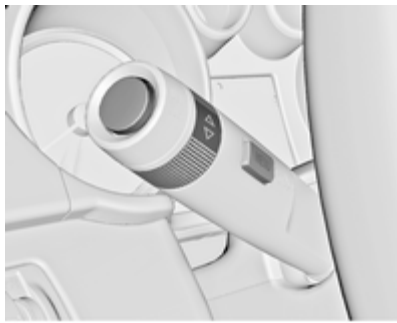

Pressionar o botão **MENU** para seleccionar o **Veículo informação menu** .

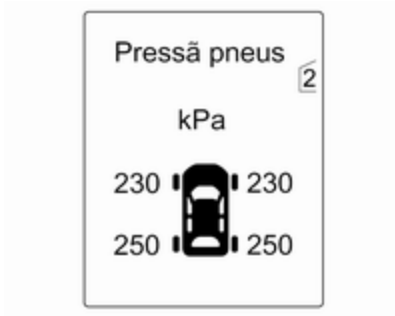

Rodar a roda de regulação para seleccionar o sistema de monitorização da pressão dos pneus.

O estado do sistema e avisos de pressão são indicadas por uma mensagem com o pneu em questão a piscar no Centro de Informação do Condutor.

Uma situação de pressão baixa detectada é indicada pela luz de aviso (!) ⇨ 122.

Se a luz de aviso (!) se acender, parar logo que possível e encher os pneus de acordo com o recomendado ⇨ 306.

Depois de encher os pneus, poderá ser necessário conduzir para actualizar os valores da pressão dos pneus no Centro de Informação do Condutor (DIC). Durante este tempo, (!) poderá acender-se.

Se (!) se acender a baixa temperatura e se apagar depois de algum tempo de condução, isto pode ser um indicador de leitura de pressão baixa. Verificar a pressão dos pneus.

Mensagens do veículo ⇨ 131.

Se a pressão dos pneus tiver de ser reduzida ou aumentada, desligar o motor.

Apenas montar rodas com sensores de pressão, de outro modo a pressão dos pneus não será apresentada e (!) acende continuamente.

Uma roda sobresselente ou roda sobresselente temporária não está equipada com sensor de pressão. O sistema de monitorização da pressão dos pneus não está operacional para estas rodas. O indicador de controlo (!) acende. Para as outras três rodas o sistema mantém-se operacional.

A utilização de kits de reparação dos pneus líquido à venda no mercado pode prejudicar o funcionamento do sistema. Podem ser utilizados kits de reparação aprovados pelo fabricante.

O equipamento rádio externo de elevada potência pode prejudicar o funcionamento do sistema de controlo da pressão dos pneus.

De cada vez que os pneus são substituídos, os sensores do sistema de controlo da pressão dos pneus devem ser desmontados e submetidos a manutenção. No caso do sensor aparafusado, substituir o núcleo da válvula e o anel de vedação. No caso do sensor preso por grampo, substituir a haste completa da válvula.

Estado de carga do veículo

Ajustar a pressão dos pneus de acordo com a etiqueta de informação dos pneus ou a tabela de pressão dos pneus ⇨ 306 e seleccionar a definição adequada no menu **Carga dos pneus** no Centro de Informação do Condutor, **Veículo informação menu** ⇨ 124.

Seleccionar:

- **Ligeira** para pressão de conforto até 3 pessoas
- **Eco** para pressão Eco até 3 pessoas
- **Máx** para carga total

Função aprendizagem automática

Depois de mudar as rodas, o veículo deve ficar imóvel durante aproximadamente 20 minutos, até o sistema recalcular. O processo de reaprendizagem que se segue demora até 10 minutos de condução a uma velocidade mínima de 20 km/h. Neste caso – – pode ser apresentado ou os valores de pressão podem ser trocados no Centro de Informação do Condutor.

Se ocorrer um problema durante o processo de reaprendizagem, é apresentada uma mensagem de aviso no Centro de Informação do Condutor.

Sujeição à temperatura

A pressão dos pneus depende da temperatura do pneu. Durante a condução a temperatura e a pressão dos pneus aumentam.

O valor da pressão dos pneus apresentado no Centro de Informação do Condutor é a pressão actual dos pneus. Assim, é importante verificar a pressão com os pneus frios.

Profundidade do relevo

Verificar a profundidade do rasto a intervalos regulares.

Os pneus devem ser substituídos por razões de segurança quando a profundidade do relevo for de 2-3 mm (4 mm para pneus de Inverno).

Por razões de segurança, recomenda-se que a profundidade do relevo dos pneus num eixo não tenha uma variação superior a 2 mm.

A profundidade mínima do relevo permitida por lei (1,6 mm) terá sido atingida quando o relevo tiver sido gasto até um dos indicadores de desgaste do relevo (TWI). A respectiva posição está indicada por marcas na parede lateral.

Se existir maior desgaste à frente do que atrás, trocar periodicamente as rodas dianteiras com as traseiras. Certificar-se que o sentido da rotação das rodas permaneça a mesma.

Os pneus envelhecem mesmo quando não utilizados. Recomendamos que os pneus sejam substituídos a cada 6 anos.

Mudar para outros pneus

Se se utilizarem pneus de tamanho diferente dos montados de fábrica, poderá ser necessário reprogramar o velocímetro assim como a pressão nominal dos pneus e fazer outras alterações no veículo.

Depois de mudar para pneus de tamanho diferente, substituir a etiqueta da pressão dos pneus.

⚠Aviso

A utilização de pneus ou jantes desadequados poderá causar acidentes e invalidará a aprovação tipo do veículo.

Tampões de rodas

Deverão utilizar-se tampões das rodas e pneus aprovados para o veículo em questão e que cumpram todos os requisitos de combinação de jantes e pneus aplicáveis.

Se os tampões das rodas e os pneus utilizados não forem aprovados pela fábrica, os pneus não deverão ter saliência de protecção da jante.

Os tampões das rodas não devem impedir o arrefecimento dos travões.

⚠Aviso

A utilização de pneus ou tampões de rodas inadequados pode causar perda de pressão repentina e, consequentemente, acidentes.

Correntes de neve

Só são permitidas correntes para pneus nas rodas dianteiras.

Utilizar sempre correntes de malha fina que não adicionem mais de 10 mm ao relevo do pneu e aos lados interiores do mesmo (incluindo o cadeado da corrente).

⚠Aviso

Danos podem levar os pneus a rebentar.

As correntes de neve apenas são permitidas em pneus com a medida 215/60 R 16 e 225/50 R 17.

Não é permitido utilizar correntes para a neve na roda sobresselente temporária.

Kit de reparação de pneus

O kit de reparação de pneus pode ser utilizado para reparar pequenos danos no relevo de um pneu.

Não retirar quaisquer objectos estranhos dos pneus.

Danos num pneu que excedam 4 mm ou que estejam na face lateral do pneu não podem ser reparados com o kit de reparação dos pneus.

⚠Aviso

Não conduzir a mais de 80 km/h.

Não utilizar durante um período longo de tempo.

A condução e o manuseio podem ser afectados.

Em caso de um pneu furado:

Aplicar o travão de mão e engatar a 1.ª, a marcha-atrás ou a posição **P**.

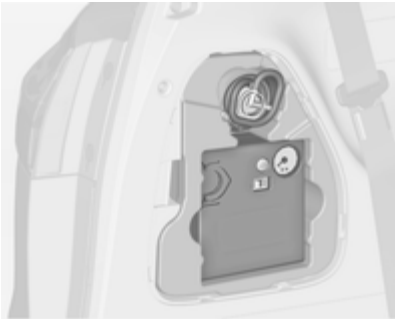

O kit de reparação de pneus encontra-se do lado esquerdo da bagageira, atrás de uma cobertura.

1. Retirar o kit de reparação de pneus do compartimento.
2. Retirar o compressor.

3. Retirar o cabo de ligação eléctrica e tubo flexível de ar do compartimento de arrumação que se encontram na parte inferior do compressor.

4. Aparafusar o tubo flexível do compressor na ligação na botija do vedante.
5. Encaixar a botija do vedante no retentor do compressor

   Colocar o compressor perto do pneu de maneira que a botija do vedante fique na vertical.

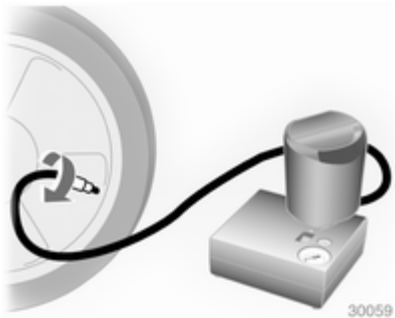

6. Desapertar a tampa da válvula do pneu em questão.
7. Aparafusar o tubo flexível na válvula do pneu.
8. O interruptor no compressor tem de estar na posição O.
9. Ligar a ficha do compressor na saída de alimentação ou do isqueiro.

   Para não descarregar a bateria, recomendamos que se ligue o motor.

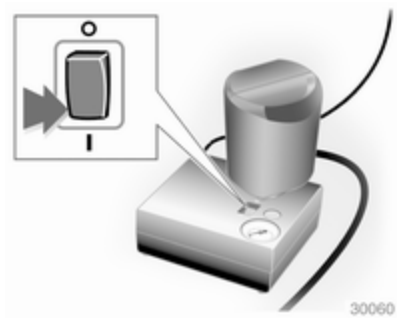

10. Colocar o interruptor de balancim do compressor na posição I. O pneu é cheio com vedante.
11. O manómetro da pressão do compressor indica por breves instantes um valor até 6 bar enquanto a garrafa de vedante se esvazia (cerca de 30 segundos). Depois a pressão começa a baixar.
12. O vedante é todo bombeado para dentro do pneu. Depois o pneu é insuflado.
13. A pressão do pneu prescrita deve ser atingida dentro de 10 minutos. Pressão dos pneus

⇨ 306. Quando obtiver a pressão correcta, desligar o compressor.

Se a pressão de pneu prescrita não for atingida no espaço de 10 minutos, retirar o kit de reparação de pneus. Deslocar o veículo de forma a que o pneu dê uma volta completa. Voltar a ligar o kit de reparação de pneus e continuar o procedimento de enchimento durante 10 minutos. Se continuar a não atingir a pressão do pneu prescrita, o pneu está demasiado danificado. Recorrer à ajuda de uma oficina.

Retirar do pneu a pressão em excesso accionando o botão acima do indicador de pressão.

Não utilizar o compressor durante mais de 10 minutos.

14. Retirar o kit de reparação de pneus. Empurrar o trinco no suporte para retirar a garrafa de vedante do suporte. Enroscar o tubo de insuflação do pneu na ligação livre da garrafa de vedante. Isso evita que haja fuga de vedante. Guardar o kit de reparação dos pneus na bagageira.
15. Retirar qualquer excesso de vedante com um pano.
16. Retirar da garrafa de vedante a etiqueta que indica a velocidade máxima permitida e colocá-la dentro do campo de visão do condutor.
17. Prosseguir viagem imediatamente para que o vedante se distribua pelo pneu uniformemente. Depois de conduzir cerca de 10 km (mas não mais de 10 minutos), parar e verificar a pressão do pneu. Apertar o tubo do ar do compressor directamente na válvula do pneu e no compressor ao fazer isso.

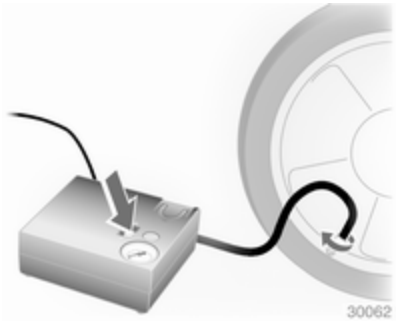

Se a pressão do pneu for superior a 1,3 bar, corrigir para o valor correcto. Repetir o procedimento até deixar de haver perda de pressão.

Se a pressão do pneu baixar para menos de 1,3 bar, não se deve conduzir o veículo. Recorrer à ajuda de uma oficina.

18. Guardar o kit de reparação dos pneus na bagageira.

Advertência
As características de condução proporcionadas pelo pneu reparado são muito afectadas, pelo que o pneu deve ser substituído.

Se se ouvir um ruído anormal ou se o compressor ficar quente, desligar o compressor durante pelo menos 30 minutos.

A válvula de segurança incorporada abre a uma pressão de 7 bar.

Anotar a data de validade do kit. Após essa data a capacidade vedante deixa de ter garantia. Prestar atenção à informação de armazenamento constante da garrafa de vedante.

Substituir a garrafa de vedante utilizada. Eliminar a garrafa conforme indicado na legislação aplicável

O compressor e o vedante podem ser utilizados a partir de -30 °C aproximadamente.

Os adaptadores fornecidos podem ser utilizados para encher outros itens, p. ex. bolas de futebol, colchões de ar, barcos insufláveis, etc. Encontram-se sob o compressor. Para retirar, aparafusar no compressor o tubo flexível e retirar o adaptador.

Substituição de roda

Alguns veículos são equipados com um kit de reparação dos pneus em vez de possuírem uma roda sobresselente ⇨ 272.

Proceder aos seguintes preparativos e respeitar a informação a seguir:

- Estacionar o veículo numa superfície nivelada, firme e não derrapante. As rodas dianteiras devem estar em posição de condução em linha recta.
- Aplicar o travão de mão e engatar a 1.ª, a marcha-atrás ou a posição **P**.
- Retirar a roda sobresselente ⇨ 278.
- Nunca mudar mais do que uma roda ao mesmo tempo.
- Só utilizar o macaco para mudar pneus no caso de furos, e não para mudança de pneus sazonal (pneus de Inverno/Verão).
- Se a superfície em que o veículo se encontrar for mole, colocar uma placa sólida (com 1 cm de espessura, no máximo) por baixo do macaco.
- Retirar os objectos pesados do veículo antes de levantá-lo com o macaco.
- Não deverão estar nem pessoas nem animais dentro do veículo quando este for levantado com o macaco.
- Nunca passar por baixo de um veículo apoiado num macaco.
- Não colocar o veículo a trabalhar quando elevado com um macaco.
- Limpar as porcas da roda e a rosca com um pano limpo antes de montar a roda.

⚠Aviso

Não lubrificar o perno roscado da roda, porca de roda e cone da porca de roda.

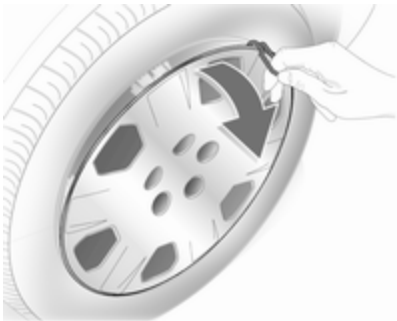

1. Desencaixar as tampas dos parafusos das rodas com uma chave de parafusos e retirar. Retirar o tampão da roda com o gancho. Ferramentas do veículo ⇨ 266.

   Jantes de liga: Desencaixar as tampas dos parafusos das rodas com uma chave de parafusos e retirar. Para proteger a roda, colocar um pano macio entre a chave de parafusos e a jante de liga.

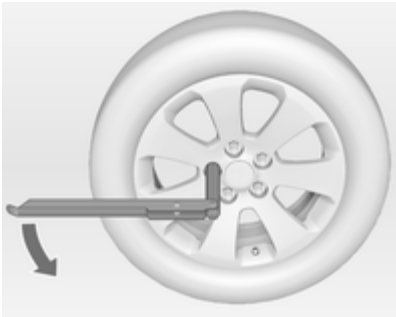

2. Desdobrar a chave de rodas e instalar certificando-se que fica bem colocada e desaparafusar cada parafuso meia volta.

   As rodas poderão estar protegidas por porcas de bloqueio das rodas. Para aliviar estas porcas específicas, primeiro encaixar o adaptador da chave na cabeça da porca antes de instalar a chave de rodas. O adaptador da chave encontra-se no porta-luvas.

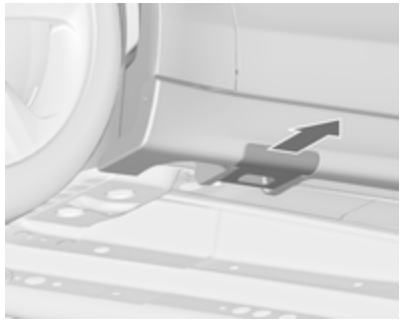

3. Algumas versões podem ter o ponto de elevação do veículo coberto. Remover a cobertura para os lados.

4. Certificar-se que o macaco está correctamente posicionado sob o ponto correcto de elevação do veículo.

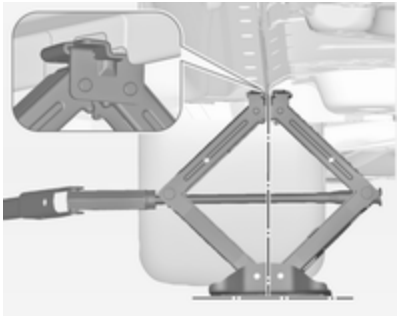

5. Regular o macaco para a altura necessária. Posicioná-lo imediatamente por baixo do ponto de elevação de maneira que não possa escorregar.

Colocar a chave de rodas e com o macaco bem alinhado rodar a chave de rodas até a roda ficar afastada do solo.

6. Desapertar os parafusos das rodas.
7. Substituir a roda. Roda sobresselente ⇨ 278
8. Apertar os parafusos da roda.
9. Baixar o veículo.
10. Colocar a chave de rodas assegurando que fica bem colocada e apertar cada parafuso em sequência cruzada. Apertar ao binário de 140 Nm.
11. Alinhar o orifício da válvula no tampão da roda com a válvula do pneu, antes de colocar.

    Colocar as tampas dos parafusos das rodas.
12. Colocar a cobertura do ponto de elevação do veículo.
13. Guardar a roda substituída ⇨ 278, as ferramentas do veículo ⇨ 266 e o adaptador da chave ⇨ 71.
14. Verificar a pressão do pneu montado e o binário de aperto das porcas da roda assim que possível.

Substituir ou reparar o pneu danificado o mais depressa possível.

Posição de elevação para plataforma de elevação

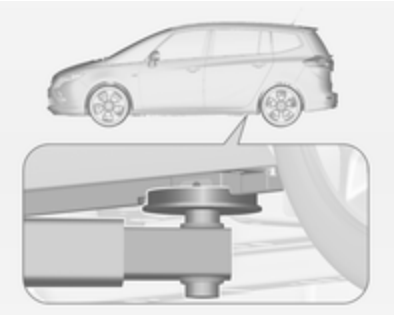

Posição do braço traseiro da plataforma de elevação centrada sob a reentrância da embaladeira.

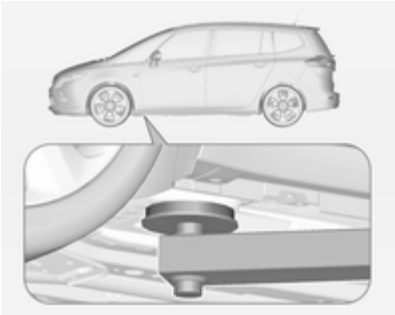

Posição do braço dianteiro da plataforma de elevação na substrutura.

Roda sobresselente

Alguns veículos são equipados com um kit de reparação de pneus em vez de possuírem uma roda sobresselente.

Se for montada uma roda sobresselente que seja diferente das outras rodas, esta roda poderá ser classificada como roda sobresselente temporária e aplicar-se os limites de velocidade correspondentes, apesar de nenhuma etiqueta o indicar. Procurar a assistência de uma oficina para verificar o limite de velocidade aplicável.

A roda sobresselente tem uma jante em aço.

Atenção
A utilização de uma roda sobresselente mais pequena do que as outras ou com pneus de Inverno pode afectar a condução. Substituir o pneu danificado o mais depressa possível.

A roda sobresselente encontra-se num suporte por baixo do piso do veículo.

1. Abrir o compartimento de arrumação na bagageira ⇨ 266.
2. Retirar as duas tampas por cima dos parafusos com cabeça hexagonal.

3. Encaixar a chave de rodas no parafuso de cabeça hexagonal e rodar para a esquerda até ser sentida resistência.
4. Continuar da mesma maneira com o outro parafuso de cabeça hexagonal.

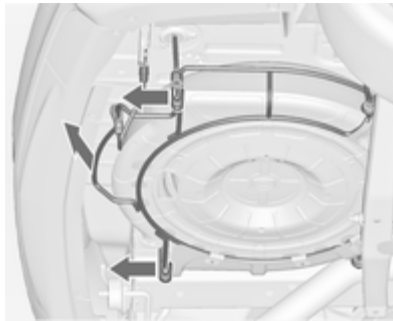

5. Levantar o suporte da roda sobresselente e desprender os dois engates.
6. Baixar o suporte da roda sobresselente.

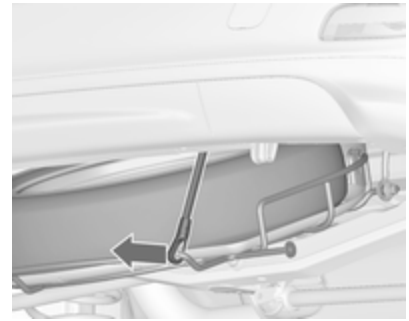

7. Soltar o cabo de segurança.

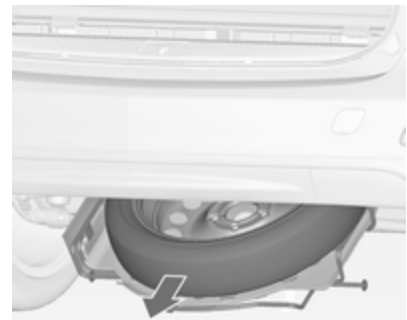

8. Baixar o suporte toda à volta e retirar a roda sobresselente.

9. Substituir a roda.

   A roda danificada tem de ser fixa na bagageira, ver abaixo.
10. Levantar o suporte da roda sobresselente vazio e inserir o cabo de segurança.
11. Levantar o suporte da roda sobresselente um pouco mais e engatar os dois engates. Os lados abertos dos engates têm de ficar virados na direcção da deslocação do veículo.
12. Fechar o suporte da roda sobresselente vazio, rodando ambos os parafusos de cabeça hexagonal para a direita, de forma sucessiva, com a chave de rodas.
13. Encaixar as cobertura sobre os parafusos de cabeça hexagonal.
14. Arrumar a chave de rodas e o macaco no compartimento de arrumação em frente à porta da bagageira.
15. Fechar a tampa do compartimento de arrumação.

Ao voltar a arrumar a roda sobresselente no respectivo suporte, assegurar que a roda é colocada com a válvula acima da reentrância do suporte.

Guardar uma roda danificada na bagageira

O suporte da roda sobresselente não foi concebido para tamanhos diferentes do da roda sobresselente.

Uma roda danificada mais larga do que a roda sobresselente tem de ser arrumada na bagageira e fixa com uma cinta. Ferramentas do veículo ⇨ 266.

Os bancos da terceira fila têm de ser rebatidos ⇨ 84.

1. Colocar a roda junto à parede esquerda da bagageira.

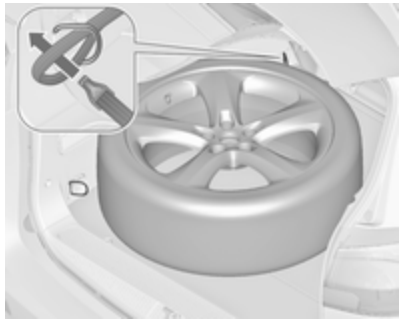

2. Passar a extremidade da cinta com laçada pelo olhal dianteiro do lado esquerdo.
3. Passar a extremidade da cinta com laçada pelo olhal e puxar até que a cinta esteja bem fixa no olhal.

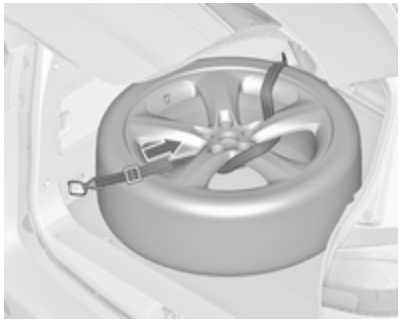

4. Inserir a cinta pelos raios da jante, conforme se mostra na figura.
5. Instalar o gancho no olhal traseiro esquerdo.
6. Apertar a cinta e fixá-la com a fivela.

⚠ Perigo

Conduza sempre com os encostos dos bancos traseiros dobrados para cima e engatados quando guardar uma roda de tamanho normal na bagageira.

⚠ Aviso

Arrumar um macaco, uma roda ou outro equipamento na bagageira pode provocar ferimentos se não estiverem correctamente fixos. Numa paragem súbita ou colisão, qualquer equipamento solto pode atingir alguém.

Arrumar sempre o macaco e as ferramentas nos respectivos compartimentos de arrumação e prendê-los.

Uma roda danificada colocada na bagageira deve ser sempre fixa com a cinta.

Roda sobresselente temporária

A utilização de uma roda sobresselente temporária pode afectar a condução. Substituir ou reparar o pneu danificado o mais depressa possível.

Montar só uma roda sobresselente temporária. Não conduzir a mais de 80 km/h. Fazer as curvas devagar. Não utilizar durante muito tempo.

Se o seu veículo tiver um furo numa das rodas traseiras quando reboca outra veículo, montar a roda sobresselente temporária na frente e o pneu normal atrás.

Correntes para pneus ⇨ 271.

Pneus direccionais

Montar pneus direccionar de forma a rodarem na direcção de condução. A direcção de rodagem é indicada por um símbolo (p. ex. uma seta) na parede lateral do pneu.

O indicado a seguir aplica-se a pneus montados contra a direcção de condução:

- A condução pode ser afectada. Substituir ou reparar o pneu danificado o mais depressa possível.
- Conduzir com redobrada atenção em superfícies molhadas ou com neve.

Auxílio de arranque

Não proceder ao arranque com carregador de carga rápida.

Um veículo com uma bateria descarregada pode ser posto a trabalhar com cabos auxiliares de arranque e com a bateria de outro veículo.

⚠Aviso

Ter muito cuidado ao proceder ao arranque com cabos auxiliares de arranque. O incumprimento das instruções que se seguem pode causar lesões ou danos devido à explosão da bateria ou danos nos sistemas eléctricos de ambos os veículos.

⚠Aviso

Evitar o contacto da bateria com os olhos, pele, tecidos e superfícies pintadas. O líquido contém ácido sulfúrico que pode provocar ferimentos e danos no caso de contacto directo.

- Nunca expor a bateria a chamas nuas ou faíscas.
- Uma bateria descarregada pode congelar a temperaturas de 0 ºC. Descongelar a bateria congelada antes de ligar os cabos auxiliares de arranque.
- Quando manusear uma bateria usar óculos e roupa de protecção.
- Utilizar uma bateria auxiliar com a mesma tensão (12 volts). A respectiva capacidade (Ah) não deve ser muito inferior à da bateria descarregada.
- Utilizar cabos auxiliares de arranque com terminais isolados e uma secção transversal de pelo menos 16 mm^2 (25 mm^2 para motores a diesel).
- Não desligar a bateria descarregada do veículo.
- Desligar todos os consumidores eléctricos desnecessários.
- Não se inclinar sobre a bateria durante o arranque com cabos auxiliares.
- Não permitir que os terminais de um dos cabos entre em contacto com os do outro cabo.
- Os veículos não devem tocar um no outro durante o processo de arranque com cabos auxiliares.
- Aplicar o travão-de-mão, colocar a caixa de velocidades em ponto morto e a caixa automática em **P**.
- Abrir as capas protectoras do terminal positivo de ambas as baterias.

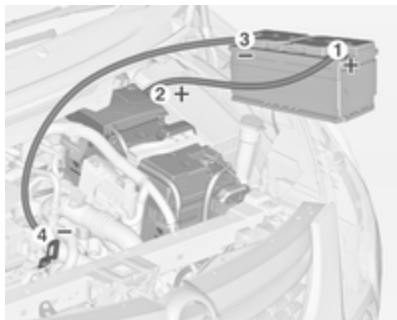

Ordem de ligação dos cabos:

1. Ligar o cabo vermelho ao terminal positivo da bateria auxiliar.
2. Ligar a outra extremidade do cabo vermelho ao terminal positivo da bateria descarregada.
3. Ligar o cabo preto ao terminal negativo da bateria auxiliar.
4. Ligar a outra extremidade do cabo preto a um ponto de massa do veículo, como por exemplo o bloco do motor ou parafuso do apoio do motor. Ligar o mais longe possível da bateria descarregada, no entanto pelo menos a 60 cm.

Colocar os cabos de modo a não serem apanhados por peças rotativas no compartimento do motor.

Para ligar o motor:

1. Ligar o motor do veículo auxiliar.
2. Após 5 minutos, ligar o outro motor. Não se deve fazer tentativas de arranque durante mais de 15 segundos com intervalos de 1 minuto.
3. Deixar cada um dos motores ao ralenti durante cerca de 3 minutos com os cabos ligados.
4. Ligar os consumidores eléctricos (p. ex. faróis, óculo traseiro aquecido) do veículo que estiver a ser posto a trabalhar com cabos auxiliares de arranque.
5. Para retirar os cabos proceder pela ordem exactamente inversa à acima descrita.

Rebocar

Rebocar o veículo

Inserir uma chave de parafusos no rebordo curto da tampa. Soltar a tampa, deslocando cuidadosamente a chave de parafusos para o lado. Para evitar danos, recomenda-se colocar um pano entre a chave de parafusos e o aro.

O olhal de reboque está arrumado com as ferramentas do veículo ⇨ 266.

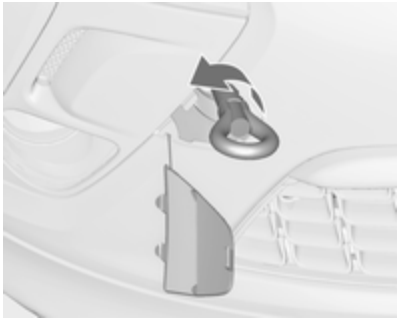

Enroscar o olhal de reboque o mais possível e até parar na horizontal.

Prender um cabo de reboque - ou, ainda melhor, uma barra de reboque - ao olhal de reboque.

O olhal de reboque deverá ser utilizado apenas para rebocar e não para recuperar o veículo.

Ligar a ignição para destrancar o volante e se poder utilizar luzes dos travões, buzina e o limpa pára-brisas.

Caixa de velocidades em ponto morto.

Atenção

Conduzir devagar. Não conduzir com movimentos bruscos. Força de tracção em excesso pode danificar o veículo.

Quando o motor está desligado, é necessária mais força para travar e mexer a direcção.

Para evitar a entrada de gases de escape do veículo rebocador, ligar a recirculação do ar e fechar as janelas.

Veículos com caixa de velocidades automática: O veículo tem de ser rebocado voltado para a frente a uma velocidade não superior a 80 km/h nem por mais de 100 km. Em todos os outros casos e quando a caixa de velocidades estiver avariada, o eixo dianteiro deve ser elevado do chão.

Recorrer à ajuda de uma oficina.

Depois de rebocar, desaparafusar o olhal de reboque.

Inserir a tampa no fundo e fechar.

Rebocar outro veículo

Inserir uma chave de parafusos no rebordo inferior da tampa. Soltar a tampa deslocando cuidadosamente a chave de parafusos para baixo. Para evitar danos, recomenda-se colocar um pano entre a chave de parafusos e o aro.

O olhal de reboque está arrumado com as ferramentas do veículo ⇨ 266.

Enroscar o olhal de reboque o mais possível e até parar na horizontal.

O olhal de fixação na traseira, por baixo do veículo, nunca deve ser utilizado como olhal de reboque.

Prender um cabo de reboque - ou, ainda melhor, uma barra de reboque - ao olhal de reboque.

O olhal de reboque deverá ser utilizado apenas para rebocar e não para recuperar o veículo.

Atenção

Conduzir devagar. Não conduzir com movimentos bruscos. Força de tracção em excesso pode danificar o veículo.

Depois de rebocar, desaparafusar o olhal de reboque.

Inserir a tampa no fundo e encaixar.

Conservação do veículo

Conservação da carroçaria

Fechaduras

As fechaduras são lubrificadas na fábrica com uma massa para canhões de fechadura de elevada qualidade. Utilizar agente descongelante apenas quando absolutamente necessário, já que esse remove a lubrificação e dificulta o funcionamento das fechaduras. Depois de utilizar um agente descongelante, proceder à lubrificação das fechaduras numa oficina.

Lavagem

A pintura do veículo é exposta a influências do ambiente. Lavar e encerar o veículo regularmente. Ao utilizar estações de lavagem automática, seleccionar um programa que inclua enceragem.

Os dejectos de aves, insectos mortos, resinas, pólen e substâncias semelhantes deverão ser limpas imediatamente, uma vez que contêm constituintes agressivos que podem danificar a pintura.

Se se utilizar estações de lavagem, cumprir as instruções do fabricante do veículo. Os limpa pára-brisas e o limpa-vidros do óculo traseiro devem ser desligados. Remover a antena e os acessórios exteriores, como por exemplos barras de tejadilho, etc.

Se se lavar o veículo à mão, certificar-se de que os interiores das cavas das rodas são também bem lavados.

Limpar as arestas e dobras em portas abertas e capô, bem como as áreas cobertas por estas.

Atenção

Usar sempre um produto de limpeza com um pH situado entre 4 e 9.

Não utilizar produtos de limpeza em superfícies quentes.

Fazer com que as dobradiças de todas as portas sejam lubrificadas numa oficina.

Não limpar o compartimento do motor com jacto de vapor ou equipamento de limpeza a jacto a alta pressão.

Passar o veículo bem por água e retirar a água com uma camurça. Passar a camurça por água frequentemente. Utilizar camurças à parte para superfícies pintadas e vidros: resíduos de cera em vidros podem dificultar a visão.

Não utilizar objectos rígidos para remover pedaços de alcatrão. Em superfícies pintadas utilizar produto de remoção de alcatrão.

Luzes exteriores

As coberturas dos faróis e de outras luzes são de plástico. Não utilizar agentes cáusticos ou abrasivos ou raspador de gelo e não os secar.

Polimento e enceragem

Encerar o veículo regularmente (o mais tarde quando a água já não formar gotas). Caso contrário, a pintura irá secar completamente.

O polimento só é necessário se a pintura estiver baça ou se tiver havido resíduos sólidos agarrados à pintura.

O polimento da pintura com silicone forma uma película protectora, tornando desnecessária a aplicação de cera.

As peças da carroçaria em plástico não devem ser tratadas com cera ou agentes de polimento.

Vidros e escovas do limpa pára-brisas

Utilizar um pano macio que não largue pelo ou camurça com líquido limpa-vidros e produto de remoção de insectos.

Ao limpar o óculo traseiro a partir do interior, limpar sempre paralelamente ao elemento de aquecimento para evitar danos.

Para remoção mecânica de gelo, utilizar um rapador de gelo de extremidade afiada. Empurrar o raspador bem contra o vidro para não ficar sujidade por baixo dele e raspar o vidro.

Limpar escovas de limpa-vidros com um pano macio e líquido limpa--vidros.

Tecto de abrir

Nunca limpar com solventes ou agentes abrasivos, combustíveis, meios agressivos (por exemplo, diluente, soluções com acetona, etc.), meios acídicos ou muito alcalinos ou panos abrasivos.

Jantes e pneus

Não utilizar dispositivos de limpeza a jacto a alta pressão.

Limpar as jantes com um produto de limpeza de jantes de pH neutro.

As jantes são pintadas e podem ser tratadas com os mesmos produtos utilizados para a carroçaria.

Danos na pintura

Rectificar pequenos danos na pintura com uma caneta de retoque antes que apareça ferrugem. Áreas de maiores danos ou com ferrugem devem ser reparadas por uma oficina.

Substrutura

Algumas áreas da substrutura do veículo têm um revestimento em PVC enquanto outras áreas críticas possuem uma camada de cera de protecção durável.

Depois de a substrutura ser lavada, verificar a substrutura e aplicar cera se necessário.

Materiais de borracha/betume podem danificar a camada de PVC. Os trabalhos na substrutura devem ser realizados numa oficina.

Antes e depois do Inverno, lavar a substrutura e verificar a camada de cera de protecção.

Sistema de gás liquefeito

⚠ Perigo

O gás liquefeito é mais pesado do que o ar e pode juntar-se em pontos de acumulação.

Num fosso, ter cuidado ao executar trabalhos na parte inferior da carroçaria.

Para trabalhos de pintura e quando for utilizada uma estufa de secagem a uma temperatura superior a 60 °C, o depósito de gás liquefeito deve ser retirado.

Não fazer quaisquer modificações ao sistema de gás liquefeito.

Equipamento para reboque

Não limpar a barra da esfera de acoplamento com um jacto de vapor ou equipamento de limpeza a jacto a alta pressão.

Sistema de suporte traseiro

Limpar o sistema de suporte traseiro com um jacto de vapor ou jacto de alta pressão pelo menos uma vez por ano.

Accionar o sistema de suporte traseiro regularmente se não for utilizado regularmente, especialmente durante o Inverno.

Válvula de ar

Limpar o sistema de segurança no pára-choques dianteiro para manter um bom funcionamento.

Conservação do habitáculo

Interior e assentos

Limpar o interior do veículo, incluindo painel de instrumentos e painéis, apenas com um pano seco ou produto de limpeza de interiores.

Limpar os estofos de couro com água sem aditivos e um pano macio. No caso de muita sujidade, utilizar produto próprio para couro.

O conjunto de instrumentos e os visores devem ser limpos apenas com um pano macio humedecido. É necessário utilizar uma solução de sabão pouco concentrada.

Limpar estofos de tecido com um aspirador e escova. Eliminar nódoas com produto de limpeza de estofos.

Tecidos em têxtil poderão não ter cores fixas. Isso poderá provocar descoloração, especialmente em estofos com cores claras. Nódoas que se podem tirar e descoloração deverão ser limpas o mais rapidamente possível.

Limpar os cintos de segurança com água tépida ou produto de limpeza de interiores.

Atenção

Feche as fitas Velcro uma vez que se estas estiverem abertas, podem danificar os estofos dos bancos.

O mesmo aplica-se ao vestuário relativamente aos objectos afiados, tais como fechos de correr ou cintos ou calças de ganga com pregos.

Peças de plástico e de borracha

As peças de plástico e de borracha podem ser limpas com o mesmo produto de limpeza utilizado para limpar a carroçaria. Utilizar produto de limpeza de interiores se necessário. Não utilizar qualquer outro agente. Evitar principalmente solventes e gasolina. Não utilizar dispositivos de limpeza a jacto a alta pressão.

Serviço e manutenção

Informações gerais 289
Líquidos, lubrificantes e peças recomendados 290

Informações gerais

Informação sobre a assistência

Para assegurar uma utilização económica e segura do veículo e manter o valor do mesmo, é vital que todos os trabalhos de manutenção sejam efectuados quando especificado.

A calendarização de serviço pormenorizada e actualizada para o seu veículo está disponível na oficina.

Mostrador de serviço ⇨ 114.

Intervalos de serviço europeu

A manutenção do seu veículo é necessária a cada 30.000 km ou ao fim de 1 ano, conforme o que ocorrer primeiro, excepto se houver alguma indicação em contrário no visor de serviço.

Os intervalos entre revisões na Europa são válidos para os seguintes países:

Alemanha, Andorra, Áustria, Bélgica, Bósnia-Herzegovina, Bulgária, Croácia, Chipre, Dinamarca, Eslováquia, Eslovénia, Espanha, Estónia, Finlândia, França, Grécia, Gronelândia, Hungria, Islândia, Irlanda, Itália, Letónia, Lituânia, Luxemburgo, Macedónia, Malta, Montenegro, Noruega, Países Baixos, Polónia, Portugal, Reino Unido, República Checa, Roménia, Sérvia, Suécia, Suíça.

Mostrador de serviço ⇨ 114.

Serviço fora da Europa

A manutenção do seu veículo é necessária a cada 15.000 km ou ao fim de 1 ano, conforme o que ocorrer primeiro, excepto se houver alguma indicação em contrário no visor de serviço.

Os intervalos de serviço internacional são válidos para os países não indicados no programa de serviço Europeu.

Mostrador de serviço ⇨ 114.

Confirmações

A confirmação de serviço é registada no Manual de Serviço e Garantia. A data e a quilometragem são preenchidas com o carimbo e a assinatura da oficina de assistência.

Assegurar que o Manual de Serviço e Garantia está correctamente preenchido, já que uma prova contínua de serviços é essencial em caso de reclamações ao abrigo da garantia ou no âmbito de "Goodwill" e constitui ainda uma vantagem quando chegar a altura de vender o veículo.

Intervalo entre revisões com duração da vida útil restante do óleo de motor

Os intervalos entre revisões baseia-se em vários parâmetros dependendo da utilização.

O visor de serviço informa quando fazer a mudança do óleo do motor.

Mostrador de serviço ⇨ 114.

Líquidos, lubrificantes e peças recomendados

Líquidos e lubrificantes recomendados

Utilizar apenas produtos que cumprem as especificações recomendadas. Danos resultantes da utilização de produtos que não cumprem estas especificações não serão cobertos pela garantia.

⚠ Aviso

Os materiais de funcionamento são perigosos e podem ser venenosos. Manusear com cuidado. Prestar atenção à informação presente nos recipientes.

Óleo de motor

O óleo de motor é identificado pela qualidade e viscosidade. A qualidade é mais importante que a viscosidade quando se selecciona o óleo de motor a utilizar. A qualidade do óleo garante por exemplo limpeza do motor, protecção contra desgaste e controlo do envelhecimento do óleo, enquanto que a graduação da viscosidade dá informação acerca da espessura do óleo a várias temperaturas.

Dexos é a mais recente qualidade do óleo que garante uma protecção ideal para motores a gasolina ou diesel. Caso não esteja disponível, terão de ser utilizados óleos de motor de qualidades que façam parte da lista. As recomendações para motores a gasolina são também válidas para motores a Gás Natural Comprimido (GNC), Gás Liquefeito de Petróleo (GPL) e Etanol (E85).

Seleccionar o óleo de motor adequado com base na qualidade e na temperatura ambiente mínima ⇨ 294.

Atestar com óleo de motor

Óleos de motor de fabricantes e marcas diferentes poderão ser misturados desde que cumpram os critérios do óleo de motor qualidade e viscosidade.

A utilização de óleo de motor com qualidade ACEA A1/B1 ou apenas A5/B5 apenas, é proibida uma vez que pode provocar danos no motor a longa prazo em determinadas condições de funcionamento.

Seleccionar o óleo de motor adequado com base na qualidade e na temperatura ambiente mínima ⇨ 294.

Aditivos do óleo de motor adicionais

A utilização de aditivos do óleo de motor adicionais poderá causar danos e invalidar a garantia.

Graduações de viscosidade do óleo de motor

A graduação de viscosidade SAE dá informação sobre a viscosidade do óleo.

O óleo multigraduado é indicado por dois números, como por exemplo, SAE 5W-30. O primeiro número, seguido por um W, indica a viscosidade a baixas temperaturas e o segundo número indica a viscosidade a altas temperaturas.

Seleccionar o nível de viscosidade adequado dependendo da temperatura ambiente mínima ⇨ 294.

Todas as graduações de viscosidade recomendadas são próprias para temperaturas ambiente altas.

Líquido de arrefecimento e anti--congelante

Utilizar apenas líquido de arrefecimento e anti-congelante (LLC) do tipo de acido orgânico de longa duração, aprovado para o veículo. Consultar uma oficina.

O sistema é atestado de fábrica com líquido de arrefecimento concebido para uma protecção excelente contra corrosão e gelo até aprox. -28 ºC. Em países nórdicos, com clima muito frio, o líquido de arrefecimento atestado de fábrica protege de congelamento até aproximadamente -37 ºC. Esta concentração deverá ser mantida ao longo de todo o ano. A utilização de aditivos do líquido de arrefecimento adicionais concebidos para dar uma protecção adicional contra a corrosão ou vedar pequenas fugas podem causar problemas de funcionamento. A responsabilidade pelas consequências resultantes da utilização de aditivos de líquido de arrefecimento adicionais será rejeitada.

Líquido dos travões e da embraiagem

Com o tempo, o líquido dos travões absorve a humidade o que reduzirá a eficiência de travagem. Por isso, o líquido dos travões deveria ser substituído nos intervalos especificados.

AdBlue

Utilizar apenas AdBlue para reduzir os óxidos de azoto nas emissões de escape ⇨ 177.

Dados técnicos

Identificação do veículo 292
Dados do veículo 294

Identificação do veículo

Número de identificação do veículo

O número de identificação do veículo é visível pelo pára-brisas

e no piso do lado do passageiro da frente, por trás de uma cobertura.

Placa de identificação

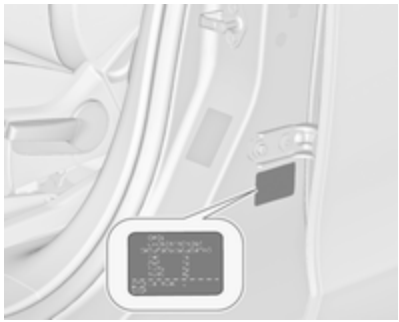

A placa de identificação encontra-se na estrutura da porta dianteira esquerda.

Informações na etiqueta de identificação:

1 = Fabricante
2 = Número do tipo de aprovação.
3 = Número de identificação do veículo
4 = Classificação do peso bruto admissível do veículo em kg
5 = Peso bruto admissível do atrelado em kg
6 = Carga máxima admissível do eixo dianteiro em kg
7 = Carga máxima admissível do eixo traseiro em kg
8 = Dados específicos do veículo ou do país

As cargas do eixo dianteiro e traseiro no seu conjunto não devem ultrapassar o peso bruto do veículo admissível. Por exemplo, se o eixo dianteiro estiver com a carga máxima permitida, o eixo traseiro só pode ter uma carga igual ao peso bruto do veículo menos a carga do eixo dianteiro.

Os dados técnicos são determinados em conformidade com as normas da Comunidade Europeia. Reservamo--nos o direito de proceder a alterações. As especificações constantes da documentação do veículo têm sempre prioridade sobre as especificações dadas neste manual.

Identificação do motor

As tabelas de dados técnicos indicam o código de identificação do motor. Dados do motor ⇨ 297.

Para identificar o respectivo motor, consultar a potência do motor no Certificado CE de Conformidade fornecido com o veículo ou os documentos de matrícula nacionais.

Dados do veículo
Fluidos e lubrificantes recomendados

Calendarização de serviço europeu

Qualidade necessária do óleo de motor

	Todos os países Europeus (excepto Bielorrússia, Moldávia, Rússia e Turquia)		Apenas Israel	
Qualidade do óleo de motor	Motores a gasolina (incluindo GNC, GPL, E85)	Motores diesel	Motores a gasolina (incluindo GNC, GPL, E85)	Motores diesel
dexos 1	–	–	✓	–
dexos 2	✓	✓	–	✓

No caso de a qualidade dexos não estar disponível, pode utilizar no máx. 1 litro de óleo de motor da qualidade ACEA C3 uma vez entre cada mudança de óleo.

Graduações de viscosidade do óleo de motor

	Todos os países Europeus e Israel (excepto Bielorrússia, Moldávia, Rússia e Turquia)
Temperatura ambiente	Motores a gasolina e diesel
até -25 ºC	SAE 5W-30 ou SAE 5W-40
abaixo de -25 ºC	SAE 0W-30 ou SAE 0W-40

Calendarização de serviço internacional

Qualidade necessária do óleo de motor

	Todos os países fora da Europa excepto Israel		Apenas Bielorrússia, Moldávia, Rússia e Turquia	
Qualidade do óleo de motor	Motores a gasolina (incluindo GNC, GPL, E85)	Motores diesel	Motores a gasolina (incluindo GNC, GPL, E85)	Motores diesel
dexos 1	✓	–	–	–
dexos 2	–	✓	✓	✓

No caso de a qualidade dexos não estar disponível, pode utilizar as qualidades de óleo indicadas abaixo:

	Todos os países fora da Europa excepto Israel		Apenas Bielorrússia, Moldávia, Rússia e Turquia	
Qualidade do óleo de motor	Motores a gasolina (incluindo GNC, GPL, E85)	Motores diesel	Motores a gasolina (incluindo GNC, GPL, E85)	Motores diesel
GM-LL-A-025	✓	–	✓	–
GM-LL-B-025	–	✓	–	✓

	Todos os países fora da Europa excepto Israel		Apenas Bielorrússia, Moldávia, Rússia e Turquia	
Qualidade do óleo de motor	Motores a gasolina (incluindo GNC, GPL, E85)	Motores diesel	Motores a gasolina (incluindo GNC, GPL, E85)	Motores diesel
ACEA A3/B3	✓	–	✓	–
ACEA A3/B4	✓	✓	✓	✓
ACEA C3	✓	✓	✓	✓
API SM	✓	–	✓	–
API SN resource conserving	✓	–	✓	–

Graduações de viscosidade do óleo de motor

	Todos os países fora da europa (excepto israel), incluindo a Bielorrússia, Moldávia, Rússia e Turquia
Temperatura ambiente	Motores a gasolina e diesel
até -25 ºC	SAE 5W-30 ou SAE 5W-40
abaixo de -25 ºC	SAE 0W-30 ou SAE 0W-40
até -20 ºC	SAE 10W-30[1)] ou SAE 10W-40[1)]

1) Permitido, mas recomenda-se a utilização de SAE 5W-30 ou SAE 5W-40 com qualidade dexos.

Dados do motor

Designação de mercado	1.4	1.4	1.4 LPG	1.6 CNG
Código de identificação do motor	A14NEL	A14NET	A14NET	A16XNT
Número de cilindros	4	4	4	4
Cilindrada [cm^3]	1364	1364	1364	1598
Potência do motor [kW]	88	103	103	110
a rpm	4200-6000	4900-6000	4900	5000
Binário [Nm]	200	200	200	210
a rpm	1850-4200	1850-4900	1850-4900	2300
Tipo de combustível	Gasolina	Gasolina	Gás liquefeito/ gasolina	Gás natural/ gasolina
Índice de octanas RON				
recomendado	Gasolina Euro Super (95)	Gasolina Euro Super (95)	Gasolina Euro Super (95)	Gasolina Euro Super (95)
possível	Gasolina Super Plus (98)	Gasolina Super Plus (98)	Gasolina Super Plus (98)	Gasolina Super Plus (98)
possível	91	91	91	91

Designação de mercado	1.4	1.4	1.4 LPG	1.6 CNG
Código de identificação do motor	A14NEL	A14NET	A14NET	A16XNT
Gás	–	–	LPG	CNG
Consumo de óleo do motor [l/1000 km][2)]	0,6	0,6	0,6	0,6

2) Valor máximo.

Designação de mercado	1.6	1.6	1.8	1.8
Código de identificação do motor	A16SHT	A16XHT	A18XEL	A18XER
Número de cilindros	4	4	4	4
Cilindrada [cm^3]	1598	1598	1796	1796
Potência do motor [kW]	147	125	85	103
a rpm	5500	6000	5600	6300
Binário [Nm]	280	260	175	175
a rpm	1650-3500	1650-3200	3800	3800
Tipo de combustível	Gasolina	Gasolina	Gasolina	Gasolina

Designação de mercado	1.6	1.6	1.8	1.8
Código de identificação do motor	A16SHT	A16XHT	A18XEL	A18XER
Índice de octanas RON				
recomendado	Gasolina Super Plus (98)	Gasolina Super Plus (98)	Gasolina Euro Super (95)	Gasolina Euro Super (95)
possível	Gasolina Euro Super (95)	Gasolina Euro Super (95)	Gasolina Super Plus (98)	Gasolina Super Plus (98)
possível	91	91	91	91
Gás	–	–	–	–
Consumo de óleo do motor [l/1000 km][2)]	0,6	0,6	0,6	0,6

2) Valor máximo.

Designação de mercado	1.6 Turbo	2.0 Turbo	2.0 Turbo	2.0 BiTurbo	2.0 Turbo
Código de identificação do motor	B16DTH	A20DTL	A20DT	A20DTR	A20DTH
Número de cilindros	4	4	4	4	4
Cilindrada [cm^3]	1598	1956	1956	1956	1956
Potência do motor [kW]	100	81	96	143	121
a rpm	3500-4000	4000	4000	4000	4000

Designação de mercado	1.6 Turbo	2.0 Turbo	2.0 Turbo	2.0 BiTurbo	2.0 Turbo
Código de identificação do motor	B16DTH	A20DTL	A20DT	A20DTR	A20DTH
Binário [Nm]	320	260	300	400	350
a rpm	2000	1750-2500	1750-2500	1750-2500	1750-2500
Tipo de combustível	Gasóleo	Gasóleo	Gasóleo	Gasóleo	Gasóleo
Consumo de óleo do motor [l/1000 km][2)]	0,6	0,6	0,6	0,6	0,6

2) Valor máximo.

Desempenho

Motor	A14NEL	A14NET	A14NET LPG	A16XNT CNG
Velocidade máxima[3] [km/h]				
Caixa de velocidades manual	190	200	195	200
com sistema Start/Stop	192	202	–	–
Caixa de velocidades automática	–	197	–	–

3) A velocidade máxima indicada é obtida em condições de tara (sem condutor) acrescida de 200 kg de carga útil. O equipamento opcional poderá reduzir a velocidade máxima especificada para o veículo.

Motor	A16SHT	A16XHT	A18XEL	A18XER
Velocidade máxima[3] [km/h]				
Caixa de velocidades manual	–	–	185	195
com sistema Start/Stop	225	212	–	–
Caixa de velocidades automática	–	208	–	–

3) A velocidade máxima indicada é obtida em condições de tara (sem condutor) acrescida de 200 kg de carga útil. O equipamento opcional poderá reduzir a velocidade máxima especificada para o veículo.

Motor	B16DTH	A20DTL	A20DT	A20DTH	A20DTR
Velocidade máxima[3)] [km/h]					
Caixa de velocidades manual	–	183	191	208	–
com sistema Start/Stop	193	–	193	209	218
Caixa de velocidades automática	–	–	–	205	–

3) A velocidade máxima indicada é obtida em condições de tara (sem condutor) acrescida de 200 kg de carga útil. O equipamento opcional poderá reduzir a velocidade máxima especificada para o veículo.

Peso do veículo

Tara, modelo básico sem qualquer equipamento opcional

	Motor	Caixa de velocidades manual	Caixa de velocidades automática
5 lugares//7 lugares [kg]	A14NEL	1613/1640	–
	A14NET	1613/1640	1613/1640
	A14NET LPG	1664/1691	–
	A16SHT	1664/1691	–
	A16XNT CNG	1701/1728	–
	A16XHT	1664/1691	1664/1691
	A18XEL	1571/1598	–
	A18XER	1571/1598	–
	B16DTH	1701/1728	–
	A20DTL	1701/1728	–
	A20DT	1701/1728	–
	A20DTH	1733/1760	1733/1760
	A20DTR	1733/1760	–

O equipamento opcional e os acessórios aumentam a tara.

Indicações de carregamento ⇨ 101.

Dimensões do veículo

	Zafira Tourer
Comprimento [mm]	4656
Largura sem espelhos retrovisores exteriores [mm]	1884
Largura com dois espelhos retrovisores exteriores [mm]	2100
Altura (sem antena) [mm]	1685
Comprimento do piso da bagageira com terceira fila de bancos rebatida [mm]	1094
Comprimento do piso da bagageira com segunda e terceira filas de bancos rebatidas [mm]	1842
Largura da bagageira [mm]	1057
Altura do piso da bagageira junto da porta da bagageira [mm]	840
Distância entre eixos [mm]	2760
Diâmetro do círculo de viragem [m]	11,9

Capacidades

Óleo de motor

Motor	A14NEL	A14NET, A14NET LPG	A16XNT CNG	A16SHT, A16XHT	A18XEL, A18XER
incluindo Filtro [l]	4,0	4,0	4,5	5,5	4,5
entre MIN e MAX [l]	1,0	1,0	1,0	1,0	1,0

Motor	B16DTH	A20DTL	A20DT	A20DTH	A20DTR
incluindo Filtro [l]	5,0	4,5	4,5	4,5	4,5
entre MIN e MAX [l]	1,0	1,0	1,0	1,0	1,0

Depósito de combustível

Gasolina/diesel, quantidade de reabastecimento [l]	58
Gás natural CNG, quantidade de reabastecimento [kg] ou [l] Gasolina, quantidade de reabastecimento	25 kg[4)] ou 144 l 14
Gás líquido LPG, quantidade de reabastecimento [l]	59

4) A 20 MPa/200 bar/2900 psi e 15 °C.

Depósito de AdBlue

AdBlue, quantidade de reabastecimento [l]	7,5

Pressão dos pneus

		Conforto com um máximo de 3 pessoas		ECO com um máximo de 3 pessoas		Com carga máxima	
Motor	Pneus	À frente	Atrás	À frente	Atrás	À frente	Atrás
		[kPa/bar] ([psi])	[kPa/bar] ([psi])	[kPa/bar] ([psi])	[kPa/bar] ([psi])	[kPa/bar] ([psi])	[kPa/bar] ([psi])
A14NEL, A14NET	215/60 R16,	220/2,2 (32)	220/2,2 (32)	260/2,6 (38)	260/2,6 (38)	230/2,3 (33)	300/3,0 (43)
	225/50 R17,						
	235/45 R18,						
	235/40 R19						
A14NET LPG	225/50 R17,	220/2,2 (32)	220/2,2 (32)	260/2,6 (38)	260/2,6 (38)	230/2,3 (33)	300/3,0 (43)
	225/45 R18,						
	235/45 R18,						
	235/40 R19						

Motor	Pneus	Conforto com um máximo de 3 pessoas		ECO com um máximo de 3 pessoas		Com carga máxima	
		À frente	Atrás	À frente	Atrás	À frente	Atrás
		[kPa/bar] ([psi])	[kPa/bar] ([psi])	[kPa/bar] ([psi])	[kPa/bar] ([psi])	[kPa/bar] ([psi])	[kPa/bar] ([psi])
A16XNT CNG	215/60 R16	220/2,2 (32)	220/2,2 (32)	260/2,6 (38)	260/2,6 (38)	230/2,3 (33)	280/2,8 (41)
	225/50 R17	240/2,4 (35)	240/2,4 (35)	280/2,8 (41)	260/2,6 (38)	250/2,5 (36)	300/3,0 (43)
A16SHT, A16XHT	225/50 R17, 225/45 R18, 235/45 R18, 235/40 R19	250/2,5 (36)	230/2,3 (33)	280/2,8 (41)	280/2,8 (41)	270/2,7 (39)	320/3,2 (46)
A18XEL, A18XER	215/60 R16, 225/50 R17	220/2,2 (32)	220/2,2 (32)	260/2,6 (38)	260/2,6 (38)	230/2,3 (33)	280/2,8 (41)

Motor	Pneus	Conforto com um máximo de 3 pessoas		ECO com um máximo de 3 pessoas		Com carga máxima	
		À frente	Atrás	À frente	Atrás	À frente	Atrás
		[kPa/bar] ([psi])	[kPa/bar] ([psi])	[kPa/bar] ([psi])	[kPa/bar] ([psi])	[kPa/bar] ([psi])	[kPa/bar] ([psi])
B16DTH	215/60 R16,	230/2,3 (33)	230/2,3 (33)	270/2,7 (39)	270/2,7 (39)	240/2,4 (35)	280/2,8 (41)
	225/50 R17,						
	235/45 R18,						
	235/40 R19						
A20DTL, A20DT	215/60 R16,	240/2,4 (35)	240/2,4 (35)	280/2,8 (41)	280/2,8 (41)	250/2,5 (36)	300/3,0 (43)
	225/50 R17,						
	235/45 R18,						
	235/40 R19						
A20DTH	225/50 R17,	260/2,6 (38)	240/2,4 (35)	280/2,8 (41)	280/2,8 (41)	270/2,7 (39)	320/3,2 (46)
	235/45 R18,						
	235/40 R19,						
	225/45 R18						

Motor	Pneus	Conforto com um máximo de 3 pessoas		ECO com um máximo de 3 pessoas		Com carga máxima	
		À frente	Atrás	À frente	Atrás	À frente	Atrás
		[kPa/bar] ([psi])	[kPa/bar] ([psi])	[kPa/bar] ([psi])	[kPa/bar] ([psi])	[kPa/bar] ([psi])	[kPa/bar] ([psi])
A20DTR	225/50 R17,	260/2,6 (38)	240/2,4 (35)	280/2,8 (41)	280/2,8 (41)	280/2,8 (41)	320/3,2 (46)
	235/45 R18,						
	235/40 R19,						
	225/45 R18						
Todos	Roda sobresselente temporária	420/4,2 (61)	420/4,2 (61)	–	–	420/4,2 (61)	420/4,2 (61)

Informação do cliente

Informação do cliente 310
Registo de dados do veículo e privacidade 312

Informação do cliente

Declaração de Conformidade

Este veículo possui sistemas que transmitem e/ou recebem ondas de rádio sujeitas à Directiva 1999/5/CE. Estes sistemas estão em conformidade com os requisitos essenciais e outras disposições relevantes da Directiva 1999/5/CE. Podem ser obtidas cópias das Declarações de Conformidade originais através do nosso site.

Sistemas de radar

As Declarações de Conformidade específicas do país para sistemas de radar são mostradas na página seguinte:

European Union
EC Directive: 1999/5/EC
Manufacturer: Delphi Electronics & Safety
Model / Type Designation: L2C0038TR
Description / Intended Use:
Electronically Scanned Radar (ESR),
a 76.5GHz adaptive cruise control system radar fitted to motor vehicles at vehicle manufacture
Applied Standards:
47 CFR Part 15
CEPT ERC Recommendation 70-03
EN 60950
EN 301 091
European Commission Directive 2006/28/EC
I declare that the product referenced above is in compliance with the essential requirements and other relevant provisions of Directive 1999/5/EC, on the approximation of the laws of the member states relating to Directive 1999/5/EC.

Brazil

Este equipamento opera em caráter secundário, isto é, não tem direito a proteção contra interferência prejudicial, mesmo de estações do mesmo tipo, e não pode causar interferência a sistemas operando em caráter primário

Indonesia
1478S/POSTEL/2010
1982

Jordan
Type Approval No.: TRC/LPD/2009/87
Equipment Type: Low Power Device (LPD)

Malaysia

Approval #: B 05358

Moldova

8526

Morocco
AGREE PAR L'ANRT MAROC
Numéro d'agrément :
MR 4838 ANRT 2009
Date d'agrément : 22/5/2009

Singapore
Complies with
IDA Standards
DA105753

South Africa

TA-2009/163
APPROVED

South Korea

Taiwan
CCAB09LP4590T3

UAE
TRA
REGISTERED No:
0018923/09
DEALER No:
DA0047809/10

United States of America and Canada
Model / FCC ID: L2C0038TR IC: 3432A-0038TR

This device complies with Part 15 of the FCC Rules and with Industry Canada license-exempt RSS standard(s). Operation is subject to the following two conditions: (1) This device may not cause harmful interference, and (2) This device must accept any interference received, including interference that may cause undesired operation.

Le présent appareil est conforme aux CNR d'Industrie Canada applicables aux appareils radio exempts de licence. L'exploitation est autorisée aux deux conditions suivantes: (1) l'appareil ne doit pas produire de brouillage, et (2) l'utilisateur de l'appareil doit accepter tout brouillage radioélectrique subi, même si le brouillage est susceptible d'en compromettre le fonctionnement.

Note: Changes or modifications not expressively approved by the party responsible for compliance could void the user's authority to operate the equipment. The term "IC:" before the radio certification number only signifies that Industry Canada technical specifications were met.

Note: This equipment complies with radiation exposure limits set forth for an uncontrolled environment. This equipment should be installed and operated with minimum distance of 20 cm between the radiator and your body.

Registo de dados do veículo e privacidade

Gravação de dados de eventos

Módulos de armazenamento de dados no veículo

Um grande número de componentes electrónicos do seu veículo contém módulos de armazenamento de dados que guardam dados técnicos permanente ou temporariamente acerca do estado do veículo, eventos e erros. Em geral, esta informação técnica documenta o estado das pelas, módulos, sistemas ou o ambiente:

- Condições de funcionamento dos componentes do sistema (p.ex. níveis de enchimento)
- Mensagens do estado do veículo e respectivos componentes individuais (p.ex. número de rotações das rodas/velocidade de rotação, desaceleração, aceleração lateral)
- Disfunções e defeitos em componentes do sistema importantes
- Reacções do veículo em situações de condução especiais (p.ex. enchimento de um airbag, activação do sistema de regulação de estabilidade)
- Condições ambientais (p.ex. temperatura)

Estes dados são exclusivamente técnicos e ajudam a identificar e corrigir erros, assim como a optimizar as funções do veículo.

Os perfis de deslocação que indicam as estradas percorridas, não podem ser criados com estes dados.

Se forem usados serviços (p. ex. trabalhos de reparação, processos de serviço, casos de garantia, garantia de qualidade), os funcionários da rede de serviço (incluindo o fabricante) têm a possibilidade de ler esta informação técnica a partir dos módulos de armazenagem dos dados do evento e erro, aplicando dispositivos de diagnóstico especiais. Se necessário, receberá mais informações nestas oficinas. Depois de um erro ter sido corrigido, os dados são apagados do módulo de armazenamento de erro ou são substituídos constantemente.

Ao utilizar o veículo, podem ocorrer situações em que estes dados técnicos relacionados com outra informação (relatório de acidente, danos no veículo, declarações de testemunhas, etc.), podem ser associados a uma determinada pessoa - possivelmente com o apoio de um especialista.

Funções adicionais acordadas contratualmente com o cliente (p.ex. localização do veículo em situações de emergência) permitem a transmissão de dados específicos do veículo, a partir do mesmo.

Identificação por Rádio Frequência (RFID)

A tecnologia de RFID é utilizada em alguns veículos para funções tais como a monitorização da pressão dos pneus e segurança do sistema de ignição. Também é utilizada em relação com comodidades tais como radiotelecomando para trancagem/destrancagem das portas e arranque, e transmissores no veículo para abertura e fecho de garagens. A tecnologia RFID em veículos Opel não utiliza ou grava informação pessoal ou ligações a qualquer outro sistema Opel que contenha informação pessoal.

Índice remissivo

A

Abastecer 229
Accionamento electrónico dos vidros 35
Accionamento manual dos vidros 34
Acessórios e alterações no veículo 241
Acoplamento de reboque 237
AdBlue..... 122, 177, 290
Airbags e pré-tensores dos cintos 118
Ajuste do alcance dos faróis 148
Ajuste do encosto de cabeça 8
Ajuste dos bancos 6, 42
Ajuste dos espelhos retrovisores . . 9
Ajuste do volante 10, 103
Ajuste eléctrico 32
Ajuste eléctrico dos bancos 45
Alavanca selectora 181
Alternador 118
Apoio aos sinais de trânsito..... 220
Apoio Avançado ao Estacionamento..... 213
Apoio de braços..... 47
Aquecimento 48
Aquecimento auxiliar..... 165
Arranque 19
Arranque e funcionamento..... 170
Arrumação..... 71
Arrumação na parte dianteira do veículo..... 72
Arrumação no painel da porta..... 72
Arrumação no painel de instrumentos..... 70
Arrumação traseira..... 87
Assistência à travagem 187
Assistência de arranque em subidas 187
Assistência dos máximos… 123, 147
Auxiliar de estacionamento ultra-sónico..... 209
Auxílio de arranque 282
Avaria 183, 283
Avaria no travão de mão eléctrico 119
Aviso de ângulo morto..... 217
Aviso de colisão dianteira..... 202
Aviso de desvio de trajectória… 120, 224
Aviso do cinto de segurança 117

B

Bagageira 28, 84
Bagageira de tejadilho 100
Bancos dianteiros..... 42
Bancos traseiros..... 48
Barra de reboque..... 236
Bateria do veículo 247
BlueInjection..... 177
Buzina 15, 104

C

Caixa de fusíveis na bagageira . 264
Caixa de fusíveis no compartimento do motor 260
Caixa de fusíveis no painel de instrumentos 262
Caixa de velocidades 18
Caixa de velocidades automática 181
Caixa de velocidades manual ... 184
Calhas e ganchos na bagageira .. 95
Câmara traseira 218
Capacidades 305
Capot 243
Características da iluminação.... 157
Carga no tejadilho..... 101
Car Pass 22
Catalisador 177
Centro de Informação do Condutor..... 124
Chaves 22
Chaves, fechaduras..... 22
Cinto de segurança 9
Cinto de segurança de três pontos 56
Cintos de segurança 55
Cinzeiros 110
Climatização 17
Climatização automática electrónica 161
Cobertura da bagageira 88
Cobertura do piso na bagageira .. 90
Coberturas dos faróis embaciadas 155
Código..... 131
Comandos..... 103
Combustíveis para funcionamento a gás natural .. 226
Combustível..... 225
Combustível para funcionamento a gás líquido... 227
Compartimento de arrumação..... 70
Compartimento de arrumação na consola central 74
Compartimento de arrumação no apoio de braços 74
Compartimento de arrumação no tecto 73
Compartimento de arrumação por baixo do banco 73
Compartimentos de arrumação. 70, 71
Condições de condução e sugestões para o reboque 236
Conjunto de instrumentos 111
Conservação da carroçaria 285
Conservação do aspecto..... 285
Conservação do habitáculo 288
Consumo de combustível - Emissões de CO_2..... 234
Conta-quilómetros 111
Conta-quilómetros parcial . 111, 136
Conta-rotações 112
Controlo automático da iluminação 146
Controlo da iluminação do painel de instrumentos 155
Controlo electrónico de estabilidade..... 188
Controlo electrónico de estabilidade e sistema de controlo da tracção..... 121
Controlo sobre o veículo 169
Convexos 32
Correntes de neve 271
Corte de corrente 183
Cortinas pára-sol 37

D

Dados do motor 297
Dados do veículo..... 294
Dados específicos do veículo 3
Declaração de Conformidade..... 310
DEF..... 177
Definições memorizadas..... 24
Desactivação de airbag 62
Desactivação diferida da alimentação..... 171

Desactivação do Airbag 118
Desempenho 301
Designação dos pneus 266
Desligar por sobrecarga de rotação do motor 172
Destrancar o veículo 6
Dimensões do veículo 304
Direcção..... 169
Direcção assistida..... 120
Dispositivo de acoplamento de reboque..... 236
Dispositivo de segurança para crianças 27

E

Encostos de cabeça 40
Encostos de cabeça activos..... 41
Engrenar numa velocidade superior..... 120
Entrada de ar 167
Espelhos retrovisores aquecidos 33
Espelhos retrovisores exteriores. . 32
Espelhos retrovisores interiores… 33
Espelhos retrovisores rebatíveis . 32
Estacionamento 20, 175
Estofos..... 288
Execução dos trabalhos 242

F

Faróis..... 145
Faróis de halogéneo 250
Faróis de nevoeiro 123, 154, 253
Faróis na condução no estrangeiro 148
Ferramentas 266
Ferramentas do veículo..... 266
Filtro de partículas..... 176
Filtro de partículas diesel. . . 121, 176
Filtro de pólen 167
Fluido de escape diesel..... 177
Fluidos e lubrificantes recomendados..... 294
Função automática de antiencandeamento 34
Função manual de antiencandeamento 33
Funcionamento do ar condicionado 167
Furo..... 275
Fusíveis 259

G

Gases de escape 176
Gravação de dados de eventos. 312
Grelhas de ventilação..... 166
Grelhas de ventilação fixas 167
Grelhas de ventilação reguláveis 166

I

Identificação do motor..... 293
Identificação por Rádio Frequência (RFID)..... 313
Iluminação da consola central … 157
Iluminação de entrada no veículo 157
Iluminação de saída no veículo . 157
Iluminação dianteira adaptativa 123, 149, 252
Iluminação do painel de instrumentos 258
Iluminação em curvas..... 149
Iluminação exterior 13
Iluminação interior..... 155
Imobilizador..... 123
Imobilizador electrónico 31
Imobilizar o veículo a longo prazo 241
Indicação de Distância à Frente. 207
Indicação do próximo serviço 119
Indicações de carregamento 101
Indicações para o carregamento do veículo 95
Indicador da temperatura do líquido de arrefecimento do motor 114
Indicador de mudança de direcção 117

Indicador do nível de combustível 112
Indicadores..... 111
Indicadores de mudança de direcção 153
Indicadores de mudança de direcção laterais 257
Informação sobre a assistência . 289
Informações gerais 236
Interruptor das luzes 145
Introdução 3
Isqueiro 110

K

Kit de primeiros socorros 99
Kit de reparação de pneus 272

L

Ligar o motor 171
Limitador de velocidade..... 193
Limpa pára-brisas e lava pára--brisas 105
Limpa-vidros do óculo traseiro e lava-vidros do óculo traseiro . . 107
Líquido de arrefecimento do motor 245
Líquido de arrefecimento e anti--congelante..... 290
Líquido dos travões 246
Líquido dos travões e da embraiagem..... 290
Líquido limpa-vidros 246
Líquidos e lubrificantes recomendados 290
Locais de montagem dos sistemas de segurança para crianças 65
Luz da chapa de matrícula 258
Luz de aviso de avaria 118
Luzes da pala pára-sol 157
Luzes de aviso..... 111, 115
Luzes de condução diurna 149
Luzes de emergência 153
Luzes de leitura 157
Luzes de marcha-atrás 155
Luzes de máximos 123, 147
Luzes de nevoeiro traseiras 123
Luzes de presença 155
Luzes do habitáculo 156, 258
Luzes exteriores..... 145
Luzes laterais..... 145
Luzes traseiras 254
Luzes traseiras de nevoeiro 154
Luz exterior 123

M

Macaco..... 266
Manómetros..... 111
Mensagens de falha 131
Modo manual 182
Mostrador de informação gráfica, Mostrador de Informação a cores 129
Motores a diesel 225
Motores a gasolina 225
Mudar para outros pneus 271

N

Nível de combustível baixo 122
Nível do líquido limpa-vidros baixo 124
Número de identificação do veículo 292

O

Óculo traseiro aquecido 37
Óleo da direcção assistida..... 245
Óleo de motor 243, 290, 294
Óleo, motor..... 243, 290, 294
Olhais de fixação 95
Operar o pedal..... 119

P

Palas pára-sol 37
Pára-brisas..... 34
Perigo, Aviso e Atenção 4
Personalização do veículo 139
Perspectiva geral do painel de instrumentos 11

Peso do veículo 303
Placa de identificação 292
Plataforma rebatível 99
Pneus de Inverno 266
Porta aberta 124
Porta-luvas 71
Portas..... 28
Posição dos bancos 42
Posições do interruptor da ignição 170
Potência do motor reduzida..... 123
Pré-incandescência 121
Pressão do óleo de motor 122
Pressão dos pneus 266, 306
Profundidade do relevo 270
Programa de estabilidade do reboque 240
Programador de velocidade 124, 191
Programador de velocidade adaptável..... 124, 194
Programa electrónico de estabilidade desligado..... 121
Programas de condução com comando electrónico 182
Protecção anti-roubo 29
Protecção para evitar a descarga da bateria 158
Purgar o sistema de combustível diesel 249

Q
Quickheat..... 165

R
Radiotelecomando 23
Rebocar 236
Rebocar outro veículo 284
Rebocar o veículo 283
Reboque..... 236, 283
Recolha de veículos em fim de vida 242
Recomendações de condução... 169
Rede de segurança 97
Redução catalítica selectiva..... 177
Registo de dados do veículo e privacidade..... 312
Relógio..... 108
Rodagem do veículo 170
Rodas 266
Roda sobresselente 278

S
Segunda fila de bancos 48
Segurança do veículo..... 29
Selector de combustível 113
Sensores de estacionamento 209
Sensores de estacionamento ultra-sónico 121
Serviço 167, 289
Símbolos 4
Sinais sonoros de aviso 134
Sinal de luzes 148
Sistema de airbag de cortina 61
Sistema de airbag lateral 61
Sistema de airbags 59
Sistema de alarme anti-roubo 29
Sistema de aquecimento e ventilação 159
Sistema de ar condicionado 160
Sistema de condução..... 188
Sistema de controlo da pressão dos pneus..... 122, 268
Sistema de controlo da tracção . 188
Sistema de controlo da tracção desligado..... 121
Sistema de fecho centralizado 24
Sistema de segurança para crianças..... 63
Sistema de suporte traseiro..... 75
Sistema de travagem antibloqueio 185
Sistema de travagem antibloqueio (ABS) 120
Sistema de travagem e embraiagem 119
Sistema do airbag frontal 60
Sistema eléctrico..... 259
Sistema Flex-Fix..... 75
Sistema interactivo de condução 189

Sistema pára/arranca..... 172
Sistemas de apoio ao condutor.. 191
Sistemas de controlo da climatização..... 159
Sistemas de detecção de objectos..... 209, 213
Sistemas de limpa pára-brisas e de lava pára-brisas 15
Sistemas de retenção para crianças 63
Sistemas de segurança para crianças ISOFIX 68
Sistemas de segurança para crianças Top-Tether 68
Substituição das escovas do limpa pára-brisas 249
Substituição de roda 275
Substituir lâmpadas 250
Suporte para bebidas 71
Suporte para bicicletas..... 75

T

Tampões de rodas 271
Tecto de abrir 38
Tejadilho..... 38
Telecomandos no volante 103
Temperatura exterior 107
Tensão da bateria 135
Terceira fila de bancos 53
Tomadas 109
Trancar automaticamente as portas 27
Travagem de Emergência Activa 207
Travão de mão..... 185, 186
Travão de mão eléctrico..... 119, 186
Travões 185, 246
Triângulo de pré-sinalização..... 99

U

Utilize o Manual de Utilização 3

V

Veículo detectado à frente..... 124
Velocímetro 111
Ventilação..... 159
Verificações do veículo..... 242
Vidros..... 34
Visor da caixa de velocidades ... 181
Visor de serviço 114
Visores de informação..... 124
Volante aquecido 104

Copyright by ADAM OPEL AG, Rüsselsheim, Germany.

As informações incluídas nesta publicação são válidas a partir da data abaixo indicada. A Adam Opel AG reserva-se o direito de realizar alterações às especificações técnicas, às características e ao design dos veículos abrangidos pelas informações da presente publicação, tal como à própria publicação.

Edição: Janeiro 2014, ADAM OPEL AG, Rüsselsheim.

Impresso em papel branqueado sem cloro.

KTA-2722/5-pt 01/2014