OPEL ZAFIRA TOURER

Manual de Instruções

Índice

Introdução 2
Informação breve e concisa 6
Chaves, portas, janelas 21
Bancos, sistemas de segurança .. 38
Arrumação 71
Instrumentos, elementos de manuseamento 103
Iluminação 150
Climatização 164
Condução e funcionamento 174
Conservação do veículo 247
Serviço e manutenção 297
Dados técnicos 300
Informação do cliente 320
Índice remissivo 330

Introdução

Combustível	Designação			
Óleo de motor	Graduação			
	Viscosidade			
Pressão dos pneus		Tamanho dos pneus	À frente	Atrás
	Pneus de Verão			
	Pneus de Inverno			
Pesos				
	Peso bruto autorizado do veículo			
	- Tara, versão base			
	= Carga do veículo			

Dados específicos do veículo

Queira introduzir os dados do veículo na página anterior para os manter em local acessível. Esta informação está disponível nas secções "Serviço e manutenção" e "Dados técnicos" e consta também da placa de identificação do veículo.

Introdução

O seu veículo é composto por tecnologia avançada, segurança e características que o tornam económico e amigo do ambiente.

Este Manual de Instruções dá-lhe toda a informação necessária para conduzir o seu veículo de forma segura e eficiente.

Certifique-se que os passageiros estão cientes do possível risco de acidente e ferimentos que poderão resultar da utilização indevida do veículo.

Deve respeitar sempre as leis e regulamentos específicos do país em que se encontra. Essas leis podem ser diferentes da informação contida neste Manual de Instruções.

Se a descrição fornecida neste manual for ignorada, a garantia poderá ser afetada.

Quando este Manual de Instruções fizer referência a uma visita ao concessionário, recomendamos que visite o seu Reparador Autorizado Opel. Para veículos a gás recomendamos que seja um Reparador Autorizado Opel a executar serviços de assistência a veículos a gás.

Todos os Reparadores Autorizados Opel fornecem um serviço de primeira a preços razoáveis. Os mecânicos experientes formados pela Opel trabalham segundo instruções específicas da Opel.

O pacote de literatura do cliente deve estar sempre à mão, no veículo.

Utilize o Manual de Utilização

- Este manual descreve todas as opções e características disponíveis neste modelo. **Algumas descrições, incluindo as de funções de visores e menu, poderão não se aplicar ao seu veículo devido à variante de modelo, especificações do país, equipamento especial ou acessórios.**
- O capítulo "Informação breve e concisa" dar-lhe uma ideia geral.
- O índice no início deste manual e em cada secção indica a localização da informação.
- O índice permitir-lhe-á procurar informação específica.
- Neste Manual de Instruções as figuras ilustram veículos com volante à esquerda. Nos veículos com volante à direita a operação é semelhante.
- O Manual de Instruções utiliza o código de identificação do motor. A designação de mercado e o

código de engenharia correspondentes constam da secção "Dados Técnicos".

- As direcções indicadas, p. ex. esquerda ou direita ou dianteira ou traseira, referem-se sempre ao sentido de marcha.
- Os visores podem não suportar o idioma específico.
- As mensagens do visor e a etiquetagem interior são escritas a **negrito**.

Perigo, Aviso e Atenção

⚠Perigo

O texto assinalado com ⚠**Perigo** fornece informação sobre risco de lesão fatal. Desrespeitar essa informação pode colocar a vida em perigo.

⚠Aviso

O texto assinalado com ⚠**Aviso** fornece informação sobre risco de acidente ou lesão. Desrespeitar essa informação pode causar lesões.

Atenção

O texto assinalado com **Atenção** fornece informação sobre possíveis danos no veículo. Desrespeitar essa informação pode causar danos no veículo.

Símbolos

As referências às páginas são indicadas por ⇨. ⇨ significa "consultar página".

As referências a páginas e as entradas no índice remissivo referem-se a cabeçalhos com avanço indicados na secção Índice.

Desejamos-lhe muitas horas de condução agradável.

Adam Opel AG

Informação breve e concisa

Informação acerca da condução inicial

Destrancar o veículo

Premir 🔓 para destrancar as portas e a bagageira. Abrir as portas puxando os manípulos. Para abrir a porta traseira, empurrar o interruptor táctil abaixo do manípulo.

Radiotelecomando ⇨ 22, Sistema de fecho centralizado ⇨ 23, Bagageira ⇨ 27.

Ajuste dos bancos

Ajuste longitudinal

Puxar manípulo, desligar banco, largar manípulo. Tentar mover o banco para trás e para a frente para garantir que está travado na posição.

Posição dos bancos ⇨ 40, Ajuste manual dos bancos ⇨ 41, Ajuste elétrico dos bancos ⇨ 43.

Inclinação do encosto do banco

Puxar a alavanca, ajustar a inclinação e soltar a alavanca. Deixar que o banco encaixe até ouvir o barulho de encaixe.

Posição dos bancos ⇨ 40, Ajuste manual dos bancos ⇨ 41, Ajuste elétrico dos bancos ⇨ 43.

Altura dos bancos

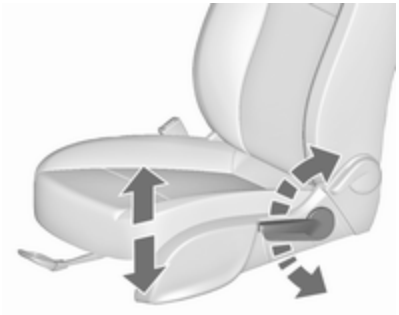

Movimento de bombeio da alavanca

para cima : mais alto
para baixo : mais baixo

Posição dos bancos ⇨ 40, Ajuste manual dos bancos ⇨ 41, Ajuste elétrico dos bancos ⇨ 43.

Inclinação dos bancos

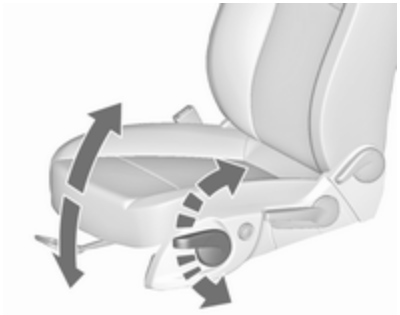

Movimento de bombeio da alavanca

para cima : extremidade dianteira mais alta
para baixo : extremidade dianteira mais baixa

Posição dos bancos ⇨ 40, Ajuste manual dos bancos ⇨ 41, Ajuste elétrico dos bancos ⇨ 43.

Ajuste do encosto de cabeça

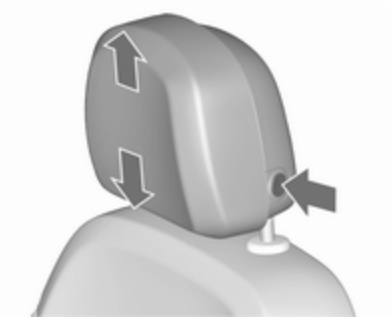

Premir o botão de libertação, ajustar a altura, engatar.

Encostos de cabeça ⇨ 38.

Cinto de segurança

Puxar o cinto de segurança e engatar no fecho. O cinto de segurança não deve estar torcido e deve ficar justo ao corpo. O encosto do banco não deve estar demasiado inclinado para trás (aproximadamente 25° no máximo).

Para desapertar o cinto de segurança, pressionar o botão vermelho no fecho do cinto.

Posição dos bancos ⇨ 40, Cintos de segurança ⇨ 53, Sistema de Airbag ⇨ 58.

Ajuste dos espelhos retrovisores

Espelho retrovisor interior

Para ajustar o espelho retrovisor, mover o respetivo encaixe na direção pretendida.

Espelho retrovisor interior com função manual antiencandeamento ⇨ 32, Espelho retrovisor interior com função automática antiencandeamento ⇨ 32.

Espelhos retrovisores exteriores

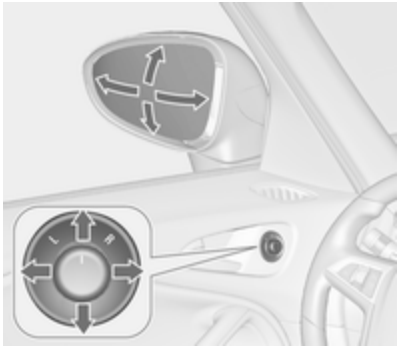

Seleccionar o espelho retrovisor relevante e ajustá-lo.

Espelhos retrovisores exteriores convexos ⇨ 31, Ajuste eléctrico ⇨ 31, Espelhos retrovisores exteriores rebatíveis ⇨ 31, Espelhos retrovisores exteriores aquecidos ⇨ 32.

Ajuste do volante

Destrancar a alavanca, ajustar o volante, depois engatar a alavanca e assegurar que fica totalmente trancada.

Ajustar o volante apenas quando o veículo estiver parado e o volante tiver sido destrancado.

Sistema de airbag ⇨ 58, posições da ignição ⇨ 176.

Perspectiva geral do painel de instrumentos

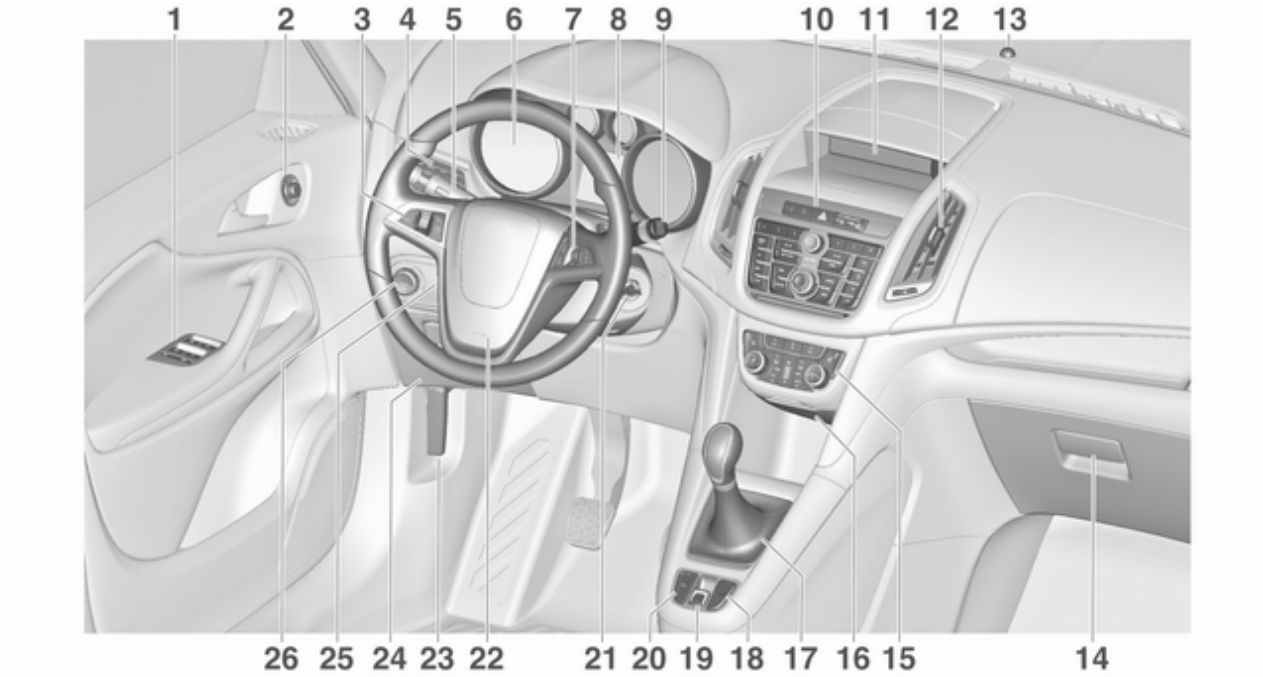

1 Accionamento electrónico dos vidros 33
2 Espelhos retrovisores exteriores 31
3 Programador de velocidade 197
Limitador de velocidade 199
Programador de velocidade adaptável 200
Aviso de colisão dianteira ... 208
4 Grelhas de ventilação laterais 171
5 Indicadores de mudança de direcção, sinal de luzes, médios e máximos, assistência dos máximos ... 158
Iluminação de saída do veículo 162
Luzes de presença 160
Botões para o Centro de Informação do Condutor 126
6 Instrumentos 111
7 Telecomandos no volante .. 104
8 Centro de Informação ao Condutor 126
9 Limpa pára-brisas, sistema lava pára-brisas, sistema lava faróis, limpa--vidros traseiro, sistema lava-vidros traseiro 105
10 Sistema de fecho centralizado 23
Sinais de aviso de perigo ... 158
Modo Sport 195
Modo Tour 195
Selector de combustível 113
Indicador de comando para desactivação do Airbag 120
Indicador de comando para o cinto do banco da frente do passageiro 119
11 Mostrador de informação ... 131
12 Grelhas de ventilação centrais 171
13 LED do estado do sistema de alarme anti-roubo 28
14 Porta-luvas 72
15 Sistema de ar condicionado 164
16 Entrada AUX, entrada USB, ranhura de cartão SD .. 10
Tomada de energia 110
17 Alavanca das mudanças, caixa de velocidades manual 190
Caixa de velocidades automática 187
18 Sistema de comando de tracção 194
Programa electrónico de estabilidade 194
Aviso de pista de arranque 229
19 Travão de mão eléctrico 192
20 Sistemas de Apoio ao estacionamento 215
Botão Eco para sistema pára-arranca 178
21 Interruptor da ignição com tranca do volante 176
22 Buzina 105
Airbag do condutor 61

23 Alavanca de abertura do capot 249
24 Caixa de fusíveis 269
Compartimento de arrumação 74
25 Ajuste do volante 104
26 Interruptor dos faróis 150
Regulação do alcance dos faróis 153
Faróis de nevoeiro 159
Luz traseira de nevoeiro 159
Iluminação dos instrumentos 160

Iluminação exterior

Rodar o interruptor dos faróis:

0 : faróis apagados
⇶ : luzes laterais
≡D : luzes de médios

Comando automático das luzes

AUTO : controlo automático da iluminação: a iluminação exterior liga e desliga automaticamente
⏻ : activação ou desactivação do controlo automático das luzes
⇶ : luzes laterais
≡D : luzes de médios

Luzes de nevoeiro

Premir o interruptor das luzes:

≡D : faróis de nevoeiro
D≡ : luz traseira de nevoeiro

Iluminação ⇨ 150.

Sinal de luzes, luzes de máximos e de médios

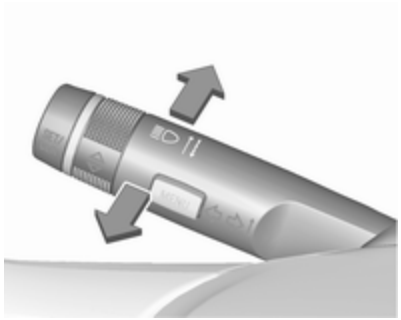

Sinal de luzes	:	Puxar alavanca
Luzes de máximos	:	Empurrar alavanca
Luzes de médios	:	Empurrar ou puxar alavanca

Comando automático das luzes ⇨ 151, luzes de máximo ⇨ 152, assistência dos máximos ⇨ 152, sinal de luzes ⇨ 153, iluminação dianteira adaptativa ⇨ 154.

Indicadores de mudança de direcção

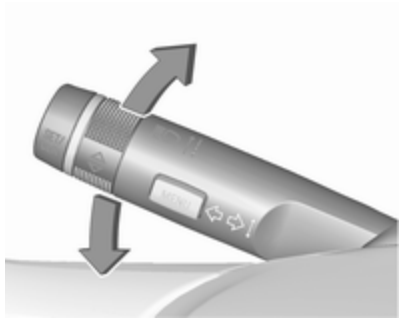

Alavanca para cima	:	Sinal de virar à direita
Alavanca para baixo	:	Sinal de virar à esquerda

Sinais de mudança de direcção e de faixa ⇨ 158, Luzes de presença ⇨ 160.

Sinais de aviso de perigo

Premir ⚠ para accionar.

Luzes de emergência ⇨ 158.

Buzina

Premir .

Sistemas de limpa pára-brisas e de lava pára-brisas

Limpa-pára-brisas

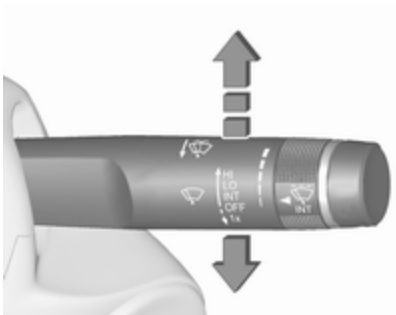

HI : rápido
LO : lento
INT : limpeza com passagem intermitente ou limpeza automática com sensor de chuva
OFF : desligado

Para uma só passagem quando o limpa-pára-brisas está desligado, pressionar a alavanca para baixo para a posição **1x**.

Limpa-pára-brisas ⇨ 105, substituição da lâmina do limpa-pára-brisas ⇨ 255.

Lava pára-brisas e lava-faróis

Puxar alavanca.

Lava-pára-brisas e lava-faróis ⇨ 105, líquido lava-vidros ⇨ 253.

Limpa-vidros traseiro

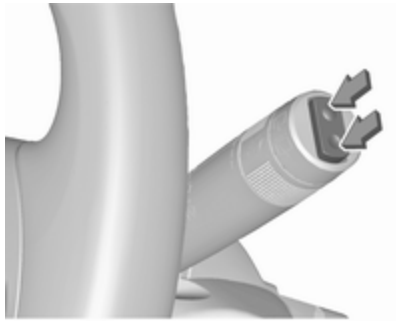

Pressionar o interruptor basculante para accionar o limpa-vidros do óculo traseiro:

interruptor superior	:	funcionamento contínuo
interruptor inferior	:	funcionamento intermitente
posição intermédia	:	desligado

Lava-pára-brisas

Empurrar alavanca.

O líquido do limpa-vidros é pulverizado no óculo traseiro e o limpa pára-vidros faz algumas passagens.

Limpa-vidros do óculo traseiro e lava--vidros do óculo traseiro ⇨ 107.

Climatização

Óculo traseiro aquecido, espelhos retrovisores exteriores aquecidos

O aquecimento é accionado premindo ⊞.

Óculo traseiro com desembaciador ⇨ 35.

Desembaciamento e descongelação dos vidros

Premir ⊞.

Regular o comando da temperatura para o nível mais alto.

Óculo traseiro com desembaciador ⊞ ligado.

Sistema de climatização ⇨ 164.

Caixa de velocidades

Caixa de velocidades manual

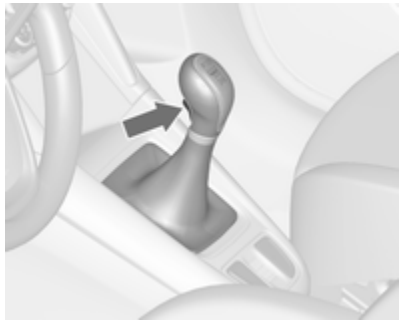

Marcha-atrás: com o veículo parado, pressionar o pedal da embraiagem, pressionar o botão de libertação na alavanca selectora e engatar a mudança.

Se a mudança não engatar, colocar a alavanca em ponto morto, tirar o pé do pedal da embraiagem e pressionar de novo; depois seleccionar a mudança novamente.

Caixa de velocidades manual ⇨ 190.

Caixa de velocidades automática

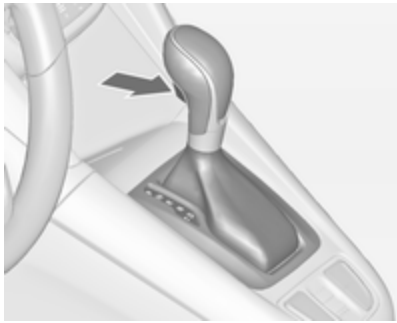

P : Estacionamento
R : Marcha atrás
N : Ponto morto
D : Condução

Modo manual: deslocar a alavanca selectora de **D** para a esquerda.

+ : mudança superior
− : mudança inferior

A alavanca selectora só pode ser deslocada de **P** quando a ignição está ligada ou o pedal do travão está accionado. Para engatar **P** ou **R**, pressionar o botão de libertação.

Caixa de velocidades automática ⇨ 187.

Arranque

Antes de arrancar, verificar

- Pressão e estado dos pneus ⇨ 273, ⇨ 316.
- Nível do óleo de motor e níveis dos líquidos ⇨ 250.
- Se todas as janelas, espelhos, iluminação exterior e placas de matrícula estão limpas, sem neve e sem gelo e a funcionar.
- Posição adequada dos espelhos, assentos e cintos de segurança ⇨ 31, ⇨ 40, ⇨ 54.
- Funcionamento dos travões a baixa velocidade, principalmente se os travões estiverem molhados.

Pôr o motor a trabalhar

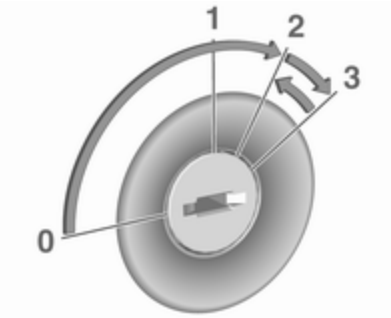

- Rodar a chave para a posição **1**.
- Rode o volante ligeiramente para libertar o bloqueio do volante.
- Accionar a embraiagem e o travão.
- Caixa de velocidades automática na posição **P** ou **N**.
- Não accionar o pedal do acelerador.
- Motores diesel: rodar a chave para a posição **2** para a pré--incandescência e esperar até a luz de aviso ⌇ se apagar.
- Rodar a chave para a posição **3** e soltar.

Pôr o motor a trabalhar ⇨ 177.

Sistema Start/Stop

Se o veículo estiver a circular a baixa velocidade ou parado e estiverem reunidas determinadas condições, activar Autostop do seguinte modo:

- Carregar no pedal da embraiagem.
- Colocar a alavanca selectora na posição **N**.
- Soltar o pedal da embraiagem.

A indicação Autostop é feita pela agulha na posição **AUTOSTOP** no conta-rotações.

Para ligar novamente o motor, carregar de novo no pedal da embraiagem.

Sistema Start/Stop ⇨ 178.

Estacionamento

⚠Aviso

- Não estacionar o veículo numa superfície facilmente inflamável. A temperatura elevada do sistema de escape pode incendiar a superfície.
- Utilizar sempre o travão de mão. Accionar o travão de mão manual sem premir o botão desengate. Aplicar com a maior firmeza possível em descidas ou subidas. Carregar no pedal do travão simultaneamente para reduzir a força de accionamento.

  Em veículos com travão de mão eléctrico, puxar o interruptor Ⓟ durante aproximadamente 1 segundo.

  O travão de mão eléctrico é accionado aplicado quando o indicador de controlo Ⓟ se acende ⇨ 121.
- Desligar o motor.
- Se o veículo estiver numa superfície plana ou numa subida, engatar a primeira velocidade ou colocar a alavanca selectora na posição **P** antes de remover a chave da ignição. Numa subida, virar as rodas dianteiras para o lado contrário ao do passeio.

  Se o veículo estiver numa superfície plana ou numa descida, engatar a marcha-atrás ou colocar a alavanca selectora na posição **P** antes de remover a chave da ignição. Virar as rodas dianteiras na direcção do passeio.
- Fechar as janelas.
- Remover a chave de ignição do interruptor da ignição. Rodar o volante até sentir a tranca da direcção engatar.

  Nos veículos com caixa de velocidades automática, só se pode retirar a chave quando a alavanca selectora estiver na posição **P**.

- Trancar o veículo premindo 🔒 no radiotelecomando.
- Activar o sistema de alarme anti--roubo ⇨ 28.
- As ventoinhas de arrefecimento do motor poderão funcionar depois de se desligar o motor ⇨ 249.

Atenção
Depois de conduzir a velocidade de rotação do motor elevada ou com cargas de motor elevadas, deixar o motor trabalhar um pouco com carga reduzida ou deixá-lo em ponto morto durante 30 segundos antes de o desligar, para proteger o turbocompressor.

Chaves, fechos ⇨ 21, Não utilização do veículo durante muito tempo ⇨ 248.

Chaves, portas, janelas

Chaves, fechaduras **21**
Chaves 21
Car Pass 22
Radiotelecomando 22
Sistema de fecho centralizado . . 23
Definições memorizadas 26
Trancar automaticamente as portas 26
Dispositivo de segurança para crianças 26
Portas **27**
Bagageira 27
Segurança do veículo **28**
Protecção anti-roubo 28
Sistema de alarme antirroubo . . 28
Imobilizador electrónico 30
Espelhos retrovisores exteriores **31**
Convexos 31
Ajuste eléctrico 31
Espelhos retrovisores rebatíveis 31
Espelhos retrovisores aquecidos 32
Espelho retrovisor interior **32**
Função manual de antiencandeamento 32
Função automática de antiencandeamento 32
Janelas **33**
Pára-brisas 33
Accionamento manual dos vidros 33
Acionamento eletrónico dos vidros 33
Óculo traseiro aquecido 35
Palas pára-sol 36
Cortinas pára-sol 36
Tejadilho **36**
Tecto de abrir 36

Chaves, fechaduras

Chaves

Atenção
Não prender objetos pesados ou volumosos à chave da ignição.

Chaves de substituição

O número da chave é especificado no Car Pass ou numa etiqueta amovível.

O número da chave deve ser referido sempre que se encomendarem chaves de substituição já que é um componente do imobilizador.

Fechaduras ⇨ 293.

O código numérico do adaptador das porcas de bloqueio da roda é especificado num cartão. Deve ser referido ao encomendar um adaptador de substituição.

Mudança das rodas ⇨ 283.

Chave com secção retráctil

Premir botão para extrair a chave. Para recolher a chave, premir o botão primeiro.

Car Pass

O Car Pass contém dados de segurança do veículo e por isso, deve ser mantido num local seguro.

Quando o veículo é levado a uma oficina, esses dados do veículo são necessários para realizar determinadas operações.

Radiotelecomando

Utilizado para accionar:

- sistema de fecho centralizado das portas
- sistema de trancagem anti-roubo
- sistema de alarme anti-roubo
- vidros eléctricos

O radiotelecomando tem um raio de alcance de aproximadamente 20 metros. Pode ser reduzido devido a influências exteriores. Os sinais de aviso de perigo confirmam o funcionamento.

Manusear com cuidado, proteger da humidade e de temperaturas elevadas e evitar utilizações desnecessárias.

Avaria

Se não for possível accionar com o radiotelecomando o sistema de fecho centralizado, isso pode dever-se ao seguinte:

- A distância é excedida.
- A tensão da bateria é demasiado baixa.
- Utilização frequente e repetida do comando do rádio quando fora do raio de alcance, levando a que seja necessário proceder à ressincronização.
- Sobrecarga do sistema de fecho centralizado devido a accionamento repetido num pequeno espaço de tempo, levando a que a alimentação seja interrompida durante um curto período de tempo.
- Interferência de ondas rádio com maior potência provenientes de outras origens.

Destrancagem ⇨ 23.

Configurações básicas

É possível alterar algumas definições no menu Definições no Mostrador de informação. Personalização do veículo ⇨ 140.

Substituição da bateria do radiotelecomando

Substituir a bateria assim que o raio de alcance diminui.

As baterias não devem ser eliminadas junto com os resíduos domésticos. Devem ser colocadas em pontos de recolha para reciclagem apropriados (i.e. pilhões).

Chave com secção retráctil

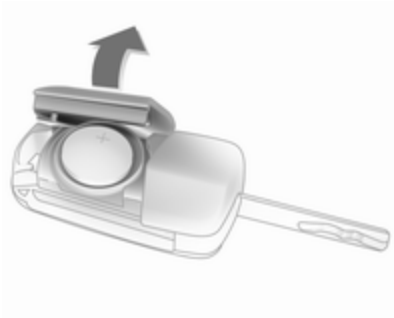

Retirar a chave e abrir a unidade. Substituir a bateria (bateria de tipo CR 2032), prestando atenção à posição de colocação. Fechar a unidade e sincronizar.

Sincronização do radiotelecomando

Depois de substituir a bateria, destrancar a porta com a chave na fechadura da porta do condutor. O radiotelecomando será sincronizado quando ligar a ignição.

Sistema de fecho centralizado

Destranca e tranca portas, bagageira e portinhola do depósito de combustível.

Puxar o manípulo interior de uma das portas destranca a respectiva porta. Puxar o manípulo outra vez abre a porta.

Advertência
No caso de um acidente em que os airbags ou pré-tensores dos cintos tenham sido accionados, o veículo é automaticamente destrancado.

Advertência
Pouco tempo depois de destrancar as portas com o comando, as portas são retrancadas automaticamente se nenhuma porta for aberta.

Destrancagem

Premir 🔓.

É possível seleccionar duas definições:

- Para destrancar apenas a porta do condutor, bagageira e portinhola do depósito de combustível, premir uma vez 🔓. Para destrancar todas as portas, premir 🔓 duas vezes.
- Premir uma vez 🔓 para destrancar todas as portas, bagageira e portinhola do depósito de combustível.

É possível alterar a definição no menu Definições no Mostrador de informação. Personalização do veículo ⇨ 140.

A configuração pode ser guardada para a chave que está a ser utilizada. Configurações memorizadas ⇨ 26.

Trancagem

Fecha portas, bagageira e portinhola do depósito de combustível.

Premir 🔒.

Se a porta do condutor não estiver bem fechada, o sistema de fecho centralizado não funcionará.

Destrancar e abrir a porta traseira

Premir 🔓 quando a ignição está desligada. A porta traseira é solta para ser destrancada e aberta premindo o interruptor táctil abaixo do manípulo.

Botões de fecho centralizado

Fecha ou abre todas as portas, a bagageira e portinhola do depósito de combustível a partir do habitáculo.

Premir 🔒 para trancar.
Premir 🔓 para destrancar.

Avaria no sistema do radiotelecomando

Destrancagem

Destrancar manualmente a porta do condutor rodando a chave na fechadura. Ligar a ignição e premir 🔓 para destrancar todas as portas, bagageira e portinhola do depósito de combustível. Ligando a ignição, o sistema de trancagem anti-roubo é desactivado.

Trancagem

Trancar manualmente a porta do condutor rodando a chave na fechadura.

Avaria no sistema de fecho centralizado

Destrancagem

Destrancar manualmente a porta do condutor rodando a chave na fechadura. As outras portas podem ser abertas puxando duas vezes a maçaneta interior. A bagageira e a portinhola de enchimento do combustível não podem ser abertas. Para desactivar o sistema de segurança anti-roubo, ligar a ignição ⇨ 28.

Trancagem

Pressionar o botão de trancagem interior de todas as portas, excepto o da porta do condutor. Então fechar a porta do condutor e trancá-la por fora com a chave. A portinhola do depósito de combustível e a porta da bagageira não podem ser trancadas.

Definições memorizadas

Sempre que a chave é retirada do interruptor da ignição, as configurações que se seguem são memorizadas automaticamente pela chave:

- iluminação
- sistema de informação e lazer
- sistema de fecho centralizado das portas
- definições do Modo Sport
- definições de conforto

As definições guardadas são automaticamente utilizadas na vez seguinte que a chave memorizada é inserida no interruptor da ignição e rodada para a posição **1** ⇨ 176.

Um pré-requisito é que **Personalização por condutor** esteja activado nas definições pessoais do Mostrador de informação gráfica. Este deve ser configurado para cada chave usada. Em veículos equipados com Mostrador de informação a cores, a personalização está activada de forma permanente.

Personalização do veículo ⇨ 140.

Trancar automaticamente as portas

A característica de segurança pode ser configurada para trancar todas as portas automaticamente, bagageira e portinhola do depósito de combustível, assim que é atingida determinada velocidade.

Além disso, é possível configurar para destrancar a porta do condutor ou todas as portas depois de a ignição ter sido desligada e a chave da ignição ter sido retirada (caixa de velocidades manual) ou a alavanca das velocidades ser deslocada para a posição **P** (caixa de velocidades automática).

É possível alterar as definições no menu Definições no Mostrador de informação. Personalização do veículo ⇨ 140.

As configurações podem ser guardadas pela chave que está a ser utilizada ⇨ 26.

Dispositivo de segurança para crianças

⚠Aviso

Utilizar os fechos de segurança para crianças sempre que estejam crianças nos bancos traseiros.

Com uma chave ou chave de parafusos adequada, rodar o fecho de segurança para crianças existente na porta de trás para a posição horizontal. A porta não pode ser aberta do interior. Para desactivar, rodar o fecho de segurança para crianças para a posição vertical.

Portas

Bagageira

Porta traseira

Abrir

Depois de destrancar, premir o interruptor táctil por baixo do friso da porta traseira e abrir a porta traseira.

Sistema de fecho centralizado das portas ⇨ 23.

Fechar

Utilizar o manípulo interior.

Não pressionar o interruptor táctil por baixo do friso da porta da bagageira ao fechar, porque isso destrancará novamente a porta da bagageira.

Sistema de fecho centralizado das portas ⇨ 23.

Dicas gerais para funcionar com a porta da bagageira

⚠ Perigo

Não conduzir com a porta traseira aberta ou mal fechada, por exemplo ao transportar objectos volumosos, uma vez que os gases de escape tóxicos, que são invisíveis e inodoros, podem entrar no veículo. Isto pode causar perda de consciência ou até mesmo morte.

Atenção

Antes de abrir a porta da bagageira, verificar a existência de obstruções a nível superior, por exemplo, a porta da garagem, para evitar danificar a porta da bagageira. Verifique sempre a área de movimentação acima e por trás da porta traseira.

Advertência
A montagem de determinados acessórios pesados na porta da retaguarda pode afectar a capacidade de a porta se manter aberta.

Segurança do veículo

Protecção anti-roubo

⚠ Aviso

Não utilizar o sistema se estiverem pessoas no veículo! Não é possível destrancar as portas a partir do interior.

O sistema tranca todas as portas. As portas têm de estar todas fechadas, caso contrário o sistema não pode ser activado.

Se a ignição tiver estado ligada, deve abrir-se e fechar-se a porta do condutor uma vez para o veículo poder ser trancado e protegido contra roubo.

Destrancar o veículo desactiva o sistema de trancagem anti-roubo mecânico. Tal não é possível com o botão do fecho centralizado.

Activação

Pressionar duas vezes no radiotelecomando no espaço de 15 segundos.

Sistema de alarme antirroubo

O sistema de alarme anti-roubo está associado ao sistema de fecho anti-roubo.

Monitoriza:

- portas, porta da bagageira, capô
- habitáculo incluindo bagageira adjacente

- inclinação do veículo, p. ex. se for elevado
- ignição

Activação

- Auto-activação 30 segundos depois de trancar o veículo (inicialização do sistema).

- Directamente pressionando no comando à distância radio mais uma vez depois de fechar.

Advertência
Mudanças no interior do veículo, como, por exemplo, a utilização de capas dos bancos e vidros ou tecto de abrir abertos, podem afectar a função de monitorização do habitáculo.

Activação sem monitorização do habitáculo e inclinação do veículo

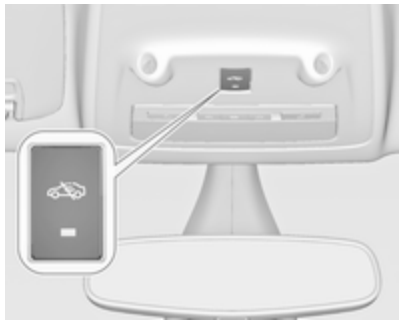

Desligar a monitorização do habitáculo e a inclinação do veículo quando deixar animais no veículo, devido ao alto volume dos sinais ultrasónicos ou movimentos que possam fazer disparar o alarme. Desligar também quando o veículo está num transbordador (ferry) ou comboio.

1. Fechar a porta da bagageira, o capot e as janelas.
2. Premir . O LED no botão acende-se durante um período máximo de 10 minutos.
3. Fechar as portas.
4. Activar o alarme anti-roubo.

Mensagem de estado é visualizada no Centro de Informação do Condutor.

LED de estado

O LED de estado está integrado no sensor acima do painel de instrumentos.

Estado nos primeiros 30 segundos após a activação do sistema de alarme anti-roubo:

LED aceso	:	teste, desfazamento de armamento
LED pisca rapidamente	:	portas, porta da bagageira ou capot mal fechadas ou avaria no sistema

Estado depois de o sistema ser armado:

LED pisca devagar	:	sistema armado

Dirigir-se a uma oficina em caso de avarias.

Desactivação

Destrancar o veículo desactiva o alarme anti-roubo.

Alarme

Quando accionado, ouve-se a buzina do alarme e as luzes de aviso de perigo ficam intermitentes simultaneamente. O número e duração dos sinais da emissão de alarme estão estipulados por lei.

O alarme pode ser silenciado pressionando qualquer botão do radiotelecomando ou ligando a ignição.

O sistema de alarme anti-roubo apenas pode ser desactivado premindo 🔓 ou ligando a ignição.

Um alarme accionado, que não tenha sido interrompido pelo condutor, será indicado pelas luzes de emergência. Estas piscarão rapidamente três vezes quando o veículo for novamente destrancado com o radiotelecomando. Adicionalmente, é apresentado um código de aviso ou uma mensagem de aviso no Centro de Informação do Condutor após a ligação da ignição.

Mensagens do veículo ⇨ 133.

Imobilizador electrónico

O sistema faz parte do interruptor da ignição e verifica se o veículo pode ser ligado com a chave que está a ser usada.

O imobilizador é accionado automaticamente depois de a chave ter sido retirada da ignição.

Se o indicador de controlo 🚗 piscar com a ignição ligada, isso é sinal de que existe uma avaria no sistema; o motor não pode ser posto a trabalhar. Desligar a ignição e repetir o processo de arranque.

Se o indicador de controlo continuar a piscar, tentar pôr o motor a trabalhar utilizando a chave sobresselente e procurar ajuda numa oficina.

Advertência
O imobilizador não tranca as portas. Depois de sair do veículo, deve-se trancar sempre o veículo e activar o sistema de alarme ⇨ 23, ⇨ 28.

Indicador de controlo 🚗 ⇨ 125.

Espelhos retrovisores exteriores

Convexos

O espelho retrovisor exterior convexo contêm uma zona esférica que reduz os ângulos mortos. A forma do espelho retrovisor faz com que os objectos pareçam mais pequenos, o que afectará a capacidade de calcular as distâncias.

Aviso de ângulo morto ⇨ 222.

Ajuste eléctrico

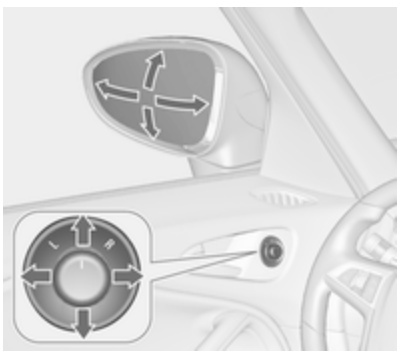

Seleccionar o retrovisor exterior relevante rodando o controlo para a esquerda **(L)** ou a direita **(R)**. Depois rodar o comando para regular o retrovisor.

Na posição **0** não é seleccionado qualquer espelho.

Espelhos retrovisores rebatíveis

Para segurança de peões, os espelhos retrovisores exteriores serão rebatidos se levarem um encontram suficientemente forte.

Reposicionar o espelho retrovisor aplicando uma ligeira pressão na caixa do espelho.

Articulação eléctrica

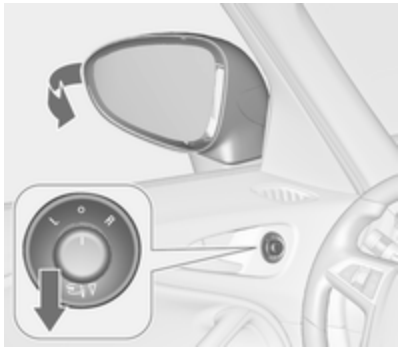

Rodar o comando para **0**, e pressionar o comando para baixo. Ambos os retrovisores exteriores recolherão.

Pressionar novamente o comando para baixo - ambos os retrovisores exteriores voltam à respectiva posição normal.

Se um espelho retrovisor exterior com função eléctrica for colocado manualmente na posição de

condução, pressionar para baixo o regulador, só colocará electricamente o outro espelho na posição de condução.

Espelhos retrovisores aquecidos

Premir para accionar.

O desembaciamento funciona com o motor a trabalhar e é desligado automaticamente após um curto período de tempo.

Espelho retrovisor interior

Função manual de antiencandeamento

Para reduzir o encandeamento, ajustar a alavanca na parte inferior da caixa do espelho retrovisor.

Função automática de antiencandeamento

À noite, o encandeamento provocado pelos veículos que seguem atrás é automaticamente reduzido.

Janelas

Pára-brisas

Pára-brisas com reflector solar

O pára-brisas com reflector solar possui um revestimento que reflecte a radiação solar. Os sinais de dados, por exemplo, de postos de portagens, também podem ser reflectidos.

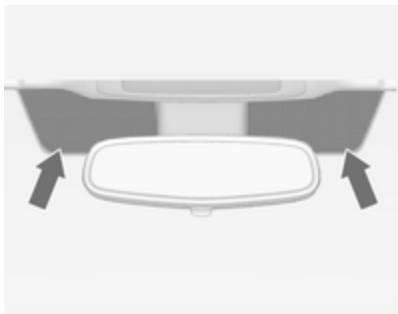

As áreas assinaladas no pára-brisas não estão cobertas pelo revestimento. Os dispositivos para registo electrónico de dados e pagamento de portagens têm de ser fixados nestas áreas. Caso contrário, podem ocorrer falhas a nível do registo de dados.

Auto-colantes no pára-brisas

Não colocar quaisquer auto-colantes no pára-brisas, tal como bilhetes de auto-estrada ou semelhantes na área do espelho retrovisor interior. Caso contrário a zona de detecção do sensor e a área de visão da câmara no encaixe do espelho retrovisor poderia ficar restringida.

Substituição do para-brisas

Atenção

Se o veículo estiver equipado com um sensor da câmara de visão frontal para os sistemas de apoio ao condutor, é muito importante que qualquer substituição do para-brisas seja realizada precisamente de acordo com as especificações da Opel. Caso contrário, estes sistemas poderão não funcionar corretamente e há um risco de comportamento inesperado e/ou de apresentação de mensagens destes sistemas.

Accionamento manual dos vidros

Os vidros das portas podem ser abertos ou fechados com as respectivas manivelas.

Acionamento eletrónico dos vidros

⚠Aviso

Cuidado ao accionar os vidros eléctricos. Risco de lesão, principalmente para crianças.

Se estiverem crianças nos bancos traseiros, accione o sistema de segurança para crianças nos vidros eléctricos.

Observar os vidros com atenção ao fechá-los. Assegurar-se de que não fica nada preso nos vidros durante o movimento dos mesmos.

Ligar a ignição para accionamento electrónico dos vidros. Alimentação diferida desligada ⇨ 176.

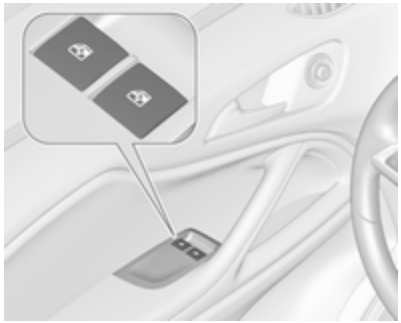

Accionar o interruptor para o vidro respectivo empurrando para abrir e puxando para fechar.

Pressionar ou puxar cuidadosamente até ao primeiro batente: o vidro desloca-se para cima ou para baixo enquanto o interruptor é accionado.

Pressionar ou puxar firmemente até ao segundo batente e depois soltar: o vidro desloca-se para cima ou para baixo automaticamente com a função de segurança activada. Para parar o movimento, accionar o interruptor mais uma vez na mesma direcção.

Função de segurança

Se o vidro encontrar resistência acima da linha intermédia da janela durante o fecho automático, o movimento de fecho é interrompido imediatamente e aberto de novo.

Função de segurança de correcção de velocidade

Caso seja difícil fechar o vidro devido a gelo ou outra situação semelhante, ligar a ignição, depois puxar o interruptor até ao primeiro batente e manter. O vidro desloca-se para cima sem a função de segurança activada. Para parar o movimento, soltar o interruptor.

Sistema de segurança para crianças para as janelas traseiras

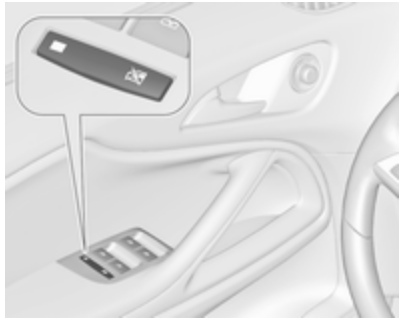

Premir ⊠ para desactivar os vidros eléctricos das portas traseiras; o LED acende-se. Para accionar pressionar novamente ⊠.

Accionar as janelas a partir do exterior do veículo

As janelas podem ser accionadas à distância a partir do exterior do veículo.

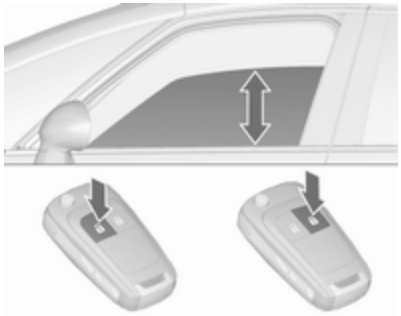

Premir continuamente para abrir as janelas.

Premir continuamente para fechar as janelas.

Solte o botão para parar o movimento do vidro.

Se os vidros estiverem totalmente abertos ou fechados, as luzes de emergência piscam duas vezes.

Sobrecarga

Se as janelas forem abertas e fechadas repetidamente durante um breve espaço de tempo, o funcionamento das mesmas é inibido durante algum tempo.

Inicialização dos vidros eléctricos

Se os vidros não puderem ser fechados automaticamente (ou seja, depois de desligar a bateria do veículo), uma mensagem ou código de aviso é apresentado no Centro de Informação do Condutor.

Mensagens do veículo ⇨ 133.

Accionar a electrónica dos vidros da seguinte maneira:

1. Fechar as portas.
2. Ligar a ignição.
3. Puxar o interruptor até a janela se fechar e continuar a puxar durante mais 2 segundos.
4. Repetir para cada um dos vidros.

Óculo traseiro aquecido

Premir para accionar.

O desembaciamento funciona com o motor a trabalhar e é desligado automaticamente após um curto período de tempo.

Consoante o tipo de motor, o óculo traseiro aquecido liga automaticamente quando o filtro de partículas diesel está a ser limpo.

Palas pára-sol

As palas pára-sol podem ser colocadas para baixo ou rodadas para o lado para impedir o encadeamento.

Se as palas pára-sol possuírem espelhos, as tampas dos espelhos devem estar fechadas durante a condução.

Um suporte para cartões encontra-se na parte de trás da pala pára-sol.

Cortinas pára-sol

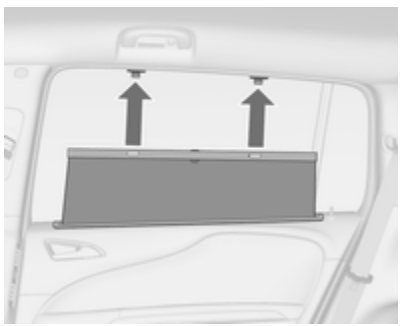

Para reduzir a luz solar na segunda fila de bancos, puxar as persianas para cima usando a pega e encaixando-a na parte de cima do friso da porta.

Tejadilho

Tecto de abrir

Tecto panorâmico

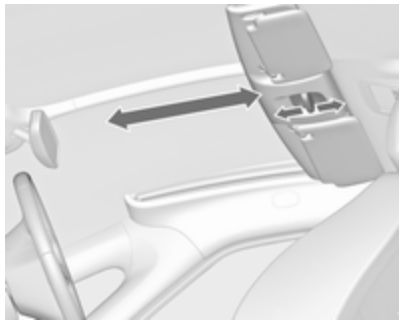

Puxar o botão deslizante para abrir a cobertura do tecto panorâmico.

Empurrar o botão deslizante para tapar o tecto panorâmico.

Persiana

A persiana por cima dos bancos traseiros tem accionamento eléctrico.

⊼ : Abrir
⊽ : Fechar

Premir ⊼ ou ⊽ lentamente até ao primeiro batente: a persiana abre ou fecha enquanto o interruptor for accionado.

Premir ⊼ ou ⊽ firmemente até ao segundo batente e em seguida soltar: a persiana abre ou fecha automaticamente. Para parar o movimento, accionar o interruptor mais uma vez.

Função de segurança

Se a persiana encontrar resistência durante o fecho automático, pára imediatamente e abre de novo.

Função em standby

Com o interruptor da ignição na posição **1** a persiana fica operacional ⇨ 176.

Inicialização depois de um falha de alimentação

Após uma falha de energia, pode ser possível realizar apenas uma abertura limitada da persiana. Inicializar o sistema da seguinte maneira:

1. Rodar a chave na ignição para a posição **1**.
2. Premir duas vezes ⊼ (abrir) cuidadosamente, até ao primeiro batente, a persiana abre ligeiramente.
3. Imediatamente, premir duas vezes ⊽ (fechar) cuidadosamente, até ao primeiro batente, a persiana fecha ligeiramente.
   Depois do passo 3, a persiana fica no modo de inicialização sem a função de segurança.
4. Premir ⊼ (abrir) cuidadosamente, até ao primeiro batente até a persiana estar totalmente aberta.
5. Premir ⊽ (fechar) cuidadosamente, até ao primeiro batente até a persiana estar totalmente fechada.

Depois deste procedimento a persiana fica inicializada com a função de segurança activada.

Quando ⊼ ou ⊽ for premido com firmeza até ao segundo batente durante a inicialização, o procedimento é cancelado.

Bancos, sistemas de segurança

Encostos de cabeça **38**
Encostos de cabeça activos 40
Bancos dianteiros **40**
Posição dos bancos 40
Ajuste manual dos bancos 41
Ajuste elétrico dos bancos 43
Apoio de braços 45
Aquecimento 46
Bancos traseiros **47**
Segunda fila de bancos 47
Terceira fila de bancos 51
Cintos de segurança **53**
Cinto de segurança de três pontos 54
Sistema de airbags **58**
Sistema do airbag frontal 61
Sistema de airbag lateral 61
Sistema de airbag de cortina 62
Desactivação de airbag 63
Sistemas de segurança para crianças **64**
Sistemas de retenção para crianças 64
Locais de montagem dos sistemas de segurança para crianças 66
Sistemas de segurança para crianças ISOFIX 69
Sistemas de segurança para crianças Top-Tether 69

Encostos de cabeça

Posição

⚠Aviso

Conduzir apenas com o encosto de cabeça na posição correcta.

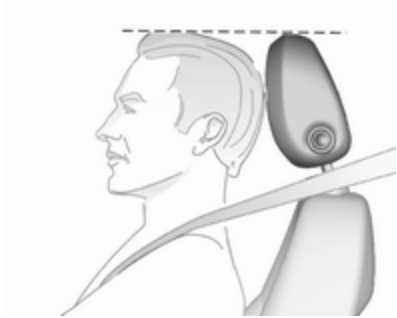

A face superior do encosto de cabeça deverá encontrar-se ao nível superior da cabeça. Se isso não for possível, no caso de pessoas muito altas colocar o encosto na posição mais

alta possível e no caso de pessoas baixas colocar na posição mais baixa.

Ajuste

Encostos de cabeça nos bancos dianteiros

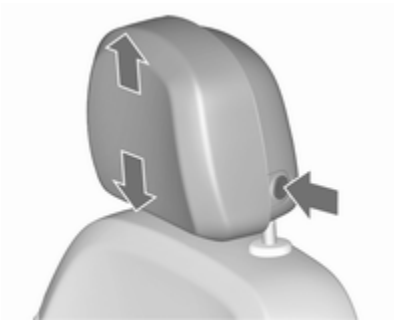

Ajuste da altura
Premir o botão de libertação, ajustar a altura, engatar.

Ajuste horizontal

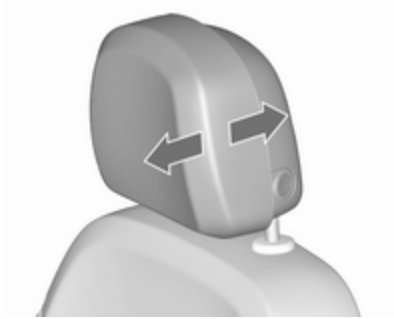

Para regular na horizontal, puxar o encosto de cabeça para a frente. O encosto de cabeça encaixa em várias posições.

Para voltar à posição mais atrás, puxar totalmente para a frente e soltar.

Encostos de cabeça nos bancos traseiros

Ajuste da altura
Puxar o encosto de cabeça para cima ou pressionar o trinco para libertar e empurrar o encosto de cabeça para baixo.

Desmontagem
Premir os dois engates, puxar o encosto de cabeça para cima e retirar.

Encostos de cabeça activos

Em caso de impacto traseiro, a peças dianteiras dos encostos de cabeça activos deslocam-se ligeiramente para a frente. Assim, a cabeça fica apoiada reduzindo o risco de ferimentos devido ao efeito de chicote.

Advertência
Os acessórios aprovados só podem ser montados quando o banco não estiver a ser utilizado.

Bancos dianteiros

Posição dos bancos

⚠ Aviso

Conduzir apenas com o banco bem ajustado.

⚠ Aviso

Nunca ajuste os bancos ao conduzir, uma vez que poderão mover-se de forma incontrolável.

⚠ Perigo

Não se sente a menos de 25 cm do volante, para permitir uma activação segura do airbag.

⚠ Aviso

Nunca guardar objectos debaixo dos bancos.

- Sentar-se o mais encostado possível ao encosto do banco. Ajustar a distância entre o banco e os pedais de forma a que as pernas fiquem ligeiramente em ângulo ao pressionar os pedais. Deslizar o banco da frente do passageiro o mais para trás possível.
- Colocar o assento suficientemente alto para ter uma boa visão toda a volta e para conseguir ver todos os instrumentos. Deve haver pelo menos o espaço de um palmo entre a cabeça e o forro do tejadilho. As pernas devem ficar

assentes ligeiramente sobre o banco sem exercerem pressão no banco.

- Sentar-se com os ombros o mais possível encostados ao encosto do banco. Definir a inclinação do encosto do banco traseiro para que seja possível alcançar facilmente o volante com os braços ligeiramente dobrados. Manter os ombros em contacto com o encosto do banco ao rodar o volante. Não colocar o encosto do banco demasiado para trás. Aconselhamos uma inclinação máxima de aproximadamente 25°.
- Ajustar o banco e o volante de forma que o pulso assente no cimo do volante, enquanto o braço fica completamente estendido e os ombros assentam no encosto do banco.
- Ajustar o volante ⇨ 104.
- Ajustar o encosto de cabeça ⇨ 38.
- Ajustar a altura do cinto de segurança ⇨ 54.
- Ajustar o apoio das pernas de forma a existir um espaço de cerca de dois dedos entre a extremidade do banco e curva do joelho.
- Ajustar o apoio lombar de forma a que suporte a forma natural da coluna vertebral.

Ajuste manual dos bancos

Conduzir sempre com os bancos e encostos engatados.

Ajuste longitudinal

Puxar manípulo, desligar banco, largar manípulo. Tentar mover o banco para trás e para a frente para garantir que está travado na posição.

Inclinação do encosto do banco

Puxar a alavanca, ajustar a inclinação e soltar a alavanca. Deixar que o encosto do banco traseiro encaixe até ouvir o barulho de encaixe.

Rebatimento do encosto do banco do passageiro ⇨ 85.

Altura dos bancos

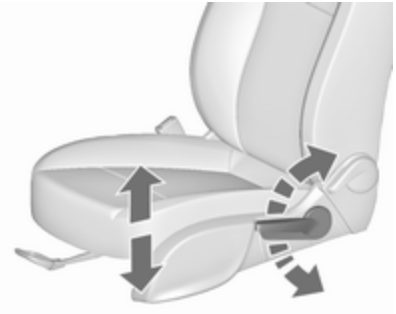

Movimento de bombeio da alavanca

para cima : mais alto
para baixo : mais baixo

Inclinação dos bancos

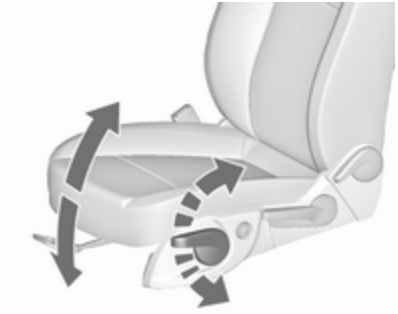

Movimento de bombeio da alavanca

para cima : extremidade dianteira mais alta
para baixo : extremidade dianteira mais baixa

Apoio lombar

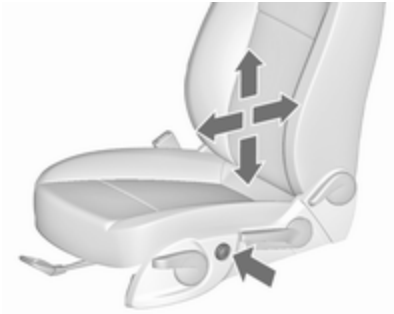

Ajustar o apoio lombar usando o interruptor de quadro vias para o adaptar às necessidades pessoais.

Deslocar o apoio para cima e para baixo: pressionar interruptor para cima ou para baixo.

Aumentar e diminuir o apoio: pressionar o interruptor para a frente ou para trás.

Suporte para as pernas ajustável

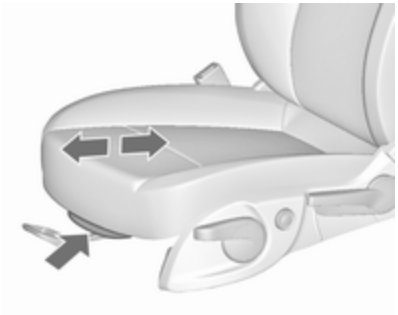

Puxar a alavanca e deslizar o apoio para as ancas.

Ajuste elétrico dos bancos

⚠ Aviso

Ao accionar os bancos eléctricos deve ter-se muito cuidado. Existe risco de ferimento, especialmente para as crianças. Objectos podem ficar presos.

Ao regular os assentos, observá-los bem. Os passageiros devem ser informados em conformidade.

Ajuste longitudinal

Deslocar o interruptor para a frente/para trás.

Altura dos bancos

Deslocar o interruptor para cima/para baixo.

Inclinação dos bancos

Deslocar a frente do interruptor para cima/para baixo.

Inclinação do encosto do banco

Rodar o interruptor para a frente/para trás.

Apoio lombar

Ajustar o apoio lombar usando o interruptor de quadro vias para o adaptar às necessidades pessoais.

Deslocar o apoio para cima e para baixo: pressionar interruptor para cima ou para baixo.

Aumentar e diminuir o apoio: pressionar o interruptor para a frente ou para trás.

Suporte para as pernas ajustável

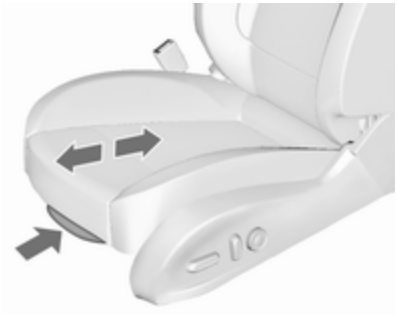

Puxar a alavanca e deslizar o apoio para as ancas.

Sobrecarga

Se a configuração do banco estiver electricamente em sobrecarga, a alimentação eléctrica é automaticamente cortada por um curto período de tempo.

Apoio de braços

Apoio de braços básico

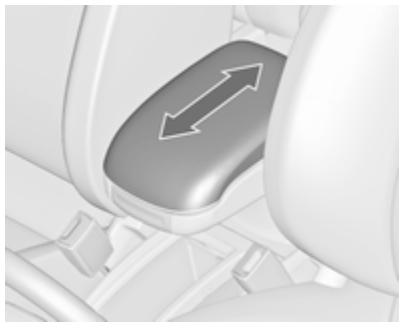

O apoio de braços pode ser deslizado para a frente. Sob o apoio de braços existe uma gaveta para arrumação.

Compartimento de arrumação no apoio de braços ⇨ 75.

Apoio de braços FlexConsole

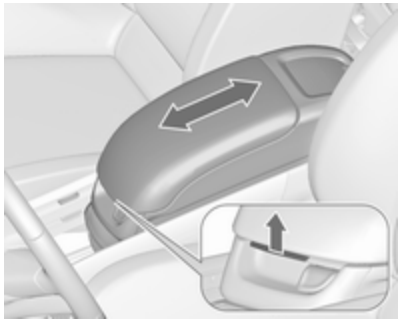

O apoio de braços pode ser movido numa consola central. Puxar a pega para fazer deslizar o apoio de braços.

Existem dois compartimentos de arrumação, uma gaveta e um suporte para bebidas amovível na consola do apoio de braços.

Compartimento de arrumação no apoio de braços ⇨ 75.

Remover o apoio de braços

O apoio de braços FlexConsole pode ser removido.

Premir os fechos para dentro e puxar para baixo o mecanismo de trancagem na parte posterior do apoio de braços.

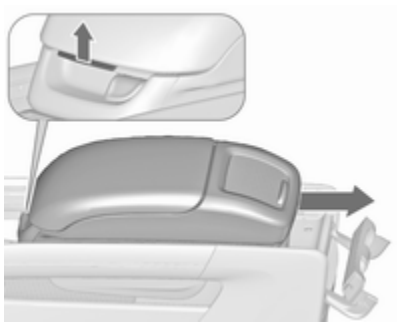

Puxar a pega na parte da frente do apoio de braços e fazê-lo deslizar para trás, retirando-o da consola.

A montagem é feita pela ordem inversa.

Aquecimento

Ajustar o aquecimento para a regulação pretendida premindo ⊘ do banco respectivo uma ou mais vezes. O indicador de controlo no botão indica a regulação.

Não se recomenda a utilização prolongada da definição mais elevada para pessoas com pele sensível.

O aquecimento do banco está operacional quando o motor está a trabalhar e em Autostop.

Sistema Start/Stop ⇨ 178.

Bancos traseiros

Segunda fila de bancos

⚠Aviso

Quando ajustar ou rebater os bancos ou os encostos da segunda e terceira filha de bancos, mantenha as mãos e os pés afastados da área em movimento.

Nunca guarde objectos debaixo dos bancos.

Nunca ajuste os bancos ao conduzir, uma vez que poderão mover-se de forma incontrolável.

Conduza sempre com os bancos e encostos engatados.

Bancos básicos

Posição dos bancos
Cada banco da segunda fila de bancos pode ser movido individualmente para a frente e para trás.

Puxar o manípulo, deslizar o banco, soltar o manípulo e deixar que o banco encaixe.

Os bancos podem ser encaixados em posições intermédias.

Encostos dos bancos
A inclinação do encosto de cada banco pode ser individualmente ajustada para três posições.

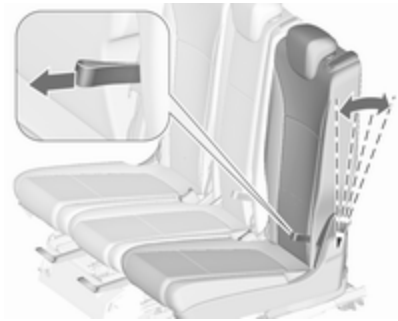

Puxar a laçada, ajustar a inclinação, soltar a fita e deixar o encosto encaixar.

⚠Aviso

Utilize a posição vertical do encosto apenas para obter mais capacidade da bagageira e não como posição de assento.

Bagageira, rebater os encostos ⇨ 85.

Função "Easy Entry"

Para permitir um acesso fácil aos bancos da terceira fila, os bancos laterais da segunda fila podem ser inclinados.

Puxar a alavanca de desbloqueio, rebater o encosto e deslocar o banco para a frente.

Rebatimento "Easy Entry"

Primeiro, deslocar o banco para a posição desejada e depois levantar o encosto.

⚠Aviso

Ao levantar os encostos, certificar-se de que o banco está bem fixo na devida posição antes de iniciar a condução. Caso contrário, poderão ocorrer lesões corporais em caso de travagem brusca ou colisão.

Bancos versão "Lounge Seating"

São possíveis dois tipos de utilização:

Bancos normais, em que os três bancos são utilizados e podem ser ajustados individualmente.

Bancos "Lounge Seating", apenas os bancos laterais são utilizados com ajustes que proporcionam maior conforto.

Posição dos bancos

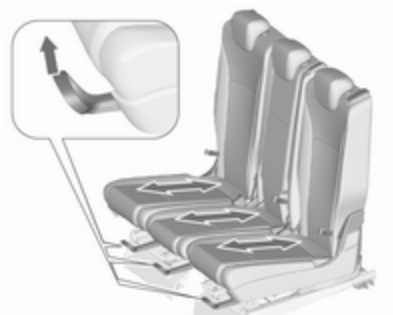

Na posição normal, os três bancos da segunda fila podem ser deslocados individualmente no sentido longitudinal.

Puxar o manípulo por baixo do banco, deslizar o banco, soltar o manípulo e deixar que o banco encaixe.

Na posição deitada, os bancos laterais podem ser também deslocados no sentido transversal, quando o encosto do banco central está rebatido e a servir de apoio de braços.

Os bancos podem ser encaixados em posições intermédias.

Mudar da posição de banco normal para a posição "Lounge Seating"

- Empurrar o encosto de cabeça do banco central para baixo, pressionando o trinco ⇨ 38.

- Rebater o encosto do banco central, puxando a laçada.

- Pressionar os botões do lado esquerdo e direito junto ao encosto de cabeça do banco central e rebater as partes do encosto lateral para serem utilizadas como apoio de braços. Encaixar os encostos na posição dos apoios de braços.
- Puxar o manípulo por baixo de cada banco lateral e deslizar os bancos para trás. Na parte traseira, os bancos deslocam-se no sentido transversal. Deixar o banco encaixar.

  Esta é a posição mais confortável dos lugares junto às janelas.

Atenção

Com os bancos na posição deitada:

- Não utilize a função "Easy Entry" ⇨ 47.
- Não rebata os encostos dos bancos laterais.
- Não levante o encosto central.
- Não levante nem rebata os bancos da terceira fila ⇨ 51.

Isto danificaria os bancos.

⚠Aviso

Desloque os bancos para a posição deitada apenas se os bancos da terceira fila não estiverem ocupados.

Mudar da posição "Lounge Seating" para a posição de banco normal

- Puxar o manípulo por baixo de cada banco lateral e deslizar os bancos para a frente.

- Pressionar os botões do lado esquerdo e direito junto ao encosto de cabeça do banco central e levantar ambas as partes do apoio de braços para serem utilizadas como encosto central.
- Levantar o encosto central. Ajustar a posição, puxando a fita.

Atenção

Antes de levantar o encosto do banco central, certifique-se de que os apoios de braços estão rebatidos.

Assegurar-se de que todas as posições estão encaixadas correctamente.

Encostos dos bancos

A inclinação do encosto pode ser individualmente ajustada para três posições.

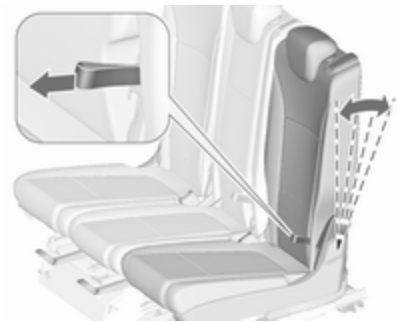

Puxar a laçada, ajustar a inclinação, soltar a fita e deixar o encosto encaixar.

⚠Aviso

Utilize a posição vertical do encosto apenas para obter mais capacidade da bagageira e não como posição de assento.

Bagageira, rebater os encostos ⇨ 85.

Função "Easy Entry"

Para permitir um acesso fácil aos bancos da terceira fila, os bancos laterais da segunda fila podem ser inclinados.

Puxar a alavanca de desbloqueio, rebater o encosto e deslocar o banco para a frente.

Atenção

Com os bancos na posição deitada:

- Não utilize a função "Easy Entry"
- Não puxe a fita para ajustar a inclinação do encosto.

Isto danificaria os bancos.

Rebatimento "Easy Entry"

Primeiro, deslocar o banco para a posição desejada e depois levantar o encosto.

⚠Aviso

Ao levantar os encostos, certificar--se de que o banco está bem fixo na devida posição antes de iniciar a condução. O não cumprimento dessas instruções pode resultar em lesões corporais em caso de travagem brusca ou colisão.

Terceira fila de bancos

⚠Aviso

Quando ajustar ou rebater os bancos ou os encostos da segunda e terceira filha de bancos, mantenha as mãos e os pés afastados da área em movimento.

Nunca guarde objectos debaixo dos bancos.

Nunca ajuste os bancos ao conduzir, uma vez que poderão mover-se de forma incontrolável.

Conduza sempre com os bancos e encostos engatados.

Atenção

Antes de levantar ou rebater os bancos, têm de ser removidos todos os componentes das calhas laterais e dos olhais de fixação.

Os olhais de fixação têm de estar na posição arrumada.

Os bancos na terceira fila podem ser rebatidos até ao nível do piso do veículo, se não forem necessários ou para aumentar o tamanho da bagageira.

Os bancos na terceira fila só podem ser utilizados, se a segunda fila de bancos não estiver na posição deitada.

Preparar os bancos para utilização

- Dobrar o tapete de protecção interior ⇨ 90 e retirar a cobertura da bagageira ⇨ 88.

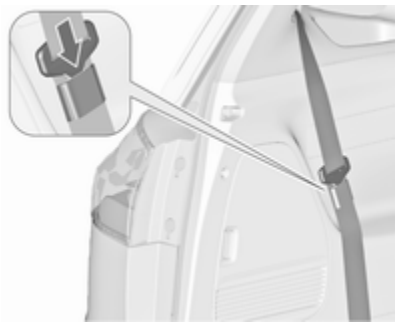

- Introduzir a lingueta de fecho do cinto de segurança de cada lado na bolsa localizada no cinto.

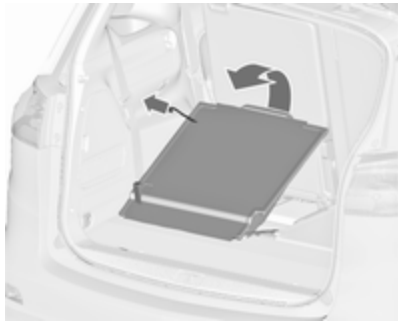

- Puxar o banco para cima pela laçada superior, abrir e deixar que o banco encaixe na posição vertical.

Rebater os bancos até ao nível do piso do veículo

- Empurrar o encosto de cabeça para baixo, pressionando o trinco ⇨ 38.
- Introduzir a lingueta de fecho do cinto de segurança de cada lado na bolsa localizada no cinto.

- Puxar a laçada inferior, oscilar simultaneamente o encosto para a frente até o banco ficar rebatido até ao nível do piso do veículo.
- Colocar o tapete de protecção interior ⇨ 90 e a cobertura da bagageira ⇨ 88.

Cintos de segurança

Os cintos bloqueiam durante grandes acelerações ou desacelerações do veículo, mantendo os ocupantes na posição sentada. Assim, o risco de ferimento é consideravelmente reduzido.

⚠Aviso

Apertar o cinto de segurança antes de cada viagem.

Na eventualidade de um acidente, os ocupantes que não usem cintos de segurança põem em perigo a vida dos restantes ocupantes e a sua própria integridade física.

Os cintos de segurança estão concebidos para serem utilizados apenas por uma pessoa de cada vez. Sistema de segurança para crianças ⇨ 64.

Periodicamente, verificar todos os componentes do cinto de segurança para ver se funcionam bem, não apresentam danos nem sujidade.

Os componentes danificados devem ser substituídos. Após um acidente, os cintos de segurança e os pré--tensores devem ser substituídos por uma oficina.

Advertência
Certificar-se de que os cintos não são danificados por sapatos ou objectos com arestas vivas, nem ficam presos. Evitar sujar os carretos de inércia dos cintos.

Aviso do cinto de segurança

Cada banco está equipado com um aviso do cinto de segurança, representado para os bancos dianteiros pelo indicador de controlo no conta-rotações ⇨ 119 ou para os bancos traseiros pelos símbolos ou no Centro de Informação do Condutor ⇨ 126.

Limitadores de força nos cintos

Nos bancos dianteiros, a pressão sobre o corpo é reduzida por uma libertação gradual do cinto durante uma colisão.

Pré-tensores dos cintos

Em caso de uma colisão frontal ou traseira de determinada gravidade, os cintos de segurança dianteiros são apertados.

⚠Aviso

O manuseamento incorrecto (por exp. desmontagem ou instalação de cintos) pode fazer accionar os pré-tensores dos cintos.

O disparo dos os pré-tensores é indicado pelo acendimento permanente do indicador de controlo ⇨ 120.

Os pré-tensores accionados têm de ser substituídos por uma oficina. Os pré-tensores dos cintos só podem ser accionados uma vez.

Advertência
Não colar ou montar acessórios ou outros objectos que possam interferir com o funcionamento dos pré-tensores dos cintos de segurança. Não fazer quaisquer alterações aos componentes dos pré-tensores dos cintos de segurança, pois isso invalidará a aprovação tipo do veículo.

Cinto de segurança de três pontos

Apertar

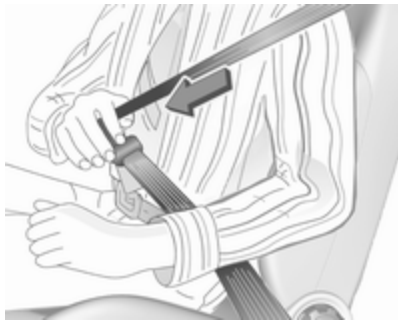

Puxar o cinto do enrolador, colocá-lo na diagonal sem torcer sobre o corpo e inserir a lingueta no fecho. Apertar a faixa do cinto que passa pelo abdómen regularmente enquanto conduz, puxando a faixa que passa pelo ombro.

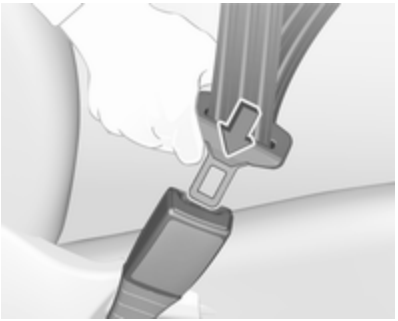

Vestuário largo ou volumoso impede que o cinto fique bem ajustado ao corpo. Não colocar objectos, como por exemplo, malas de mão ou telemóveis, entre o cinto e o corpo.

⚠Aviso

O cinto não deve ficar assente sobre objectos rígidos ou frágeis que estejam em bolsos do vestuário.

Aviso do cinto de segurança, ⇨ 119, ⇨ 126

Ajuste da altura

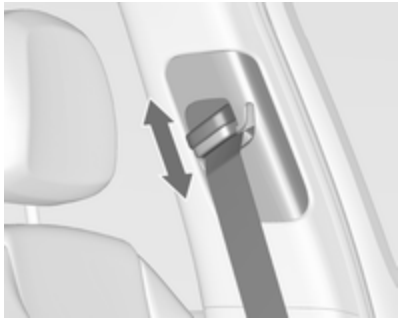

1. Puxar ligeiramente o cinto para fora.
2. Deslocar o regulador da altura para cima ou premir o botão e empurrar o regulador da altura para baixo.

Ajustar a altura de forma a que o cinto fique sobre o ombro. Não deve ficar sobre a garganta ou parte superior do braço.

Não ajustar durante a condução.

Desapertar

Para desapertar o cinto de segurança, pressionar o botão vermelho no fecho do cinto.

Cinto de segurança do banco central da segunda fila de bancos

O banco central está equipado com um cinto de segurança de três pontos especial.

Retirar e puxar as linguetas de fecho junto com o cinto do suporte do cinto no tecto.

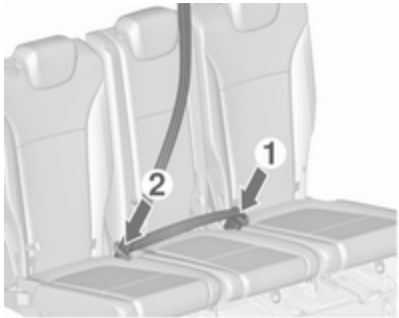

Retirar a lingueta de fecho inferior do enrolador e inseri-la no fecho do lado esquerdo (**1**) no banco central. Encaminhar a lingueta de fecho superior com o cinto sobre a área abdominal e o ombro (sem torcer) e introduzi-la no fecho do lado direito (**2**) no banco central.

Para desapertar o cinto de segurança, primeiro pressionar o botão no fecho do lado direito (**2**) e retirar a placa de engate superior. Depois, pressionar o botão no fecho do lado esquerdo (**1**) e retirar a lingueta de fecho inferior. O cinto de segurança enrola automaticamente.

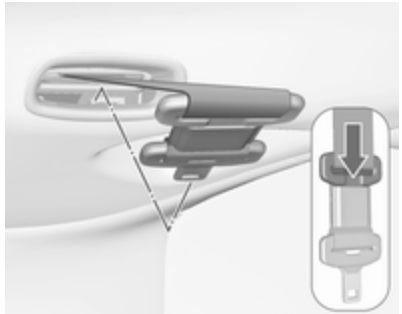

Empurrar a placa de engate superior no enrolador. Dobrar as placas de engate fechadas contra o cinto de segurança.

Inserir no suporte do cinto de segurança no tecto com a placa de engate inferior virada para a frente.

Cintos de segurança dos bancos da terceira fila

Os cintos de segurança dos bancos da terceira fila são cintos de segurança de três pontos.

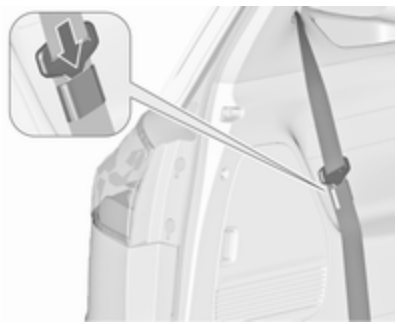

Quando os cintos de segurança não estiverem a ser utilizados ou quando se rebater os bancos, introduzir a lingueta de fecho do cinto de segurança de cada lado na bolsa localizada no cinto.

Se o banco central da segunda fila de bancos estiver ocupado e o cinto de segurança estiver apertado, apenas pessoas com uma altura até 150 cm, no máximo, podem utilizar o banco esquerdo da terceira fila de bancos.

Quando o cinto de segurança do banco central é puxado para trás, é visível uma etiqueta de aviso no lado posterior, que informa o passageiro do banco esquerdo da terceira fila de bancos.

Utilização do cinto de segurança durante a gravidez

⚠Aviso

A faixa que passa pelo abdómen deve ser colocada o mais abaixo possível, por cima da pélvis para evitar pressão sobre o abdómen.

Sistema de airbags

O sistema de airbag é composto por uma variedade de sistemas individuais, conforme o âmbito do equipamento.

Quando accionados, os airbags são insuflados em milésimos de segundo. São também rapidamente desinsuflados, o que faz com que muitas vezes nem sejam notados durante uma colisão.

⚠ Aviso

Se manuseados incorrectamente, os sistemas de airbags podem ser accionados de forma explosiva.

Advertência
Os sistemas electrónicos dos airbags e dos pré-tensores dos cintos encontram-se na área da consola central. Não colocar objectos magnéticos nessa área.

Não colar nada nas tampas dos airbags e não as cobrir com outros materiais.

Cada airbag é accionado uma só vez. Os airbags accionados devem ser substituídos por uma oficina. Além disso, poderá ser necessário mandar substituir o volante, o painel de instrumentos, partes do apainelamento, as borrachas das portas, manípulos e bancos.

Não fazer alterações no sistema de airbags já que isso invalidará a aprovação tipo do veículo.

Quando os airbags enchem, os gases quentes que saem podem provocar queimaduras.

Indicador de controlo do sistema de airbags ⇨ 120.

Sistemas de retenção para crianças no banco de passageiro dianteiro com sistemas de airbags

Aviso de acordo com ECE R94.02:

EN: NEVER use a rearward-facing child restraint on a seat protected by an ACTIVE AIRBAG in front of it; DEATH or SERIOUS INJURY to the CHILD can occur.

DE: Nach hinten gerichtete Kindersitze NIEMALS auf einem Sitz verwenden, der durch einen davor befindlichen AKTIVEN AIRBAG geschützt ist, da dies den TOD oder SCHWERE VERLETZUNGEN DES KINDES zur Folge haben kann.

FR: NE JAMAIS utiliser un siège d'enfant orienté vers l'arrière sur un siège protégé par un COUSSIN GONFLABLE ACTIF placé devant lui,

sous peine d'infliger des BLESSURES GRAVES, voire MORTELLES à l'ENFANT.

ES: NUNCA utilice un sistema de retención infantil orientado hacia atrás en un asiento protegido por un AIRBAG FRONTAL ACTIVO. Peligro de MUERTE o LESIONES GRAVES para el NIÑO.

RU: ЗАПРЕЩАЕТСЯ устанавливать детское удерживающее устройство лицом назад на сиденье автомобиля, оборудованном фронтальной подушкой безопасности, если ПОДУШКА НЕ ОТКЛЮЧЕНА! Это может привести к СМЕРТИ или СЕРЬЕЗНЫМ ТРАВМАМ РЕБЕНКА.

NL: Gebruik NOOIT een achterwaarts gericht kinderzitje op een stoel met een ACTIEVE AIRBAG ervoor, om DODELIJK of ERNSTIG LETSEL van het KIND te voorkomen.

DA: Brug ALDRIG en bagudvendt autostol på et forsæde med AKTIV AIRBAG, BARNET kan komme i LIVSFARE eller komme ALVORLIGT TIL SKADE.

SV: Använd ALDRIG en bakåtvänd barnstol på ett säte som skyddas med en framförvarande AKTIV AIRBAG. DÖDSFALL eller ALLVARLIGA SKADOR kan drabba BARNET.

FI: ÄLÄ KOSKAAN sijoita taaksepäin suunnattua lasten turvaistuinta istuimelle, jonka edessä on AKTIIVINEN TURVATYYNY, LAPSI VOI KUOLLA tai VAMMAUTUA VAKAVASTI.

NO: Bakovervendt barnesikringsutstyr må ALDRI brukes på et sete med AKTIV KOLLISJONSPUTE foran, da det kan føre til at BARNET utsettes for LIVSFARE og fare for ALVORLIGE SKADER.

PT: NUNCA use um sistema de retenção para crianças voltado para trás num banco protegido com um AIRBAG ACTIVO na frente do mesmo, poderá ocorrer a PERDA DE VIDA ou FERIMENTOS GRAVES na CRIANÇA.

IT: Non usare mai un sistema di sicurezza per bambini rivolto all'indietro su un sedile protetto da AIRBAG ATTIVO di fronte ad esso: pericolo di MORTE o LESIONI GRAVI per il BAMBINO!

EL: ΠΟΤΕ μη χρησιμοποιείτε παιδικό κάθισμα ασφαλείας με φορά προς τα πίσω σε κάθισμα που προστατεύεται από μετωπικό ΕΝΕΡΓΟ ΑΕΡΟΣΑΚΟ, διότι το παιδί μπορεί να υποστεί ΘΑΝΑΣΙΜΟ ή ΣΟΒΑΡΟ ΤΡΑΥΜΑΤΙΣΜΟ.

PL: NIE WOLNO montować fotelika dziecięcego zwróconego tyłem do kierunku jazdy na fotelu, przed którym znajduje się WŁĄCZONA PODUSZKA POWIETRZNA. Niezastosowanie się do tego zalecenia może być przyczyną ŚMIERCI lub POWAŻNYCH OBRAŻEŃ u DZIECKA.

TR: Arkaya bakan bir çocuk emniyet sistemini KESİNLİKLE önünde bir AKTİF HAVA YASTIĞI ile korunmakta olan bir koltukta kullanmayınız. ÇOCUK ÖLEBİLİR veya AĞIR ŞEKİLDE YARALANABİLİR.

UK: НІКОЛИ не використовуйте систему безпеки для дітей, що встановлюється обличчям назад,

на сидінні з УВІМКНЕНОЮ ПОДУШКОЮ БЕЗПЕКИ, інакше це може призвести до СМЕРТІ чи СЕРЙОЗНОГО ТРАВМУВАННЯ ДИТИНИ.

HU: SOHA ne használjon hátrafelé néző biztonsági gyerekülést előlről AKTÍV LÉGZSÁKKAL védett ülésen, mert a GYERMEK HALÁLÁT vagy KOMOLY SÉRÜLÉSÉT okozhatja.

HR: NIKADA nemojte koristiti sustav zadržavanja za djecu okrenut prema natrag na sjedalu s AKTIVNIM ZRAČNIM JASTUKOM ispred njega, to bi moglo dovesti do SMRTI ili OZBILJNJIH OZLJEDA za DIJETE.

SL: NIKOLI ne nameščajte otroškega varnostnega sedeža, obrnjenega v nasprotni smeri vožnje, na sedež z AKTIVNO ČELNO ZRAČNO BLAZINO, saj pri tem obstaja nevarnost RESNIH ali SMRTNIH POŠKODB za OTROKA.

SR: NIKADA ne koristiti bezbednosni sistem za decu u kome su deca okrenuta unazad na sedištu sa AKTIVNIM VAZDUŠNIM JASTUKOM ispred sedišta zato što DETE može da NASTRADA ili da se TEŠKO POVREDI.

MK: НИКОГАШ не користете детско седиште свртено наназад на седиште заштитено со АКТИВНО ВОЗДУШНО ПЕРНИЧЕ пред него, затоа што детето може ДА ЗАГИНЕ или да биде ТЕШКО ПОВРЕДЕНО.

BG: НИКОГА не използвайте детска седалка, гледаща назад, върху седалка, която е защитена чрез АКТИВНА ВЪЗДУШНА ВЪЗГЛАВНИЦА пред нея - може да се стигне до СМЪРТ или СЕРИОЗНО НАРАНЯВАНЕ на ДЕТЕТО.

RO: Nu utilizați NICIODATĂ un scaun pentru copil îndreptat spre partea din spate a mașinii pe un scaun protejat de un AIRBAG ACTIV în fața sa; acest lucru poate duce la DECESUL sau VĂTĂMAREA GRAVĂ a COPILULUI.

CS: NIKDY nepoužívejte dětský zádržný systém instalovaný proti směru jízdy na sedadle, které je chráněno před sedadlem AKTIVNÍM AIRBAGEM. Mohlo by dojít k VÁŽNÉMU PORANĚNÍ nebo ÚMRTÍ DÍTĚTE.

SK: NIKDY nepoužívajte detskú sedačku otočenú vzad na sedadle chránenom AKTÍVNYM AIRBAGOM, pretože môže dôjsť k SMRTI alebo VÁŽNYM ZRANENIAM DIEŤAŤA.

LT: JOKIU BŪDU nemontuokite atgal atgręžtos vaiko tvirtinimo sistemos sėdynėje, prieš kurią įrengta AKTYVI ORO PAGALVĖ, nes VAIKAS GALI ŽŪTI arba RIMTAI SUSIŽALOTI.

LV: NEKĀDĀ GADĪJUMĀ neizmantojiet uz aizmuguri vērstu bērnu sēdeklīti sēdvietā, kas tiek aizsargāta ar tās priekšā uzstādītu AKTĪVU DROŠĪBAS SPILVENU, jo pretējā gadījumā BĒRNS var gūt SMAGAS TRAUMAS vai IET BOJĀ.

ET: ÄRGE kasutage tahapoole suunatud lapseturvaistet istmel, mille ees on AKTIIVSE TURVAPADJAGA kaitstud iste, sest see võib põhjustada LAPSE SURMA või TÕSISE VIGASTUSE.

MT: QATT tużża trażżin għat-tfal li jħares lejn in-naħa ta' wara fuq sit protett b'AIRBAG ATTIV quddiemu; dan jista' jikkawża l-MEWT jew ĠRIEĦI SERJI lit-TFAL.

Além do aviso imposto pela norma ECE R94.02, por razões de segurança nunca utilizar um sistema de retenção para crianças virado para a frente no banco do passageiro com um airbag dianteiro activo.

⚠Perigo

Não usar um sistema de retenção para crianças no banco do passageiro com o airbag activo.

A etiqueta do airbag está situada de ambos os lados da pala pára-sol do passageiro dianteiro.

Desactivação de airbag ⇨ 63.

Sistema do airbag frontal

O sistema de airbags dianteiros é composto por um airbag no volante e um no painel de instrumentos no lado dianteiro do passageiro. Esses airbags podem ser identificados pela palavra **AIRBAG**.

O sistema de airbag dianteiro dispara no caso de impacto frontal de determinada gravidade. A ignição tem de estar ligada.

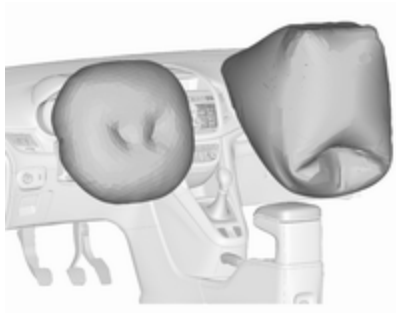

Os airbags cheios amortecem o impacto, reduzindo consideravelmente o risco de ferimentos na parte superior do corpo e cabeça dos passageiros da frente.

⚠Aviso

A protecção só é a ideal se o banco estiver na posição correcta.

Posição do banco ⇨ 40.

Manter a área de insuflação do airbag sem obstruções.

Colocar o cinto de segurança correctamente e apertá-lo bem. Só então os airbags estão aptos a disponibilizar protecção.

Sistema de airbag lateral

O sistema de airbag lateral é composto por um airbag em cada encosto dos bancos dianteiros. Esses airbags podem ser identificados pela palavra **AIRBAG**.

O sistema de airbag lateral dispara no caso de impacto lateral de determinada gravidade. A ignição tem de estar ligada.

Os airbags cheios amortecem o impacto, reduzindo consideravelmente o risco de ferimentos na parte superior do corpo e da pélvis, no caso de colisão lateral.

⚠Aviso

Manter a área de insuflação do airbag sem obstruções.

Advertência
Utilizar apenas capas de bancos aprovadas para o veículo em questão. Ter cuidado para não tapar os airbags.

Sistema de airbag de cortina

O sistema de airbags de cortina é composto por um airbag montado na estrutura das janelas, um de cada lado. Esses airbags podem ser identificados pela palavra **AIRBAG** nos pilares do tejadilho.

O sistema de airbag de cortina dispara no caso de impacto lateral de determinada gravidade. A ignição tem de estar ligada.

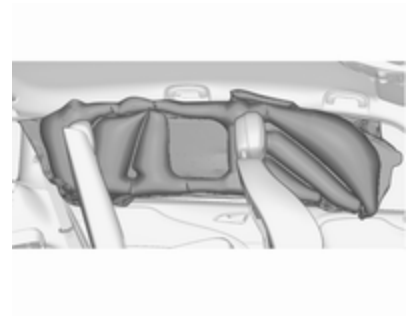

Os airbags cheios amortecem o impacto, reduzindo consideravelmente o risco de ferimentos na cabeça, no caso de impacto lateral.

O sistema de airbags de cortina não protege os passageiros nos bancos da terceira fila.

⚠Aviso

Manter a área de insuflação do airbag sem obstruções.

Os ganchos existentes nas pegas da estrutura do tejadilho são apenas adequados para pendurar

peças de roupa leves, sem cabides. Não ter itens nessas peças de vestuário.

Desactivação de airbag

O sistema de airbag do passageiro da frente tem de ser desactivado se um sistema de segurança para crianças tiver de ser instalado neste banco. O sistema de airbag lateral e os sistemas de airbag de cortina, os pré--tensores do cinto e todos os sistemas de airbag do condutor permanecerão activos.

O sistema de airbag do passageiro da frente pode ser desactivado através de um interruptor accionado por chave na lateral direita do painel de instrumentos.

Utilizar a chave de ignição para seleccionar a posição:

OFF : o airbag do passageiro da frente é desactivado e não se encherá no caso de colisão. O indicador de controlo OFF acende em contínuo na consola central. Pode ser instalado um sistema de segurança para crianças de acordo com o quadro **Locais de montagem dos sistemas de segurança para crianças** ⇨ 66. Não é permitido que um adulto ocupe o banco do passageiro da frente

ON : airbag para passageiro da frente está activo. Não deve ser instalado um sistema de segurança para crianças

⚠Perigo

Riscos de ferimentos fatais para crianças que utilizem sistemas de segurança num banco com o airbag do passageiro da frente activado.

Riscos de ferimentos fatais para um adulto num banco com o airbag do passageiro desactivado.

Se o indicador de controlo ON acender durante cerca de 60 segundos depois de ligar a ignição, o sistema do airbag do passageiro da frente dispara no caso de uma colisão.

Se ambas as luzes de aviso acenderem simultaneamente, existe uma avaria no sistema. O estado do sistema não é visível, pelo que ninguém deve ocupar o banco do passageiro da frente. Contactar uma oficina imediatamente.

Alterar estado apenas quando o veículo está parado com a ignição desligada.

Estatuto permanece até a próxima mudança.

Indicador de comando para desactivação do airbag ⇨ 120.

Sistemas de segurança para crianças

Sistemas de retenção para crianças

Recomendamos o sistema de segurança para crianças da Opel que está especificamente concebido para o veículo.

Quando se estiver a utilizar um sistema de segurança para crianças, prestar atenção às instruções de utilização e montagem e também às que são fornecidas com o sistema de segurança para crianças.

Cumprir sempre a legislação local ou nacional. Em alguns países, é proibido utilizar sistemas de segurança para crianças em alguns bancos.

⚠ Aviso

Quando se utilizar um sistema de segurança para crianças no banco do passageiro dianteiro, deve desactivar-se os sistemas de airbags do banco do passageiro dianteiro, caso contrário, a insuflação dos airbags representa um risco de lesões fatais para a criança.

Isto é particularmente verdade caso se utilizem no banco do passageiro dianteiro sistemas de segurança para crianças virados para a parte traseira do veículo.

Desactivação de airbag ⇨ 63.

Etiqueta do airbag ⇨ 58.

Seleccionar o sistema correcto

Os bancos traseiros são o local mais prático para fixar o sistema de segurança para crianças.

A criança deve viajar virada para trás até o mais tarde possível. Assim, garante-se que a espinha dorsal da criança, que ainda é muito frágil, fica sujeita a menos pressão no caso de um acidente.

Os sistemas de retenção para crianças adequados cumprem os regulamentos UN/ECE válidos. Verifique a legislação e

regulamentação local quanto ao uso obrigatório de sistemas de retenção para crianças.

Assegurar-se de que o sistema de segurança para crianças a ser montado é compatível com o tipo de veículo.

Certificar-se de que o local da montagem do sistema de retenção para crianças no veículo é correcto; consultar as tabelas seguintes.

Só permitir que as crianças entrem ou saiam do veículo pelo lado oposto ao trânsito.

Quando o sistema de segurança para crianças não estiver a ser utilizado, fixar a cadeirinha com um cinto de segurança ou retirá-la do veículo.

Advertência
Não colar nada nos sistemas de segurança para crianças nem tapá--los com outros materiais.

Um sistema de segurança para crianças que tenha sido sujeito a tensão num acidente deve ser substituído.

Locais de montagem dos sistemas de segurança para crianças

Opções autorizadas para montagem de um sistema de segurança para crianças

Classe de peso e idade	No banco do passageiro dianteiro airbag activado	No banco do passageiro dianteiro airbag desactivado	Nos bancos laterais da segunda fila	No banco central da segunda fila	Nos bancos da terceira fila
Grupo 0: até 10 kg ou cerca de 10 meses	X	U[1]	U	X	U
Grupo 0+: até 13 kg ou cerca de 2 anos	X	U[1]	U	X	U
Grupo I: 9 até 18 kg ou cerca de 8 meses a 4 anos	X	U[1]	U	X	U
Grupo II: de 15 a 25 kg ou cerca de 3 a 7 anos	X	X	U	X	U
Grupo III: de 22 a 36 kg ou cerca de 6 a 12 anos	X	X	U	X	U

[1] : se o sistema de retenção para crianças for fixado por um cinto de segurança de três pontos, deslocar a regulação da altura do banco para a posição mais alta e garantir que o cinto de segurança do veículo corre para a frente a partir do ponto de fixação superior. Endireitar o encosto do banco o suficiente para que o cinto de segurança fique esticado no lado da fivela.

U : adequabilidade universal em conjunto com o cinto de segurança de três pontos.

X : nenhum sistema de segurança para crianças autorizado para este grupo de peso.

Opções autorizadas para montagem de um sistema de segurança para crianças ISOFIX

Classe de peso	Classe de tamanho	Caracterís-tica	No banco do passageiro dianteiro	Nos bancos laterais da segunda fila	No banco central da segunda fila	Nos bancos da terceira fila
Grupo 0: até 10 kg ou cerca de 10 meses	E	ISO/R1	X	IL	X	X
Grupo 0+: até 13 kg ou cerca de 2 anos	E	ISO/R1	X	IL	X	X
	D	ISO/R2	X	IL	X	X
	C	ISO/R3	X	IL	X	X
Grupo I: 9 até 18 kg ou cerca de 8 meses a 4 anos	D	ISO/R2	X	IL	X	X
	C	ISO/R3	X	IL	X	X
	B	ISO/F2	X	IL, IUF	X	X
	B1	ISO/F2X	X	IL, IUF	X	X
	A	ISO/F3	X	IL, IUF	X	X
Grupo II: 15 a 25 kg ou cerca de 3 meses a 7 anos			X	IL	X	X
Grupo III: 22 a 36 kg ou cerca de 6 meses a 12 anos			X	IL	X	X

IL : adequado para sistemas de retenção especiais ISOFIX das categorias "veículo específico", "restrito" ou "semiuniversal". O sistema de segurança ISOFIX deve ser aprovado para o tipo de veículo específico.
IUF : adequado para sistemas de retenção para crianças ISOFIX virados para a frente, de categoria universal e aprovados para utilização nesta classe de peso.
X : nenhum sistema de retenção para crianças ISOFIX aprovado para esta classe de peso.

Classe de tamanho e dispositivo de banco ISOFIX

A - ISO/F3 : sistema de segurança para crianças virado para a frente para crianças de tamanho máximo na classe por peso dos 9 aos 18 kg.
B - ISO/F2 : sistema de segurança para crianças virado para a frente para crianças mais pequenas na classe por peso dos 9 aos 18 kg.
B1 - ISO/F2X : sistema de segurança para crianças virado para a frente para crianças mais pequenas na classe por peso dos 9 aos 18 kg.
C - ISO/R3 : sistema de retenção para crianças virado para trás para crianças de tamanho máximo na classe de peso até aos 18 kg.
D - ISO/R2 : sistema de retenção para crianças virado para trás para crianças mais pequenas na classe de peso até aos 18 kg.
E - ISO/R1 : sistema de retenção para crianças virado para trás para crianças pequenas na classe de peso até aos 13 kg.

Sistemas de segurança para crianças ISOFIX

Fixar os sistemas de segurança ISOFIX para crianças aprovados para o veículo, aos suportes de montagem ISOFIX. As posições específicas do veículo para o sistema de retenção ISOFIX ISOFIX para crianças estão marcadas na tabela com IL.

Suportes de montagem ISOFIX estão indicados por uma etiqueta no apoio das costas.

Antes de colocar uma cadeira para crianças, ajustar o encosto de cabeça para a posição de utilização ⇨ 38.

Quando forem utilizados sistemas de retenção para crianças com fixação ISOFIX na segunda fila de bancos, recomendamos que o respectivo banco lateral seja ajustado para o terceiro entalhe a contar da posição traseira, no que diz respeito aos bancos básicos. Se estiverem equipados bancos na versão "Lounge Seating", estes têm de estar na posição ⇨ 47.

Sistemas de segurança para crianças Top-Tether

Sistemas de segurança para crianças Top-Tether estão identificados com o símbolo para cadeirinha de criança.

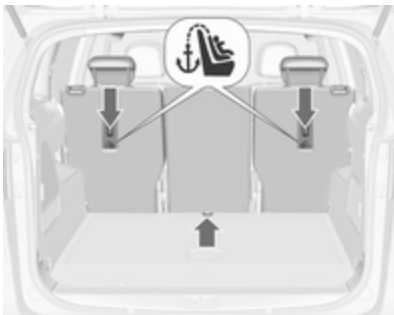

Conforme o equipamento específico de cada país, o veículo poderá ter dois ou três olhais de fixação.

Além do acessório ISOFIX, fixar a fita Top-Tether aos olhais do Sistema de segurança para crianças Top-Tether. A fita deve passar entre as duas barras-guia do encosto de cabeça.

Os sistemas de retenção ISOFIX para crianças com posições de categoria universal estão marcados na tabela com IUF.

Arrumação

Compartimentos de arrumação ... **71**
Arrumação no painel de instrumentos ... 72
Porta-luvas ... 72
Suporte para bebidas ... 72
Arrumação na parte dianteira do veículo ... 74
Arrumação no painel da porta ... 74
Compartimento de arrumação no tecto ... 74
Compartimento de arrumação por baixo do banco ... 74
Compartimento de arrumação no apoio de braços ... 75
Compartimento de arrumação na consola central ... 76
Sistema de suporte traseiro ... 76
Bagageira ... **85**
Arrumação traseira ... 88
Cobertura da bagageira ... 88
Cobertura do piso na bagageira ... 90
Calhas e ganchos na bagageira ... 95
Olhais de fixação ... 95
Indicações para o carregamento do veículo ... 95
Rede de segurança ... 97
Plataforma rebatível ... 99
Triângulo de pré-sinalização ... 99
Kit de primeiros socorros ... 99
Sistema de bagageira de tejadilho ... **100**
Bagageira de tejadilho ... 100
Indicações de carregamento ... **101**

Compartimentos de arrumação

⚠Aviso

Não arrumar objectos pesados ou objectos afiados nos compartimentos de arrumação. Se isso acontecer, a tampa do compartimento de arrumação pode abrir e os ocupantes do veículo podem ficar feridos devido a os objectos serem projectados no caso de uma travagem a fundo, uma mudança de direcção súbita ou um acidente.

Arrumação no painel de instrumentos

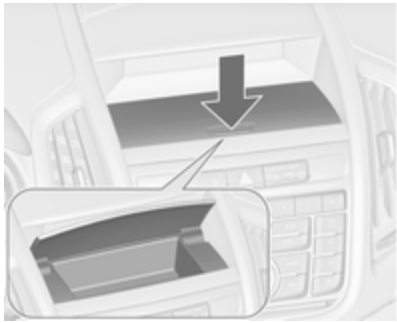

No painel de instrumentos, em frente ao Mostrador de informação, existe um compartimento de arrumação. Pressionar para abrir a tampa.

Porta-luvas

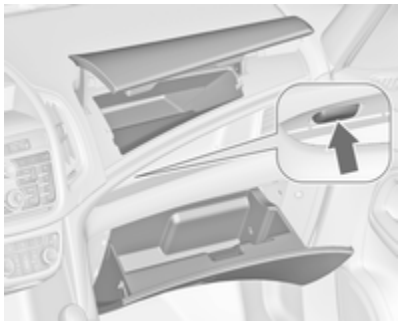

Existem dois porta-luvas no lado do passageiro dianteiro.

Para abrir o porta-luvas superior, premir o botão do lado esquerdo no compartimento de arrumação aberto.

Para abrir o porta-luvas inferior, puxar o manípulo.

O porta-luvas contém um adaptador para as porcas de bloqueio das rodas.

Ambos os porta-luvas devem estar fechados durante a condução.

Suporte para bebidas

Suporte para bebidas dianteiro

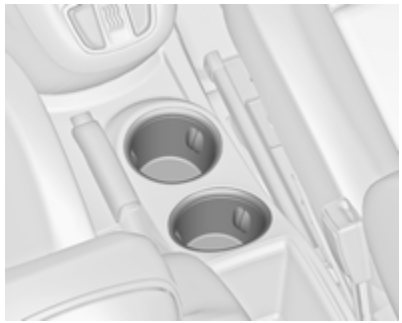

Os suportes para bebidas estão localizados na consola central entre os bancos da frente.

Suporte para bebidas deslizante no apoio de braços FlexConsole

O suporte para bebidas pode ser deslizado ao longo das calhas-guia no apoio de braços FlexConsole ou completamente retirado.

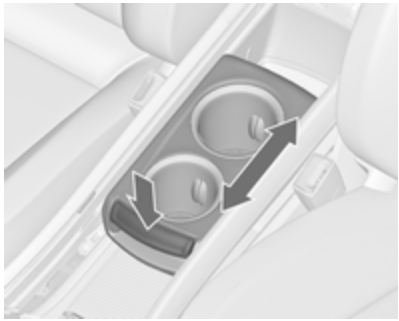

Pressionar a pega na parte da frente do suporte para bebidas para deslizar.

Apoio de braços ⇨ 45.

Retirar o suporte para bebidas

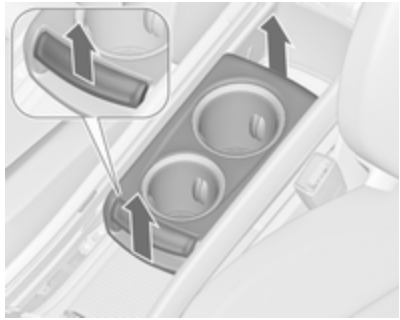

Puxar a pega na parte da frente do suporte para bebidas e retirá-lo, na vertical, da consola.

A montagem é feita pela ordem inversa.

Advertência
Montar suporte para copos no sentido mostrado na figura. Caso contrário o suporte para copos pode não ficar correctamente encaixado.

Suporte para bebidas traseiro

Os suportes para bebidas adicionais estão localizados entre os bancos na terceira fila.

Suporta para garrafas

As bolsas nas portas dianteiras e traseiras foram concebidas como suportes para garrafas.

Arrumação na parte dianteira do veículo

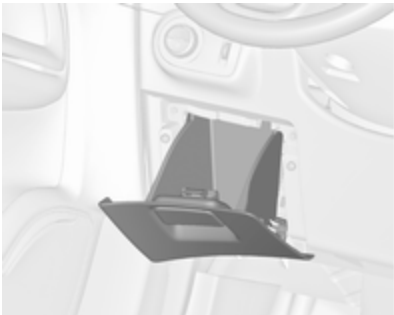

Junto ao volante, há um compartimento de arrumação.

Arrumação no painel da porta

No forro da porta dianteira existem pequenas bolsas, por ex., para colocar telemóveis.

Compartimento de arrumação no tecto

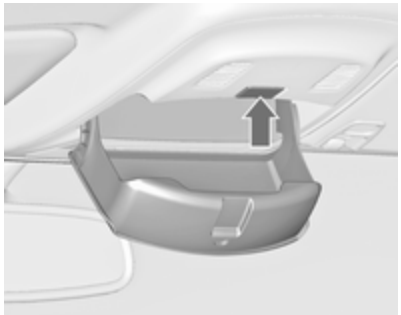

Premir o botão para abrir a caixa de arrumação.

A caixa suporta uma carga máxima de 0,2 kg.

Compartimento de arrumação por baixo do banco

Caixa de arrumação

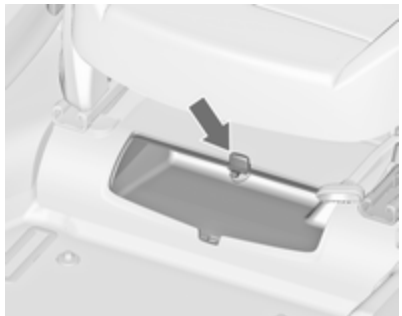

Por baixo do banco do passageiro existe uma caixa de arrumação. Faça deslizar para abrir ou fechar a caixa. Carga máxima: 1,5 kg.

Gaveta sob o banco

Premir o botão na reentrância e puxar a gaveta para fora. Carga máxima: 3 kg. Para fechar, empurrar e engatar.

Compartimento de arrumação no apoio de braços

Arrumação no apoio de braços básico

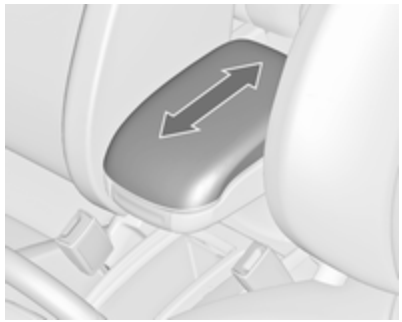

A consola do apoio de braços tem um compartimento de arrumação. Para abrir, deslizar o apoio de braços para a frente.

Arrumação no apoio de braços FlexConsole

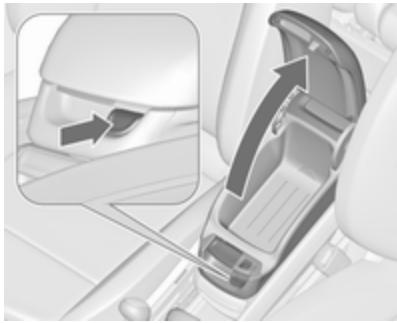

Premir o botão para abrir o compartimento de arrumação no apoio de braços.

Por trás do apoio de braços existe outro compartimento de arrumação. Deslizar a tampa para abrir.

Compartimento de arrumação na consola central

Consola central

O recipiente da arrumação também pode ser utilizado para arrumar outros artigos.

Deslizar a tampa para trás para abrir.

Consola traseira

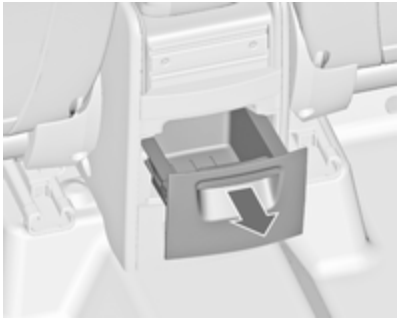

Na parte posterior da FlexConsole existe uma gaveta de arrumação. Puxar para fora para abrir.

Atenção
Não utilizar para cinzas ou para outros artigos incandescentes.

Sistema de suporte traseiro

Sistema de suporte traseiro para quatro bicicletas

O sistema de suporte traseiro (sistema Flex-Fix) permite a fixação de duas bicicletas num suporte extraível integrado na base do veículo. É possível fixar duas bicicletas adicionais num adaptador. Não é permitido o transporte de outros objectos.

A carga máxima suportada pelo sistema de suporte traseiro é 80 kg com adaptador e 60 kg sem adaptador. A carga máxima por

bicicleta no suporte extraível é 30 kg. Permite a fixação de bicicletas eléctricas ao suporte extraível. A carga máxima por bicicleta no adaptador é 20 kg.

A distância entre eixos de uma bicicleta não deve ser superior a 1,15 metros. Caso contrário, não é possível a fixação segura de uma bicicleta.

Quando não estiver a ser utilizado, o sistema de suporte traseiro tem de ser novamente deslizado para o interior do piso do veículo.

Não deve haver quaisquer outros objectos nas bicicletas que se possam soltar durante o transporte.

Atenção

Se o sistema de suporte traseiro estiver extraído e o veículo totalmente carregado, a distância entre o chassis e o chão será reduzida.

Conduza cuidadosamente em estradas com forte inclinação ou quando passar por rampas, lombas, etc.

Atenção

Consulte o vendedor da sua bicicleta, ante de fixar bicicletas com quadros de carbono. As bicicletas poderão ficar danificadas.

Extracção

Abrir a porta traseira.

⚠Aviso

Não deve encontrar-se ninguém na zona de extensão do sistema de suporte traseiro, por haver riscos de ferimentos.

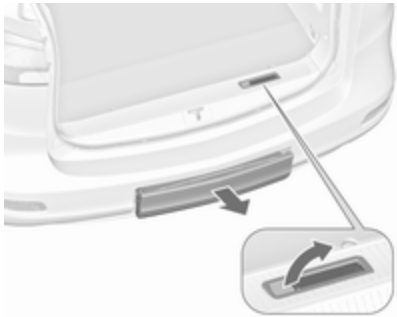

Puxar para cima a alavanca de desengate. O sistema de suporte traseiro desengata e desliza rapidamente para fora do pára--choques traseiro.

Puxar totalmente para fora o sistema de suporte traseiro até ouvi-lo a engatar.

Assegurar que não é possível introduzir o sistema de suporte traseiro sem puxar a patilha de novo.

⚠Aviso

Só é permitido montar objectos no sistema de transporte traseiro se o sistema tiver sido bem engatado. Se o sistema de transporte traseiro não engatar adequadamente, não coloque objectos no sistema e deslize o sistema para trás. Recorrer à ajuda de uma oficina.

Desdobrar o suporte da placa da matrícula

Levantar o suporte da placa da matrícula e dobrá-lo para trás.

Desdobrar as luzes traseiras

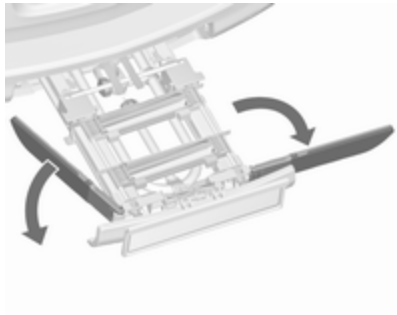

Desdobrar ambas as luzes traseiras.

Trancar o sistema de suporte traseiro

Rodar ambas as alavancas de engate para os lados até onde for possível.

Caso contrário não é possível garantir o funcionamento seguro.

Desdobrar os nichos para as rodas

Desdobrar ambos os nichos para as rodas.

Montagem do suporte para bicicletas

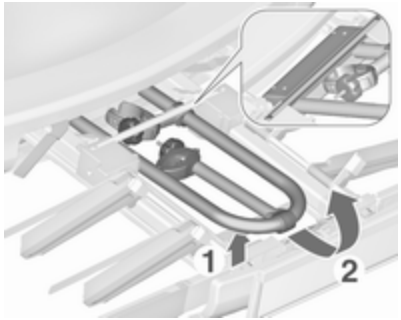

Levantar o suporte na traseira (1) e puxá-lo para trás.

Dobrar o suporte (2) para cima.

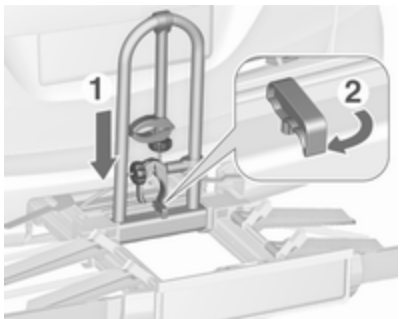

Empurrar o suporte (1) para baixo e rodar o manípulo (2) para trás para o engatar.

Fixar a primeira bicicleta

1. Rodar os pedais para a posição ilustrada e colocar a bicicleta no nicho mais à frente.

   Assegurar que a bicicleta fica centralmente nos nichos para as rodas.

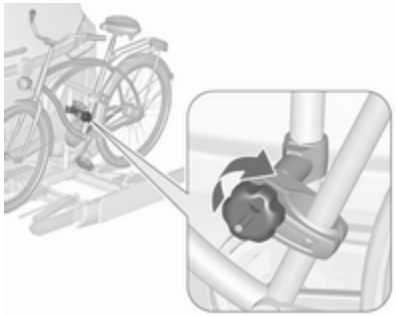

2. Fixar o suporte de montagem curto ao quadro da bicicleta. Rodar o manípulo para a direita para apertar.

3. Prender ambas as rodas das bicicletas nos nichos previstos usando cintos de retenção.
4. Verificar que a bicicleta está bem fixa.

Atenção

Assegurar-se que o espaço entre a bicicleta e o veículo é de pelo menos 5 cm. Se necessário, liberte o guiador e rode para o lado.

Fixação do adaptador

Quando forem transportadas mais de duas bicicletas, o adaptador tem de ser fixo antes de se poder fixar a segunda bicicleta.

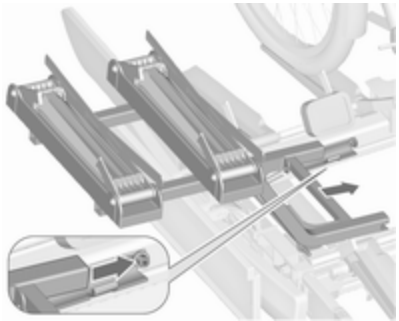

1. Fixar o adaptador no sistema de suporte traseiro conforme ilustrado.

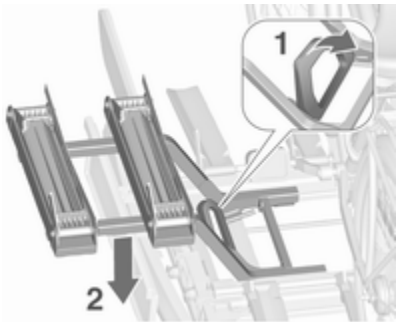

2. Rodar a alavanca (1) para a frente, segurando-a, de seguida baixar o adaptador (2) na traseira.
3. Soltar a alavanca e verificar se o adaptador esta fixamente encaixado.

4. Passar o cinto fixado ao adaptador por baixo da alavanca para rebater o sistema de suporte traseiro. Apertar o cinto.

Fixação de bicicletas adicionais

A fixação de bicicletas adicionais é feita de forma semelhante à da primeira bicicleta. Adicionalmente, deve ter-se em atenção o seguinte:

1. Antes de colocar a bicicleta, desdobrar sempre os encaixes para as rodas da bicicleta seguinte, se necessário.
2. Rodar sempre os pedais para a posição adequada antes de colocar a bicicleta.

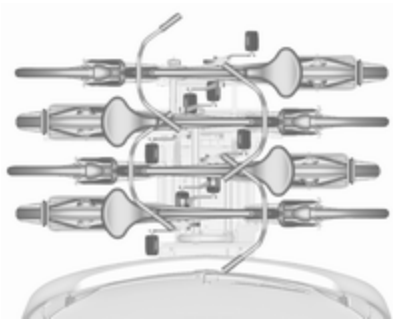

3. Posicionar as bicicletas no sistema de suporte traseiro alinhadas de forma alternada para a esquerda e para a direita.
4. Alinhar as bicicletas com a que foi fixa anteriormente. Os cubos das rodas das bicicletas não podem tocar-se.
5. Fixar as bicicletas com suportes de montagem e cintos de retenção, tal como descrito para a primeira bicicleta. Os suportes de montagem devem ser fixados em paralelo.

   Utilizar o suporte de montagem comprido para fixar a segunda bicicleta ao sistema de suporte.

   Utilizar o suporte de montagem acessório mais comprido para fixar a terceira bicicleta ao sistema de suporte.

   Utilizar o suporte de montagem acessório curto para fixar a quarta bicicleta. O suporte tem de ser

fixo entre os quadros da terceira e quarta bicicletas.

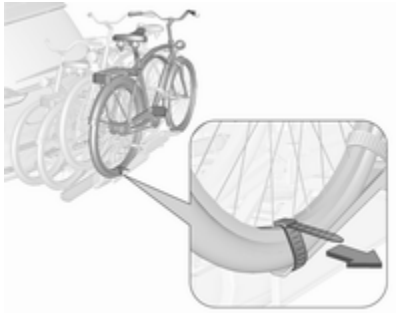

6. Adicionalmente, prender ambas as rodas da quarta bicicleta nos encaixes das rodas utilizando as cintas tensionadoras.

Recomenda-se a colocação de um sinal de aviso na parte posterior da bicicleta para aumentar a visibilidade.

Dobrar o sistema de suporte traseiro para trás

O sistema de suporte traseiro pode ser rebatido para ter acesso à bagageira.

- Sem adaptador fixado:

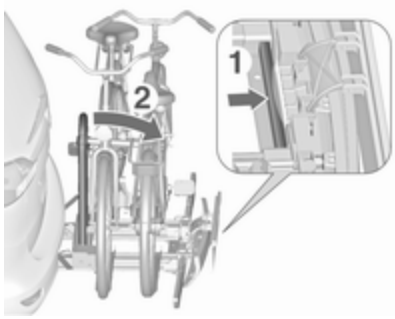

Empurrar a alavanca (1) para desbloquear e segurá-la.

Puxar o suporte (2) para trás para dobrar o sistema de suporte traseiro.

- Com adaptador fixado:

⚠ Aviso

Cuidado ao desengatar o sistema de suporte traseiro, pois este inclina para trás. Risco de ferimentos.

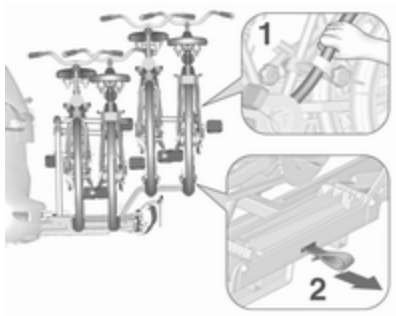

Segurar o quadro (1) da última bicicleta com uma mão e puxar a argola (2) para desbloquear.

Segurar a última bicicleta com ambas as mãos e dobrar o sistema de suporte traseiro para trás.

Para aumentar a visibilidade, as luzes traseiras do veículo são activadas quando o sistema de suporte traseiro é dobrado para trás.

⚠Aviso

Ao dobrar o sistema de suporte traseiro novamente para a frente, assegurar que o sistema fica devidamente encaixado.

Remover as bicicletas

Desatar as cintas nos pneus de ambas as bicicletas.

Rodar o manípulo para a esquerda e remover os suportes de montagem.

Separação do adaptador

Separar o adaptador antes de remover a última bicicleta do sistema de suporte traseiro.

1. Dobrar os nichos para as rodas.

2. Desapertar o cinto.

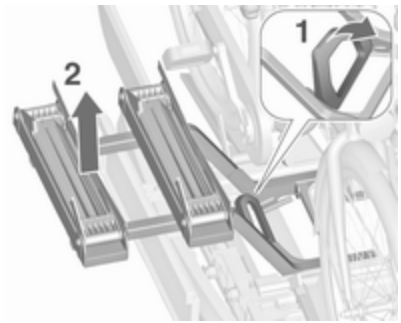

3. Rodar a alavanca (1) para a frente e segurá-la.
4. Levantar o adaptador (2) na traseiro e removê-lo.

Desmontagem do suporte para bicicletas

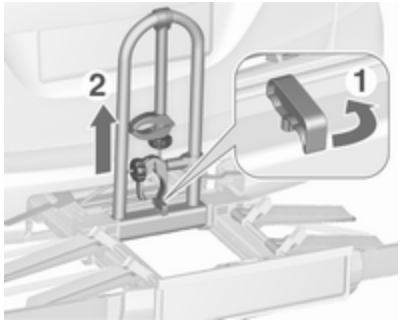

Dispor os suportes de montagem conforme ilustrado.

Girar o manípulo (1) para a frente para desbloquear e levantar o suporte (2).

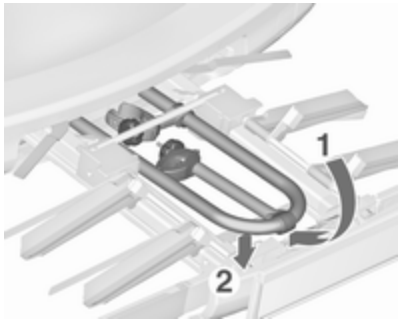

Dobrar o suporte para trás e, de seguida, empurrá-lo para a frente até parar (1).

Pressionar o suporte para baixo na traseira (2).

Dobrar os nichos para as rodas

Dobrar ambos os nichos para as rodas.

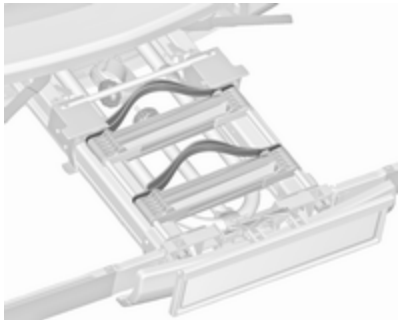

Arrumar os cintos de retenção correctamente.

Destrancar o sistema de transporte traseiro

Rodar ambas as alavancas de engate para dentro até onde for possível.

Dobrar as luzes traseiras

Dobrar ambas as luzes traseiras.

Dobrar o suporte da placa da matrícula

Levantar o suporte da placa da matrícula e dobrá-lo para a frente.

Reinserir o sistema de suporte traseiro

Atenção

Certifique-se de que todas as peças rebatíveis, como por exemplo as cavidades para as rodas sobresselentes e os suportes de montagem estão arrumados correctamente. Caso contrário, o sistema de suporte traseiro pode ser danificado ao tentar-se inseri-lo para dentro.

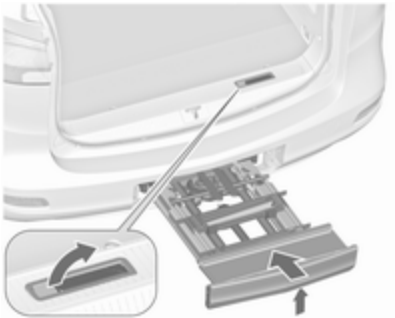

Empurrar a alavanca de libertação para cima e manter nessa posição. Levantar o sistema de suporte traseiro ligeiramente e pressioná-lo na saliência até encaixar.

A alavanca solta deverá voltar à posição original.

⚠Aviso

Se o sistema não puder ser engatado correctamente, pedir ajuda numa oficina.

Bagageira

Os bancos na terceira fila podem ser rebatidos individualmente até ao nível do piso do veículo. Os encostos da segunda fila de bancos podem ser rebatidos individualmente. Adicionalmente, o encosto do banco do passageiro também pode ser rebatido.

Se todos os bancos e encostos dos bancos traseiros e o encosto do banco do passageiro forem rebatidos obtém-se um compartimento de carga totalmente plano. Dependendo da carga, pode rebater-se apenas bancos ou encostos individuais.

Cobertura do piso na bagageira ⇨ 90.

⚠Aviso

Quando ajustar ou rebater os bancos ou os encostos, mantenha as mãos e os pés afastados da área em movimento.

Nunca guarde objectos debaixo dos bancos.

Conduza sempre com os bancos e encostos engatados.

Atenção

Antes de levantar ou rebater os bancos, têm de ser removidos todos os componentes das calhas laterais e dos olhais de fixação.

Os olhais de fixação têm de estar na posição arrumada.

Rebater os bancos da terceira fila

- Empurrar o encosto de cabeça para baixo, pressionando o trinco ⇨ 38.

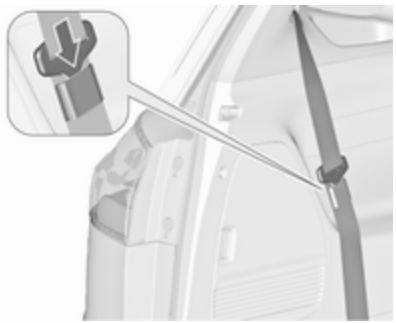

- Introduzir a lingueta de fecho do cinto de segurança de cada lado na bolsa localizada no cinto.

- Puxar a laçada inferior e, simultaneamente, oscilar o encosto para a frente até o banco ficar rebatido até ao nível do piso do veículo.
- Colocar o tapete de protecção interior ⇨ 90 e a cobertura da bagageira ⇨ 88, se necessário.

Preparar os bancos para utilização

Puxar o banco para cima pela laçada superior, abrir e deixar que o banco encaixe na posição vertical.

Rebater os encostos dos bancos da segunda fila

- Se necessário desmontar a cobertura da bagageira ⇨ 88.
- Empurrar os encostos de cabeça para baixo, pressionando o trinco ⇨ 38.
- Deslocar o banco do passageiro da frente para uma posição que evite o contacto com os encostos de cabeça dos encostos rebatidos.

- Puxar a laçada e rebater o encosto sobre o assento do banco.

Atenção

- Não rebata os encostos laterais quando os bancos estiverem na posição deitada ⇨ 47.
- Não puxe a alavanca de desbloqueio da função "Easy Entry" quando o encosto estiver rebatido.

Os bancos poderiam ficar danificados.

- Em alternativa, puxar a laçada e ajustar o encosto para a posição vertical, enquanto posição de carga.

⚠Aviso

Utilize a posição vertical do encosto apenas para obter mais capacidade da bagageira e não como lugar sentado.

Rebater o encosto

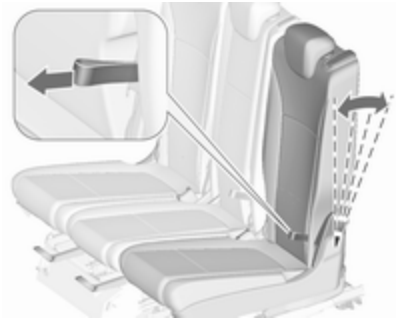

Levantar o encosto para a posição vertical. Ajustar a inclinação, puxando a laçada.

Assegurar-se de que todas as posições estão encaixadas correctamente.

⚠Aviso

Conduzir o veículo apenas se os encostos estiverem firmemente engatados na devida posição. Caso contrário, existe o risco de ferimentos pessoais ou danos na carga ou veículo no caso de travagem forte ou colisão.

Rebater o encosto do banco do passageiro da frente

Se o veículo estiver equipado com um mecanismo de desbloqueio no banco do passageiro da frente, o encosto do banco pode ser rebatido até uma posição horizontal, por exemplo, para objetos muito compridos.

- Empurrar o encosto de cabeça para baixo, pressionando o trinco ⇨ 38.

- Deslocar o banco do passageiro da frente para uma posição que evite o contacto do encosto de cabeça com o painel de instrumentos.
- Puxar a alavanca e rebater o encosto sobre o banco, soltar a alavanca. O encosto pode ser colocado em duas posições antes da posição horizontal. Deixar que o encosto do banco traseiro encaixe até ouvir o barulho de encaixe.

Rebater o encosto

- Puxar a alavanca e rebater o encosto para a posição desejada, soltar a alavanca. Deixar que o encosto do banco traseiro encaixe até ouvir o barulho de encaixe.
- Ajustar o banco e o encosto de cabeça.

Arrumação traseira

Existem prateleiras de arrumação de ambos os lados da bagageira.

Para abrir, soltar a cobertura do painel lateral e retirar.

Arrumação no piso

Na versão sem a terceira fila de bancos, existem caixas de arrumação sob a cobertura do piso. Para abrir, levantar a cobertura.

Cobertura da bagageira

Não colocar objectos pesados ou com arestas vivas sobre a cobertura da bagageira.

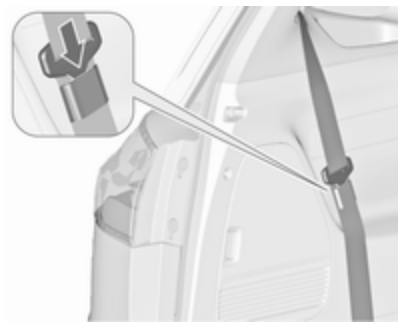

Antes de actuar a cobertura da bagageira, introduzir a lingueta de fecho do cinto de segurança de cada lado na bolsa localizada no cinto.

Fechar

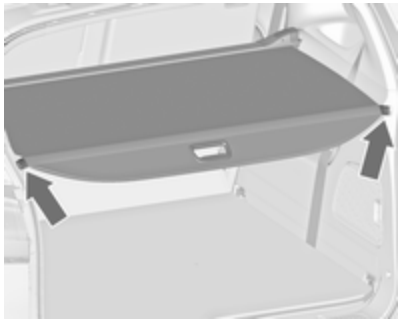

Puxar a cobertura da bagageira em direção à traseira utilizando o manípulo e engatá-la nos elementos de retenção nas partes laterais.

Abrir

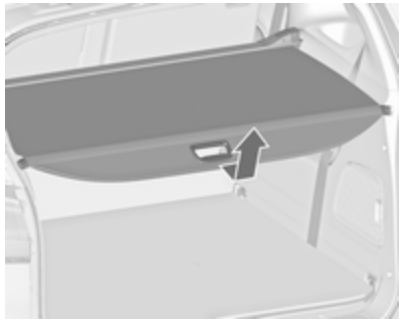

Retirar a cobertura da bagageira dos suportes laterais. Segurar o manípulo e guiar a cobertura da bagageira até ficar completamente enrolada.

Remoção

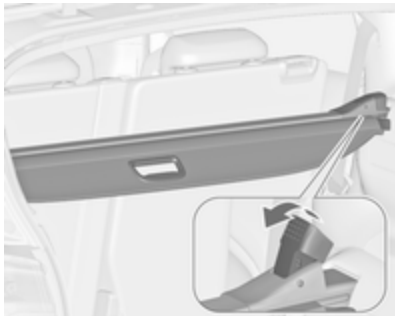

Abrir a tampa da bagageira.

Puxar a alavanca de libertação para cima e manter nessa posição. Levantar a cobertura da bagageira do lado direito e remover dos elementos de retenção.

Arrumar no compartimento de carga

Se a cobertura da bagageira não for utilizada, arrumá-la na bagageira no piso do veículo.

Abrir a cobertura do compartimento de arrumação em frente à porta da bagageira.

Remover a cobertura da bagageira e rodá-la de modo que a alavanca de desbloqueio seja direcionada para a esquerda.

Colocar o alojamento de tal modo que o lado superior fique voltado para a frente e a parte com o manípulo aponte para cima.

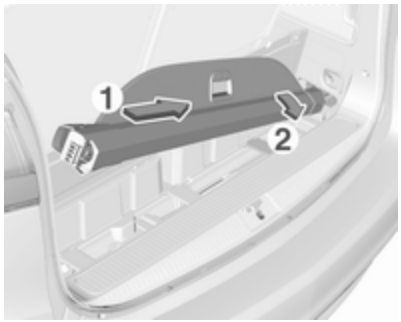

Inserir a cobertura da bagageira na abertura do lado direito do compartimento de arrumação (1) e rode-a até o manípulo encostar no alojamento (2).

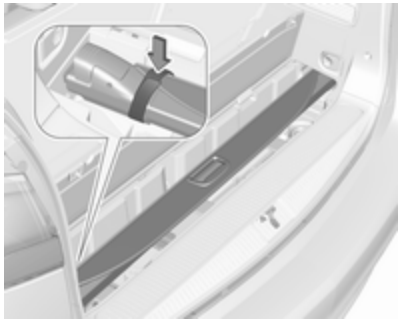

Fixar a cobertura da bagageira no compartimento de arrumação com a fita de velcro.

Instalação

Inserir o lado esquerdo da cobertura da bagageira na reentrância, puxar a alavanca de desbloqueio para cima e manter nessa posição; inserir o lado direito da cobertura da bagageira e engatar.

Cobertura do piso na bagageira

Cobertura do piso

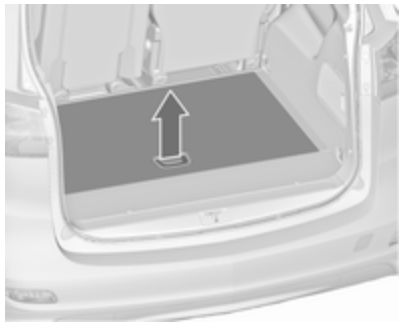

Nas versões sem a terceira fila de bancos, existem caixas de arrumação sob a cobertura do piso. Para abrir, levantar a cobertura e colocá-la na vertical atrás dos bancos traseiros.

Tapete de protecção interior

O tapete de protecção interior desempenha a função de cobertura e protecção da bagageira, devendo ser utilizado quando todos os bancos/ encostos individuais estão rebatidos.

O tapete pode ter várias aplicações diferentes ao ser dobrado ou desdobrado.

O tapete de protecção interior está disponível em duas versões:

- O **tapete de protecção de série** cobre a área entre e a porta da bagageira e a porta da bagageira, quando a terceira está completa ou se um banco estiver rebatido.
- O **tapete de protecção interior flexível** tem o dobro do tamanho do tapete de série, sendo as duas partes ligadas por um fecho de correr. Cobre totalmente a bagageira quando todos os bancos ou bancos individuais da segunda e terceira filas estão rebatidos.

O tapete de protecção pode ser dobrado na longitudinal em 4 partes (série) ou 8 partes (flexível) com um fecho de correr central e transversalmente dobrado em 4 partes.

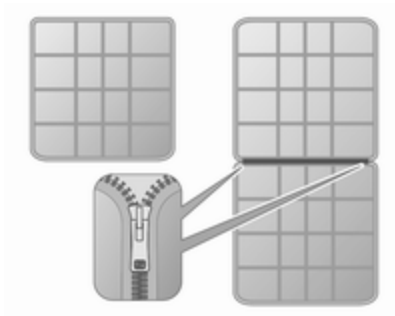

Seguem-se alguns exemplos de utilização dos tapetes.

Antes de dobrar e desdobrar o tapete, têm de ser removidos todos os componentes das calhas laterais e dos olhais de fixação. Os olhais de fixação têm de estar na posição arrumada.

A cobertura da bagageira entre a porta da bagageira e a segunda fila de bancos

é possível com o **tapete de protecção interior de série** e com o **tapete de protecção interior flexível** dobrado pelo fecho de correr para metade (dupla camada).

O tapete está localizado dobrado em quatro por trás dos bancos levantados da terceira fila.

- Rebater a terceira fila de bancos.

- Desdobrar as partes do tapete dobrado, de modo que a primeira parte seja levantada no segundo encosto da segunda fila.
- Ao rebater-se os encostos da segunda fila, o tapete é automaticamente desdobrado e cobre o espaço entre as filas de bancos.
- Para permitir que um banco da terceira fila seja levantado, dobrar o tapete ao meio na longitudinal.

- Puxar o tapete um pouco para fora para proteger o rebordo da bagageira ao carregar objectos pesados. Levantar a parte sobreposta do tapete antes de fechar a porta da bagageira.

A cobertura da bagageira até aos encostos dos bancos dianteiros

Só é possível com o **tapete de protecção interior flexível** dobrado pelo fecho de correr para metade (dupla camada).

O tapete é desdobrado até à segunda fila de bancos, tal como descrito anteriormente.

- Rebater a segunda fila de bancos.
- Desdobrar as partes superiores da dupla camada de tapete, de modo a que a bagageira fique totalmente coberta. A primeira parte do tapete fica agora levantada nos encostos dos bancos dianteiros.

- Dobrar a parte traseira sobreposta por baixo do tapete antes de fechar a porta da bagageira.

A cobertura parcial da bagageira
Só é possível com o **tapete de protecção interior flexível** dobrado pelo fecho de correr para metade (dupla camada).

Por exemplo, com o encosto do banco lateral esquerdo não rebatido
O tapete é desdobrado até à segunda fila de bancos, tal como na primeira secção.

- Rebater os encostos que vão ser cobertos.

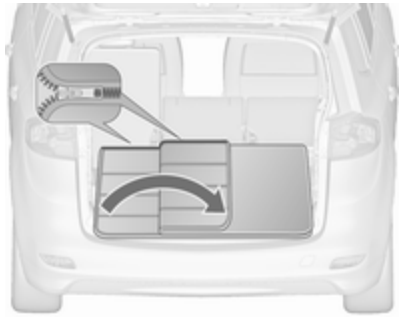

- Abrir o fecho de correr por trás do encosto levantado.
- Puxar o tapete para fora até a primeira parte ficar plana no piso da bagageira.
- Levantar longitudinalmente a parte que foi aberta pelo fecho de correr e dobrá-la na direcção do centro.

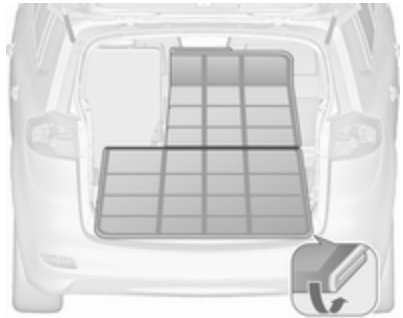

- Desdobrar a parte superior da dupla camada de tapete sobre os encostos rebatidos.
- Dobrar a parte traseira sobreposta por baixo do tapete antes de fechar a porta da bagageira.

Realizar o mesmo procedimento quando um encosto lateral e o encosto central não estão rebatidos.

Por exemplo, com apenas o encosto do banco central rebatido
O tapete é desdobrado até à segunda fila de bancos, tal como na primeira secção.

- Rebater o encosto central para ser coberto.

- Abrir o fecho de correr de ambos os lados, por trás dos encostos direito e esquerdo.
- Puxar o tapete para fora até a primeira parte ficar plana no piso da bagageira.
- Levantar longitudinalmente ambas as partes abertas pelo fecho de correr e dobrá-las na direcção do centro.

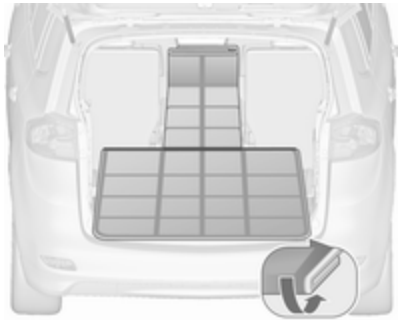

- Em seguida, desdobrar a parte superior pequena da dupla camada de tapete sobre o encosto central.
- Dobrar a parte traseira sobreposta por baixo do tapete antes de fechar a porta da bagageira.

As figuras a seguir mostram mais exemplos.

Exemplos para objectos finos e compridos, por ex., esquis.

Exemplo de protecção de lateral.

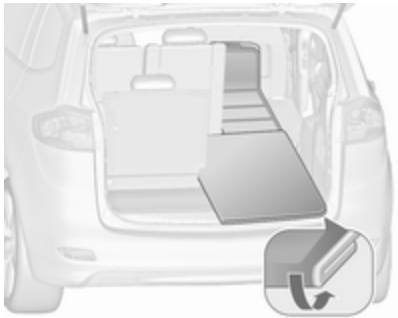

Exemplo de cobertura de encosto rebatido na segunda fila e um banco rebatido na terceira fila.

Calhas e ganchos na bagageira

Colocar os ganchos na posição pretendida nas calhas: inserir o gancho na ranhura superior da calha e empurrar para dentro da ranhura inferior.

Olhais de fixação

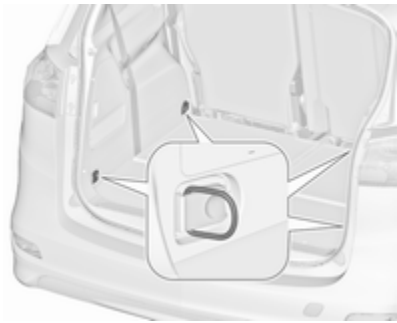

Os olhais de fixação são concebidos para prender itens e evitar que deslizem, p. ex. cintas de fixação ou rede de bagagem.

Indicações para o carregamento do veículo

O FlexOrganizer é um sistema flexível para dividir a bagageira.

O sistema consiste em:

- adaptadores
- bolsas de rede

- ganchos
- rede de separação variável

Os componentes são montados em calhas em ambos os painéis laterais utilizando adaptadores e ganchos.

Instalação de adaptadores nas calhas

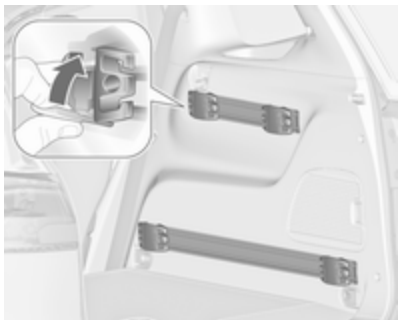

Abrir a placa do manípulo, inserir o adaptador na ranhura superior e inferior da calha e deslocar para a posição pretendida. Rodar a placa do manípulo para cima para trancar o adaptador. Para remover, rodar a placa do manípulo para baixo e retirar da calha.

Rede de posição variável

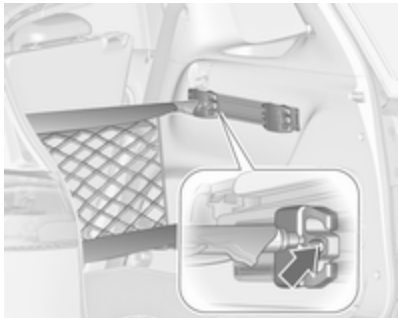

Inserir os adaptadores na posição necessária nas calhas. Manter juntas as metades dos tirantes da rede.

Para instalar, empurrar um pouco os tirantes e inserir nas aberturas em questão nos adaptadores.

Para desmontar, pressionar os tirantes da rede e retirar dos adaptadores.

Bolsa de rede

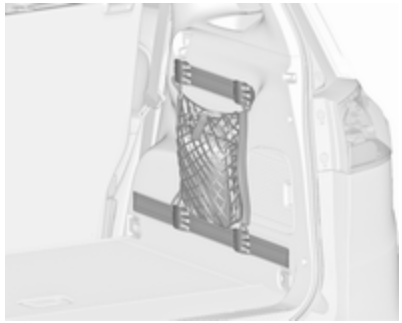

Inserir os adaptadores na posição necessária nas calhas. A bolsa de rede pode ser pendurada nos adaptadores.

Instalação de ganchos nas calhas

Primeiro, insira o gancho na posição desejada na ranhura superior da calha e depois pressione na ranhura inferior. Para remover, primeiro puxe para fora da ranhura superior.

Rede de separação em frente da porta da retaguarda

Instalar directamente à frente da porta da bagageira.

Antes da instalação, fazer com que as quatro extremidades do tirante da rede sejam recolhidas, rodando cada extremidade para a esquerda.

Para instalar, comprimir os tirantes da rede e inserir nas aberturas na estrutura da porta da bagageira. A barra mais comprida será inserida na parte superior.

Para retirar, empurrar as barras da rede umas contra as outras e remover.

Rede de segurança

A rede de segurança pode ser instalada atrás dos bancos da segunda fila ou dos bancos dianteiros.

Não se deve transportar passageiros atrás da rede de segurança.

Instalação atrás da segunda fila de bancos

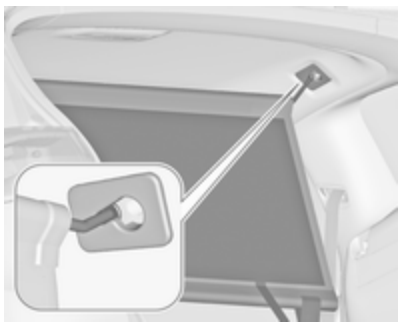

- Existem aberturas de instalação de ambos os lados no forro do tejadilho por cima da segunda fila de bancos: suspender e encaixar

o rolo da rede de um lado, comprimir o rolo e encaixar do outro lado.

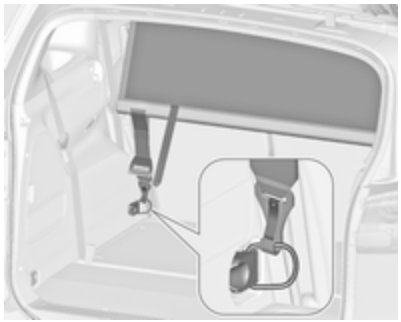

- Fixar os ganchos das cintas da rede de segurança aos olhais de fixação dianteiros, de ambos os lados na bagageira.
- Esticar ambas as cintas, puxando pela extremidade solta.

Instalação atrás dos bancos dianteiros

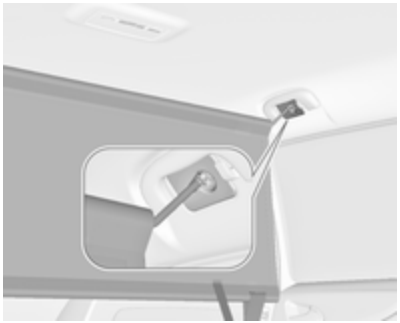

- Existem aberturas de instalação de ambos os lados no forro do tejadilho por cima da primeira fila de bancos: suspender e encaixar o rolo da rede de um lado, comprimir o rolo e encaixar do outro lado.

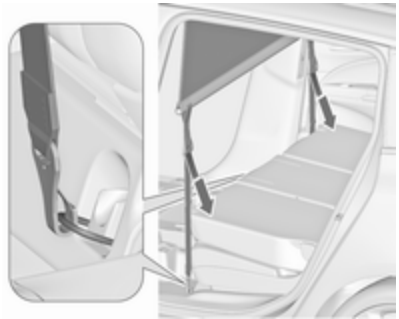

- Fixar os ganchos das cintas da rede de segurança aos olhais de fixação, de ambos os lados, no piso, em frente aos bancos.
- Esticar ambas as cintas, puxando pela extremidade solta.

Desmontagem

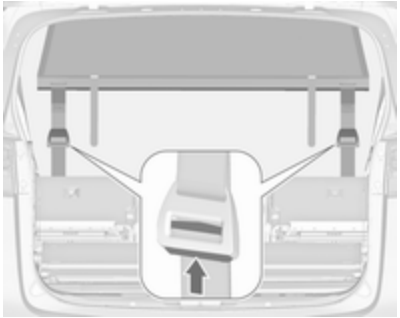

Pressionar botão na mais esticada para soltar a cinta de ambos os lados. Soltar os ganchos dos olhais. Desenganchar os rolos da rede de segurança dos suportes na estrutura do tejadilho. Enrolar a rede e fixá-la com uma cinta.

Arrumação

Abrir a cobertura do compartimento de arrumação no piso da bagageira, em frente à porta da bagageira.

Colocar a rede de segurança no compartimento de arrumação e tapar com a cobertura.

Plataforma rebatível

Situada nos encostos dos bancos dianteiros.

Abrir puxando para cima até encaixar.

Rebater pressionando para baixo para além do ponto de resistência.

Não colocar quaisquer objectos pesados na mesa de apoio rebatível.

Triângulo de pré--sinalização

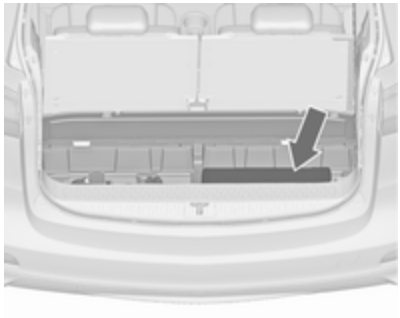

Arrumar o triângulo de pré--sinalização no compartimento de arrumação no piso da bagageira, em frente à porta da bagageira.

Kit de primeiros socorros

Arrumar o kit de primeiros socorros e o colete reflector de emergência por baixo do banco do condutor.

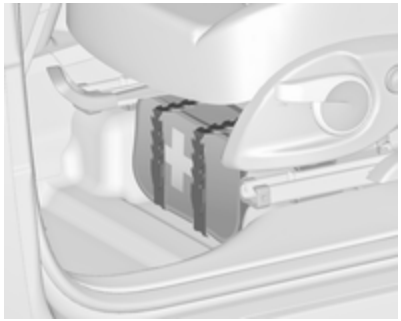

Prender com as cintas.

Noutra versão, o kit de primeiros socorros está localizado numa caixa de arrumação por baixo do banco do condutor. Faça deslizar para abrir ou fechar a caixa.

Sistema de bagageira de tejadilho

Bagageira de tejadilho

Por razões de segurança e para evitar danos no tejadilho, recomenda-se a utilização do sistema de barras de tejadilho aprovado para o veículo. Para mias informações contactar a sua oficina.

Seguir as instruções de instalação e remover as barras de tejadilho quando não estiverem a ser utilizadas.

Instalação das barras de tejadilho

Veículos com calhas de tejadilho

Fixar a bagageira de tejadilho na área dos orifícios, indicada pelas setas na imagem.

Versão sem calhas de tejadilho

Para fixar uma bagageira de tejadilho, abrir os tampões nos frisos do tejadilho. Introduzir os dispositivos de fixação, conforme as instruções, no retentor ilustrado.

Indicações de carregamento

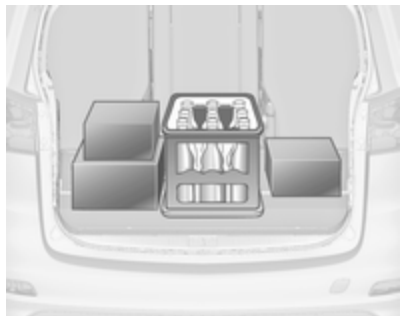

- Os objectos pesados colocados na bagageira devem ser empurrados contra os encostos do banco. Certificar-se de que os encostos dos bancos estão bem engatados. Se se puder empilhar objectos, os objectos mais pesados devem ficar por baixo.
- Prender os objectos com cintas fixadas aos olhais de fixação ⇨ 95.

- Prender objectos soltos no compartimento de carga para evitar que deslizem.
- Não deixar que a carga passe para além da extremidade superior dos encostos dos bancos.
- Não colocar quaisquer objectos na cobertura da bagageira ou no painel de instrumentos.
- A carga não deve dificultar o funcionamento dos pedais, do travão-de-mão e da alavanca selectora das mudanças nem deve restringir a liberdade de movimentos do condutor. Não colocar no interior objectos que não sejam presos.
- Não conduzir com a bagageira aberta.

⚠Aviso

Certificar-se sempre que a carga no veículo está arrumada em segurança. Caso contrário, os objectos podem deslocar-se no interior do veículo e provocar ferimentos pessoais ou danos na carga ou veículo.

- A carga útil é a diferença entre o peso bruto do veículo admissível (ver placa de identificação do veículo ⇨ 300) e a tara CE.

  Para calcular a carga, introduzir os dados para o seu veículo na tabela de pesos no início deste manual.

  A tara CE inclui o peso do condutor (68 kg), bagagem (7 kg) e todos os fluidos (depósito de combustível 90% cheio).

  O equipamento opcional e os acessórios aumentam a tara.
- Conduzir com carga no tejadilho aumenta a sensibilidade do veículo a ventos cruzados e afecta negativamente a manobrabilidade do veículo por aumentar o centro de gravidade do veículo. Distribuir a carga uniformemente e prendê-la bem com cintas de fixação. Ajustar a pressão dos pneus e a velocidade do veículo em conformidade com as condições de carga. Verificar e apertar as cintas frequentemente.

  Não conduzir a mais de 120 km/h.

  A carga no tejadilho autorizada é de 75 kg em veículos sem calhas de tejadilho e 100 kg em veículos com calhas de tejadilho. A carga no tejadilho é o peso combinado das barras de tejadilho e da carga.

Instrumentos, elementos de manuseamento

Comandos **104**
Ajuste do volante 104
Telecomandos no volante 104
Volante aquecido 105
Buzina 105
Limpa pára-brisas e lava pára--brisas 105
Limpa-vidros do óculo traseiro e lava-vidros do óculo traseiro . . 107
Temperatura exterior 108
Relógio 108
Tomadas 110
Isqueiro 111
Cinzeiros 111

Luzes de aviso, indicadores de nível e indicadores **111**
Conjunto de instrumentos 111
Velocímetro 111
Conta-quilómetros 112
Conta-quilómetros parcial 112
Conta-rotações 112
Indicador do nível de combustível 112
Selector de combustível 113
Indicador da temperatura do líquido de arrefecimento do motor 114
Visor de serviço 114
Luzes de aviso 115
Indicador de mudança de direcção 119
Aviso do cinto de segurança ... 119
Airbags e pré-tensores dos cintos 120
Desactivação do Airbag 120
Alternador 120
Luz de aviso de avaria 120
Indicação do próximo serviço .. 121
Sistema de travagem e embraiagem 121
Operar o pedal 121
Travão de mão eléctrico 121
Avaria no travão de mão eléctrico 122
Sistema de travagem antibloqueio (ABS) 122
Engrenar numa velocidade superior 122
Direcção assistida 122
Aviso de desvio de trajectória . 122
Sensores de estacionamento ultra-sónico 123
Programa electrónico de estabilidade desligado 123
Controlo electrónico de estabilidade e sistema de controlo da tracção 123
Sistema de controlo da tracção desligado 123
Pré-incandescência 123
Filtro de partículas diesel 123
AdBlue 124
Sistema de controlo da pressão dos pneus 124
Pressão do óleo de motor 124
Nível de combustível baixo 124
Imobilizador 125
Potência do motor reduzida 125
Luz exterior 125
Luzes de máximos 125
Assistência dos máximos 125
Iluminação dianteira adaptativa 125
Faróis de nevoeiro 125
Luzes de nevoeiro traseiras 125
Nível do líquido limpa-vidros baixo 125
Programador de velocidade 125
Programador de velocidade adaptável 126

Veículo detectado à frente 126
Porta aberta 126
Mostradores de informação **126**
Centro de Informação do Condutor 126
Mostrador de informação gráfica, Mostrador de Informação a cores 131
Mensagens de falha **133**
Sinais sonoros de aviso 136
Tensão da bateria 137
Conta-quilómetros parcial **137**
Personalização do veículo **140**
OnStar **145**

Comandos

Ajuste do volante

Destrancar a alavanca, ajustar o volante, e depois engatar a alavanca e assegurar que fica totalmente trancada.

Ajustar o volante apenas quando o veículo estiver parado e o volante tiver sido destrancado.

Telecomandos no volante

O Sistema de informação e lazer, alguns sistemas de apoio ao condutor e um telemóvel ligado podem ser controlados através dos comandos no volante.

Para mais informações consultar o manual do Sistema de informação e lazer.

Sistemas de apoio ao condutor ⇨ 197.

Volante aquecido

Activar o aquecimento premindo ♨. A activação é indicada pelo LED no botão.

As áreas do volante recomendadas para colocação das mãos aquecem mais depressa e a uma temperatura superior do que outras áreas.

O aquecimento está operacional quando o motor está a trabalhar e durante Autostop.

Sistema Start/Stop ⇨ 178.

Buzina

Premir 📯.

Limpa pára-brisas e lava pára-brisas

Limpa-pára-brisas

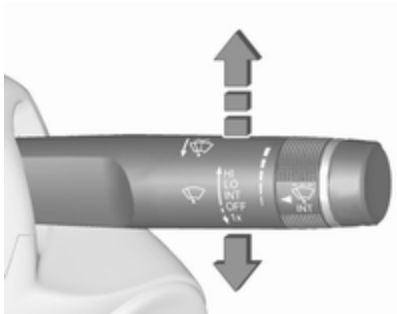

HI : rápido
LO : lento
INT : limpeza com passagem intermitente ou limpeza automática com sensor de chuva
OFF : desligado

Para uma só passagem quando o limpa-pára-brisas está desligado, pressionar a alavanca para baixo para a posição **1x**.

Não utilizar se o pára-brisas estiver congelado.

Desligar em estações de lavagem automática.

Intervalo regulável do limpa-pára--brisas

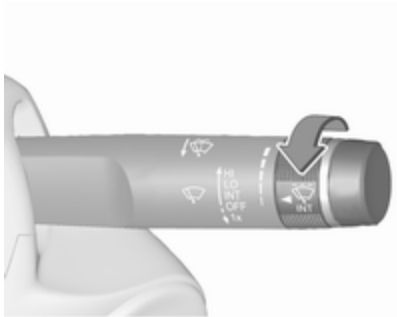

Alavanca do limpa-vidros na posição **INT**.

Rodar a roda de regulação para ajustar o intervalo de limpeza desejado:

intervalo curto : rodar a roda de regulação para cima

intervalo longo : rodar a roda de regulação para baixo

Limpeza automática com sensor de chuva

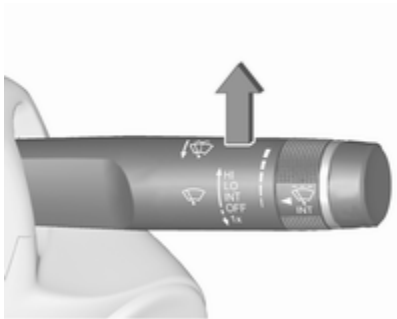

INT : limpeza automática com sensor de chuva

O sensor de chuva detecta a quantidade de chuva no pára-brisas e regula automaticamente a frequência do limpa pára-brisas.

Se a frequência da passagem das escovas limpa-vidros for superior a 20 segundos, o braço do limpa-vidros desloca-se ligeiramente para baixo para a posição parada.

O sensor de chuva detecta a quantidade de água no pára-brisas e regula automaticamente a frequência das passagens do limpa-pára-brisas

Rodar a roda de regulação para ajustar a sensibilidade:

sensibilidade baixa	:	rodar a roda de regulação para baixo
sensibilidade alta	:	rodar a roda de regulação para cima

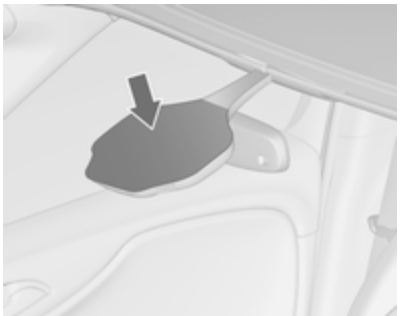

Manter o sensor sem pó, sujidade e gelo.

Lava pára-brisas e lava-faróis

Puxar alavanca. O líquido do limpa--vidros é pulverizado no pára-brisas e o limpa-vidros faz algumas passagens.

Se os faróis estiverem ligados, também é pulverizado nos faróis líquido limpa-vidros, desde que a alavanca seja puxada durante tempo suficiente. Depois disso, o sistema lava-faróis fica inoperacional durante 5 ciclos de lavagem ou até o motor ou os faróis terem sido desligados e ligados novamente.

Limpa-vidros do óculo traseiro e lava-vidros do óculo traseiro

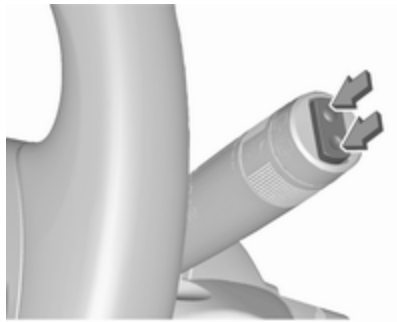

Pressionar o interruptor basculante para accionar o limpa-vidros do óculo traseiro:

posição superior	:	funcionamento contínuo
posição inferior	:	funcionamento intermitente
posição intermédia	:	desligado

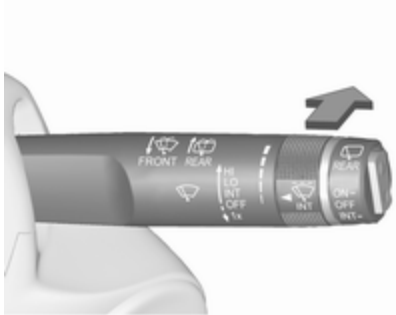

Empurrar alavanca. O líquido do limpa-vidros é pulverizado no óculo traseiro e o limpa-vidros faz algumas passagens.

Não utilizar se o óculo traseiro estiver congelado.

Desligar em estações de lavagem automática.

O limpa-vidros do óculo traseiro é ligado automaticamente quando o limpa pára-brisas estiver ligado e se engatar a marcha-atrás.

É possível alterar a activação ou desactivação desta função no menu Definições no Mostrador de informação.

Personalização do veículo ⇨ 140.

O sistema do lava-vidros do óculo traseiro é desactivado quando o nível do líquido está demasiado baixo.

Temperatura exterior

Qualquer descida de temperatura será indicada de imediato e uma subida de temperatura será comunicada após um curto espaço de tempo.

Se a temperatura exterior descer para 3 °C, é apresentada uma mensagem de aviso no Centro de Informação do Condutor com Mostrador superior combinado.

⚠Aviso
Pode já haver gelo na estrada, apesar de o visor indicar alguns graus acima dos 0 °C.

Relógio

A data e a hora são apresentado no Mostrador de informação.

Definições de hora e data

CD 400plus/CD 400/CD 300

Premir **CONFIG**. É apresentado o menu **Definições**.

Seleccione **Data/hora**.

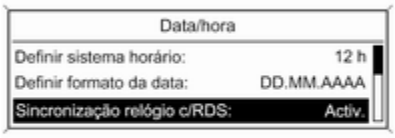

20136

Opções de definições seleccionáveis:

- **Acertar hora:** Altera a hora apresentada no visor.
- **Acertar data:** Altera a data apresentada no visor.
- **Definir formato da hora**: Altera a indicação das horas entre **12 h** e **24 h**.
- **Definir formato da data**: Altera a indicação da data entre **MM/DD/AAAA** e **DD.MM.AAAA**.
- **Sincronização relógio c/RDS**: O sinal RDS da maioria dos transmissores VHF define a hora automaticamente. A sincronização da hora RDS pode demorar alguns minutos. Alguns transmissores não enviam o sinal de hora correcto. Nesses casos, recomenda-se que se desligue a sincronização automática da hora.

Personalização do veículo ⇨ 140.

Definições de hora e data

Navi 950/Navi 650/CD 600

Premir **CONFIG** e em seguida seleccionar o item **Hora e Data** do menu para visualizar o respectivo submenu.

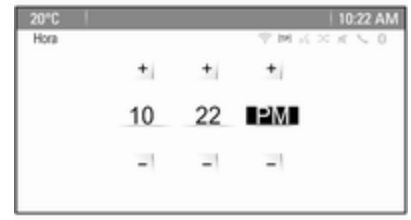

Advertência
Se **Sincronização relógio c/RDS** estiver activado, a hora e a data serão definidas automaticamente pelo sistema.

Consultar o manual de informação e lazer para mais informações.

Definir a hora

Para ajustar as definições da hora, seleccionar a opção **Acertar hora** do menu. Rodar o botão multifunção ajustar a primeira definição.

Premir o botão multifunção para confirmar a introdução. O fundo colorido muda para a definição seguinte.

Ajustar todas as definições.

Definir data
Para ajustar as definições da hora, seleccionar a opção **Acertar data** do menu. Rodar o botão multifunção ajustar a primeira definição.

Premir o botão multifunção para confirmar a introdução. O fundo colorido muda para a definição seguinte.

Ajustar todas as definições.

Formato da hora
Para escolher o formato da hora pretendido, seleccionar **Definir sistema horário**. Activar **12 horas** ou **24 horas**.

Personalização do veículo ⇨ 140.

Tomadas

Uma tomada de 12 Volt encontra-se na consola da frente. Rebater a cobertura.

Existem outras tomadas de 12 Volt na consola traseira

e na parede esquerda da bagageira.

Não exceder o consumo máximo de 120 watt.

Com a ignição desligada, as tomadas de energia são desactivadas. Além disso, as tomadas de energia são desactivadas no caso de baixa tensão da bateria do veículo.

Os acessórios eléctricos ligados devem respeitar os requisitos de compatibilidade electromagnética da DIN VDE 40 839.

Não ligar quaisquer equipamentos acessórios de fornecimento de corrente, por exemplo aparelhos de carregamento eléctrico ou baterias.

Não danificar a tomada utilizando fichas incorrectas.

Sistema Start/Stop ⇨ 178.

Isqueiro

O isqueiro encontra-se na consola da frente. Rebater a cobertura.

Empurrar o isqueiro para dentro. Desliga-se automaticamente quando a resistência estiver incandescente. Puxar o isqueiro para fora.

Cinzeiros

Atenção
A utilizar apenas para cinza e não para lixos combustíveis.

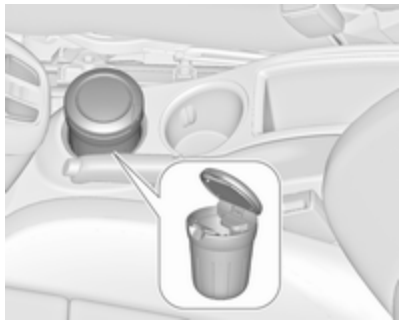

O cinzeiro portátil pode ser colocado no suporte para bebidas.

Luzes de aviso, indicadores de nível e indicadores

Conjunto de instrumentos

Em algumas versões, os ponteiros dos instrumentos deslocam-se para o fim dos mostradores quando se liga a ignição.

Velocímetro

Indica a velocidade do veículo.

Conta-quilómetros

A linha inferior indica a distância registada em km.

Conta-quilómetros parcial

A linha superior indica a distância gravada desde a última colocação a zero.

Para repor, premir **SET/CLR** na alavanca do indicador de mudança de direcção durante alguns segundos ⇨ 126.

Algumas versões estão equipadas com um botão de reinicialização entre o velocímetro e o Centro de Informação do Condutor: para reiniciar, premir continuamente o botão durante alguns segundos com a ignição ligada.

O conta-quilómetros parcial conta até uma distância de 2000 km e depois reinicia no 0.

Conta-rotações

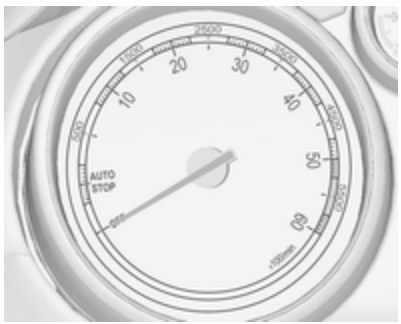

Apresenta a velocidade do motor.

Conduzir de forma a que as rotações do motor sejam sempre as mais baixas possível.

Atenção

Se o ponteiro estiver na zona vermelha de perigo é porque se excedeu as rotações máximas permitidas do motor. Motor em risco.

Indicador do nível de combustível

Indica o nível do combustível ou a pressão do gás no depósito, consoante o modo de funcionamento.

O indicador de controlo ⬬ acende-se se o nível de combustível no depósito estiver baixo. Reabastecer o veículo imediatamente se piscar.

Durante o funcionamento a gás liquefeito, o sistema comuta automaticamente para o funcionamento a gasolina quando os depósitos de gás estão vazios ⇨ 113.

Nunca deixar o depósito ficar totalmente vazio.

A quantidade necessária para atestar o veículo pode ser inferior à capacidade do depósito especificada, consoante a quantidade de combustível ainda existente no depósito.

Selector de combustível

Funcionamento a gás natural

Premir ⛽ para alternar entre o funcionamento a gasolina e a gás natural. O estado do LED ▬ mostra o modo de funcionamento actual.

▬ desligado	:	funcionamento a gás natural
▬ acende	:	funcionamento a gasolina
▬ pisca	:	não é possível comutar, o depósito de um dos tipos de combustível está vazio

Assim que o depósito de gás natural estiver vazio, o funcionamento passa automaticamente para gasolina até a ignição ser desligada.

Combustível para funcionamento a gás natural ⇨ 231.

Funcionamento a gás liquefeito

Premir **LPG** para alternar entre o funcionamento a gasolina e a gás liquefeito. O estado do LED ▬ mostra o modo de funcionamento actual.

- desligado : funcionamento a gasolina
- pisca : verificar as condições para a transição de combustível para o funcionamento a gás líquido. Acende-se no caso de estarem reunidas as condições.
- acende : funcionamento a gás
- pisca 5 vezes e apaga-se : o depósito de gás líquido está vazio ou ocorreu uma falha no sistema de gás líquido. É apresentada uma mensagem no Centro de Informação do Condutor.

Assim que o depósito de gás liquefeito estiver vazio, o funcionamento passa automaticamente para gasolina até a ignição ser desligada.

Combustível para funcionamento a gás liquefeito ⇨ 232.

Indicador da temperatura do líquido de arrefecimento do motor

Mostra a temperatura do líquido de arrefecimento.

área esquerda : temperatura de funcionamento do motor ainda não atingida

área central : temperatura normal de funcionamento

área direita : temperatura demasiado elevada

Atenção

Se a temperatura do líquido de arrefecimento estiver demasiado alta, parar o veículo, desligar o motor. Perigo para o motor. Verificar o nível do líquido de arrefecimento.

Visor de serviço

O sistema de vida útil do óleo do motor informa-o de quando deve mudar o óleo e filtro. Com base nas condições de condução, o intervalo a que o óleo do motor e filtro devem ser mudados pode variar consideravelmente.

No Mostrador Combinado Avançado, a vida útil restante do óleo é visualizada no **Veículo informação menu**.

No Mostrador Médio, a duração restante da vida útil do óleo de motor é apresentada pela luz de aviso, pelo que a ignição deve estar ligada, com o motor desligado.

O menu e função podem ser seleccionadas pelos botões na alavanca de mudança de direcção.

Para visualizar a vida útil restante do óleo do motor:

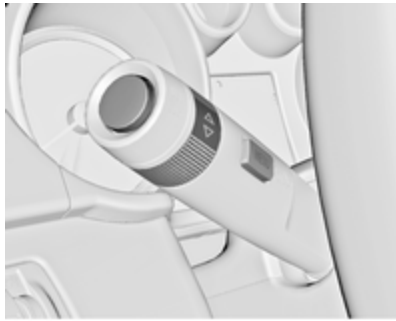

Premir **MENU** para seleccionar o **Veículo informação menu**.

Rodar a roda de regulação para seleccionar **Remanescent duração do óleo**.

O sistema deve ser reiniciado sempre que o óleo de motor é mudado, para permitir o funcionamento correto. Recorrer à ajuda de uma oficina.

Premir **SET/CLR** para reiniciar. Portanto, a ignição tem de estar ligada, sem que o motor esteja a trabalhar.

Quando o sistema tiver calculado que a vida útil do óleo do motor diminuiu, **Mudar brevemente óleo do motor** ou um código de aviso aparece no Centro de Informação do Condutor. Mandar mudar o óleo de motor e filtro numa oficina dentro de uma semana ou 500 km (conforme a que ocorrer primeiro).

Centro de Informação do Condutor ⇨ 126.

Informação de Serviço ⇨ 297.

Luzes de aviso

Os indicadores de controlo descritos não fazem parte de todos os veículos. A descrição aplica-se a todas as versões de instrumentos. Conforme o equipamento, a posição das luzes de aviso pode variar. Quando se liga a ignição, a maior parte dos indicadores de controlo acendem-se por breves instantes para efeitos de teste de funcionalidade.

As cores dos indicadores de controlo têm o seguinte significado:

Vermelho	:	perigo, aviso importante
Amarelo	:	aviso, informação, avaria
Verde	:	confirmação de activação

Azul : confirmação de activação
Branco : confirmação de activação

Luzes de aviso no conjunto de instrumentos

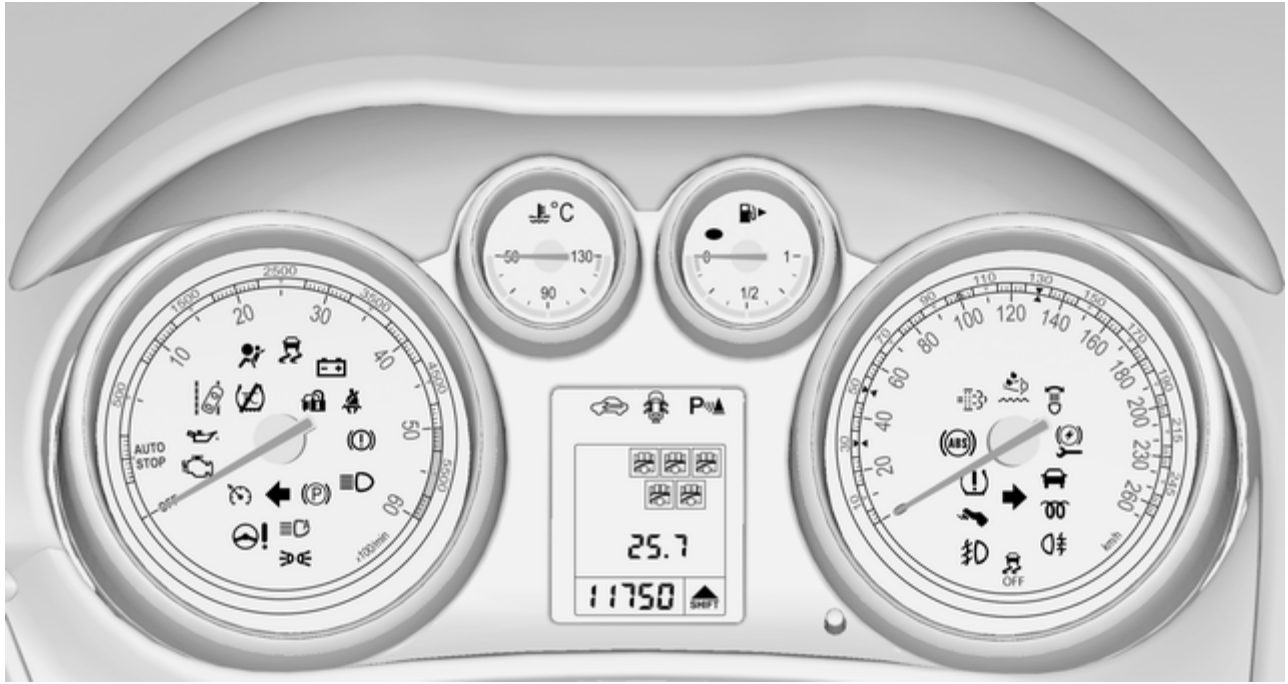

Indicadores de controlo na consola central

Aspectos gerais

- Indicador de mudança de direcção ⇨ 119
- Aviso do cinto de segurança ⇨ 119
- Airbag e pré-tensores dos cintos ⇨ 120
- Desactivação de airbag ⇨ 120
- Sistema de carga ⇨ 120
- Luz indicadora de avaria ⇨ 120
- Indicação do próximo serviço ⇨ 121
- Sistema de travagem e embraiagem ⇨ 121
- Acionar o pedal ⇨ 121
- Travão de mão elétrico ⇨ 121
- Avaria no travão de mão elétrico ⇨ 122
- Sistema de travões antibloqueio (ABS) ⇨ 122
- Engrenar numa velocidade superior ⇨ 122
- Direção assistida ⇨ 122
- Aviso de desvio de trajectória ⇨ 122
- Sensor de estacionamento ultra-sónico ⇨ 123
- Controlo eletrónico de estabilidade desligado ⇨ 123
- Controlo eletrónico de estabilidade e Sistema de Controlo da Tração ⇨ 123
- Sistema de Controlo de Tração desligado ⇨ 123
- Pré-incandescência ⇨ 123
- Filtro de partículas diesel ⇨ 123
- AdBlue ⇨ 124
- Sistema de controlo da pressão dos pneus ⇨ 124
- Pressão do óleo do motor ⇨ 124
- Nível de combustível baixo ⇨ 124
- Imobilizador ⇨ 125
- Potência do motor reduzida ⇨ 125
- Luz exterior ⇨ 125
- Luzes de máximos ⇨ 125

Assistência dos máximos ⇨ 125

Iluminação dianteira adaptativa ⇨ 125

Faróis de nevoeiro ⇨ 125

Luz de nevoeiro traseira ⇨ 125

Nível do líquido limpa-vidros baixo ⇨ 125

Programador de velocidade ⇨ 125 / Programador de velocidade adaptável ⇨ 126

Veículo detetado à frente ⇨ 126

Porta aberta ⇨ 126

Indicador de mudança de direcção

⇦⇨ acende-se ou pisca a verde.

Acende brevemente

As luzes de presença estão acesas.

Pisca

Um indicador de mudança de direcção ou os sinais de aviso de perigo são accionados.

Luzes intermitentes rápidas: avaria do indicador de mudança de direcção ou fusível que lhe está associado, avaria do indicador de mudança de direcção no reboque.

Substituição de lâmpada ⇨ 256, Fusíveis ⇨ 265.

Indicadores de mudança de direcção ⇨ 158.

Aviso do cinto de segurança

Lembrete de cintos nos bancos da frente

relativo ao banco do condutor ou banco do passageiro da frente acende-se ou pisca a vermelho.

Acende-se

Depois de a ignição ter sido ligada até o cinto de segurança ter sido colocado.

Pisca

Depois de ligar o motor, durante um máximo de 100 segundos até o cinto de segurança ser colocado.

Apertar o cinto de segurança ⇨ 54.

Situação dos cintos nos bancos traseiros

ou no Centro de Informação do Condutor fica intermitente ou acende.

Acende-se

Depois de ligar o motor, durante um período mínimo de 35 segundos até o cinto de segurança ser colocado.

Se um cinto de segurança desapertado for colocado durante a condução.

Pisca
Depois de arrancar, quando o cinto de segurança está desapertado.

Apertar o cinto de segurança ⇨ 54.

Airbags e pré-tensores dos cintos

acende-se a vermelho.

Quando se liga a ignição, a luz de aviso acende-se durante cerca de 4 segundos. Caso não se acenda ou não se apague ao fim de 4 segundos ou se acenda durante a condução, é sinal de avaria no sistema de airbag. Recorrer à ajuda de uma oficina. Os airbags e pré-tensores dos cintos pode não se accionar no caso de acidente.

O accionamento dos pré-tensores ou dos airbags é indicado pelo acendimento contínuo de .

⚠ Aviso

Reparar a avaria imediatamente numa oficina.

Pré-tensores dos cintos, sistema de airbag ⇨ 53, ⇨ 58.

Desactivação do Airbag

ON acende-se a amarelo.

Acende-se cerca de 60 segundos depois de ligar a ignição. O airbag do passageiro da frente está activado.

OFF acende-se a amarelo.

O airbag do passageiro da frente está desactivado ⇨ 63.

⚠ Perigo

Risco de ferimentos fatais em crianças que utilizem sistemas de segurança para crianças com o airbag do passageiro dianteiro activado.

Risco de ferimentos fatais em adultos com o airbag do passageiro dianteiro desactivado.

Alternador

acende-se a vermelho.

Acende-se quando se liga a ignição e apaga-se pouco depois de o motor entrar em funcionamento.

Acende-se quando o motor está a trabalhar

Parar, desligar o motor. A bateria do veículo não está a carregar. O arrefecimento do motor pode ser interrompido. A unidade de assistência dos travões pode deixar de ser eficaz. Recorrer à ajuda de uma oficina.

Luz de aviso de avaria

acende-se ou pisca a amarelo.

Acende-se quando se liga a ignição e apaga-se pouco depois de o motor entrar em funcionamento.

Acende-se quando o motor está a trabalhar

Avaria no sistema de controlo de emissões. Os limites de emissões permitidos poderão ser excedidos. Recorrer imediatamente à ajuda de uma oficina.

Pisca quando o motor está a trabalhar

Avaria que pode levar a danos no catalisador. Reduzir a aceleração até a luz deixar de piscar. Recorrer imediatamente à ajuda de uma oficina.

Indicação do próximo serviço

acende-se a amarelo.

Adicionalmente, é apresentada uma mensagem de aviso ou um código de aviso.

O veículo necessita de serviço.

Recorrer à ajuda de uma oficina.

Mensagens do veículo ⇨ 133.

Sistema de travagem e embraiagem

acende-se a vermelho.

Nível do líquido dos travões e da embraiagem está demasiado baixo ⇨ 253.

⚠Aviso
Parar. Não prosseguir viagem. Consultar uma oficina.

Acende-se depois de se ligar a ignição se o travão de mão manual estiver aplicado ⇨ 192.

Operar o pedal

acende-se ou pisca a amarelo.

Acende-se

É necessário carregar no pedal do travão para desengatar o travão de mão eléctrico ⇨ 192.

É necessário carregar no pedal da embraiagem para ligar o motor no modo Autostop. Sistema Start/Stop ⇨ 178.

Pisca

É necessário carregar no pedal da embraiagem para a ligação normal do motor ⇨ 17, ⇨ 177.

Em algumas versões, a mensagem "Operar o pedal" é indicada no Centro de Informação do Condutor ⇨ 133.

Travão de mão eléctrico

acende-se ou pisca a vermelho.

Acende-se

O travão de mão eléctrico é accionado ⇨ 192.

Pisca

O travão de mão eléctrico não está totalmente accionado ou desengatado. Ligar a ignição, carregar no pedal do travão e tentar reiniciar o sistema soltando primeiro e depois accionando o travão de mão eléctrico. Se continuar intermitente, não conduzir o veículo e procurar ajuda de uma oficina.

Avaria no travão de mão eléctrico

acende-se ou pisca a amarelo.

Acende-se

O travão de mão eléctrico está em funcionamento com desempenho reduzido ⇨ 192.

Pisca

O travão de mão eléctrico está em modo de serviço. Parar o veículo, accionar e soltar o travão de mão eléctrico para reiniciar.

⚠Aviso
Reparar a avaria imediatamente numa oficina.

Sistema de travagem antibloqueio (ABS)

(ABS) acende-se a amarelo.

Acende-se durante alguns segundos depois de ligar a ignição. O sistema está pronto a funcionar quando o indicador de controlo se apagar.

Se o indicador de controlo não se apagar após alguns segundos, ou se se acender durante a condução, existe uma avaria no ABS. O sistema de travões mantém-se operacional mas sem regulação ABS.

Sistema de travões antibloqueio ⇨ 191.

Engrenar numa velocidade superior

SHIFT acende-se a verde como uma luz de aviso, ou é mostrado como um símbolo no Centro de Informação do Condutor com Mostrador superior combinado, quando se recomenda engrenar uma velocidade superior para poupar combustível.

Em algumas versões, a indicação de passagem de caixa é apresentada como uma página inteira no Centro de Informação do Condutor.

Apoio à condução EcoFlex ⇨ 137.

Direcção assistida

! acende-se a amarelo.

Acende com a direcção assistida reduzida

A direcção assistida é reduzida devido ao sobreaquecimento do sistema. O indicador de controlo apaga-se quando o sistema tiver arrefecido.

Sistema Start/Stop ⇨ 178.

Acende com a direcção assistida desactivada

Falha no sistema da direcção assistida. Consultar uma oficina.

Aviso de desvio de trajectória

acende-se em verde ou pisca a amarelo.

Acende-se a verde

O sistema está ligado e pronto a funcionar.

Intermitente em amarelo

O sistema reconhece uma mudança de faixa involuntária.

Sensores de estacionamento ultra--sónico

P acende-se a amarelo.

Avaria no sistema

ou

Avaria devido a sensores sujos ou cobertos de gelo ou neve

ou

Interferência devido a fontes de ultra--sons externas. Assim que se eliminar a fonte de interferência, o sistema funcionará normalmente.

Reparar a avaria no sistema numa oficina.

Sensor de estacionamento ultra--sónico ⇨ 215.

Programa electrónico de estabilidade desligado

acende-se a amarelo.

O sistema é desactivado.

Controlo electrónico de estabilidade e sistema de controlo da tracção

acende-se ou pisca a amarelo.

Acende-se

Há uma avaria no sistema. É possível continuar a conduzir. A estabilidade da condução pode, no entanto, deteriorar consoante as condições da superfície da estrada.

Reparar a avaria numa oficina.

Pisca

O sistema está engrenado activamente. A potência do motor pode diminuir e o veículo pode ser travado um pouco automaticamente.

Programa electrónico de estabilidade ⇨ 194, Sistema de controlo da tracção ⇨ 194.

Sistema de controlo da tracção desligado

acende-se a amarelo.

O sistema é desactivado.

Pré-incandescência

acende-se a amarelo.

O pré-aquecimento está accionado. Só é activado quando a temperatura exterior for baixa.

Filtro de partículas diesel

acende-se ou pisca a amarelo.

O filtro de partículas diesel necessita de ser limpo.

Continuar a conduzir até se apagar. Se possível não deixar que o regime do motor baixe das 2000 rpm.

Acende-se

O filtro de partículas diesel está cheio. Iniciar o processo de limpeza assim que possível.

Pisca

Foi atingido o nível de enchimento máximo do filtro. Iniciar imediatamente o processo de limpeza para evitar danos no motor.

Filtro de partículas diesel ⇨ 181, Sistema Start/Stop ⇨ 178.

AdBlue

intermitente em amarelo.

O nível de AdBlue é baixo. Reabastecer o AdBlue para evitar que o arranque do motor não seja executado.

AdBlue ⇨ 183.

Sistema de controlo da pressão dos pneus

(!) acende-se ou pisca a amarelo.

Acende-se

Perda da pressão dos pneus. Parar imediatamente e verificar as pressão dos pneus.

Pisca

Avaria no sistema ou pneu montado sem sensor de pressão (p. ex. roda sobresselente). Depois de 60-90 segundos as luzes de aviso acendem continuamente. Consultar uma oficina.

Pressão do óleo de motor

acende-se a vermelho.

Acende-se quando se liga a ignição e apaga-se pouco depois de o motor entrar em funcionamento.

Acende-se quando o motor está a trabalhar

Atenção

A lubrificação do motor pode ser interrompida. Isso pode resultar em danos no motor e/ou em bloqueio das rodas motrizes.

1. Pressione a embraiagem.
2. Seleccionar ponto morto, colocar o selector em **N**.
3. Saia da circulação normal o mais rapidamente possível sem impedir a circulação de outros veículos.
4. Desligar a ignição.

⚠Aviso

Quando o motor está desligado, é necessária mais força para travar e mexer a direcção. Durante um Autostop a unidade de servofreio continuará a estar operacional.

Não retirar a chave até o veículo estar parado, caso contrário a tranca da direcção pode engatar inesperadamente.

Verificar o nível do óleo antes de procurar a ajuda de uma oficina ⇨ 250.

Nível de combustível baixo

acende-se ou pisca a amarelo.

Acende-se

O nível do combustível no depósito está demasiado baixo.

Pisca

Sem combustível. Reabastecer imediatamente. Nunca deixar o depósito ficar totalmente vazio.

Catalisador ⇨ 182.

Sangrar o sistema de combustível diesel ⇨ 255.

Imobilizador

🔒 intermitente em amarelo.

Avaria no sistema do imobilizador. Não é possível ligar o motor.

Potência do motor reduzida

acende-se a amarelo.

A potência do motor é limitada. Consultar uma oficina.

Luz exterior

acende-se a verde.

As luzes exteriores estão acesas ⇨ 150.

Luzes de máximos

acende-se a azul.

Acende quando os máximos estão acesos, durante os sinais de luzes ⇨ 152, ou quando os máximos estão acesos com assistência dos máximos ou alcance da iluminação inteligente ⇨ 154.

Assistência dos máximos

acende-se a verde.

A assistência dos máximos ou alcance da iluminação inteligente está activa ⇨ 152, ⇨ 154.

Iluminação dianteira adaptativa

acende-se ou pisca a amarelo.

Acende-se

Avaria no sistema.

Recorrer à ajuda de uma oficina.

Pisca

Sistema comutado para luz de mínimos simétrica.

O indicador de controlo fica intermitente durante cerca de 4 segundos depois de ligar a ignição para lembrar que o sistema foi ativado ⇨ 153.

Comando automático das luzes ⇨ 151.

Faróis de nevoeiro

acende-se a verde.

Os faróis de nevoeiro dianteiros estão acesos ⇨ 159.

Luzes de nevoeiro traseiras

acende-se a amarelo.

O farol de nevoeiro traseiro está aceso ⇨ 159.

Nível do líquido limpa--vidros baixo

acende-se a amarelo.

O nível do líquido do limpa-vidros está baixo.

Líquido limpa-vidros ⇨ 253.

Programador de velocidade

acende a branco ou verde.

Acende a branco

O sistema está ligado.

Acende-se a verde

O programador de velocidade está activo.

Programador de velocidade ⇨ 197.

Programador de velocidade adaptável

acende a branco ou verde.

Acende a branco

O sistema está ligado.

Acende-se a verde

O programador de velocidade adaptável está activo.

Programador de velocidade adaptável ⇨ 200.

Veículo detectado à frente

acende-se a verde.

Foi detectado um veículo à frente na mesma faixa.

Programador de velocidade adaptável ⇨ 200, Aviso de colisão dianteira ⇨ 208.

Porta aberta

acende-se a vermelho.

Uma porta ou a porta da bagageira estão abertas.

Mostradores de informação

Centro de Informação do Condutor

O Centro de Informação do Condutor encontra-se no conjunto de instrumentos entre o velocímetro e o conta-rotações. Está disponível como Mostrador médio ou Mostrador Combinado Avançado.

O Mostrador médio indica:

- conta-quilómetros geral
- conta-quilómetros parcial
- algumas luzes de aviso

- informação do veículo
- informação do percurso/ combustível
- as mensagens do veículo, são visualizadas como números de código ⇨ 133.

No Mostrador Combinado Avançado, podem ser seleccionadas páginas do menu pressionando **MENU** na alavanca do indicador de mudança de direcção. Símbolos do menu estão indicados na primeira linha do mostrador:

- **Veículo informação menu**
- **Contador/ combust menu inform**
- **ECO Menu de Informações ECO**

Algumas das funções apresentadas são diferentes quando o veículo é conduzido ou está parado. Algumas funções apenas estão disponíveis quando o veículo é conduzido.

Personalização do veículo ⇨ 140. Configurações memorizadas ⇨ 26.

Seleccionar menus e funções

Os menus e funções podem ser seleccionadas pelos botões na alavanca de mudança de direcção.

Premir **MENU** para alternar entre os menus ou voltar ao nível do menu superior seguinte a partir de um submenu.

Rodar a roda de regulação para sublinhar uma opção de menu ou para definir um valor numérico.

Premir **SET/CLR** para selecionar uma função ou confirmar uma mensagem.

Veículo informação menu

Premir **MENU** para seleccionar o **Veículo informação menu** ou, no Visor Combinado Superior, seleccionar .

Rodar a roda de regulação para seleccionar um submenu. Premir **SET/CLR** para confirmar.

Seguir as instruções dadas nos sub--menus.

Consoante a versão, os submenus possíveis podem incluir:

- **Unidade**: Unidades apresentadas podem ser alteradas.
- **Pressã pneus**: Verifica a pressão de todos os pneus durante a condução ⇨ 275.
- **Carga dos pneus**: Selecionar a categoria de pressão dos pneus em função da pressão real do pneu ⇨ 275.

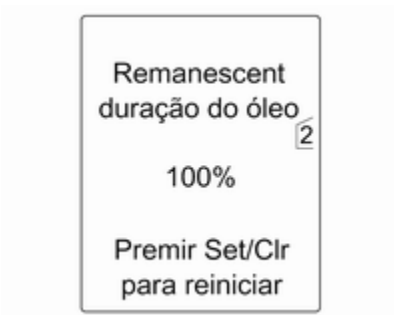

- **Remanescent duração do óleo**: Indica quando deve ser mudado o óleo de motor e o filtro ⇨ 114.

- **Velocidade aviso**: Se ultrapassar a velocidade predefinida um aviso sonoro será activado.
- **Sistema de reconhecimento de sinais de trânsito**: Mostra os sinais de trânsito detectados na secção actual do percurso ⇨ 226.

- **Dist. seguir**: Mostra a distância em relação ao veículo que circula à frente ⇨ 212.

A selecção e a indicação podem diferir entre o Mostrador médio e o Mostrador superior avançado.

Contador/ combust menu inform

Premir **MENU** para seleccionar o **Contador/ combust menu inform**, ou seleccionar ⁄⁝\ no Visor Combinado Superior.

Rodar a roda de regulação para seleccionar um submenu. Premir **SET/CLR** para confirmar.

- conta-quilómetros parcial 1
- conta-quilómetros parcial 2
- velocidade em modo digital

O conta-quilómetros parcial 2 e a indicação digital da velocidade só estão disponíveis em veículos com Mostrador Combinado Avançado.

Reiniciar o conta-quilómetros parcial premindo **SET/CLR** na alavanca do indicador de mudança de direção durante alguns segundos ou premindo o botão de reinicialização entre o velocímetro e o Centro de Informação do Condutor com a ignição ligada.

Em veículos com computador de bordo estão disponíveis mais submenus.

A selecção e a indicação podem diferir entre o Mostrador médio e o Mostrador superior avançado.

Contador/ combust menu inform, Computador de bordo ⇨ 137.

Menu de Informações ECO

Pressionar **MENU** para seleccionar **ECO** na linha superior no Mostrador Combinado Avançado.

Rodar a roda de regulação para seleccionar um submenu. Premir **SET/CLR** para confirmar.

Os sub menus são:

- **Indicação de passagem de caixa**: A mudança actual está indicada no interior de uma seta. O número acima recomenda engrenar uma velocidade superior, para poupança de combustível.

  Visor de índice Eco: O consumo de combustível actual está indicado num visor de segmento. Para uma condução económica, adapte o seu estilo de condução para manter os segmentos guardados dentro da área Eco. Quantos mais segmentos estiverem preenchidos, maior o consumo de combustível. Simultaneamente, é indicado o valor do consumo de energia.

- **Cons. Princip.**: Lista dos principais consumidores de disponibilização de conforto ligados, é apresentada por ordem descendente. É indicado o potencial de poupança de combustível. Um consumidor desligado desaparece da lista e o valor de consumo é actualizado.

  Durante condições esporádicas de condução, o motor activará automaticamente o óculo traseiro aquecido para aumentar a carga do motor. Nesse caso, o aquecimento do óculo traseiro é indicado como um dos principais consumidores, sem ativação por parte do condutor.

- **Consumo Médio**: Apresenta o desenvolvimento do consumo médio ao longo de 50 km. Os segmentos preenchidos apresentam o consumo em etapas de 5 km e mostram o efeito da topografia ou comportamento de condução no consumo de combustível.

Mostrador de informação gráfica, Mostrador de Informação a cores

Consoante a configuração do veículo, este tem um Mostrador de informação gráfica ou um Mostrador de informação a cores. O Mostrador de informação encontra-se no painel de instrumentos, por cima do Sistema de informação e lazer.

Mostrador de informação gráfica

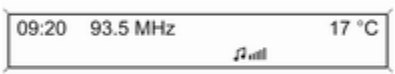

Conforme o sistema de informação e lazer o Visor de Informação Gráfica está disponível em duas versões.

20153

Visor de Informação Gráfica indica:

- hora ⇨ 108
- temperatura exterior ⇨ 108
- data ⇨ 108
- sistema de informação e lazer, consultar descrição no Manual de informação e lazer
- configurações para personalização do veículo ⇨ 140

Mostrador de informação a cores

O Mostrador de informação a cores indica:

- hora ⇨ 108
- temperatura exterior ⇨ 108
- data ⇨ 108
- sistema de informação e lazer, consultar descrição no Manual de informação e lazer
- navegação, consultar descrição no Manual de informação e lazer
- câmara traseira
- configurações do sistema

- mensagens do veículo ⇨ 133
- configurações para personalização do veículo ⇨ 140

O tipo de informação e a forma como é apresentada depende do equipamento do veículo e das definições efectuadas.

Seleccionar menus e definições

O acesso aos menus e configurações é feito através do visor.

As selecções são feitas através:

- dos menus
- botões de função e de mau funcionamento do sistema de informação e lazer

Seleccionar utilizando o sistema de informação e lazer

Seleccione uma função através dos botões de estado do sistema de informação e lazer. É apresentado o menu da função seleccionada.

O botão multifunções é utilizado para seleccionar um item e para confirmar.

Botão multifunções

O botão multifunções é o elemento de comando central para os menus:

Rodar

- para destacar uma opção do menu
- para definir um valor numérico ou para visualizar uma opção de menu

Pressionar (o anel exterior)

- para selecionar ou ativar a opção em destaque
- para confirmar um valor definido
- para activar/desactivar uma função do sistema

BACK

Premir **BACK** para:

- sair de um menu sem alterar as definições
- voltar de um sub menu para um menu de nível superior
- apagar o último carácter numa sequência de caracteres

Premir continuamente **BACK** durante alguns segundos para eliminar toda a entrada.

Personalização do veículo ⇨ 140.
Configurações memorizadas ⇨ 26.

Mensagens de falha

As mensagens são indicadas sobretudo no Centro de Informação do Condutor, em alguns casos juntamente com um aviso e um sinal acústico.

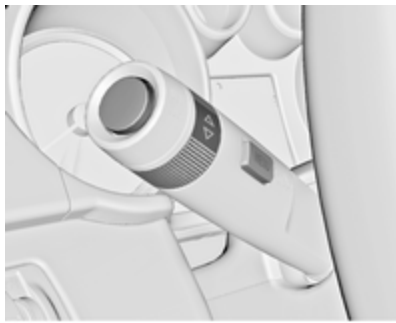

Premir **SET/CLR**, **MENU** ou rodar a roda de regulação para confirmar uma mensagem.

Mensagens do veículo no Mostrador Médio

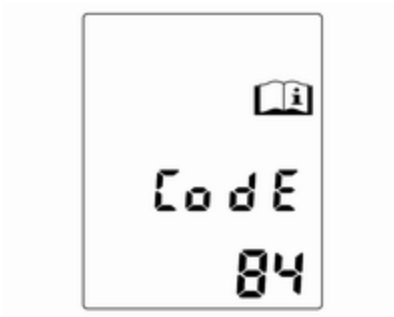

As mensagens do veículo são visualizadas como números de código.

N.º	Mensagem do veículo
2	Nenhum radiotelecomando detetado, carregar no pedal da embraiagem para ligar novamente
4	Ar Condicionado Desligado
5	Roda da direcção trancada

N.º	Mensagem do veículo
6	Carregar no pedal do travão para soltar o travão de mão eléctrico
7	Rodar o volante, desligar a ignição e em seguida ligar
9	Rodar o volante, ligar novamente o motor
12	Veículo com excesso de carga
13	Compressor sobre-aquecido
15	Avaria na luz do travão, com montagem alta central
16	Avaria na luz do travão
17	Avaria no nivelamento dos faróis
18	Avaria médios esquerda
19	Avaria farol nevoeiro traseiro
20	Avaria médios direita
21	Avaria da luz lateral esquerda
22	Avaria da luz lateral direita

N.º	Mensagem do veículo
23	Avaria farol de marcha-atrás
24	Avaria luz placa da matrícula
25	Avaria no sinal de mudança de direcção dianteiro esquerdo
26	Avaria no sinal de mudança de direcção traseiro esquerdo
27	Avaria no sinal de mudança de direcção dianteiro direito
28	Avaria no sinal de mudança de direcção traseiro direito
29	Verificar farol travão reboque
30	Verificar farol de marcha-atrás do reboque
31	Verificar sinal de mudança de direcção esquerdo do reboque
32	Verificar sinal de mudança de direcção direito do reboque
33	Verificar farol de nevoeiro traseiro reboque

N.º	Mensagem do veículo
34	Verificar farol de traseiro reboque
35	Substituir pilha comando à distância rádio
48	Limpar sistema de aviso de ângulo morto
49	Aviso de pista de arranque não disponível
53	Apertar a tampa do tubo de enchimento de combustível
54	Água no filtro do combustível diesel
55	O filtro de partículas diesel está cheio ⇨ 181
56	Desequilíbrio pressão pneus eixo dianteiro
57	Desequilíbrio pressão pneus eixo traseiro
58	Pneus sem sensores TPMS detectados

N.º	Mensagem do veículo
59	Abrir e em seguida fechar a janela do condutor
60	Abrir e em seguida fechar a janela do passageiro dianteiro
61	Abrir e em seguida fechar a janela esquerda traseira
62	Abrir e em seguida fechar a janela direita traseira
65	Tentativa de roubo
66	Serviço do sistema de alarme antirroubo
67	Serviço fecho roda direcção
68	Serviço direcção assistida
69	Serviço sistema de suspensão
70	Serviço sistema de controlo de nível
71	Serviço eixo traseiro
74	Serviço AFL
75	Serviço de ar condicionado

N.º	Mensagem do veículo
76	Fazer manutenção ao sistema de aviso de ângulo morto
77	Serviço aviso pista de arranque
79	Atestar com óleo do motor
81	Serviço Cx Velocidades
82	Mudar em breve óleo motor
83	Serviço controlo vel cruz adaptativo
84	Potência Motor reduzida
89	Efectuar assistência no veículo em breve
94	Engatar a posição de estacionamento antes de sair
95	Serviço airbag
128	Capot aberto
134	Falha da assistência de estacionamento, limpar pára-choques
136	Realizar serviço da assistência de estacionamento

N.º	Mensagem do veículo
145	Verificar nível do líquido limpa-vidros
174	Bateria fraca do veículo
258	Sensores de estacionamento desligados

Mensagens de falha do veículo no Mostrador Combinado Avançado

As mensagens do veículo são visualizadas como texto. Seguir as instruções dadas nas mensagens.

O sistema apresenta mensagens relativas aos seguintes assuntos:

- mensagens de serviço
- níveis dos líquidos
- sistema de alarme anti-roubo
- travões
- sistemas de apoio ao condutor
- sistemas de condução
- limitador de velocidade
- programador de velocidade
- programador de velocidade adaptativo
- aviso de colisão dianteira
- sistema de travagem de emergência na iminência de uma colisão
- sistemas auxiliares de estacionamento
- iluminação, substituir lâmpadas
- iluminação dianteira adaptativa
- sistema de limpa/lava-vidros
- portas, janelas
- aviso de ângulo morto
- auxiliar de sinais de trânsito
- aviso de desvio de trajectória
- radiotelecomando
- cintos de segurança
- sistemas de airbags
- motor e transmissão
- pressão dos pneus
- filtro de partículas diesel ⇨ 181
- estado da bateria do veículo
- redução catalítica selectiva, fluido de escape diesel (DEF), AdBlue ⇨ 183

Mensagens do veículo no Visor Cromático de Informação

Algumas mensagens importantes são apresentadas adicionalmente no Visor Cromático de Informação. Pressionar o botão multifunções para confirmar uma mensagem. Algumas mensagens só são apresentadas durante alguns segundos.

Sinais sonoros de aviso

Ao pôr o motor a trabalhar ou durante a condução

Apenas um sinal sonoro de aviso será emitido de cada vez.

O sinal sonoro de aviso de cintos não colocados tem prioridade sobre qualquer outro sinal sonoro de aviso.

- Se o cinto de segurança não estiver apertado.
- Se uma das portas ou a porta da bagageira não estiver bem fechada aquando do início da marcha.
- Se se exceder determinada velocidade com o travão de mão accionado.
- Se o programador de velocidade adaptável for automaticamente desactivado.
- Se estiver a aproximar-se demasiado de um veículo da frente.
- Se uma velocidade ou limite de velocidade programados forem excedidos.

- Se uma mensagem de aviso ou um código de aviso surgir no Centro de Informação do Condutor.
- Se o apoio no estacionamento detectar um objecto.
- Se ocorrer uma mudança de faixa involuntária.
- Se a marcha-atrás estiver engatada e o sistema de suporte traseiro extraído.
- Se o filtro de partículas diesel tiver atingido o nível de filtragem máximo.
- Se for necessário reabastecer AdBlue.

Quando o veículo está estacionado e/ou a porta do condutor for aberta

- Com as luzes exteriores acesas.

Durante um Autostop

- Se a porta do condutor estiver aberta.

Tensão da bateria

Quando a tensão da bateria do veículo está baixa, uma mensagem de aviso ou um código 174 de aviso é apresentado no Centro de Informação do Condutor.

1. Desligar imediatamente os consumidores eléctricos que não sejam necessários para uma condução segura, por exemplo, o aquecimento do banco, o desembaciador do óculo traseiro ou outros consumidores importantes.
2. Carregar a bateria do veículo conduzindo continuamente durante algum tempo ou utilizando um dispositivo de carregamento.

A mensagem de aviso ou o código de aviso desaparecerá depois de o motor ter sido ligado duas vezes consecutivas sem quebra de tensão.

Se a bateria do veículo não puder ser recarregada, mandar corrigir a causa da avaria numa oficina.

Conta-quilómetros parcial

Os menus e funções podem ser seleccionadas pelos botões na alavanca de mudança de direcção ⇨ 126.

Premir **MENU** para seleccionar o **Contador/ combust menu inform**, ou seleccionar ⁄⁝\ no Visor Combinado Superior.

Contador/ combust menu inform no Mostrador Combinado Avançado
Rodar a roda de regulação para seleccionar os submenus:

- conta-quilómetros parcial 1
- consumo médio 1
- velocidade média 1

- conta-quilómetros parcial 2
- consumo médio 2
- velocidade média 2

- velocidade em modo digital
- autonomia
- consumo instantâneo
- guia de percurso

Computadores de bordo 1 e 2

A informação dos dois computadores de bordo pode ser reiniciada separadamente para o conta--quilómetros, consumo médio e velocidade média premindo **SET/CLR**, o que possibilita visualizar diferentes informações sobre o trajeto para diferentes condutores.

Conta-quilómetros parcial

O conta-quilómetros parcial apresenta a distância registada desde que uma determinada reposição foi feita.

O conta-quilómetros parcial conta até distâncias de 2000 km e em seguida reinicia a 0.

Para reiniciar, premir **SET/CLR** durante alguns segundos.

Autonomia

A quilometragem possível com o actual combustível é calculada com base no conteúdo do depósito de combustível no momento e no consumo actual. O mostrador apresenta valores médios.

Depois de reabastecer, a quilometragem possível com o actual combustível é actualizada automaticamente após um curto espaço de tempo.

Quando o depósito tiver pouco combustível, aparece uma mensagem em veículos com Mostrador Combinado Avançado.

Quando for necessário reabastecer o depósito imediatamente, é apresentado um código de aviso ou uma mensagem de aviso nos veículos com Mostrador médio ou Mostrador superior combinado.

Além disso, a luz de aviso ⬬ acende-se a ou pisca no indicador do nível de combustível ⇨ 124.

Consumo médio

Indicação do consumo médio. A medição pode ser reiniciada a qualquer momento e inicia-se com um valor predefinido.

Para reiniciar, premir **SET/CLR** durante alguns segundos.

Consumo instantâneo

Indicação do consumo instantâneo.

Velocidade média

Indicação da velocidade média. A medição pode ser colocada a zero em qualquer altura.

Para reiniciar, premir **SET/CLR** durante alguns segundos.

Velocidade em modo digital

Visor digital da velocidade momentânea.

Sistema de reconhecimento de sinais de trânsito

Indica sinais de trânsito detectados para a secção actual do percurso ⇨ 226.

Guia de percurso

Além da informação de navegação no Mostrador de informação a cores, a orientação do percurso é apresentada no Centro de Informação do Condutor.

Indicação diferentes em veículos com motor a gás natural:

Autonomia

A autonomia é indicada para o modo a gasolina e para o modo a gás natural.

Ambos os modos podem ser indicados em combinação.

Consumo médio

O consumo médio é sempre indicado no modo seleccionado.

Selector de combustível ⇨ 113.

Consumo instantâneo

O consumo instantâneo é sempre indicado no modo seleccionado.

Selector de combustível ⇨ 113.

Personalização do veículo

O comportamento do veículo pode ser personalizado através da alteração das definições no Visor de Informação.

Algumas das definições pessoais para condutores diferentes podem ser memorizadas individualmente para cada chave do veículo. Configurações memorizadas ⇨ 26.

Consoante o equipamento do veículo e as regulamentações específicas de cada país, algumas das funções descritas abaixo poderão não estar disponíveis.

Algumas funções só são visualizadas ou estão activas quando o motor está a trabalhar.

Definições personalizadas no Mostrador de informação gráfica

CD 400plus/CD 400/CD 300

Premir **CONFIG**. É apresentado o menu **Definições**.

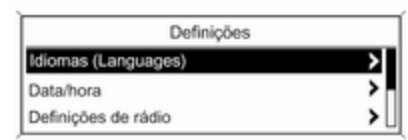

As definições que se seguem podem ser seleccionadas rodando e pressionando o botão multifunções:

- **Definições do modo Desporto**
- **Idiomas (Languages)**
- **Data/hora**
- **Definições de rádio**
- **Definições do telefone**
- **Definições do veículo**

Nos submenus correspondentes, é possível alterar as seguintes definições:

Definições do modo Desporto

O condutor pode seleccionar as funções que serão activadas no modo de desporto ⇨ 195.

- **Suspensão desportiva**: Endurecimento dos amortecedores.
- **Desempenho propulsor desport.**: Pedal do acelerador e características da mudança de velocidades reagem melhor.
- **Condução desportiva**: Apoio de direcção reduzido.
- **Activar/desactivar config. luzes**: Altera a cor de iluminação dos instrumentos.

Idiomas (Languages)

Selecção do idioma pretendido.

Data/hora

Ver Relógio ⇨ 108.

Definições de rádio

Consultar o manual de informação e lazer para mais informações.

Definições do telefone

Consultar o manual de informação e lazer para mais informações.

Definições do veículo

- **Climatização e qualidade do ar**

  Velocidade auto ventoinha: Altera a regulação da ventoinha. A configuração alterada ficará activa depois de desligar e ligar novamente a ignição.

  Modo de climatização: Activa ou desactiva o arrefecimento sempre que a ignição é ligada ou escolhe a última definição utilizada.

  Desembaciamento auto post.: Activa o óculo traseiro aquecido automaticamente.

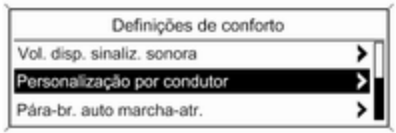

20340

- **Definições de conforto**

  Vol. disp. sinaliz. sonora: Altera o volume dos sinais sonoros de aviso.

  Personalização por condutor: Activa ou desactiva a função de personalização.

  Pára-br. auto marcha-atr.: Activa ou desactiva o accionamento automático do limpa-vidros do óculo traseiro quando a marcha--atrás é engatada.

- **Assist. estacionam./Det. colisão**

  Assistência ao estacion.: Activa ou desactiva o sistema ultra--sónico de ajuda ao estacionamento. A activação pode ser seleccionada com ou sem o engate do reboque.

  Preparação colisão: Activa ou desactiva a função de travagem automática do veículo em caso de perigo iminente de colisão. Podem ser realizadas as seguintes selecções: o sistema assume o comando dos travões, avisa apenas por meio de avisos sonoros ou é desactivado totalmente.

  Alerta obj. na lateral veículo: Altera as definições do sistema de aviso de ângulo morto.

- **Iluminação ambiente exterior**

  Iluminação à saída do veíc.: Activa ou desactiva e altera a duração da iluminação de saída do veículo.

  Iluminação ext. por destranc.: Activa ou desactiva a iluminação de boas-vindas.

- **Trancagem de portas**

  Trancagem auto de portas: Activa ou desactiva a função de destrancagem automática das portas após desligar a ignição. Activa ou desactiva a função de trancagem automática das portas após início da marcha do veículo.

  Impedir tranc. c/porta aberta: Activa ou desactiva a função de trancagem automática das portas enquanto uma porta está aberta.

  Trancagem retardada portas: Activa ou desactiva a função retardada de trancagem das portas.

- **Tranc., destranc., arranque remoto**

  Feedback destrancagem rem.: Activa ou desactiva a informação da luz de aviso de perigo ao destrancar.

  Destrancagem remota portas: Altera a configuração para destrancar apenas a porta do condutor ou todo o veículo ao destrancar.

  Nova trancagem auto portas: Activa ou desactiva a função de retrancamento automático

depois de destrancar sem abrir o veículo.

- **Repor definições de fábrica**

  Repor definições de fábrica: Repõe todas as definições para as definições de fábrica.

Definições personalizadas no Mostrador de informação a cores

Navi 950/Navi 650/CD 600

Premir **CONFIG** no painel frontal do Sistema de informação e lazer para aceder ao menu Definições de configuração.

Rodar o botão multifunção para deslocar a lista no sentido ascendente ou descendente. Premir o botão multifunção (Navi 950/ Navi 650: premir o anel exterior) para seleccionar uma opção do menu.

- **Perfil do Modo Desportivo**
- **Idiomas (Languages)**
- **Hora e Data**
- **Definições de rádio**
- **Definição do Telefone**
- **Definições de navegação**
- **Definições do Visor**
- **Definições do veículo**

Nos submenus correspondentes, é possível alterar as seguintes definições:

Perfil do Modo Desportivo

- **Desempenho Desportivo do Motor**:

  Pedal do acelerador e características da mudança de velocidades reagem melhor.
- **Modo Desportivo Iluminação Traseira**:

  Altera a cor de iluminação dos instrumentos.
- **Suspensão desportiva**: Endurecimento dos amortecedores.
- **Condução desportiva**: Apoio de direcção reduzido.

Idiomas (Languages)

Selecção do idioma pretendido.

Hora e Data

Consultar o manual de informação e lazer para mais informações.

Definições de rádio

Consultar o manual de informação e lazer para mais informações.

Definição do Telefone

Consultar o manual de informação e lazer para mais informações.

Definições de navegação
Consultar o manual de informação e lazer para mais informações.

Definições do Visor

- **Menu da Pág. Inicial**:

  Consultar o manual de informação e lazer para mais informações.
- **Opção de Câmara Traseira**:

  Premir para ajustar as opções da câmara traseira ⇨ 224.
- **Visor Desligado**:

  Consultar o manual de informação e lazer para mais informações.
- **Definições de mapa**:

  Consultar o manual de informação e lazer para mais informações.

Definições do veículo

- **Climatização e qualidade do ar**

  Velocidade auto ventoinha: Altera a regulação da ventoinha. A configuração alterada ficará activa depois de desligar e ligar novamente a ignição.

  Modo de climatização: Activa ou desactiva o arrefecimento sempre que a ignição é ligada ou escolhe a última definição utilizada.

  Desembaciamento auto.: Activa ou desactiva o desembaciamento automático.

  Desembaciamento auto post.: Activa o óculo traseiro aquecido automaticamente.
- **Definições de conforto**

  Volume de aviso sonoro: Altera o volume dos sinais sonoros de aviso.

  Personalização por condutor: Activa ou desactiva a função de personalização.

  Pára-br. auto marcha-atr.: Activa ou desactiva o accionamento automático do limpa-vidros do óculo traseiro quando a marcha-atrás é engatada.
- **Assist. estacionam./Det. colisão**

  Assistência no estacion.: Activa ou desactiva os sensores ultra-sónicos. A activação pode ser seleccionada com ou sem o engate do reboque.

  Preparação de Colisão Automática: Activa ou desactiva a função de travagem automática do veículo em caso de perigo iminente de colisão. Podem ser realizadas as seguintes selecções: o sistema assume o comando dos travões, avisa apenas por meio de avisos sonoros ou é desactivado totalmente.

  Alerta obj. na lateral veículo: Activa ou desactiva o sistema de aviso de ângulo morto.
- **Iluminação ambiente exterior**

  Iluminação ext. por destranc.: Activa ou desactiva a iluminação de entrada no veículo.

  Iluminação à saída do veíc.: Activa ou desactiva e altera a duração da iluminação de saída do veículo.
- **Trancagem de portas**

  Abertura de Porta Anti 'Lock Out': Activa ou desactiva a função de trancagem automática

das portas enquanto uma porta está aberta.

Trancagem auto de portas: Activa ou desactiva a função de destrancagem automática das portas após desligar a ignição. Activa ou desactiva a função de trancagem automática das portas após início da marcha do veículo.

Fecho de Porta Diferido: Activa ou desactiva a função retardada de trancagem das portas.

- **Tranc., destranc., arranque remoto**

  Feedback trancagem remota: Activa ou desactiva a informação da luz de aviso de perigo ao trancar.

  Destrancagem remota portas: Activa ou desactiva a informação da luz de aviso de perigo ao destrancar.

  Destrancagem remota das portas: Altera a configuração para destrancar apenas a porta do condutor ou todo o veículo ao destrancar.

  Retarncagem automática das portas: Activa ou desactiva a função de retrancamento automático depois de destrancar sem abrir o veículo.

- **Repor definições de fábrica?**: Repõe todas as definições para as definições de fábrica.

OnStar

O serviço OnStar é um assistente pessoal de conectividade e serviço com hotspot Wi-Fi integrado. O serviço OnStar está disponível 24 horas por dia, 7 dias por semana.

Advertência
O serviço OnStar não está disponível para todos os mercados. Para mais informações, contactar a oficina.

Advertência
A fim de estar disponível e operacional, o serviço OnStar requer uma subscrição OnStar válida, sistemas elétricos funcionais no veículo, um serviço móvel e ligação por satélite GPS.

Para ativar os serviços OnStar e configurar uma conta, prima ⓞ e fale com um Assistente.

Consoante o equipamento do veículo, estão disponíveis os seguintes serviços:

- Serviços de emergência e apoio em caso de avaria do veículo
- Hotspot Wi-Fi
- Aplicação para smartphone
- Controlo à distância, p. ex. localização do veículo, ativação da buzina e luzes, comando do sistema de fecho centralizado
- Assistência em caso de furto do veículo
- Diagnóstico do veículo
- «Download» de destinos de navegação

Advertência
O módulo OnStar do veículo é desativado após um período de 10 dias sem um ciclo de ignição. As funções que requerem uma ligação de dados estarão novamente disponíveis após ligar a ignição.

Botões OnStar

Advertência
Consoante o equipamento, os botões OnStar também podem estar integrados no espelho retrovisor.

Botão de privacidade
Premir continuamente ⊘ até ouvir uma mensagem de áudio para ativar ou desativar a transmissão da localização do veículo.

Premir ⊘ para atender ou terminar uma chamada com um assistente OnStar.

Premir ⊘ para aceder às definições de Wi-Fi.

Botão OnStar
Premir ⓞⓝ para estabelecer ligação a um assistente OnStar.

Botão SOS
Premir ⓢⓞⓢ para estabelecer uma ligação de emergência a um assistente de emergência com treino especial.

Luz de estado
Verde: O sistema está pronto.

Verde intermitente: O sistema está numa chamada.

Vermelho: Ocorreu um problema.

Apagada: O sistema está desligado.

Vermelho/verde intermitente durante um curto período de tempo: A transmissão da localização do veículo foi desativada.

Serviços OnStar

Serviços de emergência OnStar
A emergência OnStar fornece um serviço com assistentes com treino especial para o contacto, assistência e informação durante uma emergência.

No caso de uma situação de emergência que inclua uma avaria do veículo, um pneu furado ou o depósito de combustível vazio, premir SOS e falar com o assistente. O assistente contacta em seguida fornecedores de serviços de emergência ou assistência e encaminha-os para o seu veículo.

No caso de um acidente com ativação de airbags ou tensores dos cintos, é estabelecida uma chamada de emergência automática. É estabelecida automaticamente uma ligação do assistente com o seu veículo para determinar se é necessária ajuda.

Hotspot Wi-Fi OnStar

O hotspot Wi-Fi do veículo fornece conectividade à Internet através da rede móvel 4G/LTE.

Advertência
A funcionalidade de hotspot Wi-Fi não está disponível para todos os mercados.

Podem ser ligados até sete dispositivos.

Para ligar um dispositivo móvel ao hotspot Wi-Fi OnStar:

1. Premir e em seguida selecionar as definições de Wi-Fi no Visor de informação. As definições apresentadas incluem o nome (SSID), a palavra-passe e o tipo de ligação do hotspot Wi-Fi.
2. Iniciar uma procura de redes Wi--Fi no dispositivo móvel.
3. Selecionar o hotspot (SSID) do veículo quando for visível.
4. Quando for pedido, introduzir a palavra-passe no dispositivo móvel.

Advertência
Para alterar o SSID ou a palavra--passe, selecionar On e falar com um assistente OnStar ou iniciar sessão na própria conta.

Para desligar a funcionalidade de hotspot Wi-Fi, premir Off para ligar a um assistente OnStar.

Aplicação para smartphone

Com a aplicação para smartphone myOpel, algumas funções do veículo podem ser utilizadas através de um smartphone.

Estão disponíveis as seguintes funções:

- Trancar ou destrancar portas.
- Buzinar ou fazer sinais de luzes.
- Verificar o nível de combustível, o tempo de vida do óleo de motor e a pressão dos pneus (apenas com o sistema de controlo da pressão dos pneus).
- Enviar o destino de navegação ao veículo, se estiver equipado com um sistema de navegação integrado.
- Localizar o veículo num mapa.
- Gerir as definições de Wi-Fi.

Para utilizar estas funções, transferir a aplicação a partir do fornecedor de aplicações respetivo.

Serviço remoto

Caso seja pretendido, utilizar qualquer telemóvel para ligar a um assistente OnStar, que pode utilizar

remotamente funções específicas do veículo. Localizar o número de telefone OnStar respetivo no nosso sítio Web específico do país.

Estão disponíveis as seguintes funções:

- Trancar ou destrancar portas.
- Fornecer informações sobre a localização do veículo.
- Buzinar ou fazer sinais de luzes.

Assistência em caso de furto do veículo

Se um veículo for roubado, o serviço de assistência em caso de furto do veículo OnStar pode prestar apoio para localizar e recuperar o veículo.

Alerta de furto

Quando o sistema de alarme antirroubo é acionado, é enviada uma notificação à OnStar. Em seguida, você é informado deste evento por SMS ou correio eletrónico.

Se necessário, denunciar o roubo às autoridades e solicitar a assistência em caso de furto de veículo OnStar. Utilizar qualquer telemóvel para ligar a um assistente OnStar. Localizar o número de telefone OnStar respetivo no nosso sítio Web específico do país.

Bloqueio da ignição remoto

Através do envio de sinais remotos, a OnStar pode bloquear o ciclo de ignição, impedindo que o veículo seja novamente ligado depois de ter sido desligado.

Solicitação de diagnóstico

Em qualquer altura, p. ex. se o veículo apresentar uma mensagem de serviço, premir ⓞ para contactar um assistente OnStar e pedir para que seja realizada uma verificação de diagnóstico em tempo real a fim de determinar diretamente a causa. Consoante os resultados, o assistente fornecerá apoio adicional.

Diagnóstico mensal do veículo

O veículo transmite automaticamente dados de diagnóstico à OnStar, que envia um relatório mensal por correio eletrónico para si e para a sua oficina preferida.

Advertência
A função de notificação de oficina pode ser desativada na própria conta.

O relatório contém o estado dos principais sistemas operacionais do veículo, tais como motor, transmissão, airbags, travões antibloqueio e outros sistemas importantes. Também fornece informações sobre possíveis problemas de manutenção e a pressão dos pneus (apenas com o sistema de controlo da pressão dos pneus).

Para analisar as informações mais detalhadamente, selecionar a ligação fornecida no e-mail e iniciar sessão na própria conta.

«Download» de destinos de navegação

É possível transferir um destino pretendido diretamente para o sistema de navegação.

Premir ⓞ para ligar a um assistente OnStar e descrever o destino ou ponto de interesse.

O assistente OnStar pode procurar qualquer morada ou ponto de interesse e transferir o destino diretamente para o sistema de navegação integrado.

Definições OnStar

PIN OnStar

Para ter acesso total a todos os serviços OnStar, é necessário um PIN de quatro dígitos. O PIN tem de ser personalizado ao falar pela primeira vez com um assistente OnStar.

Para alterar o PIN, premir ⓞ para ligar a um assistente OnStar.

Dados da conta

Um subscritor OnStar tem uma conta, onde são guardados todos os dados. Para solicitar uma alteração das informações da conta, premir ⓞ e falar com um assistente OnStar ou iniciar sessão na própria conta.

Se o serviço OnStar for utilizado noutro veículo, premir ⓞ e pedir para transferir a conta para o novo veículo.

Advertência
De qualquer forma, se o veículo for abatido, vendido ou transferido, informar imediatamente a OnStar das alterações e terminar o serviço OnStar neste veículo.

Localização do veículo

A localização do veículo é transmitida à OnStar quando o serviço é pedido ou acionado. Uma mensagem no Visor de informação informa acerca desta transmissão.

Para ativar ou desativar a transmissão da localização do veículo, premir continuamente ⓞ até ouvir uma mensagem de áudio.

A desativação é indicada pela luz de estado intermitente vermelha e verde durante um curto período de tempo e cada vez que o veículo é ligado.

Advertência
Se a transmissão da localização do veículo for desativada, alguns serviços deixarão de estar disponíveis.

Advertência
A localização do veículo está permanentemente acessível para a OnStar em caso de emergência.

Localizar a Política de Privacidade na própria conta.

Atualizações do software

A OnStar poderá realizar atualizações de software remotamente sem aviso ou permissão. Estas atualizações destinam-se a melhorar ou manter a segurança ou o funcionamento do veículo.

Estas atualizações poderão implicar questões de privacidade. Localizar a Política de Privacidade na própria conta.

Iluminação

Iluminação exterior **150**
Interruptor das luzes 150
Controlo automático da iluminação 151
Luzes de máximos 152
Assistência dos máximos 152
Sinal de luzes 153
Ajuste do alcance dos faróis . . . 153
Faróis na condução no estrangeiro 153
Luzes de condução diurna 154
Iluminação dianteira adaptativa 154
Luzes de emergência 158
Indicadores de mudança de direcção 158
Faróis de nevoeiro 159
Luz de nevoeiro traseira 159
Luzes de presença 160
Luzes de marcha-atrás 160
Coberturas dos faróis embaciadas 160
Iluminação do habitáculo **160**
Controlo da iluminação do painel de instrumentos 160
Luzes do habitáculo 161
Luzes de leitura 162
Luzes da pala pára-sol 162
Características de iluminação . . . **162**
Iluminação da consola central . 162
Iluminação de entrada no veículo 162
Iluminação de saída no veículo 162
Protecção para evitar a descarga da bateria 163

Iluminação exterior

Interruptor das luzes

Rodar o interruptor dos faróis:

0 : faróis apagados
⇶ : luzes laterais
≣D : faróis

Indicador de controlo ⇶ ⇨ 125.

Interruptor das luzes com Controlo automático da iluminação

Rodar o interruptor dos faróis:

AUTO : comando automático dos faróis: Os faróis são ligados e desligados automaticamente dependendo das condições de iluminação exteriores

⏻ : activação ou desactivação do controlo automático dos faróis. O interruptor volta para a posição **AUTO**

≣D : luzes laterais

≣D : faróis

No Centro de Informação do Condutor com Mostrador superior combinado é mostrado o estado actual do controlo automático da iluminação.

Ao ligar a ignição, o controlo automático dos faróis fica activo.

Quando os faróis estão acesos, ≣D acende-se. Indicador de controlo ≣D ⇨ 125.

Luzes traseiras

As luzes traseiras acendem-se conjuntamente com os faróis e as luzes laterais.

Controlo automático da iluminação

Quando a função de controlo automático das luzes está ligada e o motor está a trabalhar, o sistema alterna entre luzes de circulação diurna e faróis que dependem automaticamente das condições de luminosidade e da informação dada pelo sistema do sensor de chuva.

Luz de condução diurna ⇨ 154.

Activação automática dos faróis

Em más condições de iluminação os faróis são ligados.

Além disso os faróis são ligados se os limpa pára-brisas estivem a funcionar durante algumas passagens.

Detecção de túnel

Ao entrar num túnel, os faróis acendem-se imediatamente.

Iluminação dianteira adaptativa ⇨ 154.

Luzes de máximos

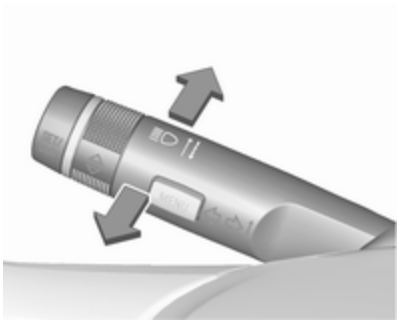

Para mudar de luzes de médios para luzes de máximos, empurrar a alavanca.

Para mudar para luzes de médios, empurrar a alavanca de novo ou puxar.

Assistência dos máximos

Versão com faróis de halogéneo

Esta função acciona os máximos como a iluminação principal de condução à noite e quando a velocidade do veículo for superior a 40 km/h.

Passa para médios quando:

- Um sensor detecta as luzes de veículos à frente ou no sentido contrário.
- A velocidade do veículo é inferior a 20 km/h.
- Há nevoeiro ou neve.
- Conduzir em áreas urbanas.

Caso não sejam detectadas restrições, o sistema passa novamente a máximos.

Activação

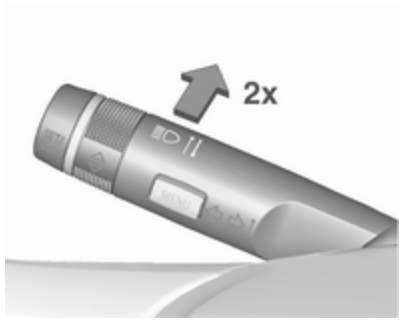

A assistência dos máximos é activada pressionando a alavanca do indicador de mudança de direcção duas vezes com velocidades acima de 40 km/h.

O indicador luminoso verde ≡D acende continuamente quando a assistência é accionada, o azul ≡D acende quando os máximos estão ligados.

Indicador de controlo ≡D ⇨ 125.

Desactivação

Pressione a alavanca do indicador de mudança de direcção uma vez. Também é desactivada quando os faróis de nevoeiro são ligados.

Se um sinal de máximos for accionado quando os máximos estiverem acesos, a assistência dos máximos será desactivada.

Se um sinal de máximos for accionado quando os máximos estiverem apagados, a assistência dos máximos permanecerá activada.

A definição mais recente da assistência dos máximos permanecerá depois de a ignição ser ligada novamente.

Assistência dos máximos com iluminação dianteira adaptativa ⇨ 154.

Sinal de luzes

Para fazer sinal de luzes, puxar a alavanca.

Ajuste do alcance dos faróis

Ajuste do alcance dos faróis manual

Para adaptar o alcance dos faróis à carga do veículo, para evitar encandeamento: rodar o botão de accionamento manual para a posição necessária.

0 : bancos dianteiros ocupados
1 : todos os bancos ocupados
2 : todos os bancos ocupados e bagageira carregada
3 : banco do condutor ocupado e bagageira carregada

Nivelamento dinâmico automático dos faróis ⇨ 154.

Faróis na condução no estrangeiro

O feixe dos faróis assimétrico aumenta a visibilidade na beira da estrada do lado do passageiro.

Contudo, ao conduzir em países em que a condução se faça do lado oposto da estrada, regular os faróis para evitar encandeamento de veículos em circulação em sentido oposto.

Veículos com sistema de faróis de halogénio

Os faróis não precisam de ser ajustados.

Veículos com sistema de faróis Xenon

1. Chave no interruptor da ignição.
2. Puxar a alavanca do indicador de mudança de direcção e manter (Sinal de luzes).
3. Ligar a ignição.
4. Ao fim de aproximadamente 5 segundos, a luz de aviso começa a piscar e é emitido um sinal sonoro.

Indicador de controlo ⇨ 125.

Cada vez que a ignição é ligada, pisca durante aproximadamente 4 segundos como lembrete.

Para a desactivação, aplicar o procedimento igual ao descrito acima. A luz de aviso não pisca quando a função está desactivada.

Luzes de condução diurna

Os faróis de circulação diurna aumentam a visibilidade do veículo durante a luz do dia.

São ligadas automaticamente ao ligar a ignição.

Se o veículo estiver equipado com a função de controlo automático da iluminação, o sistema alterna entre as luzes de condução diurna e luzes de médios/máximos automaticamente, consoante as condições de iluminação e as informações fornecidas pelo sistema de sensores de chuva. Comando automático das luzes ⇨ 151.

Iluminação dianteira adaptativa

As funções de iluminação dianteira adaptativa só estão disponíveis com os faróis Bi-Xenon. O alcance dos faróis, a distribuição da luz e potência são variáveis dependendo das condições de luminosidade, condições climatéricas e tipo de estrada.

Com o interruptor na posição **AUTO** todas as funções de iluminação estão disponíveis.

As funções seguintes também estão disponíveis com o interruptor das luzes na posição **D**:

- iluminação dinâmica em curvas
- iluminação de cantos
- função de inversão
- nivelamento dinâmico automático dos faróis

Iluminação de Rua Pedonal/ Lazer

Automaticamente activada a velocidade baixa até aprox. 30 km/h. O feixe de luz é virado a um ângulo de 8º para a berma da estrada.

Iluminação urbana

Automaticamente activada a uma velocidade aprox. de 40 e 55 km/h e quando a iluminação urbana é detectada pelo sensor de luz. O alcance da luz é reduzido por uma distribuição maior.

Iluminação rural

Activado automaticamente a uma velocidade aprox. entre 55 e 115 km/h. O feixe de luz e o brilho é diferente entre o lado direito e o lado esquerdo.

Iluminação em auto-estrada

Automaticamente activada a uma velocidade aprox. de 115 km/h e movimentos mínimos da direcção. Acende em diferido ou directamente quando o veículo é fortemente acelerado. O feixe de luz é mais comprido e mais brilhante.

Iluminação em condições atmosféricas adversas

Activado automaticamente até a uma velocidade de cerca de 70 km/h, quando o sensor de chuva reconhece a condensação ou o limpa pára--brisas funciona continuamente. O alcance, distribuição e intensidade da luz é regulada dependendo da visibilidade.

Iluminação dinâmica em curvas

Os feixes dos faróis rodam conforme o ângulo do volante e a velocidade, melhorando a iluminação nas curvas.

Indicador de controlo ⚠ ⇨ 125.

Iluminação de cantos

Em curvas apertadas ou ao virar, dependendo do ângulo de direcção ou da luz dos indicadores de mudança de direcção, um reflector esquerdo ou direito adicional é ligado para iluminar a estrada num ângulo directo na direcção de deslocação. É accionado até uma velocidade de 40 km/h.

Indicador de controlo ⚠ ⇨ 125.

Função de inversão

Se os faróis estiverem ligados e a marcha-atrás estiver engatada, os dois farolins acendem. Permanecem acesos durante 20 segundos depois de desengatar a marcha-atrás ou até a velocidade ser superior a 17 km/h para a frente.

Assistência dos máximos

Esta função acciona os máximos como a iluminação principal de condução à noite e quando a velocidade do veículo for superior a 40 km/h.

Passa para médios quando:

- A câmara no pára-brisas detecta os faróis de um veículo no sentido oposto ou veículos na frente.
- A velocidade do veículo é inferior a 20 km/h.
- Há nevoeiro ou neve.
- Conduzir em áreas urbanas.

Caso não sejam detectadas restrições, o sistema passa novamente a máximos.

Activação

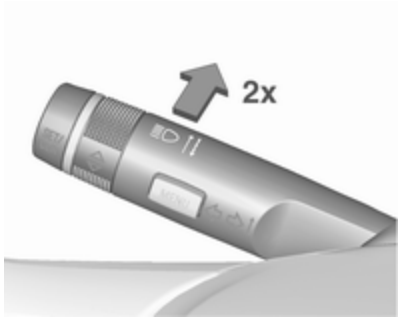

A assistência dos máximos é activada pressionando a alavanca do indicador de mudança de direcção duas vezes com velocidades acima de 40 km/h.

O indicador luminoso verde ≡D acende continuamente quando a assistência é accionada, o azul ≡D acende quando os máximos estão ligados.

Indicador de controlo ≡D ⇨ 125.

Desactivação

Pressione a alavanca do indicador de mudança de direcção uma vez. Também é desactivada quando os faróis de nevoeiro são ligados.

Se um sinal de máximos for accionado quando os máximos estiverem acesos, a assistência dos máximos será desactivada.

Se um sinal de máximos for accionado quando os máximos estiverem apagados, a assistência dos máximos permanecerá activada.

Assistência de luzes de máximos está sempre activa depois de a ignição ser ligada.

Alcance da iluminação inteligente com activação automática das luzes de máximos

O alcance da iluminação inteligente utiliza as características dos faróis de bi-xénon para alargar o alcance das luzes de médios até 400 metros e adicionalmente acciona as luzes de máximos automáticas sem encadear ou perturbar o tráfego em sentido contrário ou à frente.

As luzes de máximos são desactivadas e o alcance das luzes de médios será reduzida para evitar o encandeamento quando as restrições que se seguem são detectadas pela câmara dianteira no pára-brisas:

- É reconhecido um veículo na frente.
- É reconhecido um veículo no sentido contrário.
- À entrada em zonas urbanas.
- Há nevoeiro ou neve.

Caso não sejam detectadas restrições, o sistema passa novamente a máximos.

Quando o sistema está activo, a câmara dianteira monitoriza a área à frente do veículo e assegura uma distribuição de luz excelente para visão máxima do condutor praticamente em todas as condições.

O alcance da iluminação inteligente com activação das luzes de máximos reduz assim a diferença entre o feixe das luzes de médios e máximos convencionais, sem alterações drásticas no alcance, distribuição e intensidade da luz.

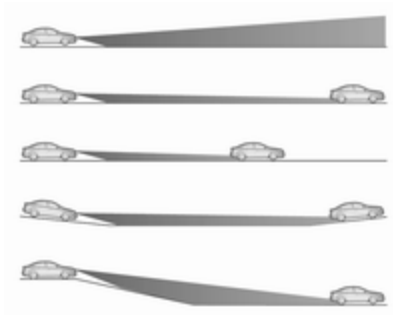

Uma função de avaliação topográfica especial detecta veículos à frente em subidas ou lombas, detectando as luzes traseiras a moverem-se em frente. O sistema ajusta a altura do foco de luz para garantir uma iluminação optimizada da estrada à frente do veículo sem produzir encadeamento.

Activação

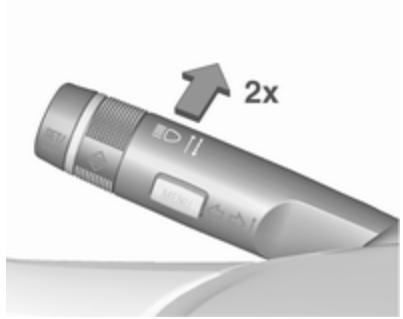

O alcance da iluminação inteligente e a activação automática dos máximos são ligadas simultaneamente premindo duas vezes a alavanca de indicação de mudança de direcção. Podem ser activados com a ignição ligada.

A activação automática das luzes de máximos funciona a uma velocidade superior a 40 km/h e é desactivada abaixo dos 20 km/h. O alcance da iluminação inteligente funciona acima dos 55 km/h.

O indicador luminoso verde ≣D acende continuamente quando a função é accionada, o azul ≣D acende quando as luzes de máximos ligam automaticamente.

Desactivação

Pressione a alavanca do indicador de mudança de direcção uma vez. Também é desactivada quando os faróis de nevoeiro são ligados.

Nivelamento dinâmico automático dos faróis

A fim de evitar o encadeamento por trânsito em sentido contrário, o nivelamento dos faróis é automaticamente ajustado com base na informação de inclinação medida no eixo dianteiro e traseiro, aceleração ou desaceleração e velocidade do veículo.

Avaria no Sistema de iluminação dianteira adaptativa

Quando o sistema detecta uma avaria no sistema de iluminação dianteira adaptativa, o sistema passa a uma posição pré-definida para evitar encadeamento por trânsito em sentido contrário. Caso isso não seja possível, o farol afectado será automaticamente desligado. De qualquer modo, um dos faróis manter-se-á aceso. Um aviso é apresentado no Centro de Informação do Condutor.

Luzes de emergência

Premir ⚠ para accionar.

No caso de um acidente com disparo do airbag os sinais de aviso de perigo são activados automaticamente.

Indicadores de mudança de direcção

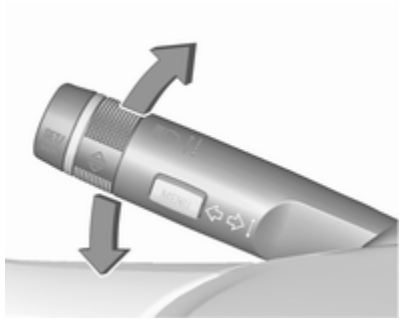

Alavanca para cima	:	Sinal de virar à direita
Alavanca para baixo	:	Sinal de virar à esquerda

Se a alavanca for deslocada para lá do ponto de resistência, o indicador de mudança de direcção fica ligado continuamente. Quando o volante

voltar à posição inicial, o indicador de mudança de direcção apagar-se-á automaticamente.

Para três piscadelas, p. ex. ao mudar de faixa, pressionar a alavanca até sentir resistência e depois largar.

Quando é ligado um reboque, o indicador de mudança de direcção fica intermitente seis vezes ao pressionar a alavanca até sentir resistência e depois a soltar.

Deslocar a alavanca até ao ponto de resistência e manter para manter o indicador aceso por mais algum tempo.

Desligar manualmente o sinal de mudança de direcção deslocando a alavanca para a posição original.

Faróis de nevoeiro

Premir ⇶D para accionar.

Com o interruptor das luzes na posição **AUTO**: acender os faróis de nevoeiro dianteiros, acende os faróis automaticamente.

Luz de nevoeiro traseira

Premir D⇶ para accionar.

Interruptor dos faróis na posição **AUTO**: ligar os faróis de nevoeiro traseiros, também liga automaticamente os faróis.

Interruptor das luzes na posição ⇶⊂: luz de nevoeiro traseira só pode ser ligado com os faróis de nevoeiro.

A luz traseira de nevoeiro do veículo é desactivada durante operações de reboque.

Luzes de presença

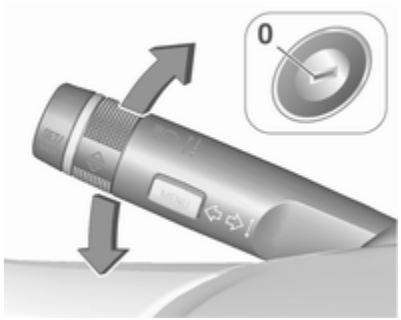

Quando o veículo estiver estacionado, as luzes de presença de um dos lados podem ser acesas:

1. Desligar a ignição.
2. Deslocar a alavanca do indicador de mudança de direcção totalmente para cima (luzes de presença direitas) ou para baixo (luzes de presença esquerdas).

Confirmado por um sinal e pelo indicador de controlo do indicador de mudança de direcção correspondente.

Luzes de marcha-atrás

A luz de marcha-atrás acende-se quando a ignição está ligada e a marcha-atrás está engatada.

Coberturas dos faróis embaciadas

O interior do alojamento das luzes pode embaciar-se por breves instantes em condições de tempo frio e húmido, com chuva forte ou depois da lavagem. O embaciamento desaparece rapidamente por si só; para ajudar a desembaciar, ligar os faróis.

Iluminação do habitáculo

Controlo da iluminação do painel de instrumentos

O brilho das luzes que se seguem pode ser regulado quando as luzes exteriores estão acesas:

- iluminação do painel de instrumentos
- Mostrador de informação
- interruptores e elementos de funcionamento acesos

Rodar o botão de accionamento manual e manter até obter o brilho pretendido.

Nos veículos com sensores de luz, a luminosidade só pode ser ajustada quando as luzes exteriores estão ligadas e o sensor de luz detecta condições nocturnas.

Luzes do habitáculo

Durante a entrada e saída do veículo, as luzes de cortesia dianteiras e traseiras acendem automaticamente e depois apagam passado algum tempo.

Advertência
No caso de um acidente com accionamento do airbag, as luzes de cortesia acendem automaticamente.

Luz de cortesia dianteira

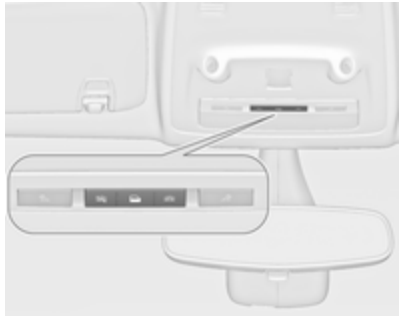

Trabalhar com o interruptor de balancim:

	:	comutar automaticamente de ligar para desligado
Pressionar	:	ligado
Pressionar	:	desligado

Luzes traseiras de cortesia

Acendem em conjunto com a luz dianteira de cortesia dependendo da posição do interruptor de balancim.

Luzes de leitura

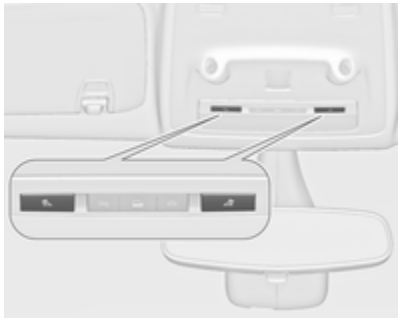

Premir ⚠ e ⚠ nas luzes de cortesia dianteira e traseira para accionar.

Luzes da pala pára-sol

Acende quando a cobertura é aberta.

Características de iluminação

Iluminação da consola central

A luz de foco incluída na iluminação interior acende quando os faróis são ligados.

Iluminação de entrada no veículo

Iluminação de boas-vindas

Os faróis, as luzes traseiras, as luzes da chapa de matrícula, as luzes do painel de instrumentos, as luzes do habitáculo e os tubos luminosos nas portas e FlexConsole acendem-se por alguns instantes ao destrancar o veículo com o radiotelecomando. Esta função funciona apenas no escuro e ajuda a localizar o veículo.

A iluminação apaga imediatamente quando a chave da ignição é rodada para a posição **1** ⇨ 176.

É possível alterar a activação ou desactivação desta função no menu Definições no Mostrador de informação. Personalização do veículo ⇨ 140.

As configurações podem ser guardadas pela chave que está a ser utilizada ⇨ 26.

As luzes que se seguem também se acenderão quando a porta do condutor é aberta:

- iluminação de alguns interruptores
- Centro de Informação ao Condutor
- luzes dos compartimentos das portas

Iluminação de saída no veículo

As luzes que se seguem acender-se-ão se a chave for retirada do interruptor da ignição:

- luzes interiores
- luz do painel de instrumentos (só quando está escuro)

- tubos de luzes nas portas
- luzes da chapa de matrícula (luzes de presença)

Apagar-se-ão automaticamente ao fim de algum tempo e serão novamente activadas, se a porta do condutor for aberta.

Iluminação de acesso

Faróis, farolins traseiros e luzes da placa da matrícula iluminam a área circundante durante um tempo regulável depois de sair do veículo.

Activação

1. Desligar a ignição.
2. Retirar a chave da ignição.
3. Abrir a porta do condutor.
4. Puxar a alavanca do indicador de mudança de direcção.
5. Fechar a porta do condutor.

Se a porta do condutor não estiver fechada, as luzes apagam-se ao fim de 2 minutos.

A iluminação de saída é desligada imediatamente se se puxar a alavanca do indicador de mudança de direcção com a porta do condutor aberta.

É possível alterar a activação, a desactivação e a duração desta função no menu Definições no Mostrador de informação. Personalização do veículo ⇨ 140.

As configurações podem ser guardadas pela chave que está a ser utilizada ⇨ 26.

Protecção para evitar a descarga da bateria

Para evitar descarregar a bateria do veículo quando a ignição é desligada, algumas luzes interiores são desligadas automaticamente ao fim de algum tempo.

Climatização

Sistemas de climatização **164**
Sistema de aquecimento e ventilação 164
Sistema de ar condicionado 165
Climatização automática eletrónica 167
Aquecimento auxiliar 171
Grelhas de ventilação **171**
Grelhas de ventilação reguláveis 171
Grelhas de ventilação fixas 172
Manutenção **172**
Entrada de ar 172
Filtro de pólen 172
Funcionamento do ar condicionado 172
Serviço 172

Sistemas de climatização

Sistema de aquecimento e ventilação

Comandos para:

- temperatura
- distribuição do ar
- velocidade da ventoinha
- desembaciamento e descongelação

Óculo traseiro aquecido ⇨ 35.

Temperatura

Vermelho : Quente
Azul : Frio

O aquecimento só será totalmente eficaz quando o motor tiver atingido a temperatura normal de funcionamento.

Distribuição do ar

: para pára-brisas e janelas das portas dianteiras
: para a área da cabeça através das saídas de ar ajustáveis
: para espaço para os pés e para-brisas

São possíveis todas as combinações.

Velocidade da ventoinha

Ajustar o fluxo de ar regulando a ventoinha para a velocidade pretendida.

Desembaciamento e descongelação

- Premir : a ventoinha passa automaticamente para uma velocidade mais alta e a distribuição do ar é dirigida para o pára-brisas.
- Definir o comando da temperatura para o nível de calor máximo.
- Ligar o óculo traseiro aquecido .
- Abrir as grelhas de ventilação laterais conforme pretendido e direccioná-las para os vidros das portas.

Sistema de ar condicionado

Para além do sistema de aquecimento e ventilação, o sistema de ar condicionado tem comandos para:

: arrefecimento
: recirculação de ar

Bancos aquecidos ⇨ 46, Volante aquecido ⇨ 105.

Arrefecimento

Pressionar para ligar o arrefecimento. O LED no botão acende-se para indicar a ativação. A refrigeração apenas funciona quando o motor está em funcionamento e com a climatização ligada.

Premir novamente para desligar o arrefecimento.

O sistema de ar condicionado arrefece e desumidifica (seca) assim que a temperatura exterior está ligeiramente acima do ponto de congelação. Por isso pode haver condensação e pingos por baixo do veículo.

Se não for necessário qualquer arrefecimento ou desumidificação, desligar o sistema de arrefecimento para poupar combustível. O arrefecimento activado poderá impedir os Autostops.

Sistema Start/Stop ⇨ 178.

Sistema de recirculação do ar

Premir para activar o modo de recirculação do ar. O LED no botão acende-se para indicar a ativação.

Premir novamente para desactivar o modo de recirculação do ar.

⚠Aviso

O movimento de ar fresco é reduzido no modo de recirculação. No funcionamento sem arrefecimento a humidade do ar aumenta, pelo que os vidros podem embaciar-se pelo interior. A qualidade do ar do habitáculo deteriora-se e os ocupantes podem sentir sonolência.

Em condições de ar ambiente quente e muito húmido, o para-brisas poderá ficar embaciado no exterior quando ar frio é dirigido para o mesmo. Se o pára-brisas ficar embaciado no exterior, activar o limpa pára-brisas e desactivar o .

Arrefecimento máximo

Abrir as janelas por breves instantes para que o ar quente se disperse rapidamente.

- Ligar o arrefecimento .
- Sistema de recirculação de ar ligado.
- Pressionar o interruptor de distribuição de ar .
- Regular o comando da temperatura para o nível de frio máximo.
- Regular a velocidade da ventoinha para o nível máximo.
- Abrir todas as saídas de ar.

Desembaciamento e descongelação dos vidros

- Premir : a ventoinha passa automaticamente para uma velocidade mais alta e a distribuição do ar é dirigida para o pára-brisas.
- Definir o comando da temperatura para o nível de calor máximo.
- Ligar o óculo traseiro aquecido .
- Abrir as grelhas de ventilação laterais conforme pretendido e direccioná-las para os vidros das portas.

Advertência

Se for premido com o motor a trabalhar, um Autostop será impedido até ser novamente premido.

Se for premido com a ventoinha e o motor ligados, um Autostop será impedido até que seja novamente premido ou a ventoinha desligada.

Se for premido com o motor em Autostop, o motor será ligado automaticamente.

Se for premido com a ventoinha ligada e o motor em Autostop, o motor será ligado automaticamente.

Sistema Start/Stop ⇨ 178.

Climatização automática eletrónica

A climatização de zona dupla permite temperaturas de climatização diferentes para o lado do condutor e o lado do passageiro dianteiro.

No modo automático, a temperatura, a velocidade da ventoinha e a distribuição do ar são reguladas automaticamente.

Comandos para:

- temperatura no lado do condutor
- distribuição do ar
- velocidade da ventoinha
- temperatura no lado do passageiro dianteiro

: arrefecimento
AUTO : modo automático
: recirculação de ar manual
: desembaciamento e descongelação

Óculo traseiro aquecido ⇨ 35, bancos aquecidos ⇨ 46, volante aquecido ⇨ 105.

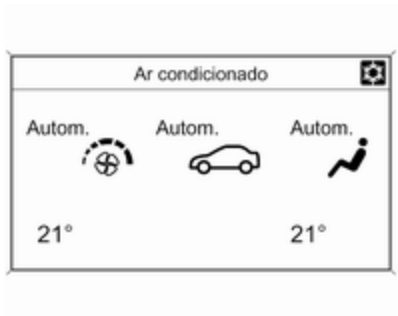

As regulações da climatização são apresentadas no Mostrador de informação gráfica ou, em função da versão, no Mostrador de informação a cores. As modificações das definições surgem momentaneamente em ambos os mostradores, sobrepostas ao menu atualmente apresentado.

O Sistema de ar condicionado de comando electrónico só está totalmente operacional quando o motor está a trabalhar.

Modo automático AUTO

Regulação básica para conforto máximo:

- Prima **AUTO**. O LED no botão acende-se para indicar a ativação. A distribuição do ar e a velocidade da ventoinha são reguladas automaticamente.
- Abrir todas as grelhas de ventilação para permitir uma distribuição optimizada do ar no modo automático.
- Premir ❄ para ligar o arrefecimento óptimo e desembaciamento. O LED no botão acende-se para indicar a ativação.
- Definir as temperaturas pré--selecionadas para o condutor e o passageiro dianteiro utilizando os botões giratórios esquerdo e direito. A temperatura recomendada é 22 °C.

É possível alterar a regulação da velocidade da ventoinha no modo automático no menu **Definições** no Mostrador de informação.

Personalização do veículo ⇨ 140.

Todas as saídas de ar são accionadas automaticamente em modo automático. Portanto, as saídas de ar devem estar sempre abertas.

Pré-selecção da temperatura

As temperaturas podem ser ajustadas para um valor pretendido entre 16 °C e 28 °C.

Se a temperatura mínima **Lo** estiver definida, o sistema de climatização funciona no arrefecimento máximo, se o arrefecimento ❄ estiver ligado.

Se for definida a temperatura máxima **Hi**, o sistema de controlo de climatização funciona em aquecimento máximo.

Advertência
Se ❄ estiver ligado, reduzir a temperatura definida da cabina poderá fazer com que o motor arranque a partir de um Autostop ou impedir um Autostop.

Sistema Start/Stop ⇨ 178.

Desembaciamento e descongelação dos vidros

- Prima . O LED no botão acende-se para indicar a ativação.
- A temperatura e a distribuição do ar são definidas automaticamente e a ventoinha funciona a velocidade elevada.
- Ligar o óculo traseiro aquecido .
- Para voltar ao modo anterior: premir . Para voltar ao modo automático: premir **AUTO**.

É possível alterar a definição do aquecimento do óculo traseiro no menu Definições no Mostrador de informação. Personalização do veículo ⇨ 140.

Advertência
Se ⊞ for premido com o motor a trabalhar, um Autostop será impedido até ⊞ ser novamente premido.

Se ⊞ for premido com a ventoinha e o motor ligados, um Autostop será impedido até que ⊞ seja novamente premido ou a ventoinha desligada.

Se ⊞ for premido com o motor em Autostop, o motor será ligado automaticamente.

Se ⊞ for premido com a ventoinha ligada e o motor em Autostop, o motor será ligado automaticamente.

Sistema Start/Stop ⇨ 178.

Definições manuais

As definições do sistema de controlo de climatização podem ser alteradas accionando os botões rotativos da seguinte maneira. Alterar uma definição desactivará o modo automático.

Velocidade da ventoinha ⌘

Pressionar o botão inferior para diminuir ou o botão superior para aumentar a velocidade da ventoinha conforme ilustrado. A velocidade da ventoinha é indicada pelo número de segmentos no visor.

Pressionando continuamente o botão inferior: a ventoinha e o arrefecimento são desligados.

Pressionando continuamente o botão superior: a ventoinha funciona à velocidade máxima.

Para voltar ao modo automático: Premir **AUTO**.

Distribuição do ar ⊞, ⊞, ⊞

Premir o botão apropriado para o ajuste pretendido. O LED no botão acende-se para indicar a ativação.

- ⊞ : para o pára-brisas e as janelas dianteiras (o ar condicionado é activado em segundo plano para ajudar a impedir o embaciamento das janelas)
- ⊞ : para a área da cabeça através das saídas de ar ajustáveis
- ⊞ : para espaço para os pés e para-brisas

São possíveis todas as combinações.

Voltar à distribuição automática do ar: premir **AUTO**.

Arrefecimento ❄

Pressionar ❄ para ligar o arrefecimento. A activação é indicada pelo LED no botão. A refrigeração apenas funciona quando o motor está em funcionamento e com a climatização ligada.

Premir novamente ❄ para desligar o arrefecimento.

O sistema de ar condicionado arrefece e desumidifica (seca) quando a temperatura exterior está acima de um determinado nível. Por isso pode haver condensação e pingos por baixo do veículo.

Se não for necessário qualquer arrefecimento ou desumidificação, desligar o sistema de arrefecimento para poupar combustível. Quando o sistema de arrefecimento é desligado, não será pedido um rearranque do motor pelo sistema de controlo da climatização durante um Autostop. Exceção: o sistema de desembaciamento está ativado e a temperatura exterior acima de 0 °C. Sistema Start/Stop ⇨ 178.

O mostrador indicará **ACON** se o arrefecimento estiver activado ou **ACOFF** se o arrefecimento estiver desactivado.

É possível alterar a activação ou desactivação do funcionamento de arrefecimento após o arranque do motor no menu Definições no Mostrador de informação. Personalização do veículo ⇨ 140.

Modo de recirculação de ar

Premir para activar o modo de recirculação do ar. O LED no botão acende-se para indicar a ativação.

Premir novamente para desactivar o modo de recirculação.

⚠ Aviso

O movimento de ar fresco é reduzido no modo de recirculação. No funcionamento sem arrefecimento a humidade do ar aumenta, pelo que os vidros podem embaciar-se pelo interior.

A qualidade do ar do habitáculo deteriora-se e os ocupantes podem sentir sonolência.

Em condições de ar ambiente quente e muito húmido, o para-brisas poderá ficar embaciado no exterior quando ar frio é dirigido para o mesmo. Se o pára-brisas ficar embaciado no exterior, activar o limpa pára-brisas e desactivar o .

Configurações básicas

É possível alterar algumas definições no menu **Definições** no Mostrador de informação. Personalização do veículo ⇨ 140.

Aquecimento auxiliar

Aquecedor de ar

O Quickheat é um aquecedor de ar eléctrico auxiliar que aquece o habitáculo mais rápido e automaticamente.

Grelhas de ventilação

Grelhas de ventilação reguláveis

Pelo menos uma grelha de ar tem de estar aberta quando o arrefecimento está ligado.

Para abrir a saída de ar, rodar a roda de regulação para **I**. Ajustar a quantidade de ar na saída de ar, rodando a roda de regulação.

Direccionar o fluxo de ar inclinando e girando as palhetas.

Para fechar a saída de ar, rodar a roda de regulação para **O**.

As grelhas de ventilação para os passageiros de trás estão localizadas do lado esquerdo e direito atrás dos bancos dianteiros.

⚠Aviso

Não fixar quaisquer objectos às alhetas das saídas de ar. Em caso de acidente corre o risco de danos e ferimentos.

Grelhas de ventilação fixas

Por baixo do pára-brisas e das janelas das portas e nos espaços para os pés há saídas de ar adicionais.

Manutenção

Entrada de ar

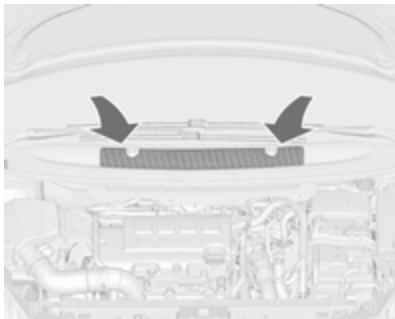

As entradas de ar à frente do pára-brisas no compartimento do motor deverão permanecer desobstruídas de modo a permitir a entrada de ar. Retirar quaisquer folhas, sujidade ou neve.

Filtro de pólen

O filtro de pólen remove poeira, fuligem, pólen e esporos do ar que entra no veículo através da entrada de ar.

Funcionamento do ar condicionado

Para assegurar que o desempenho é continuamente eficiente, o arrefecimento deve ser accionado durante alguns minutos uma vez por mês, independentemente do clima e da época do ano. Não é possível ligar o arrefecimento quando a temperatura exterior é demasiado baixa.

Serviço

Para um óptimo desempenho do sistema de arrefecimento, recomenda-se que o sistema de controlo da climatização seja verificado anualmente, a partir do terceiro ano a contar do primeiro registo do veículo, incluindo:

- teste de pressão e funcionalidade
- funcionalidade de aquecimento
- verificação de fugas
- verificar correias de transmissão

- limpeza do condensador e drenagem do evaporador
- verificação do desempenho

Condução e funcionamento

Sugestões para condução **175**
Controlo sobre o veículo 175
Direcção 175
Arranque e manuseamento **176**
Rodagem do veículo 176
Posições do interruptor da ignição 176
Desativação diferida da alimentação 176
Ligar o motor 177
Desligar por sobrecarga de rotação do motor 178
Sistema para/arranca 178
Estacionamento 180
Gases de escape **181**
Filtro de partículas diesel 181
Catalisador 182
AdBlue 183
Caixa de velocidades automática **187**
Visor da caixa de velocidades . 187
Alavanca selectora 187
Modo manual 188
Programas de condução com comando electrónico 188
Avaria 189
Corte de corrente 189
Caixa de velocidades manual **190**
Travões **191**
Sistema de travagem antibloqueio 191
Travão de mão 192
Assistência à travagem 193
Assistência de arranque em subidas 193
Sistemas de condução **194**
Sistema de controlo da tracção 194
Controlo eletrónico de estabilidade 194
Sistema interactivo de condução 195
Sistemas de apoio ao condutor . **197**
Programador de velocidade 197
Limitador de velocidade 199
Programador de velocidade adaptável 200
Aviso de colisão dianteira 208
Indicação de Distância à Frente 212
Travagem de Emergência Activa 213
Sensores de estacionamento .. 215
Aviso de ângulo morto 222
Câmara traseira 224
Apoio aos sinais de trânsito 226
Aviso de desvio de trajectória . 229
Combustível **230**
Motores a gasolina 230
Motores a diesel 231
Combustíveis para funcionamento a gás natural .. 231
Combustível para funcionamento a gás líquido . . 232
Abastecer 234
Consumo de combustível - Emissões de CO_2 240
Engate do reboque **241**
Informações gerais 241
Condições de condução e sugestões para o reboque 242
Rebocar 242
Acoplamento de reboque 243
Programa de estabilidade do reboque 246

Sugestões para condução

Controlo sobre o veículo

Nunca circular com o motor desligado (excepto durante Autostop)

Muitos sistemas não funcionam nesta situação (por exemplo, unidade de servofreio, direcção assistida). Conduzir desta forma é perigoso para si e para os outros. Todos os sistemas funcionam durante um Autostop, mas haverá uma redução controlada na assistência à direcção e a velocidade do veículo é reduzida.

Sistema Start/Stop ⇨ 178.

Reforço do ralenti

Se for necessário carregar a bateria do veículo devido ao estado da bateria, a potência de saída do gerador deve ser aumentada. Isso é conseguido com o reforço do ralenti que poderá ser audível.

Nos veículos com Mostrador Superior Combinado, é apresentada uma mensagem no Centro de Informação do Condutor.

Pedais

Para assegurar que o curso do pedal está desimpedido, não deverão existir tapetes na área dos pedais.

Utilizar apenas tapetes com as medidas adequadas e que sejam ficados pelos retentores do lado do condutor.

Direcção

Se a direcção assistida for desactivada devido à paragem do motor ou a uma avaria do sistema, é possível conduzir o veículo, embora isso possa exigir um maior esforço.

Indicador de controlo ⊖! ⇨ 122.

Atenção

Veículos equipados com direcção assistida hidráulica:

Se a direcção assistida for rodada até atingir o fim do respectivo curso, e for mantida nessa posição durante mais de 15 segundos, poderão correr danos no sistema de direcção assistida e esta poderá ser desactivada.

Arranque e manuseamento

Rodagem do veículo

Nas primeiras viagens com o veículo não travar a fundo desnecessariamente.

A primeira vez que se conduzir o veículo pode haver fumo por causa de ceras e óleo que se evaporam pelo sistema de escape. Depois de conduzir o veículo pela primeira vez, estacionar o veículo ao ar livre durante algum tempo e evitar inalar os fumos.

Durante o período de rodagem, o consumo de combustível e de óleo de motor poderá ser superior e o processo de limpeza do filtro de partículas diesel poderá ocorrer com maior frequência. O Autostop poderá ser desactivado para permitir carregar a bateria do veículo.

Filtro de partículas diesel ⇨ 181.

Posições do interruptor da ignição

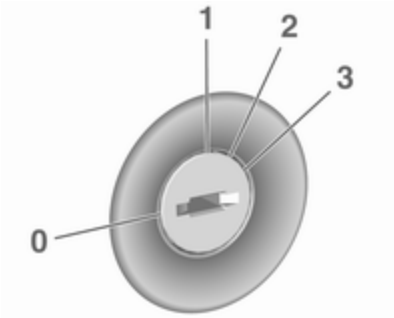

0 : ignição desligada
1 : tranca da direcção destrancada, ignição desligada
2 : ignição ligada, para motor diesel: pré-aquecimento
3 : arranque

Desativação diferida da alimentação

Os sistemas eletrónicos seguintes podem funcionar até a porta do condutor ser aberta ou, no máximo, durante 10 minutos depois de a ignição ter sido desligada:

- vidros eléctricos
- tomadas

A energia para o Sistema de informação e lazer continua a ser fornecida durante 30 minutos ou até a chave ser removida do interruptor da ignição, independentemente de se abrir qualquer porta.

Ligar o motor

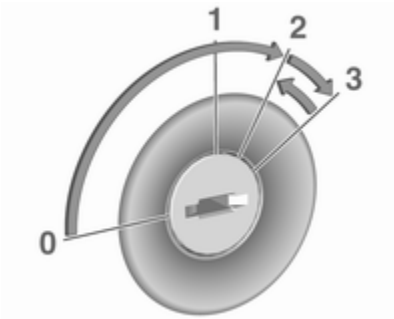

Caixa de velocidades manual: accionar a embraiagem.

Caixa de velocidades automática: accionar o travão e deslocar a alavanca selectora para **P** ou **N**.

Não accionar o pedal do acelerador.

Motor diesel: rodar a chave para a posição **2** para a pré-incandescência até o indicador de controlo ᗰ se apagar.

Rodar brevemente a chave para a posição **3** e soltar: um procedimento automático aciona o motor de arranque com um pequeno desfasamento desde que o motor esteja a funcionar, ver Controlo automático do motor de arranque.

Antes de voltar a pôr o motor a trabalhar ou de desligar o motor, rodar a chave para a posição **0**.

Durante uma Autostop, o motor pode ser posto a trabalhar carregando no pedal da embraiagem.

Arranque do veículo a baixas temperaturas

É possível ligar o motor sem aquecedor adicional, até -25 ºC nos motores diesel e até -30 ºC nos motores a gasolina. É necessário um óleo de motor com a viscosidade correcta, o combustível correcto, assistência efectuada e uma bateria com carga suficiente. Com temperaturas abaixo dos -30 °C, a caixa de velocidades automática necessita de um aquecimento de cerca de 5 minutos. A alavanca selectora tem de estar na posição **P**.

Controlo do Motor de Arranque Automático

Esta função controla o procedimento de arranque do motor. O condutor não tem de manter a chave na posição **3**. Depois de aplicado, o sistema continuará a arrancar automaticamente até que o motor comece a trabalhar. Devido ao procedimento de verificação, o motor começa a trabalhar depois de um pequeno desfasamento.

Razões possíveis para um motor não arrancar:

- Pedal da embraiagem não funciona (caixa de velocidades manual).
- Pedal do travão não funciona ou a alavanca selectora não está em **P** ou **N** (caixa de velocidades automática).
- Ocorreu uma falha temporária.

Aquecimento do motor turbo

No arranque, o binário disponível do motor poderá ser limitado por um curto período de tempo, especialmente quando a temperatura do motor é fria. Esta limitação serve para permitir que o sistema de lubrificação proteja totalmente o motor.

Desligar por sobrecarga de rotação do motor

A alimentação de combustível é automaticamente interrompida durante uma marcha por inércia, ou seja, quando o veículo é conduzido com uma mudança engatada mas sem carregar no acelerador.

Sistema para/arranca

O sistema Start/Stop ajuda a poupar combustível e a reduzir as emissões de gases de escape. Se as condições permitirem, o mesmo desliga o motor logo que o veículo esteja a circular a baixa velocidade ou parado, p. ex. nos semáforos ou num engarrafamento. Inicia automaticamente o motor assim que carregar na embraiagem. Um sensor da bateria do veículo garante que um Autostop seja apenas efectuado quando a bateria do veículo estiver suficientemente carregada para um novo arranque.

Activação

O sistema Start/Stop está disponível imediatamente depois de pôr o motor a trabalhar, o veículo arranca e as condições indicadas mais abaixo nesta secção são reunidas.

Desactivação

Desactivar manualmente o sistema pára/arranca premindo **eco**. O LED no botão apaga-se para indicar a desativação.

Autostop

Se o veículo estiver a circular a baixa velocidade ou parado, activar um Autostop do seguinte modo:

- Carregar no pedal da embraiagem.
- Mover a alavanca selectora para ponto morto.
- Soltar o pedal da embraiagem.

O motor será desligado e a ignição permanecerá ligada.

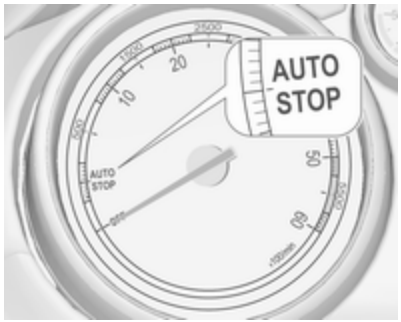

Um Autostop é indicado pelo ponteiro na posição **AUTOSTOP** no conta--rotações.

Durante um Autostop, o desempenho do aquecimento e dos travões será mantido.

Atenção
O apoio à direção assistida pode ser reduzido durante um Autostop.

Condições para um Autostop

O sistema Start/Stop verifica se é reunida cada uma das condições seguintes.

- O sistema Start/Stop não foi manualmente desactivado.
- O capô está completamente fechado.
- A porta do condutor está fechada ou o cinto de segurança do condutor está colocado.
- A bateria do veículo está suficientemente carregada e em bom estado.
- O motor está quente.
- A temperatura do líquido de arrefecimento do motor não é demasiado elevada.
- A temperatura dos gases de escape do motor não é demasiado elevada, p. ex. depois de conduzir com um motor em regime elevado.
- A temperatura ambiente está acima de -5 °C.
- O sistema de comando da climatização permite um Autostop.
- O vácuo dos travões é suficiente.
- A função de autolimpeza do filtro de partículas diesel não está activa.
- O veículo foi conduzido pelo menos à velocidade pedonal desde o último Autostop.

Caso contrário será impedido um Autostop.

Determinadas configurações do sistema de controlo da climatização podem impedir um Autostop. Para mais informações, consultar o capítulo relativo à climatização ⇨ 167.

Imediatamente após a condução em autoestrada, a execução de um Autostop poderá ser inibida.

Rodagem do veículo ⇨ 176.

Protecção para evitar a descarga da bateria do veículo

Para garantir arranques fiáveis do motor, foram implementadas várias funções de protecção para evitar a descarga da bateria, como parte do sistema start-stop.

Medidas de poupança de energia

Durante um Autostop, várias funções eléctricas, tais como o aquecedor eléctrico auxiliar ou o aquecimento do óculo traseiro, são desactivadas ou passam para um modo de poupança de energia. A velocidade da ventoinha do sistema de controlo da climatização é reduzida para poupar energia.

Arranque do motor pelo condutor

Carregar no pedal da embraiagem para ligar novamente o motor.

O arranque do motor é indicado pela agulha na posição de velocidade de ralenti no conta-rotações.

Se a alavanca selectora for retirada da posição de ponto morto antes de accionar primeiro a embraiagem, a luz de aviso acende-se ou é indicada como um símbolo no Centro de Informação do Condutor.

Indicador de controlo ⇨ 121.

Arranque do motor pelo sistema Start/Stop

A alavanca selectora tem de estar em ponto morto para permitir um arranque automático.

Se se verificar uma das seguintes condições durante um Autostop, o motor será ligado automaticamente pelo sistema Start/Stop.

- O sistema Start/Stop foi manualmente desactivado.
- O capot está aberto.
- O cinto de segurança do condutor não está colocado e a porta do condutor está aberta.
- A temperatura do motor é demasiado baixa.
- O nível de carga da bateria do veículo está abaixo do nível definido.
- O vácuo dos travões não é suficiente.
- O veículo é conduzido pelo menos à velocidade pedonal.
- O sistema de climatização solicita um arranque do motor.
- O ar condicionado é ligado manualmente.

Se o capot não estiver completamente fechado, uma mensagem de aviso é exibida no Centro de Informação do Condutor.

Se um acessório eléctrico, como um leitor de CD portátil, estiver ligado à tomada de energia, poderá sentir-se uma breve perda de potência durante o arranque.

Estacionamento

⚠Aviso

- Não estacionar o veículo numa superfície facilmente inflamável. A temperatura elevada do sistema de escape pode incendiar a superfície.
- Utilizar sempre o travão de mão. Accionar o travão de mão

manual sem premir o botão desengate. Aplicar com a maior firmeza possível em descidas ou subidas. Carregar no pedal do travão simultaneamente para reduzir a força de accionamento.

Em veículos com travão de mão eléctrico, puxar o interruptor Ⓟ durante aproximadamente 1 segundo.

O travão de mão eléctrico é accionado aplicado quando o indicador de controlo Ⓟ se acende ⇨ 121.

- Desligar o motor.
- Se o veículo estiver numa superfície plana ou numa subida, engatar a primeira velocidade ou colocar a alavanca selectora na posição **P** antes de remover a chave da ignição. Numa subida, virar as rodas dianteiras para o lado contrário ao do passeio.

  Se o veículo estiver numa superfície plana ou numa descida, engatar a marcha--atrás ou colocar a alavanca selectora na posição **P** antes de remover a chave da ignição. Virar as rodas dianteiras na direcção do passeio.
- Fechar as janelas.
- Remover a chave de ignição do interruptor da ignição. Rodar o volante até sentir a tranca da direcção engatar.

  Nos veículos com caixa de velocidades automática, só se pode retirar a chave quando a alavanca selectora estiver na posição **P**.
- Trancar o veículo.
- Activar o alarme anti-roubo.

Advertência
No caso de um acidente com disparo do airbag, o motor desliga automaticamente se o veículo ficar parado dentro de determinado tempo.

Gases de escape

⚠ Perigo

Os gases de escape do motor contêm monóxido de carbono venenoso que não tem cor nem cheiro e que pode ser fatal se inalado.

Se os gases de escape entrarem no interior do veículo, abrir os vidros. Reparar a avaria numa oficina.

Evitar conduzir com a bagageira aberta, caso contrário podem entrar gases de escape no veículo.

Filtro de partículas diesel

O filtro de partículas diesel filtra partículas de fuligem nocivas retirando-as dos gases de escape. O sistema inclui uma função de auto--limpeza que funciona automaticamente durante a condução sem qualquer notificação. O filtro é limpo procedendo à combustão periódica das partículas

de fuligem a elevada temperatura. Esse processo ocorre automaticamente a determinadas condições de condução e pode demorar até 25 minutos. Normalmente necessita entre 7 e 12 minutos. Autostop não está disponível e o consumo de combustível pode ser superior durante este período. A emissão de odores e fumo é normal durante esse processo.

Em determinadas condições de condução, p. ex. em pequenos percursos, o sistema não consegue limpar-se automaticamente.

Se a limpeza do filtro for necessária e se as condições de condução anteriores não permitiam a limpeza automática, será indicado pelo indicador de controlo . **Filtro partic. Diesel cheio continue condução** ou código de aviso 55 simultâneos aparecem no Centro de Informação do Condutor.

 acende quando o filtro de partículas diesel está cheio. Iniciar o processo de limpeza assim que possível.

 fica intermitente quando o filtro de partículas diesel atingiu o nível de filtragem máximo. Iniciar imediatamente o processo de limpeza para evitar danos no motor.

Processo de limpeza

Para accionar o processo de limpeza, continuar a conduzir, manter o motor acima das 2000 rotações por minuto. Efectuar reduções de caixa se necessário. A limpeza do filtro de partículas diesel tem então início.

Se também se acender, a limpeza não é possível. Recorrer à ajuda de uma oficina.

Atenção

Se o processo de limpeza for interrompido, existe risco de provocar danos graves no motor.

A limpeza é mais rápida a velocidades e cargas de motor elevadas.

O indicador de controlo apaga-se assim que a operação de auto-limpeza estiver concluída.

Catalisador

O catalisador reduz a quantidade de substâncias nocivas presentes nos gases de escape.

Atenção

Tipos de combustível diferentes dos referidos nas páginas ⇨ 230, ⇨ 305 podem danificar o catalisador ou componentes electrónicos.

A gasolina que não seja queimada sobreaquecerá e causará danos no catalisador. Por isso, evitar a utilização excessiva do motor de arranque, evitar conduzir até esvaziar totalmente o depósito de combustível e evitar colocar o motor a trabalhar por empurrão ou reboque.

Em caso de falha de ignição, motor com funcionamento irregular, redução no desempenho do motor ou outros problemas invulgares, levar o veículo a uma oficina o mais rapidamente possível para que a situação seja rectificada. Numa emergência, o veículo pode ser conduzido por um curto período de tempo a baixa velocidade e com uma velocidade do motor também baixa.

AdBlue

Informação geral

A redução catalítica selectiva (BlueInjection) é um método para reduzir substancialmente os óxidos de azoto nas emissões de escape. Isso é conseguido injectando um Fluido de escape diesel (DEF) no sistema de escape.

A designação deste fluido é AdBlue ®[1]. Trata-se de um fluido não tóxico, não inflamável, incolor e inodoro constituído por 32% de ureia e 68% de água.

⚠ Aviso

Evitar o contacto de AdBlue com os olhos ou a pele.

No caso de contacto com os olhos ou a pele, enxaguar com água.

Atenção

Evitar o contacto de AdBlue com a pintura.

No caso de contacto, enxaguar com água.

O AdBlue congela a uma temperatura de aprox. -11 °C. Uma vez que o veículo está equipado com um pré-aquecedor de AdBlue, é garantida a redução das emissões a baixas temperaturas. O pré-aquecedor de AdBlue funciona automaticamente.

Avisos de nível

O consumo de AdBlue é de aproximadamente 0,7 litros por 1000 km e depende do comportamento de condução.

[1] Marca registada da Verband der Automobilindustrie e.V. (VDA).

Se o nível de AdBlue descer abaixo de um determinado valor, é apresentado um aviso de nível **Autonomia do AdBlue: 2400 km** no Centro de Informação do Condutor.

Deverá ser reabastecido logo que possível um volume mínimo de 5 litros de AdBlue.

A condução é possível sem quaisquer restrições.

Se o AdBlue não for reabastecido dentro de uma terminada distância, são apresentados outros avisos de nível no Centro de Informação do Condutor, consoante o nível atual de AdBlue. São apresentados os pedidos posteriores para reabastecer o AdBlue e, finalmente, o anúncio para evitar o rearranque do motor. Estas restrições são um requisito legal.

Com uma autonomia do AdBlue de 900 km, são apresentadas alternadamente as seguintes mensagens de aviso no Centro de Informação do Condutor:

- **Nível baixo do AdBlue Atestar agora**
- **Rearranq. motor impedido após 900 km**

Além disso, a luz de aviso pisca continuamente e é emitido um sinal sonoro de aviso quatro vezes a cada 3 minutos.

Antes de o impedimento de rearranque do motor ser ativado, as seguintes mensagens são apresentadas alternadamente no Centro de Informação do Condutor:

- **Depósito de AdBlue vazio Atestar agora**
- **Motor Não Ligará. Nova/**

Além disso, a luz de aviso pisca continuamente e é emitido um sinal sonoro de aviso quatro vezes a cada 3 minutos.

Após o impedimento do arranque do motor, é apresentada a seguinte mensagem:

Atestar AdBlue para ligar veículo.

Para ligar novamente o motor, o depósito deve ser primeiro abastecido com AdBlue.

Avisos de emissões elevadas

Se as emissões de escape excederem um determinado valor, são apresentados no Centro de Informação do Condutor avisos semelhantes aos avisos de autonomia conforme descrito acima.

São apresentados pedidos para mandar verificar o sistema de escape e, por último, o anúncio para evitar o rearranque do motor. Estas restrições são um requisito legal.

Procurar assistência numa oficina.

Reabastecer o AdBlue

Atenção

Utilizar apenas AdBlue que cumpra as normas europeias DIN 70 070 e ISO 22241-1.

Não utilizar aditivos.

Não diluir o AdBlue.

Caso contrário, o sistema de redução catalítica selectiva poderá ficar danificado.

Advertência
Utilizar apenas os recipientes de AdBlue indicados para o reabastecimento, a fim de não atestar atestado AdBlue em excesso. Além disso, os vapores no depósito ficam capturados no recipiente e não saem.

Uma vez que o AdBlue tem uma vida útil limitada, verificar a data de expiração antes de reabastecer.

Advertência
Deverá ser adicionado um volume mínimo de 5 litros de AdBlue ao reabastecer. Caso contrário, o sistema poderá não detectar o reabastecimento de AdBlue.

No caso de o reabastecimento de AdBlue não ser detetado com êxito:

1. Conduzir continuamente o veículo durante 10 minutos a uma velocidade nunca inferior a 20 km/h.
2. Se o reabastecimento de AdBlue for detetado com êxito, as limitações relativas ao fornecimento de AdBlue desaparecerão.

Se mesmo assim não for detetado o reabastecimento de AdBlue, procurar assistência numa oficina.

Se for necessário reabastecer AdBlue a temperaturas abaixo de -11 ºC, o sistema poderá não detectar o reabastecimento de AdBlue. Neste caso, estacionar o veículo num local com uma temperatura ambiente mais elevada até o AdBlue ficar liquefeito.

Advertência
Ao desenroscar a tampa de protecção do bocal de enchimento, poderão libertar-se vapores de amoníaco. Não inalar, uma vez que os vapores têm um odor pungente. Os vapores não são nocivos por inalação.

O veículo deve estar estacionado numa superfície plana.

O bocal de enchimento para AdBlue encontra-se por trás da portinhola do depósito de combustível.

A portinhola do depósito de combustível encontra-se na parte traseira direita do veículo.

A portinhola do depósito de combustível só pode ser aberta se o veículo estiver destrancado.

1. Retirar a chave do canhão da ignição.
2. Fechar todas as portas para evitar que os fumos com amoníaco entrem no veículo.
3. Puxar a portinhola do depósito de combustível na reentrância e abrir ⇨ 234.

4. Desenroscar a tampa protectora do gargalo de enchimento.
5. Abrir o reservatório de AdBlue.
6. Instalar uma extremidade do tubo flexível no reservatório e enroscar a outra extremidade no bocal de enchimento.
7. Levantar o reservatório até ficar vazio.
8. Desenroscar o tubo flexível do bocal de enchimento.
9. Instalar a tampa protectora e rodar para a direita até engatar.

Advertência
Eliminar o recipiente de AdBlue e o tubo flexível de acordo com os requisitos ambientais.

Substituir o AdBlue

Se foram reabastecidos menos de 5 litros de AdBlue durante os últimos 2 anos, o fluido restante deve ser mudado, uma vez que o AdBlue tem uma durabilidade limitada. Recorrer à ajuda de uma oficina.

Atenção
A inobservância poderá causar danos no sistema de redução catalítica selectiva.

Caixa de velocidades automática

A caixa de velocidades automática permite passagens de caixa automáticas (modo automático) ou passagens de caixa manuais (modo manual).

Visor da caixa de velocidades

O modo ou mudança seleccionados são apresentados no mostrador da caixa de velocidades.

Alavanca selectora

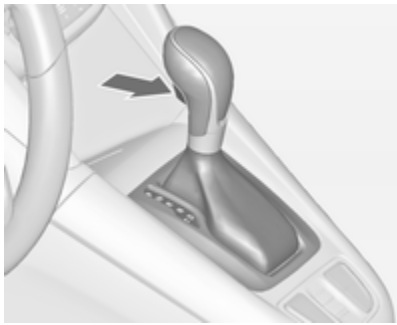

P : posição de estacionamento, rodas estão bloqueadas, engatar apenas quando o veículo estiver estacionário e o travão de mão estiver aplicado
R : marcha-atrás, engatar apenas quando o veículo estiver estacionário
N : ponto morto
D : modo automático com todas as mudanças

A alavanca selectora está bloqueada em **P** e só pode ser deslocada quando a ignição estiver ligada e o pedal do travão for accionado.

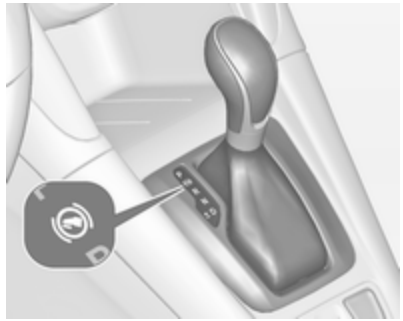

Sem que o pedal do travão esteja accionado, o indicador de controlo (⊘) acende.

Se a alavanca selectora não se encontrar na posição **P** quando a ignição for desligada, os indicadores de controlo (⊘) e **P** ficam intermitentes.

Para engatar **P** ou **R**, pressionar o botão de desengate.

O motor só pode ser ligado com a alavanca na posição **P** ou **N**. Quando a posição **N** estiver seleccionada, pressionar o pedal do travão ou aplicar o travão de mão antes de começar.

Não acelerar ao engatar uma mudança. Nunca pressionar o pedal do acelerador e o pedal do travão ao mesmo tempo.

Quando se engata uma mudança, o veículo começa lentamente a andar quando se tira o pé do pedal do travão.

Travagem com o motor

Para utilizar o efeito de travagem com o motor, seleccionar uma mudança inferior na altura certa numa descida, ver modo manual.

Balançar o veículo

Dar "esticões" com a caixa só é permitido se o veículo estiver preso em areia, lama ou neve. Deslocar a alavanca selectora entre **D** e **R** repetidamente. Não acelerar muito o motor e evitar acelerações repentinas.

Estacionamento

Aplicar o travão de mão e engatar **P**.

A chave de ignição só pode ser retirada quando a alavanca selectora estiver na posição **P**.

Modo manual

Deslocar a alavanca selectora da posição **D** para a esquerda e depois para a frente ou para trás.

+ : mudar para uma mudança superior

– : mudar para uma mudança inferior

Se se seleccionar uma mudança superior quando a velocidade do veículo for demasiado baixa, ou uma mudança inferior quando a velocidade do veículo for demasiado alta, a passagem não é efectuada. Isso pode apresentar uma mensagem no Mostrador de Informação.

Em modo manual não há passagem automática para mudança superior com o motor em rotação elevada.

Programas de condução com comando electrónico

- Depois de um arranque a frio, o programa da temperatura de funcionamento aumenta a velocidade do motor para que o catalisador atinja rapidamente a temperatura necessária.
- A função de passagem automática para ponto morto coloca o motor ao ralenti assim que o veículo pára com uma mudança de marcha em frente engatada e o pedal do travão está premido.
- Quando o modo SPORT está engatado, o veículo efectua passagens de caixa a

velocidades de motor mais elevadas (a não ser que o comando da velocidade de cruzeiro esteja ligado). Modo SPORT ⇨ 195.

- Programas especiais adaptam automaticamente os pontos de mudança de velocidades ao conduzir em subidas ou descidas.
- Ao arrancar em condições de neve ou gelo ou em superfícies escorregadias, o comando de caixa de velocidades electrónica selecciona automaticamente uma mudança superior.

Kickdown

Se o pedal do acelerador for pressionado completamente no modo automático, a caixa de velocidades passa para uma velocidade mais baixa conforme a rotação do motor.

Avaria

Em caso de uma avaria, acende-se. Além disso um número de código ou uma mensagem do veículo é apresentado(a) no Centro de Informação do Condutor. Mensagens do veículo ⇨ 133.

A caixa de velocidades deixa de efectuar passagens de caixa automaticamente. Pode-se prosseguir viagem com passagens manuais.

Só está disponível a mudança mais elevada. Consoante a avaria, a 2.ª também pode estar disponível em modo manual. Fazer as passagens de caixa apenas com o veículo parado

Reparar a avaria numa oficina.

Corte de corrente

Em caso de uma interrupção da alimentação eléctrica, a alavanca selectora não pode ser retirada da posição **P**. A chave de ignição não pode ser removida do interruptor da ignição.

Se a bateria do veículo estiver descarregada, ligar o veículo com cabos auxiliares de arranque ⇨ 289.

Se a bateria do veículo não for a causa da avaria, soltar a alavanca selectora.

1. Aplicar o travão de mão.

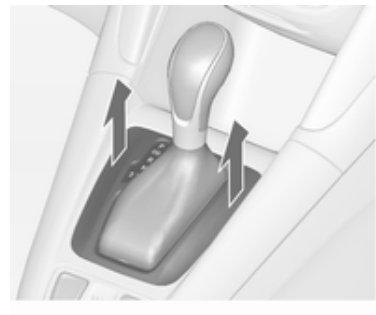

2. Soltar o forro da alavanca selectora na parte da frente da consola central, dobrá-la para cima e rodá-la para a esquerda.

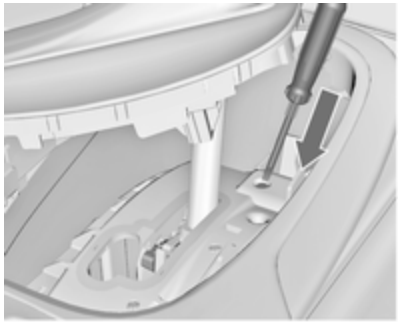

3. Inserir uma chave de parafusos na abertura até onde avançar e deslocar a alavanca para fora do **P** ou **N**. Se o **P** ou **N** for novamente engatada, a alavanca selectora ficará novamente bloqueada. Reparar a causa da interrupção de alimentação eléctrica numa oficina.
4. Montar o forro da alavanca selectora na consola central e reinstalar.

Caixa de velocidades manual

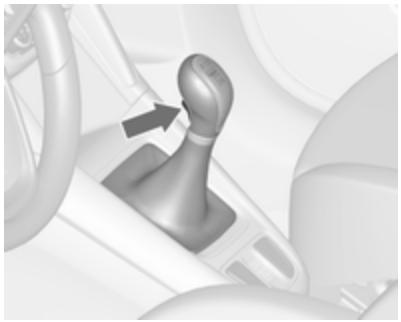

Para engatar a marcha-atrás: com o veículo parado, pressionar o pedal da embraiagem, pressionar o botão de libertação na alavanca selectora e engatar a mudança.

Se a mudança não engatar, colocar a alavanca em ponto morto, tirar o pé do pedal da embraiagem e pressionar de novo; depois seleccionar a mudança novamente.

Não deixar patinar a embraiagem desnecessariamente.

Ao accionar, pressionar o pedal da embraiagem completamente. Não utilizar o pedal como um descanso para o pé.

Atenção
Não aconselhamos a condução com a mão apoiada na alavanca das velocidades.

Travões

O sistema de travões inclui dois circuitos de travões independentes.

Se um circuito de travões falhar, continua a ser possível travar o veículo com o outro circuito dos travões. No entanto, o efeito de travagem é conseguido apenas quando o pedal de travagem é firmemente pressionado. Para isso é necessária consideravelmente mais força. A distância de travagem aumenta. Dirigir-se a uma oficina antes de prosseguir viagem.

Quando o motor não está a trabalhar, o suporte da unidade do servofreio desaparece depois de se carregar no pedal do travão uma ou duas vezes. O efeito de travagem não é reduzido mas será preciso mais força para travar. É especialmente importante ter isto em atenção quando o veículo for rebocado.

Indicador de controlo ⓘ ⇨ 121.

Sistema de travagem antibloqueio

O sistema de travões antibloqueio (ABS) impede que as rodas bloqueiem.

O ABS começa a regular a pressão de travagem assim que uma roda apresente tendência para bloquear. A direcção do veículo continua a poder ser utilizada, mesmo durante travagem a fundo.

O controlo do ABS é tornado visível através de pulsos no pedal dos travões e no ruído do processo de regulação.

Para travagem óptima, manter o pedal do travão totalmente premido durante o processo de travagem, apesar de o pedal estar a pulsar. Não reduzir a pressão sobre o pedal.

Depois de iniciar a marcha, o sistema efectua um autoteste que pode ser audível.

Indicador de controlo (ABS) ⇨ 122.

Luz de travão adaptável

Durante travagem a fundo, as três luzes dos travões ficam intermitentes enquanto o controlo do ABS estiver a funcionar.

Avaria

⚠ Aviso

Se houver uma avaria no ABS, as rodas podem bloquear em caso de travagem superior ao normal. As vantagens do ABS deixam de estar disponíveis. Durante travagem a fundo, a direcção do veículo deixa de poder ser utilizada e o veículo pode guinar.

Reparar a avaria numa oficina.

Travão de mão

Travão de mão manual

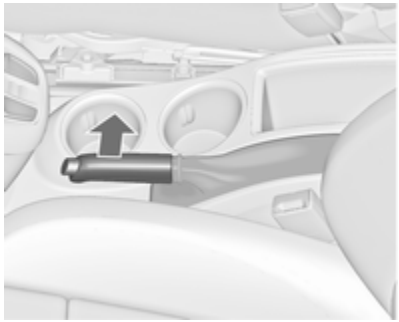

⚠Aviso

Aplicar sempre o travão de mão com firmeza sem accionar o botão de destravagem e aplicar tão firmemente quanto possível numa subida ou descida.

Para destravar o travão de mão, puxar a alavanca ligeiramente para cima, pressionar o botão de destravagem e baixar a alavanca totalmente para baixo.

Para reduzir as forças de accionamento do travão de mão, pressionar o pedal do travão ao mesmo tempo.

Indicador de controlo Ⓘ ⇨ 121.

Travão de mão eléctrico

Aplicar quando o veículo está parado

⚠Aviso

Puxar o interruptor Ⓟ durante aproximadamente 1 segundo; o travão de mão eléctrico é accionado automaticamente com a força adequada. Para força máxima, p.ex. estacionar com reboque ou em declives, puxar o interruptor Ⓟ duas vezes.

O travão de mão eléctrico é accionado aplicado quando o indicador de controlo Ⓟ se acende ⇨ 121.

O travão de mão eléctrico pode ser sempre activado, mesmo se a ignição estiver desligada.

Não accionar o sistema de travão de mão eléctrico demasiadas vezes sem que o motor esteja a funcionar, pois isso descarregará a bateria do veículo.

Antes de sair do veículo, verificar o estado do travão de mão eléctrico. Indicador de controlo Ⓟ ⇨ 121.

Desbloquear

Ligar a ignição. Continuar a carregar no pedal do travão e em seguida premir o interruptor Ⓟ.

Função de arranque

Veículos com caixa de velocidades manual: Carregando no pedal da embraiagem e, depois, soltando ligeiramente o pedal da embraiagem e carregando no pedal do acelerador solta automaticamente o travão de mão elétrico. Isto não é possível quando o interruptor Ⓟ é puxado ao mesmo tempo.

Veículos com caixa de velocidades automática: Engatando a posição **D** e, depois, carregando no pedal do acelerador solta automaticamente o travão de mão elétrico. Isto não é possível quando o interruptor Ⓟ é puxado ao mesmo tempo.

Travagem dinâmica quando o veículo está em movimento

Quando o veículo está em movimento e o interruptor Ⓟ é mantido puxado, o sistema de travão de mão eléctrico desacelera o veículo, mas o travão de mão não é aplicado estaticamente.

Assim que o interruptor Ⓟ é solto, a travagem dinâmica pára.

Avaria

O modo de falha do travão de mão eléctrico é indicado pela luz de aviso ⓟ e por um número de código ou uma mensagem do veículo visível no Centro de Informação do Condutor. Mensagens do veículo ⇨ 133.

Aplicar o travão de mão elétrico: puxar continuamente o interruptor Ⓟ durante mais de 5 segundos. Se a luz de aviso Ⓟ se acender, o travão de mão eléctrico está aplicado.

Soltar o travão de mão elétrico: premir continuamente o interruptor Ⓟ durante mais de 2 segundos. Se a luz de aviso Ⓟ se apagar, o travão de mão eléctrico está solto.

A luz de aviso Ⓟ fica intermitente: o travão de mão eléctrico não está totalmente aplicado ou solto. Quando fica intermitente continuamente, soltar o travão de mão eléctrico e tentar aplicá-lo novamente.

Assistência à travagem

Se o pedal do travão for premido rapidamente e com força, é aplicada automaticamente força de travagem máxima (travagem a fundo).

Manter pressão constante sobre o pedal do travão enquanto for necessário uma travagem a fundo. A força de travagem máxima é reduzida automaticamente quando se tirar o pé do pedal do travão.

Assistência de arranque em subidas

O sistema ajuda a impedir movimentos involuntários ao conduzir em declives.

Ao libertar o pedal do travão após parar num declive, os travões permanecem activos durante cerca de dois segundos mais. Os travões libertam-se automaticamente quando o veículo começa a acelerar.

A Assistência de arranque em subidas não está activo durante Autostop.

Sistemas de condução

Sistema de controlo da tracção

O Sistema de Controlo de Tracção (TC) é um componente do Programa Electrónico de Estabilidade.

O TC melhora a condutibilidade quando necessário, independentemente do tipo de estrada ou da aderência dos pneus, evitando que as rodas motrizes patinem.

Assim que as rodas motrizes comecem a patinar, a prestação do motor é reduzida e a roda que patina mais é travada individualmente. Isso melhora consideravelmente a estabilidade de condução do veículo em pisos escorregadios.

O TC fica operacional assim que o indicador de controlo apaga.

Quando o TC está activo, fica intermitente.

⚠Aviso

Não deixar que esta função de segurança especial o tente a tomar riscos desnecessários durante a condução.

Adaptar a velocidade às condições da estrada.

Indicador de controlo ⇨ 123.

Desactivação

O TC pode ser desligado quando é necessário que as rodas motrizes patinem: premir brevemente.

O indicador de controlo acende.

O TC é reactivado premindo novamente .

O TC também é reactivado na próxima vez que a ignição é ligada.

Controlo eletrónico de estabilidade

O controlo electrónico de estabilidade (ESC) melhora a estabilidade da condução quando necessário, independentemente do tipo de piso ou da aderência do pneu. Evita também que as rodas motrizes patinem.

Assim que o veículo começar a guinar (subvirar/sobrevirar), a potência do motor é reduzida e as rodas são travadas uma a uma. Isso melhora consideravelmente a estabilidade de condução do veículo em pisos escorregadios.

O ESC fica operacional assim que o indicador de controlo apaga.

Quando o ESC está activo, fica intermitente.

⚠Aviso

Não deixar que esta função de segurança especial o tente a tomar riscos desnecessários durante a condução.

Adaptar a velocidade às condições da estrada.

Indicador de controlo ⛐ ⇨ 123.

Desactivação

Para qualquer condução de alto desempenho, o ESC pode ser desativado: premir continuamente o botão ⛐ durante cerca de 5 segundos.

O indicador de controlo ⛐ acende.

O ESC é reactivado premindo novamente ⛐. Se o Sistema TC tiver sido desactivado, tanto o TC como o ESC são reactivados.

O ESC também é reactivado na próxima vez que a ignição é ligada.

Sistema interactivo de condução

Flex Ride

O sistema de condução Flex Ride permite ao condutor seleccionar entre três modos de condução:

- Modo SPORT: pressionar **SPORT**, LED acende-se.
- Modo TOUR: pressionar **TOUR**, LED acende-se.
- Modo Normal: não são pressionados **SPORT** nem **TOUR**, nenhum LED se acende.

Desactivar o modo SPORT e o modo TOUR premindo novamente o botão correspondente.

Em cada modo de condução Flex Ride coloca em rede os seguintes sistemas electrónicos:

- Controlo do amortecimento contínuo
- Controlo do Pedal do Acelerador
- Controlo da Direcção
- Caixa de velocidades automática

Modo desportivo

As configurações dos sistemas são adaptadas a um estilo de condução mais desportivo:

- Os amortecedores reagem com maior rigidez para dar melhor contacto com o piso da estrada.
- O motor reage mais rapidamente ao pedal do acelerador.
- Apoio de direcção reduzido.
- Os pontos de mudança na caixa de velocidades ocorrem mais tarde.
- Com o modo SPORT accionado, a iluminação dos instrumentos principais passa de branco para vermelho.

Modo TOUR

As configurações dos sistemas são adaptadas a um estilo de condução de maior conforto:

- Os amortecedores reagem com mais suavidade.
- O pedal do acelerador reage segundo as configurações normais.
- O apoio da direcção está no modo padrão.
- Os pontos das mudanças da caixa de velocidades automática ocorrem em modo conforto.
- A iluminação dos instrumentos principais é branca.

Modo normal

Todas as configurações dos sistemas estão adaptadas a valores normais.

Controlo de modo de condução

Em cada modo de condução de selecção manual SPORT, TOUR ou Normal, o Controlo de modo de condução (DMC) detecta e analisa continuamente as características de condução reais, as respostas do condutor e o estado dinâmico activo do veículo. Se necessário, a unidade de controlo automático do DMC muda as configurações dentro do modo de condução seleccionado ou quando reconhece variações de monta, o modo de condução é alterado para a duração da variação.

Se por exemplo, for seleccionado o modo Normal e o DMC detecta um comportamento de condução desportiva, o DMC muda várias

configurações do modo Normal para as configurações desportivas. O DMC muda para modo SPORT no caso de um comportamento de condução muito desportiva.

Se por exemplo, for seleccionado o modo TOUR e durante a condução numa estrada com muitas curvas é necessária uma travagem brusca, o DMC detecta a situação dinâmica do veículo e muda a configuração para suspensão para o modo SPORT para aumentar a estabilidade do veículo.

Quando a característica de condução ou o estado de veículo dinâmico regressar ao estado anterior, o DMC muda as configurações para o modo de condução pré-seleccionado.

Configurações personalizadas no Modo desportivo

O condutor pode seleccionar as funções do modo SPORT quando se prime **SPORT**. É possível alterar estas definições no menu Definições no Mostrador de informação. Personalização do veículo ⇨ 140.

Sistemas de apoio ao condutor

⚠Aviso

Os sistemas de apoio ao condutor são desenvolvidos para ajudar o condutor e não para substituir a sua atenção.

O condutor aceita a responsabilidade total na condução de um veículo.

Ao utilizar sistemas de apoio ao condutor, ter sempre cuidado relativamente à situação de trânsito actual.

Programador de velocidade

O comando da velocidade de cruzeiro pode guardar e manter velocidades de aproximadamente 30 a 200 km/h. Podem surgir alterações relativamente às velocidades guardadas ao conduzir em subidas ou descidas.

Por razões de segurança, o programador de velocidade não pode ser activado enquanto não se accionar uma vez o travão de pé. Não é possível activá-lo com a primeira velocidade engatada.

Não utilizar o programador de velocidade se não for aconselhável manter uma velocidade constante.

Com caixa de velocidades automática, só accionar o controlo de velocidade de cruzeiro no modo automático.

Indicador de controlo ⇨ 125.

Ligar

Pressionar ⏲, a luz de aviso ⏲ no conjunto de instrumentos acende-se a branco.

Activação

Acelerar até à velocidade pretendida e rodar a roda de accionamento manual para **SET/-**, a velocidade actual é guardada e mantida. O indicador de controlo ⏲ no conjunto de instrumentos acende-se com luz verde. O pedal do acelerador pode ser solto.

A velocidade do veículo pode ser aumentada pressionando o pedal do acelerador. Quando se retira o pé do pedal do acelerador, a velocidade memorizada anteriormente é retomada.

O programador de velocidade permanece activo durante as passagens de caixa.

Aumentar a velocidade

Com a velocidade de cruzeiro activa, manter a roda de accionamento manual virada para **RES/+** ou rodá-la brevemente para **RES/+** repetidamente: a velocidade aumenta continuamente ou por pequenos aumentos.

Alternativamente acelerar até à velocidade pretendida e guardá-la rodando para **SET/-**.

Reduzir a velocidade

Com a velocidade de cruzeiro activa, manter a roda de accionamento manual virada para **SET/-** ou rodá-la brevemente para **SET/-** repetidamente: a velocidade diminui continuamente ou por pequenos incrementos.

Desactivação

Pressionar 🚗, a luz de aviso ⏲ no conjunto de instrumentos acende-se a branco. Velocidade de cruzeiro está desactivada. A última velocidade memorizada permanece na memória para ser retomada mais tarde.

Desactivação automática:

- A velocidade do veículo é inferior a cerca de 30 km/h.
- A velocidade do veículo é superior a cerca de 200 km/h.
- O pedal do travão é carregado.
- O pedal da embraiagem é carregado durante alguns segundos.
- A alavanca selectora está em **N**.
- A velocidade do motor está numa gama muito baixa.
- O Sistema de Controlo da Tracção ou Controlo electrónico de estabilidade está a funcionar.

Continuar com a velocidade guardada

Girar a roda de accionamento manual para **RES/+** a uma velocidade superior a 30 km/h. A velocidade pré-guardada será obtida.

Desligar

Pressionar ⏲, a luz de aviso ⏲ no conjunto de instrumentos apaga-se. A velocidade guardada é apagada.

Pressionar ⏲ para activar o limitador de velocidade ou desligar a ignição também desliga o programador de velocidade e apaga a velocidade guardada.

Limitador de velocidade

O limitador de velocidade impede que o veículo ultrapasse uma velocidade máxima predefinida.

A velocidade máxima pode ser definida para uma velocidade superior a 25 km/h.

O condutor só pode acelerar até à velocidade predefinida. Podem ocorrer desvios relativamente à velocidade limitada em descidas.

O limite de velocidade predefinido é apresentado na linha superior do Centro de Informação do Condutor quando o sistema está activo.

Activação

Premir ⏲. Se o programador de velocidade ou o programador de velocidade adaptativo tiver sido activado antes, o mesmo é desligado quando o limitador de velocidade for activado e o indicador de controlo ⏲ apaga-se.

Definir o limite de velocidade

Com o limitador de velocidade activo, manter a roda de accionamento manual rodada para **RES/+** ou rodá--la brevemente para **RES/+** de forma repetida até a velocidade máxima desejada ser apresentada no Centro de Informação do Condutor.

Em alternativa, acelerar até à velocidade pretendida e rodar brevemente a roda de accionamento manual para **SET/-**: a velocidade actual é guardada como velocidade máxima. O limite de velocidade é apresentado no Centro de Informação do Condutor.

Alterar o limite de velocidade

Com o limitador de velocidade, rodar a roda de accionamento manual para **RES/+** para aumentar ou para **SET/-** para reduzir a velocidade máxima desejada.

Exceder o limite de velocidade

Numa emergência, é possível ultrapassar o limite de velocidade, carregando firmemente no pedal do acelerador para lá do ponto de resistência.

A velocidade limitada será indicada a piscar no Centro de Informação do Condutor e um aviso sonoro será emitido durante esse período.

Soltar o pedal do acelerador e a função do limitador de velocidade é reactivada assim que seja atingida uma velocidade mais baixa do que a velocidade limite.

Desactivação

Pressionar : o limitador de velocidade é desactivado e o veículo pode ser conduzido sem limite de velocidade.

A velocidade limitada é guardada e uma mensagem correspondente surge no Centro de Informação do Condutor.

Retomar a velocidade limite

Rodar a roda de accionamento manual para **RES/+**. O limite de velocidade guardado será obtido.

Desligar

Pressionar , a indicação do limite de velocidade no Centro de Informação do Condutor apaga-se. A velocidade guardada é apagada.

Ao pressionar-se para activar o programador de velocidade ou o programador de velocidade adaptativo ou desligando a ignição, o limitador de velocidade também é desactivado e a velocidade guardada é apagada.

Programador de velocidade adaptável

O programador de velocidade adaptável é um melhoramento do programador de velocidade tradicional com a função adicional de manter uma certa distância em relação ao veículo à frente.

O programador de velocidade adaptável desacelera automaticamente quando o veículo se aproxima de um veículo em frente a deslocar-se mais lentamente. Nesse caso, ajusta a velocidade do veículo para seguir o veículo à frente à distância seleccionada. A velocidade do veículo é aumentada ou diminuída para seguir o veículo à frente, mas não excede a velocidade definida. Pode aplicar uma travagem limitada com as luzes dos travões activadas.

O programador de velocidade adaptável pode guardar e manter velocidades superiores a aprox. 50 km/h e trava automaticamente para seguir um veículo mais lento para uma velocidade mínima de 30 km/h.

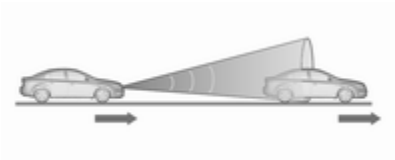

O programador de velocidade adaptável utiliza um sensor de radar para detectar os veículos à frente. Se não for detectado qualquer veículo no trajecto de condução, o programador de velocidade adaptável comporta-se com um programador de velocidade tradicional.

Por razões de segurança, o sistema não pode ser activado antes de o pedal do travão ter sido carregado uma vez depois de ligar a ignição. Não é possível activá-lo com a primeira velocidade engatada.

A utilização do programador de velocidade adaptável é recomendada principalmente em rectas longas, tais como vias rápidas ou estradas secundárias com tráfego fluido. Não utilizar o sistema se não for aconselhável manter uma velocidade constante.

Indicador de controlo ⇨ 126, ⇨ 125.

⚠Aviso

O condutor deve aplicar sempre a máxima atenção, mesmo quando conduzir com o programador de velocidade adaptável. O condutor mantém total controlo do veículo, pois o pedal do travão, o pedal do acelerador e o interruptor de cancelamento têm prioridade sobre qualquer operação do programador de velocidade adaptável.

Ligar

Pressionar para ligar o programador de velocidade adaptativo. O indicador de controlo acende-se a branco.

Activação através de definição da velocidade

O programador de velocidade adaptável pode ser activado entre 50 km/h e 180 km/h.

Acelerar até à velocidade pretendida e rodar a roda de accionamento manual para **SET/-**; a velocidade

actual é guardada e mantida. O indicador de controlo acende a verde.

O símbolo do programador de velocidade adaptável, a definição de distância à frente e a velocidade definida são indicados na linha superior do Centro de Informação do Condutor.

O pedal do acelerador pode ser solto. O programador de velocidade adaptável permanece activo durante as passagens de caixa.

Cancelar a velocidade definida

É sempre possível conduzir mais rápido do que a velocidade definida seleccionada, carregando no pedal do acelerador. Quando o pedal do acelerador é solto, o veículo retoma a distância desejada, se um veículo mais lento estiver em frente. Caso contrário, retoma a velocidade guardada.

Depois de o sistema ter sido activado, o programador de velocidade adaptável desacelera ou trava o veículo se detectar um veículo em frente, mais lento ou mais perto do que a distância à frente desejável.

⚠Aviso

A aceleração feita pelo condutor desactiva a travagem automática do sistema. Isto é indicado por um aviso instantâneo no Centro de Informação do Condutor.

Aumentar a velocidade

Com o programador de velocidade adaptável activo, manter a roda de accionamento manual apontada para **RES/+**: a velocidade aumenta continuamente em grandes incrementos; ou activar repetidamente **RES/+**: a velocidade aumenta em pequenos incrementos.

Com o programador de velocidade adaptável activo, se o veículo for conduzido a uma velocidade superior à pretendida, p. ex. depois de carregar no pedal do acelerador, é possível memorizar e manter a velocidade actual rodando a roda de accionamento manual para **SET/-**.

Reduzir a velocidade

Com o programador de velocidade adaptável activo, manter a roda de accionamento manual apontada para **SET/-**: a velocidade diminui continuamente em grandes incrementos; ou activar repetidamente **SET/-**: a velocidade diminui em pequenos incrementos.

Com o programador de velocidade adaptável activo, se o veículo for conduzido a uma velocidade inferior à pretendida, por exemplo, porque há um veículo mais lento na frente, a velocidade actual pode ser guardada e mantida rodando a roda de accionamento manual para **SET/-**.

Continuar com a velocidade guardada

Se o sistema estiver ligado, mas inactivo, rodar a roda de accionamento manual para **RES/+** a uma velocidade superior a 50 km/h para retomar a velocidade guardada.

Definir a distância à frente

Quando o programador de velocidade adaptável detecta um veículo mais lento no trajecto de condução em frente, ajusta a velocidade do veículo para manter a distância à frente, seleccionada pelo condutor.

A distância à frente pode ser definida para perto, intermédia ou longe.

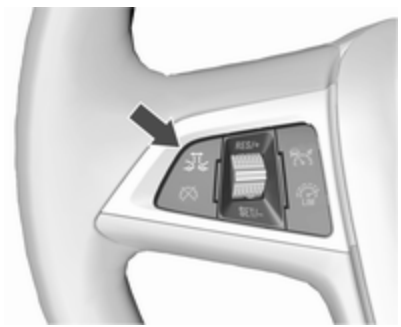

Pressionar ⚠, a definição actual é apresentada no Centro de Informação do Condutor. Pressionar ⚠ novamente para alterar a distância à frente. A definição também é apresentada na linha superior do Centro de Informação do Condutor.

A distância seguinte seleccionada é indicada através de barras de distância preenchidas na página do programador de velocidade adaptável.

Atenção que a definição de distância à frente é partilhada com a definição de sensibilidade do aviso de colisão dianteira.

Exemplo: Se estiver seleccionada a definição 3 (longe), o condutor é avisado mais cedo antes de uma

possível colisão, mesmo que o programador de velocidade adaptável esteja inactivo ou desligado.

⚠Aviso

O condutor assume total responsabilidade por manter a distância de seguimento adequada em relação ao veículo da frente tendo em conta as condições de trânsito, meteorológicas e de visibilidade. A distância de seguimento deve ser ajustada ou o sistema desligado sempre que as condições existente o exijam.

Detectar o veículo à frente

A luz de aviso de "veículo à frente" verde acesa 🚗 é apresentada no velocímetro quando o sistema detecta um veículo no trajecto de condução.

Se este símbolo não surgir ou se surgir brevemente, o programador de velocidade adaptativo não reagirá a veículos na frente.

Desactivação

O programador de velocidade adaptável é desactivado pelo condutor quando:

- 🏎 é premido.
- O pedal do travão é aplicado.
- O pedal da embraiagem é accionado durante mais de quatro segundos.
- A alavanca selectora da caixa de velocidades automática é movida para **N**.

O sistema também é automaticamente desactivado quando:

- O veículo abranda para uma velocidade inferior a 45 km/h ou acelera para uma velocidade superior a 190 km/h.
- O sistema de controlo da tracção funciona durante mais de 20 segundos.
- O controlo electrónico de estabilidade está em funcionamento.

- Não há trânsito e nada é detectado na berma da estrada durante vários minutos. Neste caso não há ecos de radar e o sensor pode indicar que está bloqueado.
- O sistema de travagem de emergência na iminência de uma colisão está a aplicar os travões.
- O sensor do radar está bloqueado por uma película de gelo ou água.
- É detectada uma avaria no radar, motor ou sistema de travagem.

Quando o programador de velocidade adaptável é desactivado automaticamente, o indicador de controlo acende-se a branco e um símbolo de aviso é apresentado como mensagem instantânea no Centro de Informação do Condutor.

A velocidade guardada é mantida.

⚠Aviso

Quando o programador de velocidade adaptável está desactivado, o condutor tem de assumir o controlo total dos travões e do motor.

Desligar

Pressionar para desligar o programador de velocidade adaptativo. O indicador de controlo apaga-se. A velocidade guardada é apagada.

Se a ignição for desligada, o programador de velocidade adaptável também é desligado e apaga a velocidade guardada.

Atenção do condutor

- O condutor deve utilizar o programador de velocidade adaptável com cuidado em curvas ou estradas montanhosas, pois o sistema pode deixar de detectar o veículo à frente e demorar algum tempo a detectá-lo de novo.
- Não utilizar o sistema em estradas com piso escorregadio, pois pode criar alterações súbitas na tracção dos pneus (patinagem das rodas), causando a perda do controlo do veículo.
- Não utilizar o programador de velocidade adaptável com chuva, neve ou muita sujidade, pois o sensor do radar pode ficar tapado por uma película de água, pó, gelo ou neve. Isto reduz ou elimina completamente a

visibilidade. Em caso de bloqueio do sensor, limpar a tampa do sensor.

Limites do sistema

- A força de travagem automática do sistema não permite travagens a fundo e o poder de travagem pode não ser suficiente para evitar uma colisão.
- Após uma mudança súbita de faixa, o sistema precisa de um certo tempo para detectar o veículo à frente. Por isso se um novo veículo for detectado, o sistema pode acelerar em vez de travar.
- O programador de velocidade adaptável ignora o tráfego em sentido contrário.
- O programador de velocidade adaptável não trava no caso de veículos parados, peões ou animais.

Curvas

O programador de velocidade adaptável calcula uma percurso previsto com base na força centrífuga. Este percurso previsto toma em consideração as características da curva actual, mas não consegue considerar uma alteração da curva seguinte. O sistema pode deixar de detectar o veículo à frente ou considerar um veículo que não se encontra na mesma faixa de rodagem. Isto pode acontecer ao entrar ou sair de um curva, conforme a curva for mais ou menos apertada. Se deixar de detectar um veículo à frente, o indicador de controlo 🚗 apaga-se.

Se a força centrífuga for demasiado grande numa curva, o sistema abranda ligeiramente o veículo. Este nível de travagem não foi concebido para evitar a derrapagem nas curvas.

O condutor é responsável por reduzir a velocidade seleccionada antes de entrar numa curva e de uma forma geral por adaptar a velocidade ao tipo de estrada e aos limites de velocidade aplicáveis.

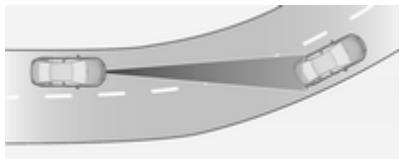

Auto-estradas

Na auto-estrada, adaptar a velocidade definida às condições específicas e às condições meteorológicas. Ter sempre em atenção que o programador de velocidade adaptável possui um alcance de visibilidade limitado, um nível de travagem limitado e precisa de um certo tempo de reacção para verificar se um veículo se encontra no trajecto de condução ou não. O programador de velocidade adaptável pode não conseguir travar o veículo a tempo de evitar uma colisão no caso de um veículo muito mais lento à frente ou após mudança

de faixa. Isto aplica-se especialmente ao conduzir-se a muita velocidade ou se a visibilidade for reduzida devido às condições atmosféricas.

Ao entrar-se e sair-se de auto--estradas, o programador de velocidade adaptável pode deixar de detectar o veículo à frente e acelerar para a velocidade definida. Por esta razão, deve reduzir-se a velocidade definida antes de sair ou entrar numa auto-estrada.

Mudanças no percurso do veículo

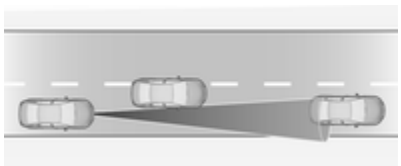

Se outro veículo entrar no trajecto de condução do veículo, o programador de velocidade adaptável só considera o veículo quando este estiver completamente dentro do trajecto. O condutor deve estar pronto para reagir e carregar no pedal do travão, se precisar de travar mais rapidamente.

Pontos a considerar em subidas e com atrelados

O desempenho do sistema em subidas e quando o veículo reboca um atrelado depende da velocidade do veículo, carga do veículo, condições do trânsito e declive da estrada. O sistema pode não detectar um veículo no trajecto em subidas. Em subidas íngremes, o condutor pode ter de utilizar o pedal do acelerador para manter a velocidade do veículo. Em descidas, especialmente com atrelado, o condutor pode ter de travar para manter ou reduzir a velocidade.

Atenção, que aplicar os travões desactiva o sistema. Não é recomendável utilizar o programador de velocidade adaptável em subidas íngremes, especialmente ao rebocar um atrelado.

Unidade de radar

A unidade de radar está instalada por trás da grelha do radiador, abaixo do emblema da marca.

⚠Aviso

A unidade de radar foi alinhada cuidadosamente durante o fabrico. Por isso, após uma colisão frontal, não utilize o sistema. O pára-choques dianteiro pode pareça estar intacto, no entanto o sensor por trás pode estar deslocado e reagir incorrectamente. Após um

acidente, consulte uma oficina para verificar e corrigir o sensor do programador de velocidade adaptativo.

Definições

As configurações podem ser alteradas no menu **Preparação colisão** no personalização do veículo ⇨ 140.

Avaria

Se o programador de velocidade adaptável não estiver a funcionar devido a condições temporárias (p. ex., bloqueio devido a gelo) ou existir um erro permanente no sistema, será mostrada uma mensagem no Centro de Informação do Condutor.

Mensagens do veículo ⇨ 133.

Aviso de colisão dianteira

O aviso de colisão dianteira pode ajudar a evitar ou reduzir os danos causados por colisões frontais.

Um veículo à frente é indicado por uma luz de aviso 🚗.

Se ocorrer uma aproximação demasiado rápida de um veículo em frente, é emitido um aviso sonoro e apresentado um aviso no Centro de Informação do Condutor.

Um pré-requisito é que o aviso de colisão dianteira esteja activado no menu de personalização do veículo ⇨ 140 ou não tenha sido desactivado premindo (consoante o sistema, consultar o seguinte).

Dependendo do equipamento do veículo, existem duas versões do aviso de colisão dianteira:

- **Aviso de colisão dianteira baseado num sistema de radar**

  em veículos equipados com programador de velocidade ⇨ 200.
- **Aviso de colisão dianteira baseado num sistema de câmara dianteira**

  nos veículos com programador de velocidade tradicional ou nenhum ⇨ 197.

Aviso de colisão dianteira baseado num sistema de radar

O sistema utiliza o sensor de radar por trás da grelha do radiador para detectar um veículo directamente em frente, no trajecto do veículo, a uma distância máx. de 150 metros.

Activação

O aviso de colisão dianteira funciona automaticamente acima da velocidade de marcha a pé, desde que a definição **Preparação colisão** não esteja desactivada no menu de personalização do veículo ⇨ 140.

Seleccionar a sensibilidade de aviso

A sensibilidade de aviso pode ser definida para perto, intermédia ou longe.

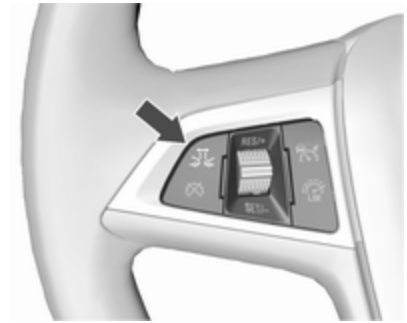

Pressionar : a definição actual é apresentada no Centro de Informação do Condutor. Pressionar novamente para alterar a sensibilidade de aviso. A definição também é apresentada na linha superior do Centro de Informação do Condutor.

Atenção que a definição de sensibilidade de aviso é partilhada com a definição de distância à frente do programador de velocidade adaptável. Por isso, a alteração da sensibilidade de aviso altera também a distância à frente do programador de velocidade adaptável.

Avisar o condutor

A luz de aviso verde de veículo à frente acende-se no conjunto de instrumentos quando o sistema detecta um veículo no trajecto de condução. Quando a distância para um veículo em movimento à frente diminui demasiado ou quando a aproximação a outro veículo ocorre demasiado rapidamente e é iminente uma colisão, o símbolo de alerta de colisão surge no Centro de Informação do Condutor. Simultaneamente, é emitido um aviso sonoro.

Carregar no pedal do travão, se a situação o exigir.

Definições

As configurações podem ser alteradas no menu **Preparação colisão** no personalização do veículo ⇨ 140.

Aviso de colisão dianteira baseado num sistema de câmara dianteira

O aviso de colisão dianteira utiliza a câmara dianteira no pára-brisas para detectar um veículo directamente em frente, no trajecto do veículo, a uma distância aprox. de 60 metros.

Activação

O aviso de colisão dianteira funciona automaticamente acima de 40 km/h, se não tiver sido desactivado premindo , ver abaixo.

Seleccionar a sensibilidade de aviso

A sensibilidade de aviso pode ser definida para perto, intermédia ou longe.

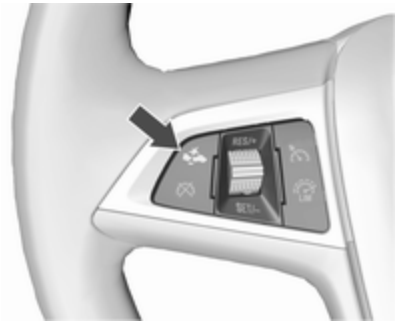

Pressionar ⚙: a definição actual é apresentada no Centro de Informação do Condutor. Pressionar ⚙ novamente para alterar a sensibilidade de aviso.

Avisar o condutor

A luz de aviso verde de veículo à frente 🚗 acende-se no conjunto de instrumentos quando o sistema detecta um veículo no trajecto de condução.

Quando a distância para um veículo em movimento à frente diminui demasiado ou quando a aproximação a outro veículo ocorre demasiado rapidamente e é iminente uma colisão, o símbolo de alerta de colisão surge no Centro de Informação do Condutor.

Simultaneamente, é emitido um aviso sonoro. Carregar no pedal do travão, se a situação o exigir.

Desactivação

O sistema pode ser desactivado. Premir ⚙ repetidamente até que a mensagem seguinte seja apresentada no Centro de Informação do Condutor.

Informações gerais sobre ambas as versões do aviso de colisão dianteira

⚠Aviso

O aviso de colisão dianteira é apenas um sistema de aviso e não aplica os travões. Se se aproximar a demasiada velocidade de um veículo em frente, pode não haver tempo suficiente para evitar uma colisão.

O condutor assume total responsabilidade por manter a distância de seguimento adequada em relação ao veículo da frente tendo em conta as condições de trânsito, meteorológicas e de visibilidade.

O condutor deve aplicar sempre a máxima atenção e concentração durante a condução. O condutor deve estar sempre a postos para reagir e aplicar os travões.

Limitações do sistema

O sistema foi concebido para avisar apenas em relação a veículos, mas pode reagir também com outros objectos metálicos.

Nos casos seguintes, o aviso de colisão dianteira pode não detectar um veículo em frente ou o desempenho do sensor ser limitado:

- em estradas sinuosas
- quando a visibilidade for limitada pelas condições atmosféricas como nevoeiro, chuva ou neve
- quando o sensor for bloqueado por neve, gelo, neve derretida, lama, sujidade ou danos no pára-brisas

Indicação de Distância à Frente

A Indicação de Distância à Frente apresenta a distância em relação a um veículo a mover-se em frente. O sistema utiliza, dependendo do equipamento do veículo, o radar por trás da grelha do radiador ou a câmara dianteira no pára-brisas para detectar a distância de um veículo directamente em frente no seu percurso. Está activa a velocidades superiores a 40 km/h.

Quando um veículo é detectado à frente, a distância é indicada em segundos numa página do Centro de Informação do Condutor ⇨ 126. Pressionar **MENU** na alavanca do indicador de mudança de direcção para seleccionar **Veículo informação menu** e rodar a roda de regulação para escolher a página de Indicação de Distância à Frente.

A distância mínima indicada é de 0,5 s.

Se não houver um veículo à frente ou este estiver fora de alcance, aparecem dois traços: -.- s.

Travagem de Emergência Activa

O sistema de travagem de emergência activa pode ajudar a reduzir os danos de colisões com veículos e obstáculos directamente em frente quando já não é possível evitar uma colisão através de travagem manual ou manobra da direcção. Antes de a travagem de emergência activa ser accionada, o condutor é alertado pelo aviso de colisão dianteira ⇨ 208.

A função utiliza várias informações (p. ex. sensor do radar, pressão dos travões, velocidade do veículo) para calcular a probabilidade de colisão dianteira.

O sistema de travagem de emergência activa funciona automaticamente acima da velocidade de marcha a pé, desde que a definição **Preparação colisão** não esteja desactivada no menu de personalização do veículo ⇨ 140.

O sistema inclui:

- **sistema de preparação dos travões**
- **travagem automática de emergência**
- **assistência à travagem pró-activa**

⚠Aviso

O sistema não visa substituir a responsabilidade do condutor pela condução do veículo e por se manter atento à estrada. Funciona exclusivamente como um meio auxiliar complementar. O condutor deve continuar a actuar o pedal do travão conforme for necessário, atendendo às condições de condução.

Sistema de preparação dos travões

Ao aproximar-se de um veículo à frente a tal velocidade que uma colisão seja provável, o sistema de preparação dos travões pressuriza levemente os travões. Isto reduz o tempo de resposta quando for solicitada uma travagem manual ou automática.

O sistema de travagem é preparado para que os travões possam reagir mais rapidamente.

Travagem automática de emergência

Após a preparação dos travões e imediatamente antes da colisão iminente, esta função aplica automaticamente uma travagem limitada para reduzir a velocidade de impacto da colisão.

Assistência à travagem proactiva

Além do sistema de preparação dos travões e da travagem automática de emergência, a assistência à travagem proactiva confere maior

sensibilidade à assistência à travagem. Desta forma, a leve actuação do pedal do travão resulta numa travagem forte imediata. Esta função ajuda o condutor a travar mais rapidamente e com maior intensidade antes da colisão iminente.

⚠Aviso

A travagem de emergência activa não foi concebida para aplicar travagem autónoma a fundo ou evitar automaticamente uma colisão. Foi concebido para reduzir a velocidade do veículo antes de uma colisão. O sistema pode não reagir com veículos parados, peões ou animais. Após uma mudança súbita de faixa de rodagem, o sistema precisa de algum tempo para detectar o veículo precedente.

O condutor deve aplicar sempre a máxima atenção e concentração durante a condução. O condutor deve estar sempre pronto para reagir e aplicar os travões e realizando as manobras de direcção necessárias para evitar colisões. O sistema foi concebido para funcionar com todos os ocupantes a usar cinto de segurança.

Limitações do sistema

A travagem de emergência activa tem uma função limitada ou inexistente com chuva, neve ou muita sujidade, pois o sensor do radar pode ficar tapado por uma película de água, pó, gelo ou neve. Em caso de bloqueio do sensor, limpar a tampa do sensor.

Em casos raros, o sistema de travagem de emergência activa pode accionar uma curta travagem, automática em situações que parecem desnecessárias, por exemplo, devido a sinais de trânsito numa curva ou veículos noutra faixa. Trata-se de um funcionamento aceitável, o veículo não precisa de assistência técnica. Aplicar o pedal do acelerador com firmeza para cancelar a travagem automática.

Definições

As configurações podem ser alteradas no menu **Preparação colisão** no personalização do veículo, ⇨ 140.

Avaria

No caso de necessidade de assistência do sistema, uma mensagem é visualizada no Centro de Informação do Condutor.

Se o sistema não funcionar como deve, são apresentadas mensagens do veículo no Centro de Informação do Condutor.

Mensagens do veículo ⇨ 133.

Sensores de estacionamento

Sensores de estacionamento dianteiros e traseiros

⚠ Aviso

O condutor assume a total responsabilidade da manobra de estacionamento.

Verificar sempre a área circundante ao realizar manobras de marcha-atrás ou marcha para a frente durante a utilização do sistema de assistência ao estacionamento.

Os sensores de estacionamento dianteiros e traseiros medem a distância entre o veículo e os obstáculos à frente e atrás do veículo. O sistema emite sinais acústicos e apresenta mensagens.

O sistema é composto por quatro sensores de estacionamento ultra--sónicos nos pára-choques traseiro e dianteiro.

Utiliza dois sinais acústicos diferentes para as áreas dianteiras e traseiras com uma frequência tonal diferente. O sinal de obstáculos à frente é emitido através dos altifalantes dianteiros; no caso de obstáculos à retaguarda, é emitido através dos altifalantes traseiros.

Botão dos sensores de estacionamento e lógica de funcionamento

Os sensores de estacionamento dianteiros estão equipados com . Se o veículo também estiver equipado com o Apoio Avançado ao Estacionamento (consultar a descrição separada seguinte), ambos os sistemas são acionados premindo .

Uma pressão curta em desactiva ou activa os sensores de estacionamento dianteiros.

Uma pressão longa em ⊡P⚠ (aproximadamente 1 segundo) activa ou desactiva o Apoio Avançado ao Estacionamento.

A lógica do botão para acionar os sistemas é a seguinte:

- Os sensores de estacionamento dianteiros e traseiros estão activos: uma pressão curta desactiva os sensores de estacionamento dianteiros e traseiros.
- Os sensores de estacionamento dianteiros e traseiros estão activos: uma pressão longa activa o Apoio Avançado ao Estacionamento se uma velocidade de marcha em frente estiver engatada.
- O Apoio Avançado ao Estacionamento está activo: uma pressão curta activa os sensores de estacionamento dianteiros e traseiros.
- O Apoio Avançado ao Estacionamento está activo: uma pressão longa desactiva o Apoio Avançado ao Estacionamento.
- O Apoio Avançado ao Estacionamento e os sensores de estacionamento dianteiros e traseiros estão activos: uma pressão curta desactiva ambos os sistemas.

Activação

Quando é engatada a marcha-atrás, os sensores de estacionamento dianteiros e traseiros estão prontos a funcionar.

Os sensores de estacionamento dianteiros também são desactivados automaticamente a uma velocidade acima de 11 km/h.

Um LED aceso no botão de assistência ao estacionamento indica que o sistema está pronto para funcionar.

Se o veículo exceder uma velocidade de 11 km/h, os sensores de estacionamento dianteiros são desactivados. Os sensores de estacionamento dianteiros são reactivados sempre que a velocidade do veículo desce abaixo de 11 km/h.

Indicação

O sistema avisa o condutor com sinais sonoros sobre obstáculos potencialmente perigosos atrás e à frente do veículo. Consoante o lado do veículo que se encontra mais próximo de um obstáculo, serão ouvidos sinais acústicos de aviso no lado respectivo do veículo. O intervalo entre os sinais acústicos diminui à medida que o veículo se aproxima desse obstáculo. Quando a distância for inferior a aprox. 30 cm, o sinal acústico torna-se contínuo.

Além disso, a distância aos obstáculos poderá ser mostrada no Centro de Informação do Condutor ⇨ 126.

A distância para um obstáculo dianteiro e traseiro é indicada por linhas de distância variáveis à volta do veículo.

Os obstáculos traseiros são indicados acústica e visualmente em simultâneo.

Os obstáculos dianteiros são indicados visualmente primeiro. No caso de distâncias inferiores inferiores a 80 cm, também soa um sinal acústico.

A indicação da distância no Centro de Informação do Condutor pode ser inibida por mensagens do veículo com maior prioridade. Depois de aprovar a mensagem premindo **SET/CLR** na alavanca do indicador de mudança de direcção, a indicação da distância aparece novamente.

Desactivação

Os sensores de estacionamento traseiros desligam-se automaticamente quando a marcha-atrás é desengatada.

Os sensores de estacionamento dianteiros são desactivados automaticamente a uma velocidade acima de 11 km/h.

A desactivação manual é possível premindo ⊡P⊿ durante breves instantes.

Quando o sistema é desactivado, o LED no botão apaga-se.

Além disso, **Assistên de estacionament desligada** surge no Centro de Informação do Condutor quando o sistema é desactivado manualmente.

Após uma desactivação manual, os sensores de estacionamento dianteiros são reactivados se for premido ⊡P⊿ ou se for engatada a marcha-atrás.

Avaria

Em caso de avaria do sistema, ou se o sistema não funcionar devido a condições temporárias, por exemplo, sensores cobertos de gelo, a luz de aviso P⊿ acende-se ou é apresentada uma mensagem no Centro de Informação do Condutor.

Mensagens do veículo ⇨ 133.

Indicador de controlo P⊿ ⇨ 123.

Apoio Avançado ao Estacionamento

⚠ Aviso

É o condutor que assume a total responsabilidade por aceitar o lugar de estacionamento sugerido pelo sistema e pela manobra de estacionamento.

Verificar sempre a área circundante em todas as direcções durante a utilização do Apoio Avançado ao Estacionamento.

O sistema de Apoio Avançado ao Estacionamento manobra o condutor para um lugar de estacionamento através de instruções no Centro de Informação do Condutor e de sinais acústicos. O condutor deve controlar a aceleração, a travagem, a condução e a mudança de velocidades.

O sistema utiliza os sensores de estacionamento dianteiros e traseiros em combinação com dois sensores adicionais de cada lado dos pára-choques dianteiro e traseiro.

Botão dos sensores de estacionamento e lógica de funcionamento

O Apoio Avançado ao Estacionamento e os sensores de estacionamento dianteiros e traseiros (ver descrição anterior) são ambos operados premindo .

Uma pressão curta em desactiva ou activa os sensores de estacionamento dianteiros.

Uma pressão longa em (aproximadamente 1 segundo) activa ou desactiva o Apoio Avançado ao Estacionamento.

A lógica do botão para acionar os sistemas é a seguinte:

- Os sensores de estacionamento dianteiros e traseiros estão activos: uma pressão curta desactiva os sensores de estacionamento dianteiros e traseiros.
- Os sensores de estacionamento dianteiros e traseiros estão activos: uma pressão longa activa o Apoio Avançado ao Estacionamento se uma velocidade de marcha em frente estiver engatada.
- O Apoio Avançado ao Estacionamento está activo: uma pressão curta activa os sensores de estacionamento dianteiros e traseiros.

- O Apoio Avançado ao Estacionamento está activo: uma pressão longa desactiva o Apoio Avançado ao Estacionamento.
- O Apoio Avançado ao Estacionamento e os sensores de estacionamento dianteiros e traseiros estão activos: uma pressão curta desactiva ambos os sistemas.

Activação

Ao procurar um lugar de estacionamento, o sistema deve ser activado premindo durante aproximadamente 1 segundo.

O sistema apenas pode ser ativado e procurar um lugar de estacionamento a uma velocidade de até 30 km/h.

A distância paralela máxima permitida entre o veículo e uma fila de carros estacionados é de 1,8 m.

Funcionalidade

Quando o veículo passa por uma fila de carros e o sistema está activado, o sistema de Apoio Avançado ao Estacionamento começa a procurar um lugar de estacionamento adequado. Quando for detetado um lugar adequado, é apresentada uma informação visual no Centro de Informação do Condutor e emitido um sinal acústico.

Se o condutor não parar o veículo no espaço de 10 metros depois de ser proposto um lugar de estacionamento, o sistema começa a procurar outro lugar de estacionamento que seja adequado.

A sugestão de lugar de estacionamento feita pelo sistema é aceite quando o veículo é parado pelo condutor no espaço de 10 metros depois de ser mostrada a mensagem "Parar". O sistema calcula o melhor percurso para o

lugar de estacionamento. Em seguida, manobra o condutor para o lugar dando instruções detalhadas.

As instruções no mostrador indicam:

- Uma sugestão para quando conduzir a mais de 30 km/h.
- A exigência de parar o veículo quando é detectado um lugar de estacionamento.
- A direcção da condução durante a manobra de estacionamento.
- A posição do volante durante o estacionamento.
- Para algumas instruções, é apresentada uma barra de progressos.

O símbolo de posição final indica uma manobra de estacionamento bem sucedida.

Prestar sempre atenção ao som emitido pelos sensores de estacionamento dianteiros e traseiros. Um som contínuo significa que a distância a um obstáculo é inferior a aprox. 30 cm.

Mudar o lado do estacionamento

O sistema está configurado por predefinição para detectar lugares de estacionamento do lado do passageiro. Para detectar lugares de estacionamento do lado do condutor, ligar os indicadores de mudança de direcção do lado do condutor durante a procura.

Logo que os indicadores de mudança de direcção são desligados, o sistema procura novamente lugares de estacionamento do lado do passageiro.

Mostrar prioridades

Depois de activar o Apoio Avançado ao Estacionamento, surge uma mensagem no Centro de Informação do Condutor. A indicação do Apoio avançado ao estacionamento no Centro de Informação do Condutor pode ser inibida por mensagens do veículo com maior prioridade. Depois de aprovar a mensagem premindo **SET/CLR** na alavanca do indicador de mudança de direcção, aparecem novamente instruções do Apoio

Avançado ao Estacionamento e a manobra de estacionamento pode ser retomada.

Desactivação

O sistema é desactivado quando:

- pressão curta em ⊟P⊿ se o Apoio Avançado ao Estacionamento e os sensores de estacionamento dianteiros e traseiros estão activados
- pressão longa em ⊟P⊿ se o Apoio Avançado ao Estacionamento está activado
- fim da manobra de estacionamento bem-sucedida
- conduzir a mais de 30 km/h
- desligar a ignição

A desactivação pelo condutor ou pelo sistema durante a manobra é indicada por **Estacionament desactivado** no Centro de Informação do Condutor.

Avaria

Aparece uma mensagem no Centro de Informação do Condutor quando:

- Existe uma avaria no sistema.
- O condutor não concluiu com êxito a manobra de estacionamento.
- O sistema não está operacional.

Se for detectado um objecto durante as instruções de estacionamento, **Parar** é indicado no Centro de Informação do Condutor. Retirar o objecto fará continuar a manobra de estacionamento. Se o objecto não for removido, o sistema é desactivado. Premir ⊟P⊿ durante aproximadamente 1 segundo para activar o sistema e procurar um novo lugar de estacionamento.

Notas básicas sobre os sistemas de Apoio ao estacionamento

⚠Aviso

Em determinadas circunstâncias, objectos, vestuário ou superfícies reflectoras bem como fontes de ruído exteriores podem fazer com que o sistema não detecte obstáculos.

É necessário prestar atenção especial aos objectos baixos, que podem danificar a parte inferior do pára-choques.

Atenção

O funcionamento do sistema pode ser reduzido quando os sensores estão cobertos, p. ex. com gelo ou neve.

O desempenho do sistema dos sensores de estacionamento pode ser reduzido devido a grandes cargas.

Aplicam-se condições especiais no caso de haver veículos mais altos envolvidos na proximidade (por ex., veículos todo-o-terreno, monovolumes, carrinhas). A identificação de objectos e a indicação correcta da distância na parte superior desses veículos não pode ser garantida.

Objectos com um reflexo muito pequeno na secção transversal, como, por exemplo, objectos estreitos ou materiais suaves, podem não ser detectados pelo sistema.

Os sistemas de sensores de estacionamento não detectam objectos fora do alcance de detecção.

Advertência
É possível activar e desactivar o sistema dos sensores de estacionamento alterando as definições no Mostrador de informação. Se houver um engate de reboque instalado, deve ser seleccionado no menu.

Personalização do veículo ⇨ 140.

Advertência
Os sensores de estacionamento detectam automaticamente o equipamento de reboque montado de fábrica. É desactivado quando a peça de acoplamento é ligada.

É possível que o sensor detecte um objecto não existente (interferência de eco) provocado por interferências exteriores acústicas ou mecânicas.

O sistema do apoio avançado ao estacionaemtno pode não responder a mudanças no espaço de estacionamento depois de se iniciar uma manobra de estacionamento paralela.

Advertência
Se estiver engatada uma velocidade de marcha à frente e for ultrapassada uma determinada velocidade, os sensores de estacionamento traseiros serão desactivados quando o sistema de suporte traseiro for estendido.

Se for engatada a marcha-atrás primeiro, os sensores de estacionamento detectarão o sistema de suporte traseiro e emitirão um aviso sonoro. Premir durante breves instantes para desactivar os sensores de estacionamento.

Advertência
Após a produção, o Apoio Avançado ao Estacionamento deve ser calibrado. No sentido de uma melhor orientação para estacionamento, é necessária uma distância de condução de pelo menos 35 km, incluindo algumas curvas.

Aviso de ângulo morto

O sistema de aviso de ângulo morto detecta e indica objectos de ambos os lados do veículo, dentro de uma zona de "ângulo morto" especificada. O sistema alerta visualmente em cada espelho retrovisor exterior, se detectar objectos que possam não estar visíveis nos espelhos retrovisores interior e exteriores.

Os sensores do sistema estão localizados no pára-choques, do lado direito e esquerdo do veículo.

⚠ Aviso

A função de aviso de ângulo morto não substitui a visão do condutor.

O sistema não detecta:

- veículos fora das zonas de ângulo morto que possam estar a aproximar-se rapidamente
- peões, ciclistas ou animais

Antes de mudar de faixa, olhe sempre para os espelhos retrovisores, por cima do ombro e utilize o indicador de mudança de direcção.

Quando o sistema detecta um veículo na zona de ângulo morto durante a marcha em frente, quer ao ultrapassar, quer ao ser ultrapassado por um veículo, um símbolo de aviso âmbar acende-se no espelho retrovisor exterior relevante. Se, nesse momento, o condutor activar o indicador de mudança de direcção, o símbolo de aviso começa a piscar a cor âmbar para avisar o condutor de que não deve mudar de faixa.

Advertência
Se a velocidade do veículo a efetuar a ultrapassagem for pelo menos 10 km/h superior à do veículo ultrapassado, o símbolo de aviso no espelho retrovisor exterior relevante poderá não se acender.

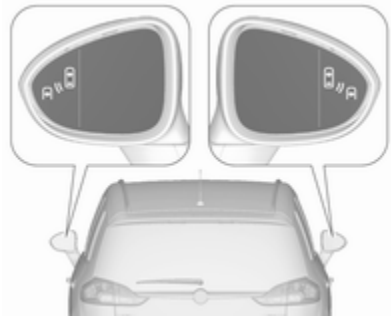

O aviso de ângulo morto encontra-se activo a velocidades entre 10 km/h e 140 km/h. Acima dos 140 km/h, o sistema é desactivado, o que é indicado pelos símbolos de aviso com iluminação ténue em ambos os espelhos retrovisores exteriores. Reduzindo a velocidade novamente, os símbolos de aviso serão apagados. Se um veículo for detectado na zona morta, os símbolos de aviso acendem como normal no lado em questão.

Quando o veículo é colocado em funcionamento, os indicadores de ambos os espelhos retrovisores exteriores acendem-se brevemente para indicar que o sistema está operacional.

O sistema pode ser activado ou desactivado no menu **Definições** no Mostrador de informação, personalização do veículo ⇨ 140.

A desactivação é indicada por uma mensagem no Centro de Informação do Condutor.

Zonas de detecção

O sensor do sistema cobre uma zona de aprox. 3 metros de ambos os lados do veículo. Esta zona começa em cada espelho retrovisor exterior e estende-se para trás aproximadamente 3 metros. A altura da zona situa-se aprox. entre 0,5 metros e 2 metros a partir do chão.

O sistema é desactivado se o veículo estiver a rebocar um atrelado.

O aviso de ângulo morto foi concebido para ignorar objectos fixos como rails de protecção, postes,

lancis, paredes e vigas. Os veículos estacionados e os veículos em sentido contrário não são detectados.

Avaria

Em circunstâncias normais pode acontecer um aviso falhar, isto tem tendência a aumentar com condições de chuva.

O aviso de ângulo morto não funciona quando os cantos esquerdo ou direito do pára-choques estão cobertos de lama, sujidade, neve, gelo, neve derretida ou com chuva intensa. Instruções de limpeza ⇨ 293.

Em caso de falha do sistema ou se o sistema não funcionar devido a condições temporárias, é apresentada uma mensagem no Centro de Informação do Condutor. Procurar assistência numa oficina em caso de avaria permanente.

Câmara traseira

A câmara traseira ajuda o condutor nas manobras de marcha-atrás, apresentando uma vista da área atrás do veículo.

A vista da câmara é apresentada no Mostrador de informação a cores.

⚠ Aviso

A câmara traseira não substitui a visão do condutor. Refira-se que os objectos que estão fora do campo de visão da câmara e do alcance dos sensores do Apoio Avançado ao Estacionamento, por exemplo, sob o pára-choques ou por baixo do veículo, não são apresentados.

Não fazer marcha-atrás com o veículo olhando apenas para o Mostrador de informação e verificar a área à volta do veículo antes de realizar manobras de marcha-atrás.

Activação

A câmara traseira é automaticamente activada quando a marcha-atrás é engatada.

Funcionalidade

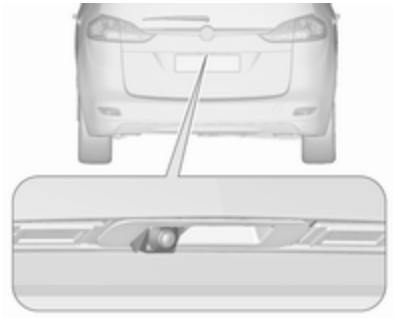

A câmara está montada na pega da porta da bagageira e tem um ângulo de visão de 130°.

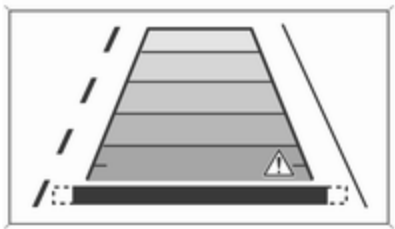

Devido à posição elevada da câmara, o pára-choques traseiro pode ser visto no mostrador como guia da posição.

A área mostrada pela câmara é limitada. A distância da imagem que aparece no mostrador é diferente da distância real.

Linhas de orientação

As linhas de orientação dinâmicas são linhas horizontais em intervalos de 1 metro projetadas na imagem para definir a distância em relação aos objetos mostrados.

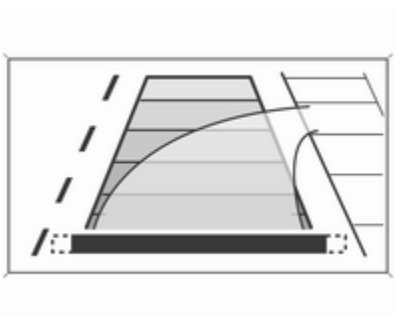

A faixa da trajectória do veículo é visualizada conforme o ângulo de viragem.

É possível desactivar a função no menu Definições no Mostrador de informação. Personalização do veículo ⇨ 140.

Símbolos de aviso

Os símbolos de aviso são indicados como triângulos ⚠ na imagem que mostra os obstáculos detectados pelos sensores traseiros do Apoio Avançado ao Estacionamento.

Definições do visor

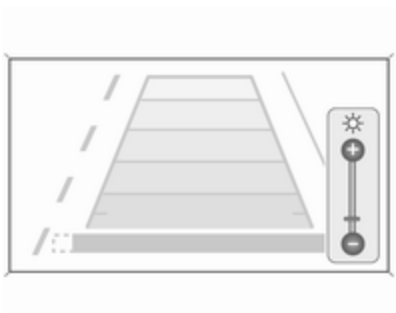

Navi 650/Navi 950: é possível definir o brilho com os botões para cima/ para baixo do botão multifunção.

CD 600: é possível definir o brilho premindo e em seguida rodando o botão multifunção.

Desactivação

A câmara é desativada quando uma determinada velocidade do veículo em frente é excedida ou se a marcha--atrás não for engatada durante aproximadamente 10 segundos.

É possível alterar a activação ou desactivação da câmara traseira no menu Definições no Mostrador de informação. Personalização do veículo ⇨ 140.

Avaria

As mensagens de avaria são apresentadas com um ⚠ na linha superior do Mostrador de informação.

A câmara traseira poderá não funcionar correctamente quando:

- A área em volta estiver escura.
- O sol ou feixe dos faróis incidirem directamente na objectiva da câmara.
- Gelo, neve, lama ou qualquer outra coisa tapar a lente da câmara. Limpar a objectiva, lavar com água e secá-la com um pano macio.
- A porta da bagageira não estiver fechada correctamente.
- O veículo sofreu uma colisão traseira.
- Houver alterações extremas da temperatura.

Apoio aos sinais de trânsito

Funcionalidade

O sistema de reconhecimento de sinais de trânsito detecta determinados sinais de trânsito através de uma câmara frontal e apresenta-os no Centro de Informação do Condutor.

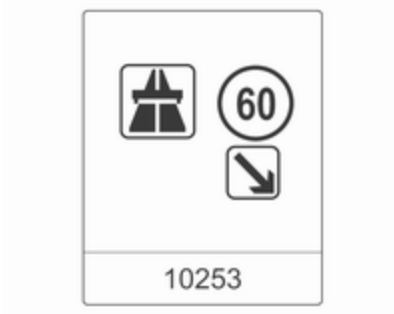

Sinais de trânsito que serão detectados são:

Sinais de limite e de proibição de ultrapassagem

- limitação de velocidade
- proibição de ultrapassar
- fim da limitação de velocidade
- fim da proibição de ultrapassar

Sinais de trânsito
início e fim de:

- auto-estradas
- estradas principais
- áreas com crianças a brincar

Sinais complementares

- informações adicionais sobre sinais de trânsito
- restrição de reboque de atrelado
- aviso de piso molhado
- aviso de gelo
- setas de direcção

Os sinais de limitação de velocidade são apresentados no Centro de Informação do Condutor até o sinal de limitação de velocidade seguinte ou o fim da limitação de velocidade ser detectado ou até um certo tempo definido.

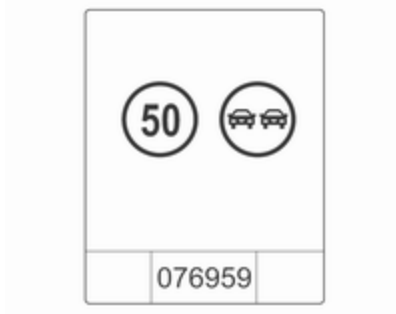

É possível a combinação de múltiplos sinais no visor.

Um ponto de exclamação num quadro indica que foi detetado um sinal adicional que não é reconhecido pelo sistema.

O sistema está activo até uma velocidade de 200 km/h dependendo das condições de iluminação. À noite o sistema está activo até uma velocidade de 160 km/h.

Assim que a velocidade do veículo descer abaixo de 55 km/h, o visor é reiniciado e o conteúdo da página de sinais de trânsito apagado, p. ex. ao entrar numa área urbana. Será a presentada a indicação de velocidade reconhecida seguinte.

Indicação de amostragem

Os sinais de trânsito são apresentados na página **Deteção de sinais de trânsito** no Centro de Informação do Condutor, sendo selecionados através da roda de regulação na alavanca do indicador de mudança de direção ⇨ 126.

Quando estava selecionada outra função no menu do Centro de Informação do Condutor e em seguida é novamente selecionada a página **Deteção de sinais de trânsito**, é apresentado o último sinal de trânsito reconhecido.

Depois de o sistema limpar a página de sinais de trânsito, é indicado o símbolo seguinte:

O conteúdo da página de sinais de trânsito é igualmente apagado durante a condução premindo continuamente **SET/CLR** na alavanca do indicador de mudança de direção.

Função de mensagem de contexto

Limites de velocidade e sinais de proibição de ultrapassagem são mostrados como mensagens de contexto em todas as páginas do Centro de Informação do Condutor.

A função de contexto pode ser desativada na página de sinais de trânsito premindo **SET/CLR** na alavanca do indicador de mudança de direção.

Assim que a página Definições for apresentada, selecionar **Desligado** para desativar a função de contexto. Reactivar seleccionando **Ligado**. Quando a ignição é ligada, a função de mensagem de contexto é desactivada.

É apresentada uma janela pop-up durante aproximadamente 8 segundos no Centro de Informação do Condutor.

Avaria

O auxiliar de sinais de trânsito pode não funcionar correctamente quando:

- A área do pára-brisas, onde a câmara frontal se encontra, não está limpa.
- Os sinais de trânsito estão total ou parcialmente cobertos ou difíceis de distinguir.
- Existem condições ambientais adversas, por exemplo, chuva forte, neve, luz do sol directa ou sombras. Neste caso **Nenhum sinal trâns detec dev temp atmosf** é indicado no Centro de Informação do Condutor.

- Os sinais de trânsito estão incorrectamente montados ou danificados.
- Os sinais de trânsito não estão em conformidade com a Convenção de Viena sobre Sinalização Rodoviária (Wiener Übereinkommen über Straßenverkehrszeichen).

Atenção

O sistema destina-se a auxiliar o condutor numa determinada gama de velocidades a identificar determinados sinais de trânsito. Não ignore os sinais de trânsito que não são apresentados no sistema.

O sistema não identifica qualquer outro sinal de trânsito que possa indicar ou terminar num limite de velocidade.

Não deixe que esta funcionalidade especial o tente a tomar riscos desnecessários durante a condução.

Adaptar sempre a velocidade às condições da estrada.

Os sistemas auxiliares do condutor não isentam o condutor de ter total responsabilidade pela utilização do veículo.

Aviso de desvio de trajectória

O sistema de aviso de saída de faixa tem como referência as marcações de faixa entre as quais o veículo está a avançar, através de uma câmara dianteira. O sistema detecta as mudanças de faixa e avisa o condutor na eventualidade de uma mudança de faixa inadvertida através de sinais acústicos e visuais.

Os critérios para a detecção de mudança de faixa inadvertida são:

- Não operação dos sinais de mudança de direcção.
- Não operação do pedal do travão.
- Nenhum funcionamento de acelerador ou velocidade.
- Nenhuma direcção activa.

Se o condutor estiver activo, não será emitido qualquer aviso.

Activação

O sistema de aviso de saída de faixa é activado pressionando . O LED aceso no botão indica que o sistema está activo. Quando o indicador de controlo no conjunto de instrumentos se acende a verde, o sistema está pronto a funcionar.

O sistema só está funcional a velocidades do veículo acima de 56 km/h e se existirem marcações da faixa disponíveis.

Quando o sistema detecta uma mudança de faixa inadvertida, o indicador de controlo passa a amarelo e fica intermitente. Em simultâneo, é activado um sinal sonoro.

Desactivação

O sistema é desactivado premindo , o LED no botão apaga-se.

A velocidades inferiores a 56 km/h o sistema fica inoperacional.

Avaria

O sistema de saída de faixa poderá não funcionar correctamente quando:

- O pára-brisas não está limpo.
- Existem condições ambientais adversas, tal como chuva forte, neve, luz do sol directa ou sombras.

O sistema não pode funcionar quando não é detectada qualquer marca de faixa de rodagem.

Combustível

Motores a gasolina

Usar apenas combustível sem chumbo que cumpra as normas Europeias EN 228 ou
E DIN 51626-1 ou equivalente.

O motor é capaz de funcionar com combustível contendo até 10% de etanol (p. ex. designado E10).

Utilizar combustível com o índice de octanas recomendado . Os requisitos específicos do motor são indicados na secção relativa aos aspetos gerais dos dados do motor ⇨ 305. Uma etiqueta específica do país na portinhola do depósito de combustível pode substituir os requisitos.

Atenção
Não utilizar combustível nem aditivos de combustível que contenham compostos metálicos, tais como aditivos à base de manganês. Isto pode danificar o motor.

Atenção

A utilização de combustível que não cumpra a norma EN 228 ou E DIN 51626-1 ou semelhante, pode dar lugar a depósitos, aumento de desgaste ou danos no motor e pode afectar a sua garantia.

Atenção

Utilizar combustível com um índice de octanas demasiado baixo pode provocar combustão descontrolada e danos no motor.

Motores a diesel

Utilizar apenas combustível diesel que cumpra a EN 590.

Em países fora da União Europeia utilizar combustível Euro-Diesel com uma concentração de enxofre abaixo de 50 ppm.

Atenção

A utilização de combustível que não cumpra a norma EN 590 ou semelhante, pode dar lugar a perda de potência do motor, aumento de desgaste ou danos no motor e pode afecta a sua garantia.

Não utilizar óleos diesel marítimos, óleos de aquecimento, Aquazole e emulsões diesel-água semelhantes. Os combustíveis diesel não devem ser diluídos com combustíveis para motores a gasolina.

Combustíveis para funcionamento a gás natural

Utilizar gás natural com aproximadamente 78%-99% de teor de metano. O gás de tipo L (baixo teor) tem cerca de 78%-87% e o gás de tipo H (alto teor) tem cerca de 87%-99%. Também pode ser utilizado biogás com o mesmo teor de metano caso tenha sido preparado e dessulfurizado quimicamente.

Utilize apenas gás natural ou biogás que esteja em conformidade com DIN 51624.

Não se deve utilizar gás líquido ou GPL.

Selector de combustível

Premindo ⛽ alterna entre o funcionamento a gasolina e a gás natural. A comutação não é possível em situações de grande intensidade (p. ex. forte aceleração ou conduzir

na máxima aceleração). O estado do LED mostra o modo de funcionamento actual.

- desligado : funcionamento a gás natural
- acende : funcionamento a gasolina
- pisca : não é possível comutar, o depósito de um dos tipos de combustível está vazio

Assim que o depósito de gás natural estiver vazio, o funcionamento passa automaticamente para gasolina até a ignição ser desligada.

Se o depósito de gás natural não for reabastecido, o sistema deve ser comutado manualmente para o funcionamento a gasolina antes de voltar a ligar o motor. Isso evita danos no catalisador (sobreaquecimento causado por alimentação de combustível irregular).

Se o interruptor de seleção for acionado várias vezes num curto espaço de tempo, é ativado um inibidor da comutação. O motor mantém-se no modo de funcionamento actual. O inibidor permanece ativo até que seja desligada a ignição.

Durante o funcionamento a gasolina pode notar-se uma pequena perda de potência e de binário. Como tal, é necessário adaptar o estilo de condução (p. ex. durante manobras de ultrapassagem) e as cargas elevadas do veículo (p. ex. reboque de cargas) em conformidade.

A cada seis meses, esvaziar o depósito de gasolina até a luz de aviso ⛽ se acender e depois reabastecer. Isso é necessário para manter a qualidade do combustível e também para a operacionalidade do funcionamento a gasolina.

Atestar o depósito frequentemente para impedir a corrosão do depósito.

Combustível para funcionamento a gás líquido

O gás liquefeito é conhecido por LPG (Liquefied Petroleum Gas) ou sob a designação GPL (Gás de Petróleo Liquefeito). O GPL também é conhecido como Autogas.

O GPL é composto principalmente por propano e butano. O índice de octanas situa-se entre 105 e 115, consoante a proporção de butano. O GPL é armazenado no estado líquido a uma pressão de aproximadamente 5 a 10 bar.

O ponto de ebulição depende da pressão e da composição da mistura. À pressão atmosférica, situa-se entre -42 ºC (propano puro) e -0,5 ºC (butano puro).

Atenção
O sistema funciona a uma temperatura ambiente de aprox. -8 ºC a 100 ºC.

O funcionamento integral do sistema GPL apenas pode ser garantido com base em gás liquefeito que cumpre os requisitos mínimos da norma DIN EN 589.

Selector de combustível

Premir **LPG** alterna entre o funcionamento a gasolina e a gás liquefeito logo que os parâmetros necessários (temperatura do líquido de arrefecimento, temperatura do gás e velocidade mínima do motor) tenham sido atingidos. Os requisitos são atingidos ao fim de aproximadamente 60 segundos (consoante a temperatura exterior) e a primeira vez em que o acelerador é pressionado com mais intensidade. O estado do LED mostra o modo de funcionamento actual.

- desligado : funcionamento a gasolina
- pisca : verificar as condições para a transição de combustível para o funcionamento a gás líquido. Acende-se no caso de estarem reunidas as condições.
- acende : funcionamento a gás
- pisca 5 vezes e apaga-se : o depósito de gás líquido está vazio ou ocorreu uma falha no sistema de gás líquido. É apresentada uma mensagem no Centro de Informação do Condutor.

Se o depósito de combustível estiver vazio, o motor não arranca.

O modo de combustível selecionado é guardado e reativado no ciclo de ignição seguinte se as condições o permitirem.

Assim que o depósito de gás liquefeito estiver vazio, o funcionamento passa automaticamente para gasolina até a ignição ser desligada.

Ao mudar automaticamente de funcionamento a gasolina ou gás, poderá ser percebido um ligeiro atraso da potência de tração do motor.

A cada seis meses, esvaziar o depósito de gasolina até a luz de aviso Insignia se acender e depois reabastecer. Isto ajuda a manter a qualidade do combustível e o sistema operacional para o funcionamento a gasolina.

Atestar o depósito frequentemente para impedir a corrosão do depósito.

Avarias e soluções

Se não for possível passar ao modo de gás, verificar o seguinte:

- Existe quantidade suficiente de gás liquefeito?
- Existe gasolina suficiente para o arranque?

Devido a temperaturas extremas em combinação com a composição do gás, pode demorar um pouco mais até que o sistema comute entre o modo de gasolina e o modo de gás.

Em situações extremas, o sistema pode também regressar ao modo de gasolina se os requisitos mínimos não estiverem preenchidos. Se as condições permitirem, poderá ser possível retomar manualmente o funcionamento a gás líquido.

Dirigir-se a uma oficina em caso de todas as outras avarias.

Atenção

Reparações e regulações apenas podem ser feitas por especialistas certificados de modo a manter a segurança e a garantia do sistema GPL.

O gás liquefeito tem um cheiro especial (odorizado) de modo a que quaisquer fugas possam ser detectadas facilmente.

⚠ Aviso

Se cheirar a gás no interior do veículo ou na proximidade imediata deste, comute imediatamente para o modo de gasolina. Não fumar. Sem chamas vivas ou fontes de ignição.

Se o cheiro a gás persistir, não arrancar com o motor. Reparar a avaria numa oficina.

Quando utilizar parques de estacionamento subterrâneos, seguir as instruções de utilização do parque e a legislação em vigor.

Advertência
Em caso de acidente, desligar a ignição e as luzes.

Abastecer

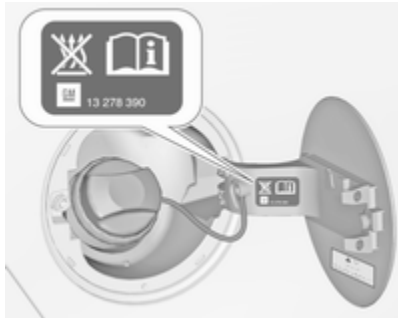

⚠ Perigo

Antes de reabastecer, desligar a ignição e quaisquer fontes exteriores de calor com câmaras de combustão. Desligar quaisquer telemóveis.

Cumprir as instruções de funcionamento e segurança da estação de serviço quando se estiver a abastecer.

⚠ Perigo

O combustível é inflamável e explosivo. Não fumar. Não produzir chamas nuas ou faíscas.

Se cheirar a combustível no veículo, reparar a causa dessa situação imediatamente numa oficina.

Atenção

No caso de abastecimento com combustível errado, não ligar a ignição.

A portinhola do depósito de combustível encontra-se na parte traseira direita do veículo.

A portinhola do depósito de combustível só pode ser aberta se o veículo estiver destrancado. Soltar a portilhola de enchimento de combustível, carregando na portinhola.

Reabastecimento de gasolina e Diesel

Para abrir, rodar a tampa lentamente para a esquerda (sentido anti--horário).

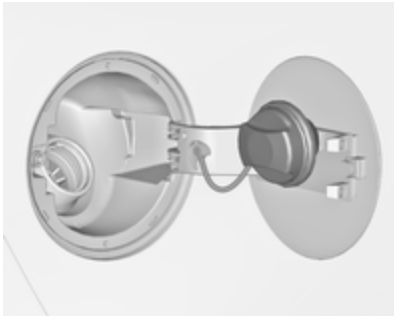

A tampa do depósito de combustível pode ser colocada no suporte, na portinhola do depósito de combustível.

Para reabastecer, introduzir completamente a pistola no bocal e activá-la.

Após o corte automático, o depósito pode ser atestado ativando a pistola no bocal mais duas vezes, no máximo.

Atenção

Limpe imediatamente qualquer combustível derramado.

Para fechar, rodar a tampa do tubo de enchimento de combustível para a direita até engatar audivelmente.

Fechar a portinhola e deixe que encaixe.

Veículos com inibidor de erros de abastecimento

⚠Aviso

Não tentar abrir a portinhola do depósito de combustível manualmente em veículos com inibidor de erros de abastecimento.

Ignorar este aviso poderá resultar no entalamento dos dedos.

Os veículos com um sistema de redução catalítica selectiva estão equipados com um inibidor de erros de abastecimento.

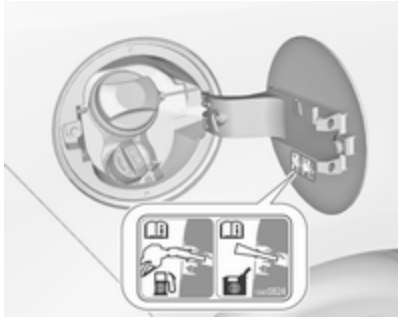

O inibidor de erros de abastecimento garante que a portinhola do depósito de combustível só possa ser aberta usando um bico de reabastecimento de gasóleo ou um funil de reabastecimento de emergência.

Rodar a tampa do depósito de combustível lentamente no sentido anti-horário.

A tampa pode ser colocada no suporte, na portinhola do depósito de combustível.

Colocar o bico em linha reta com o bocal de enchimento e pressionar ligeiramente para inserir.

Em caso de emergência, reabasteça com um reservatório. Deve ser utilizado um funil para abrir a tampa do tubo de enchimento.

O funil encontra-se no compartimento de arrumação do lado direito da bagageira.

Colocar o funil em linha reta com o bocal de enchimento e pressionar ligeiramente para inserir.

Utilizar o funil para encher o combustível diesel através do bocal de enchimento.

Depois de atestar, voltar a colocar o funil no saco de plástico e guardá-lo no compartimento de arrumação.

Sistema de redução catalítica selectiva ⇨ 183.

Reabastecimento com gás natural

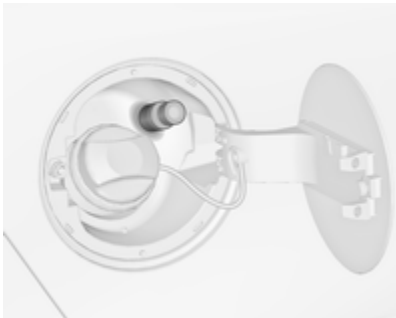

A portinhola do depósito de combustível só pode ser aberta se o veículo estiver destrancado. Soltar a portilhola de enchimento de combustível, carregando na portinhola.

⚠Aviso

Reabastecer com uma pressão de saída máxima de 250 bar. Utilizar apenas estações de abastecimento com compensação de temperatura.

O procedimento de reabastecimento deve ser concluído, ou seja, o bocal de enchimento deve ser ventilado.

A capacidade do depósito de gás natural varia consoante a temperatura exterior, a pressão de enchimento e o tipo do sistema de reabastecimento. Capacidades ⇨ 314.

Fechar a portinhola e deixe que encaixe.

Termos para "veículos a gás natural" no estrangeiro:

Alemão	Erdgasfahrzeuge
Inglês	NGVs = Natural Gas Vehicles
Francês	Véhicules au gaz naturel - ou - Véhicules GNV
Italiano	Metano auto

Termos para "gás natural" no estrangeiro:

Alemão	Erdgas
Inglês	CNG = Compressed Natural Gas
Francês	GNV = Gaz Naturel (pour) Véhicules - ou - CGN = carburantgaz naturel
Italiano	Metano (per auto)

Abastecimento com gás liquefeito

Cumprir as instruções de funcionamento e segurança da estação de serviço quando se estiver a abastecer.

A válvula de enchimento para gás liquefeito situa-se atrás da tampa do bocal de enchimento de gasolina.

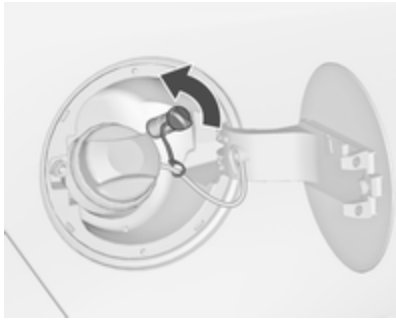

Desenroscar a tampa protectora do gargalo de enchimento.

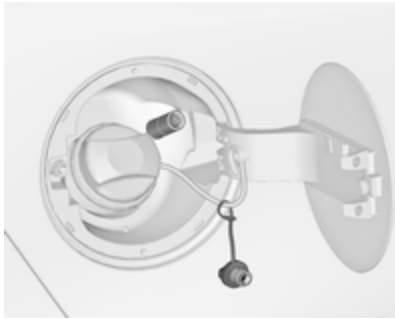

Enrosque o adaptador necessário manualmente no gargalo de enchimento.

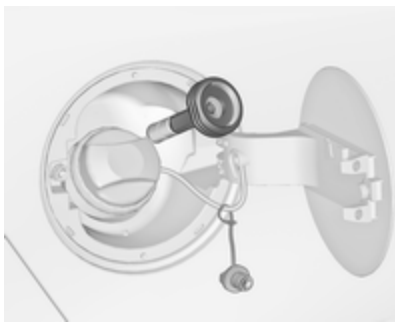

Adaptador ACME: Enroscar a porca da ponteira de enchimento no adaptador. Pressionar para baixo o gatilho de bloqueio na ponteira de enchimento.

Gargalo de enchimento DISH: Colocar o ponteira de enchimento no adaptador. Pressionar para baixo o gatilho de bloqueio na ponteira de enchimento.

Gargalo de enchimento com encaixe de baioneta: Coloque a ponteira de enchimento no adaptador e rode para a esquerda ou para a direita um quarto de volta. Puxar totalmente para cima o gatilho de bloqueio da ponteira de enchimento.

Gargalo de enchimento EURO: Pressionar a ponteira de enchimento no adaptador até encaixar.

Premir o botão no ponto de abastecimento de gás liquefeito. O sistema de enchimento pára ou funciona mais lentamente quando 80% da capacidade do depósito é atingida (nível máximo de enchimento).

Soltar o botão no sistema de enchimento para parar o processo de enchimento. Soltar o gatilho de bloqueio e retirar a ponteira de enchimento. Poderá escapar uma pequena quantidade de gás liquefeito.

Retirar o adaptador e arrumar no veículo.

Encaixar a tampa protectora para evitar a intrusão de corpos estranhos no bocal de enchimento e no sistema.

⚠Aviso

Devido à concepção do sistema, é inevitável uma fuga de gás liquefeito após libertação do gatilho de bloqueio. Evitar inalação.

⚠Aviso

O depósito de gás liquefeito apenas deve ser cheio até 80% da respetiva capacidade por razões de segurança.

A multiválvula existente no depósito de gás liquefeito limita automaticamente a quantidade a encher. Se for adicionada uma quantidade maior, recomendamos não expor o veículo ao sol até que a quantidade em excesso tenha sido consumida.

Adaptador de enchimento

Como os sistemas de enchimento não estão normalizados, são necessários adaptadores diferentes que estão disponíveis nos Distribuidores Autorizados Opel e nos Reparadores Autorizados Opel.

Adaptador ACME: Bélgica, Alemanha, Irlanda, Luxemburgo, Suíça

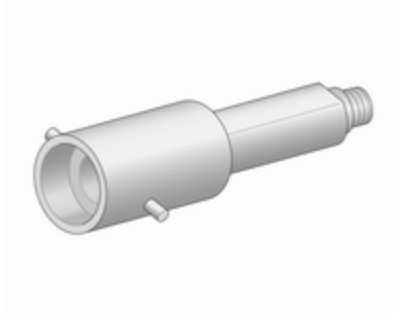

Adaptador de baioneta: Países Baixos, Noruega, Espanha, Reino Unido

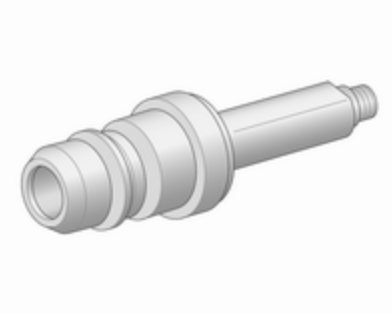

Adaptador Euro: Espanha

Adaptador DISH: Áustria, Bósnia--Herzegovina, Bulgária, Croácia, República Checa, Dinamarca, Estónia, França, Grécia, Hungria, Itália, Letónia, Lituânia, Macedónia, Polónia, Portugal, Roménia, Sérvia, Eslováquia, Eslovénia, Suécia, Suíça, Turquia, Ucrânia,

Tampão do depósito de combustível

Utilize apenas tampas do tubo de enchimento de combustível de origem. Os veículos com motor a diesel têm tampões do depósito de combustível especiais.

Consumo de combustível - Emissões de CO_2

Motores a gasolina e Diesel

O consumo de combustível (circuito combinado) do modelo Opel Zafira situa-se entre 9,0 e 4,1 l/100 km.

A emissão de CO_2 (combinada) situa--se entre 177 e 109 g/km.

Consultar os valores específicos para o veículo no Certificado CE de Conformidade fornecido com o veículo ou os documentos de matrícula nacionais.

Motores a gás natural

O consumo de gás (circuito combinado) do modelo Opel Zafira é de 4,7 kg/100 km.

A emissão de CO_2 (circuito combinado) é de 129 g/km.

Consultar os valores específicos para o veículo no Certificado CE de Conformidade fornecido com o veículo ou os documentos de matrícula nacionais.

Informação geral

Os valores oficiais citados tanto de consumo de combustível como de emissões de CO_2 estão em conformidade com o modelo base da UE com equipamento normalizado.

Os valores de consumo de combustível e de emissão de CO_2 são calculados de acordo com o Regulamento R (CE) N.º 715/2007

(na versão que for respectivamente aplicável), tendo em consideração o peso do veículo em ordem de marcha, conforme especificado pelo regulamento.

Os valores são apenas disponibilizados com a finalidade de estabelecer comparações entre veículos diferentes e não devem ser considerados como garantia do consumo real de combustível de uma veículo em particular. Equipamento adicional pode implicar resultados ligeiramente mais elevados que o consumo e as emissões de CO_2 indicadas. Para além disso, o consumo de combustível depende do estilo de condução de cada um e das condições do piso e do trânsito.

Gás natural

A informação sobre consumo de combustível foi obtida utilizando o combustível de referência G20 (proporção de metano de 99 - 100 mol%) em condições de condução prescritas. Ao utilizar gás natural com uma proporção de metano inferior, o consumo de combustível pode ser diferente dos valores especificados.

Engate do reboque

Informações gerais

Utilizar apenas equipamento de reboque aprovado para o seu veículo. Os veículos com motor a gás natural necessitam de equipamento de reboque especial.

Qualquer equipamento de reboque montado pós-venda deve ser montado numa oficina. Pode ser necessário fazer alterações que afectem o sistema de arrefecimento, resguardos térmicos ou outro equipamento.

A função de detecção de lâmpada fundida das luzes de travagem do reboque não consegue detectar uma indisponibilidade parcial das lâmpadas. Por exemplo, no caso de 4 x lâmpadas de de 5 watts, a função apenas detecta quando resta uma única lâmpada de 5 watts funcional ou quando não resta qualquer lâmpada.

Instalar equipamento para reboque pode cobrir a abertura do olhal de reboque. Caso isso aconteça, utilizar

a barra de acoplamento de esfera pare rebocar. Manter sempre a esfera da barra de acoplamento no veículo.

Condições de condução e sugestões para o reboque

Antes de fixar um reboque, lubrificar a esfera de acoplamento. Contudo, não o fazer se se estiver a utilizar um estabilizador na esfera de reboque para reduzir os movimentos de ziguezague.

Para atrelados com baixa estabilidade de condução e atrelados de caravanas com um peso bruto autorizado de mais de 1300 kg a utilização de um estabilizador é fortemente recomendada ao conduzir acima do 80 km/h.

Se o reboque começar a andar aos ziguezagues, reduzir a velocidade; não tentar corrigir a direcção e travar a fundo se necessário.

Numa descida, conduzir na mesma mudança que se utilizaria para fazer essa subida e conduzir a uma velocidade semelhante.

Ajustar a pressão dos pneus para o valor especificado para carga completa ⇨ 316.

Rebocar

Cargas de atrelados

As cargas de atrelados permitidas são valores máximos que dependem do veículo e do motor em casa e que não devem ser ultrapassados. A carga de reboque efectiva é a diferença entre o peso bruto efectivo do atrelado e a carga da tomada de acoplamento efectiva com o atrelado ligado.

As cargas de atrelados permitidas estão especificadas nos documentos do veículo. De uma maneira geral, são válidas para inclinações de até 12%.

A carga de reboque permitida aplica-se até à inclinação especificada e até uma altitude de 1000 metros acima do nível do mar. Uma vez que a potência do motor diminui à medida que a altitude aumenta devido à rarefação do ar, havendo assim menor capacidade de subida, o peso bruto permitido do atrelado também diminui 10% por cada 1000 metros de altitude adicional. Não é necessário reduzir o peso bruto do atrelado ao conduzir em estradas com inclinações ligeiras (menos de 8%, p. ex. autoestradas).

O peso bruto do atrelado admissível não deve ser excedido. Esse peso está especificado na placa de identificação ⇨ 300.

Carga de acoplamento vertical

A carga de acoplamento vertical é a carga exercida pelo reboque na esfera de acoplamento. Pode ser alterada alterando a distribuição do peso ao carregar o reboque.

A carga de acoplamento vertical máxima permitida, 75 kg, está especificada na placa de identificação do equipamento de reboque e nos documentos do veículo.

Advertência
Motores B16DTH, B16DTJ, B20DTH e B20DTJ: Consoante o equipamento, a carga de

acoplamento vertical máxima admissível pode ser de 75 kg e 60 kg.

Visar sempre atingir a carga máxima, especialmente no caso de reboques pesados. A carga de acoplamento vertical nunca deve ser inferior a 25 kg.

Carga do eixo traseiro

Quando o reboque está ligado e o veículo rebocador está totalmente carregado, a carga do eixo traseiro permitida (ver placa de identificação ou documentos do veículo) pode ser ultrapassada em 60 kg, o peso bruto do veículo pode ser ultrapassado em 60 kg. Se a carga do eixo traseiro permitida for ultrapassada, não se deve exceder a velocidade máxima de 100 km/h.

Acoplamento de reboque

Atenção
Quando se utilizar o veículo sem um reboque, desmontar a barra da esfera de acoplamento.

Arrumação da barra da esfera de acoplamento

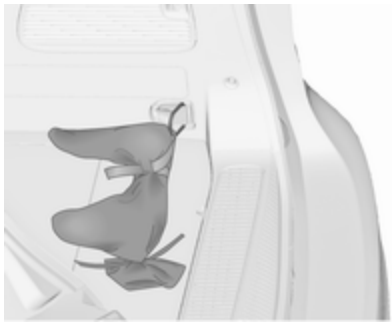

O saco com a barra da esfera de acoplamento está arrumado na bagageira.

Colocar a cinta pelo olhal traseiro direito, passar duas vezes à volta e apertá-la para fixar o saco.

Montar a barra da esfera de acoplamento

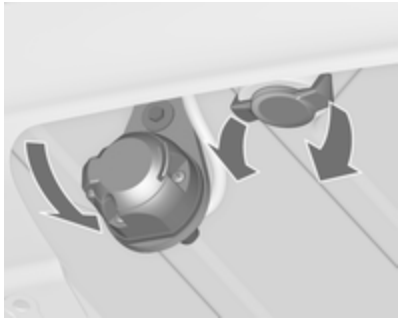

Desengatar e rebater a tomada. Retirar o tampão de vedação da abertura da barra da esfera de acoplamento e arrumar.

Verificar a tensão da barra da esfera de acoplamento

- A marcação vermelha no manípulo rotativo tem de estar virada para a marcação verde na barra da esfera de acoplamento.
- A folga entre o botão rotativo e a barra da esfera de acoplamento tem de ser de cerca de 6 mm.
- A chave tem de estar na posição 🔓.

Caso contrário, a barra da esfera de acoplamento tem de ser colocada sob tensão antes de inserida:

- Desbloquear a barra da esfera de acoplamento rodando a chave para a posição 🔓.

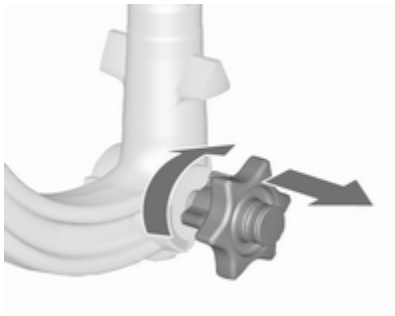

- Puxar o manípulo rotativo para fora e rodar no sentido dos ponteiro dos relógios até ao máximo.

Inserir a barra da esfera de acoplamento

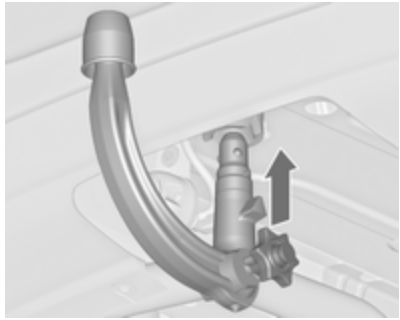

Inserir a barra da esfera de acoplamento sob tensão na abertura e empurrar com firmeza para cima até se ouvir um estalido, sinal de encaixe.

O manípulo rotativo volta à posição inicial, assentando contra a barra da esfera de acoplamento sem qualquer folga.

⚠Aviso

Não tocar no manípulo rotativo durante a instalação.

Bloquear a barra da esfera de acoplamento rodando a chave para a posição 🔒. Retirar a chave e fechar a tampa de protecção.

Olhal para cabo anti-desengate

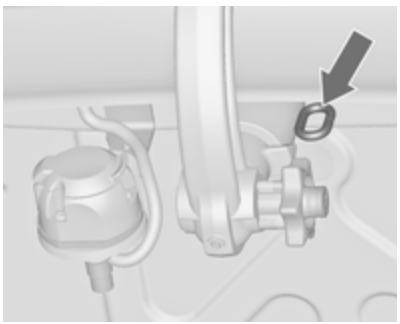

Fixar o cabo anti-desengate ao olhal.

Verificar se a barra da esfera de acoplamento está bem montada

- A marcação verde no manípulo rotativo tem de estar virada para a marcação verde na barra da esfera de acoplamento.
- Não deve haver qualquer folga entre o manípulo rotativo e a barra da esfera de acoplamento.
- A barra da esfera de acoplamento deve engatar bem na abertura.
- A barra da esfera de acoplamento deve ser bloqueada e a chave deve ser removida.

⚠Aviso

Apenas é permitido rebocar um atrelado quando a barra da esfera de acoplamento está bem montada. Se a barra da esfera de acoplamento não engatar bem, recorrer à ajuda de uma oficina.

Desmontar a barra da esfera de acoplamento

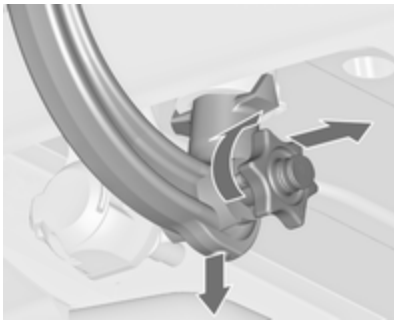

Abrir a aba de protecção e rodar a chave para a posição 🔓 para desbloquear a barra da esfera de acoplamento.

Puxar o manípulo rotativo para fora e rodar no sentido dos ponteiro dos relógios até ao máximo. Puxar a barra da esfera de acoplamento para fora e para baixo.

Colocar o tampão de vedação na abertura. Dobrar e arrumar a tomada.

Programa de estabilidade do reboque

Se o sistema detectar movimentos de ziguezague, a potência do motor diminui e o conjunto de veículo/reboque é travado selectivamente até esses movimentos pararem. Enquanto o sistema está a funcionar, manter o volante o mais imóvel possível.

O Programa de estabilidade do reboque (TSA) é uma função do Controlo Electrónico de Estabilidade ⇨ 194.

Conservação do veículo

Informação geral **248**
Acessórios e alterações no veículo 248
Imobilizar o veículo a longo prazo 248
Recolha de veículos em fim de vida 249
Verificações no veículo **249**
Execução dos trabalhos 249
Capot 249
Óleo de motor 250
Líquido de arrefecimento do motor 251
Óleo da direcção assistida 252
Líquido limpa-vidros 253
Travões 253
Líquido dos travões 253
Bateria do veículo 253
Purgar o sistema de combustível diesel 255
Substituição das escovas do limpa pára-brisas 255
Substituir lâmpadas **256**
Faróis de halogéneo 256
Iluminação dianteira adaptativa 259
Faróis de nevoeiro 260
Luzes traseiras 261
Indicadores de mudança de direcção laterais 264
Luz da chapa de matrícula 264
Luzes do habitáculo 265
Iluminação do painel de instrumentos 265
Instalação elétrica **265**
Fusíveis 265
Caixa de fusíveis no compartimento do motor 267
Caixa de fusíveis no painel de instrumentos 269
Caixa de fusíveis na bagageira 270
Ferramentas do veículo **272**
Ferramentas 272
Rodas **273**
Pneus de Inverno 273
Designação dos pneus 273
Pressão dos pneus 273
Sistema de controlo da pressão dos pneus 275
Profundidade do relevo 278
Mudar para outros pneus 279
Tampões de rodas 279
Correntes de neve 279
Kit de reparação de pneus 280
Substituição de roda 283
Roda sobresselente 286
Auxílio de arranque **289**
Rebocar **291**
Rebocar o veículo 291
Rebocar outro veículo 292
Conservação do veículo **293**
Conservação da carroçaria 293
Conservação do habitáculo 295

Informação geral

Acessórios e alterações no veículo

Recomendamos a utilização de peças e acessórios de origem e peças aprovadas pela fábrica específicas para o seu tipo de veículo. Não podemos avaliar ou garantir a qualidade de outros produtos - mesmo que aprovados por legislação ou por qualquer outra forma.

Não efectuar alterações no sistema eléctrico, p. ex. alterações nas unidades electrónicas de controlo.

Atenção
Ao transportar o veículo num comboio ou num reboque, as palas pára-lama podem ficar danificadas.

Imobilizar o veículo a longo prazo

Armazenamento durante muito tempo

Se o veículo tiver de ser armazenado por vários meses:

- Lavar e encerar o veículo.
- Verificar a protecção de cera do compartimento do motor e da substrutura.
- Limpar e conservar os vedantes de borracha.
- Atestar completamente o depósito do combustível.
- Mudar o óleo de motor.
- Drenar o reservatório do líquido limpa-vidros.
- Verificar a protecção anti--corrosão e o anticongelante do líquido de arrefecimento.
- Ajustar a pressão dos pneus para o valor especificado para carga completa.
- Estacionar o veículo num local seco e bem ventilado. Engatar a primeira ou a marcha atrás ou definir a alavanca selectora para **P**. Evitar que o veículo deslize.
- Não aplicar o travão de mão.
- Abrir o capô, fechar todas as portas e trancar o veículo.
- Desligar o grampo do terminal negativo da bateria do veículo. Não esquecer que nenhum dos sistemas está funcional, p. ex., sistema de alarme anti-roubo.

Colocar em funcionamento

Quando o veículo vai ser colocado novamente em funcionamento:

- Ligar o grampo ao terminal negativo da bateria do veículo. Activar o sistema electrónico dos vidros eléctricos.
- Verificar a pressão dos pneus.
- Atestar o reservatório do líquido lava-vidros.
- Verificar o nível do óleo do motor.

- Verificar o nível do líquido de arrefecimento.
- Montar a chapa de matrícula se necessário.

Recolha de veículos em fim de vida

Informação acerca dos centros de recuperação do veículo em fim de vida e a reciclagem dos veículos em fim de vida está disponível no nosso sítio na rede, onde legalmente exigido. Confie este trabalho apenas a um centro de reciclagem autorizado.

Os veículos a gás liquefeito devem ser reciclados por um centro autorizado para veículos a gás liquefeito.

Verificações no veículo

Execução dos trabalhos

⚠Aviso

Realizar verificações no compartimento do motor apenas quando a ignição estiver desligada.

A ventoinha de arrefecimento pode começar a funcionar mesmo com a ignição desligada.

⚠Perigo

O sistema da ignição e os faróis de xénon utilizam uma tensão muito elevada. Não tocar.

Capot

Abrir

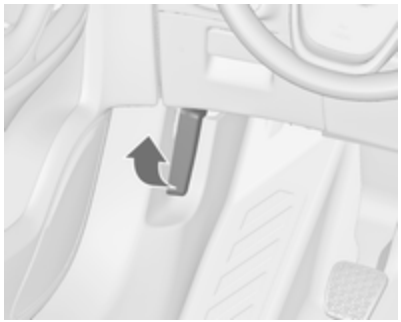

Puxar a alavanca de abertura e colocá-la na posição inicial.

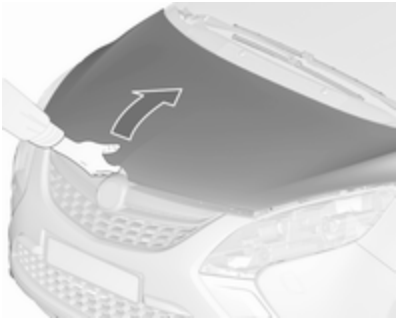

Mover o trinco de segurança lateralmente para o lado esquerdo do veículo e abrir o capot.

O capot é mantido aberto automaticamente por um elevador.

Se o capot for aberto durante um Autostop, o motor será ligado automaticamente por motivos de segurança.

Fechar

Antes de fechar o capô, empurrar o suporte para o respectivo encaixe de arrumação.

Baixar o capô e deixá-lo cair no engate a partir de uma altura baixa (20-25 cm). Verificar se o capô está engatado.

Atenção
Não pressionar o capô contra o engate para evitar amolgá-lo.

Óleo de motor

Verificar manualmente o nível do óleo de motor regularmente para evitar danos no motor. Certificar-se que é utilizado óleo com a especificação correcta. Líquidos e lubrificantes recomendados ⇨ 298.

O consumo máximo de óleo de motor é de 0,6 litros por 1000 km.

Verificar com o veículo numa superfície nivelada. O motor deve estar à temperatura de funcionamento e desligado há pelo menos 5 minutos.

Puxar a vareta para fora. Limpá-la, inseri-la até ao batente da pega, puxar para fora e ver qual o nível do óleo do motor.

Inserir a vareta até ao batente da pega e dar meia volta.

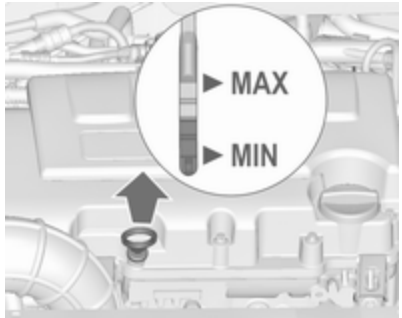

As varetas de verificação do óleo variam consoante a versão do motor.

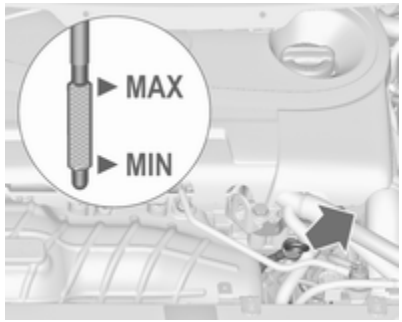

Quando o nível do óleo de motor tiver descido para a marca **MIN**, atestar o óleo de motor.

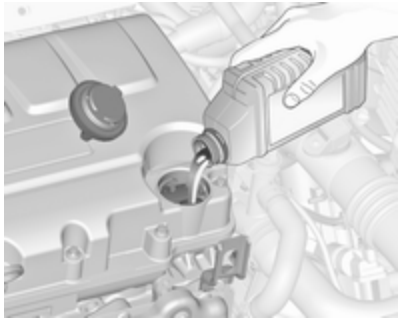

Recomendamos a utilização do mesmo tipo de óleo do motor que foi utilizado na última mudança.

O nível do óleo de motor não deve exceder a marca **MAX** na vareta.

Em alguns motores é necessário um funil para atestar o óleo de motor.

O funil encontra-se no compartimento de arrumação do lado direito da bagageira.

Usar o funil para atestar óleo de motor pela abertura respectiva.

Depois de atestar, voltar a colocar o funil no saco de plástico e guardá-lo no compartimento de arrumação.

Atenção
Óleo de motor em excesso deverá ser drenado ou retirado por sucção.

Capacidades ⇨ 314.

Colocar o tampão e apertar.

Líquido de arrefecimento do motor

O líquido refrigerante protege do congelamento até aproximadamente -28 °C. Nos países setentrionais, com temperaturas muito baixas, o líquido refrigerante atestado de fábrica protege do congelamento até aproximadamente -37 °C.

Atenção
Utilizar apenas anticongelante aprovado.

Nível do líquido de arrefecimento

Atenção
Um nível demasiado baixo do líquido de arrefecimento poderá causar danos no motor.

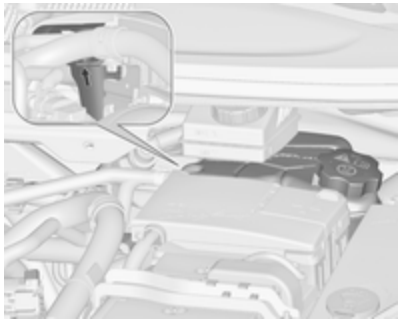

Se o sistema de arrefecimento estiver frio, o nível do líquido de arrefecimento deve estar acima da marca de enchimento. Atestar se o nível estiver baixo.

⚠ Aviso

Deixar o motor arrefecer antes de abrir a tampa. Abrir a tampa com cuidado e deixar a pressão sair devagar.

Para atestar, utilizar uma mistura 1:1 de concentrado de líquido de arrefecimento aprovado e água da torneira limpa. Caso não tenha líquido de arrefecimento disponível, utilizar água da torneira limpa. Colocar o tampão e apertar.

Motor B16DTH: Depois de ligar o motor, ajustar o aquecimento para a temperatura mais quente e a velocidade da ventoinha pelo menos para o primeiro nível durante aproximadamente 5 minutos. Isto garantirá que o ar dentro do sistema de arrefecimento é evacuado.

Mandar verificar a concentração de líquido de arrefecimento e a causa da perda de líquido de arrefecimento numa oficina.

Óleo da direcção assistida

Atenção

Pequeníssimas quantidades de contaminação podem provocar danos no sistema da direcção e fazer com que não funcione correctamente. Não deixe que contaminantes entrem em contacto com o lado do fluido do bujão do depósito/vareta ou que entrem no depósito.

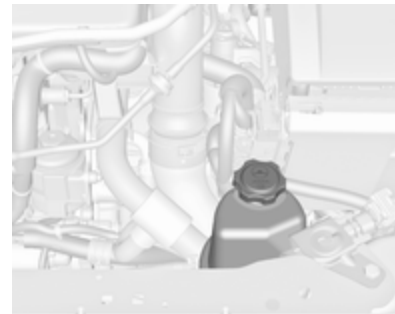

Normalmente não é necessário verificar o nível de óleo da direcção assistida. Se for ouvido um ruído invulgar durante a condução ou se a direcção assistida responder de forma anormal, procurar assistência numa oficina.

Líquido limpa-vidros

Encher com água limpa misturada com uma quantidade adequada de líquido lava-pára-brisas aprovado que contenha anticongelante.

Atenção

Apenas líquido lava-vidros com uma concentração de anticongelante suficiente dá protecção em temperaturas baixas ou uma baixa súbita de temperatura.

Travões

No caso de uma espessura mínima dos calços dos travões, ouvir-se-á um silvo durante a travagem.

Pode-se continuar a conduzir nessa situação mas deve substituir-se os calços dos travões o mais depressa possível.

Depois de montar calços novos, não travar a fundo desnecessariamente nas primeiras viagens.

Líquido dos travões

⚠Aviso

O líquido dos travões é venenoso e corrosivo. Evitar o contacto com olhos, pele, tecidos e superfícies pintadas.

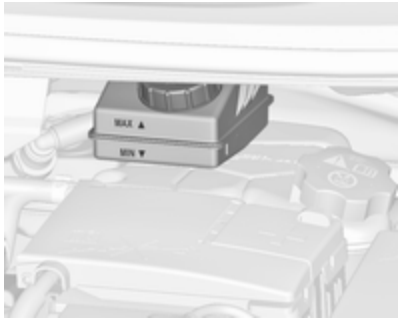

O nível do óleo dos travões deve situar-se entre as marcas **MIN** e **MAX**.

Se o nível do líquido estiver abaixo de **MIN**, procurar a assistência de uma oficina.

Líquido dos travões e da embraiagem ⇨ 298.

Bateria do veículo

A bateria do veículo não requer manutenção, desde que o perfil de condução permita carga suficiente para a bateria. Deslocações curtas e arranques frequentes do motor

podem descarregar a bateria. Evitar a utilização de consumidores de energia desnecessários.

As baterias não devem ser eliminadas junto com os resíduos domésticos. Devem ser colocadas em pontos de recolha para reciclagem apropriados (i.e. pilhões).

Deixar o veículo parado durante mais de 4 semanas pode provocar a descarga da bateria. Desligar o grampo do terminal negativo da bateria do veículo.

Assegurar que a ignição está desligada antes de ligar ou desligar a bateria do veículo.

Protecção contra descarga da bateria do veículo ⇨ 163.

Substituir a bateria do veículo

Advertência
Qualquer incumprimento das instruções indicadas nesta secção poderá levar à desactivação temporária do sistema Start/Stop.

Quando a bateria do veículo está a ser substituída, certificar-se de que não existem orifícios de ventilação abertos nas proximidades do terminal positivo. Se um orifício de ventilação estiver aberto nesta área, deve ser fechado com um tampão falso, e a ventilação na proximidade do terminal negativo deve ser aberta.

Utilizar apenas baterias que permitam que a caixa de fusíveis seja montada por cima da bateria do veículo.

Em veículos com uma bateria AGM (tapete de vidro absorvente), garantir que a mesma é substituída por outra bateria AGM.

É possível identificar uma bateria AGM pela etiqueta na bateria. Recomendamos a utilização de uma bateria de veículo Opel original.

Advertência
A utilização de uma bateria do veículo AGM diferente da bateria de veículo Opel original poderá resultar num desempenho mais fraco do sistema pára/arranca.

Recomendamos que substitua a bateria do veículo numa oficina.

Sistema Start/Stop ⇨ 178.

Carregar a bateria do veículo

⚠Aviso

Nos veículos com sistema Start/Stop, certificar-se de que o potencial de carga não excede os 14,6 volt quando é utilizado um carregador de baterias. Caso contrário, a bateria do veículo poderá sofrer danos.

Auxílio de arranque ⇨ 289.

Etiqueta de aviso

Significado dos símbolos:

- Sem faíscas, chamas vivas ou fumo.
- Proteger sempre os olhos. Os gases explosivos podem causar cegueira ou ferimentos.
- Mantenha a bateria do veículo fora do alcance de crianças.
- A bateria do veículo contém ácido sulfúrico, que pode provocar cegueira ou lesões por queimaduras graves.
- Consultar o Manual do Proprietário para mais informações.
- Poderá haver gases explosivos perto da bateria do veículo.

Purgar o sistema de combustível diesel

Se o depósito tiver ficado vazio, será necessário purgar o sistema de combustível diesel. Ligar a ignição três vezes durante 15 segundos de cada vez. Depois ligar o motor durante 40 segundos, no máximo. Repetir esse processo após terem decorrido no mínimo 5 segundos. Se o motor não pegar, recorrer à assistência de uma oficina.

Substituição das escovas do limpa pára-brisas

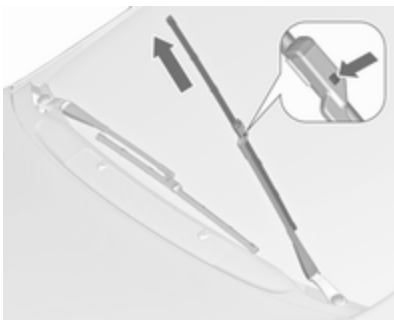

Levantar o braço do limpa-vidros até se manter na posição levantada, pressionar o botão, desencaixar a escova e retirá-la.

Fixar ao braço do limpa-vidros a escova limpa-vidros num ligeiro ângulo e empurrar até encaixar.

Baixar o braço cuidadosamente.

Escova do limpa-vidros no óculo traseiro

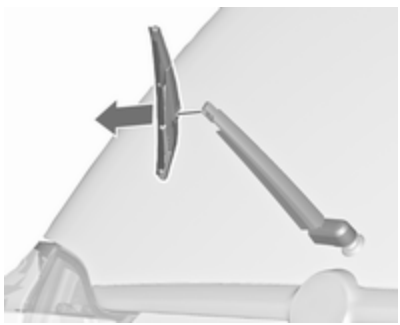

Levantar o braço do limpa pára--brisas. Desencaixar a escova do limpa pára-brisas conforme se mostra na figura e retirar.

Fixar ao braço do limpa-vidros a escova limpa-vidros num ligeiro ângulo e empurrar até encaixar.

Baixar o braço cuidadosamente.

Substituir lâmpadas

Desligar a ignição e desligar o interruptor relevante ou fechar as portas.

Segurar numa lâmpada nova apenas pela base. Não tocar no vidro da lâmpada sem luvas.

Ao substituir lâmpadas, utilizar apenas lâmpadas do mesmo tipo.

Substituir as lâmpadas dos faróis a partir do interior do compartimento do motor.

Faróis de halogéneo

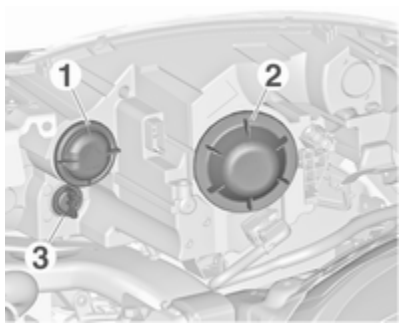

Faróis bi-halogéneo (1) com uma lâmpada para luzes de máximos e de médios.

Indicadores de mudança de direcção dianteiros (2).

Luzes laterais/luzes de condução diurna (3).

Luzes de médios/máximos (1)

1. Rodar a tampa (1) para a esquerda e retirá-la.

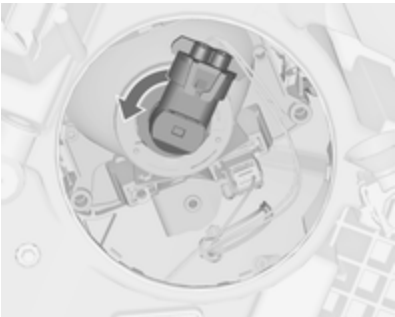

2. Rodar o suporte da lâmpada para a esquerda para desengatar. Afastar o suporte da lâmpada do reflector.

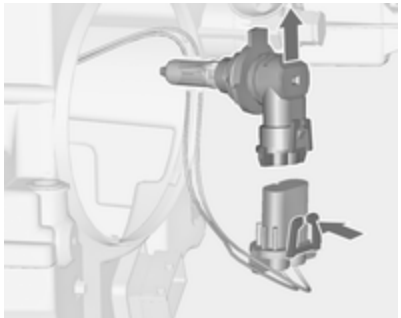

3. Desencaixar o suporte da lâmpada da ligação da ficha, pressionando a presilha de retenção.
4. Substituir a lâmpada e ligar o suporte da lâmpada à ligação da ficha.
5. Colocar o suporte da lâmpada, encaixando as duas patilhas no reflector, e rodar no sentido dos ponteiros do relógio para fixar.
6. Encaixar a tampa e rodar para a direita.

Indicadores de mudança de direcção dianteiros (2)

1. Rodar o casquilho da lâmpada (2) para a esquerda para desengatar. Remover o casquilho da lâmpada do reflector.

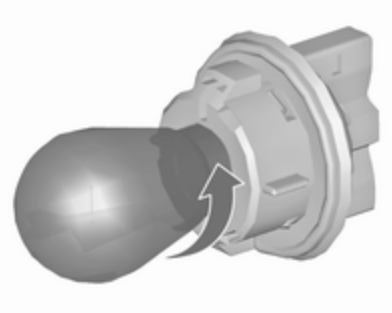

2. Remover a lâmpada do casquilho, rodando para a esquerda.
3. Substituir e introduzir a nova lâmpada no casquilho, rodando para a direita.
4. Inserir o casquilho da lâmpada no reflector e rodar para a direita.

Luzes laterais/Luzes de condução diurna (3)

1. Rodar o casquilho da lâmpada (3) para a esquerda para desengatar. Remover o casquilho da lâmpada do reflector.

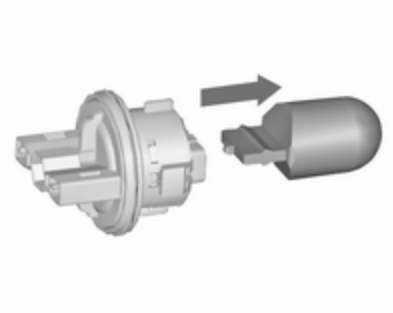

2. Remover a lâmpada do casquilho, puxando.
3. Substituir e introduzir a nova lâmpada no casquilho.
4. Inserir o casquilho da lâmpada no reflector e rodar para a direita.

Iluminação dianteira adaptativa

⚠ Perigo

A iluminação dianteira adaptativa utiliza faróis de xénon.

Os faróis de xénon funcionam com uma grande tensão eléctrica. Não tocar. Substituir as lâmpadas numa oficina.

As lâmpadas do indicador de mudança de direcção dianteiro e das luzes de curva podem ser substituídas.

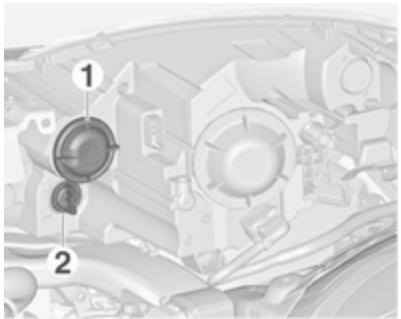

Iluminação em curvas (1).

Indicadores de mudança de direcção dianteiros (2).

As luzes laterais/luzes de condução diurna foram concebidas como díodos emissores de luz (LED) e não podem ser substituídas.

Iluminação de cantos (1)

1. Rodar a tampa (1) para a esquerda e retirá-la.

2. Rodar o suporte da lâmpada para a esquerda para desengatar. Afastar o suporte da lâmpada do reflector.

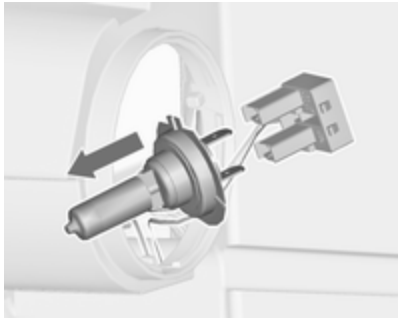

3. Desencaixar a lâmpada da ligação da ficha, puxando.
4. Substituir a lâmpada e ligar o suporte da lâmpada à ligação da ficha.
5. Colocar o suporte da lâmpada, encaixando as duas patilhas no reflector, e rodar no sentido dos ponteiros do relógio para fixar.
6. Encaixar a tampa e rodar para a direita.

Indicadores de mudança de direcção dianteiros (2)

1. Rodar o casquilho da lâmpada (2) para a esquerda para desengatar. Remover o casquilho da lâmpada do reflector.

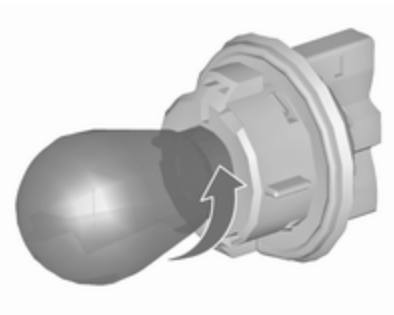

2. Remover a lâmpada do casquilho, rodando para a esquerda.
3. Substituir e introduzir a nova lâmpada no casquilho, rodando para a direita.
4. Inserir o casquilho da lâmpada no reflector e rodar para a direita.

Faróis de nevoeiro

As lâmpadas são acessíveis pela parte de baixo do veículo.

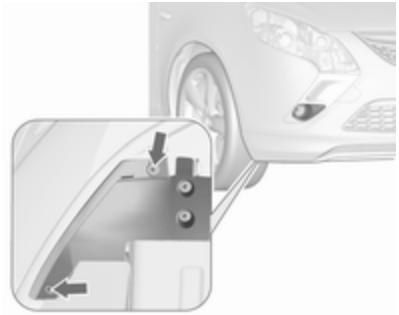

1. Retirar os parafusos exteriores da cobertura, assinalados com as setas.

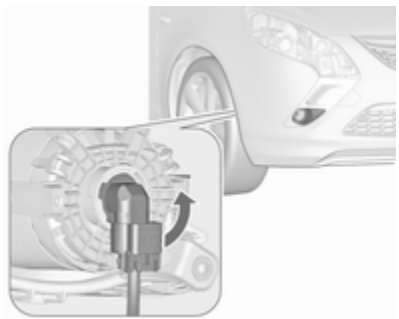

2. Afastar a cobertura.

   Rodar o casquilho da lâmpada para a esquerda e retirá-lo do reflector.

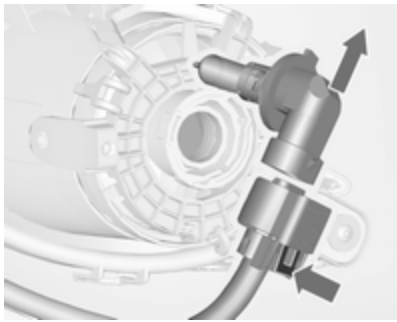

3. Desencaixar o casquilho da lâmpada da ligação da ficha, pressionando a presilha de retenção.
4. Remover e substituir o casquilho com a lâmpada e ligar à ligação da ficha.
5. Inserir o casquilho da lâmpada no reflector, rodar para a direita e encaixar.
6. Montar a cobertura com os parafusos.

Luzes traseiras

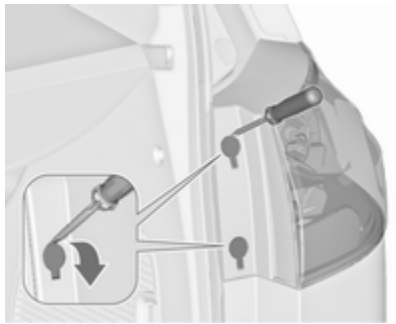

1. Remover a cobertura com parafusos.

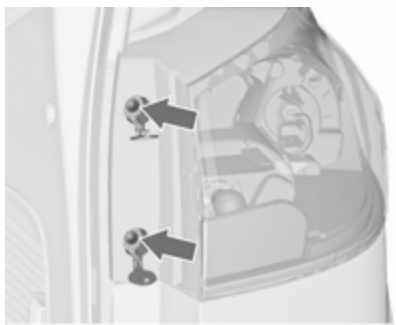

2. Retirar os parafusos assinalados com as setas.

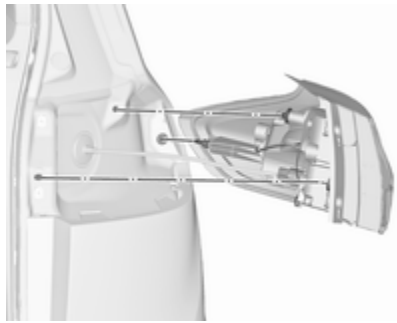

3. Cuidadosamente, retirar o conjunto do farol dos pinos de fixação e desmontar.
4. Separar a ligação da ficha do grupo óptico.

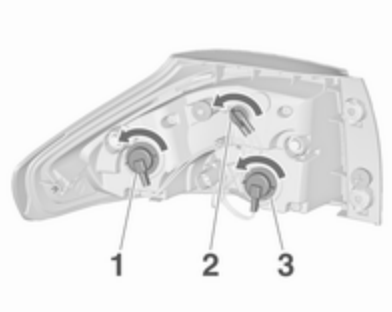

5. Remover e substituir a lâmpada, rodando o casquilho da lâmpada.

   Luz do indicador de mudança de direcção (**1**)

   Luzes traseiras (**2**)

   Luz de travão (**3**)

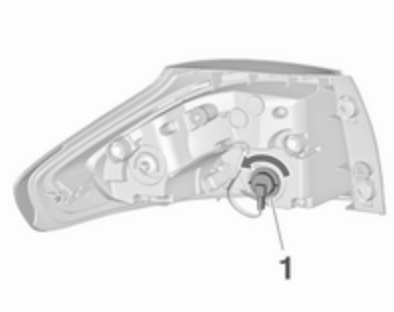

Luzes traseiras com díodos emissores de luz (LED) para os farolins e luz de travagem

Apenas a luz do indicador de mudança de direcção (**1**) pode ser substituída.

Remover e substituir a lâmpada, rodando o casquilho da lâmpada.

6. Ligar a ligação da ficha ao grupo óptico.
7. Encaixar o grupo óptico nos pinos de fixação e montar o grupo óptico com os parafusos.
8. Encaixar a cobertura com os parafusos.

Luzes de marcha-atrás (4) na porta da bagageira

1. Abrir a porta da bagageira e retirar a cobertura.

2. Rodar o casquilho da lâmpada para a esquerda e retirá-lo do reflector.

3. Remover a lâmpada do casquilho, puxando.
4. Substituir e introduzir a nova lâmpada no casquilho.
5. Inserir o casquilho da lâmpada no reflector e rodar para a direita.
6. Colocar a cobertura.

Luz traseira de nevoeiro

As lâmpadas são acessíveis pela parte de baixo do veículo.

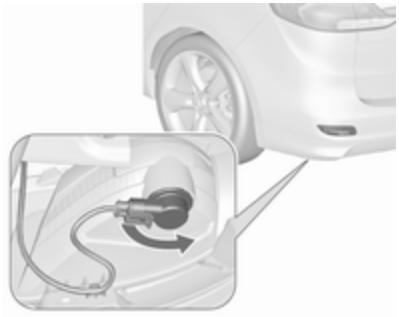

1. Rodar o casquilho da lâmpada para a esquerda e retirá-lo do reflector.

2. Remover a lâmpada do casquilho, rodando para a esquerda.
3. Substituir e introduzir a nova lâmpada no casquilho, rodando para a direita.
4. Inserir o casquilho da lâmpada no reflector, rodar para a direita e encaixar.

Verificação das lâmpadas

Ligar a ignição, accionar e verificar todos os faróis.

Indicadores de mudança de direcção laterais

Para substituir a lâmpada, retire o respectivo alojamento:

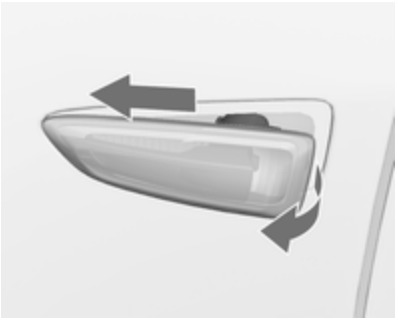

1. Deslizar a lâmpada para o respectivo lado esquerdo e remover com a extremidade direita.

2. Rodar o casquilho da lâmpada no sentido contrário dos ponteiros do relógio e remover do alojamento.

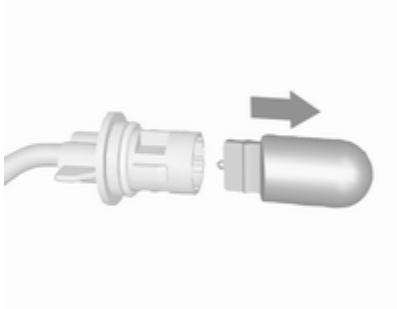

3. Retirar a lâmpada do casquilho e substituí-la.
4. Inserir o suporte da lâmpada e rodar para a direita.
5. Inserir a extremidade esquerda da lâmpada, deslizar para a esquerda e inserir a extremidade direita.

Luz da chapa de matrícula

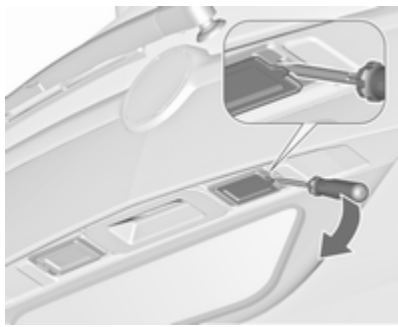

1. Inserir uma chave de parafusos na reentrância da cobertura, pressionar para o lado e soltar a mola. Retirar a cobertura.

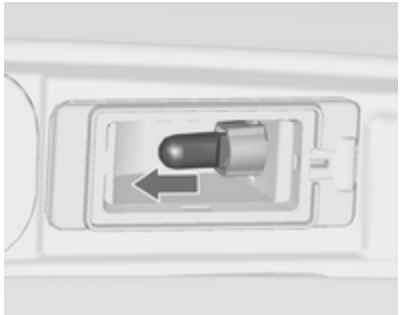

2. Remover a lâmpada do casquilho, puxando.
3. Substituir a lâmpada e inseri-la no casquilho.
4. Empurrar a cobertura para cima do alojamento.

Luzes do habitáculo

Luzes de cortesia, luzes de leitura

Substituir as lâmpadas numa oficina.

Luz da bagageira

Substituir as lâmpadas numa oficina.

Iluminação do painel de instrumentos

Substituir as lâmpadas numa oficina.

Instalação elétrica

Fusíveis

Os dados do fusível de substituição devem coincidir com os dados do fusível avariado.

Existem três caixas de fusíveis no veículo:

- na frente esquerda do compartimento do motor
- nos veículos com volante à esquerda, no interior atrás do compartimento de arrumação, ou nos veículos com volante à direita, atrás do porta-luvas
- atrás de uma tampa à esquerda da bagageira

Antes de se substituir um fusível, desligar o respectivo interruptor e a ignição.

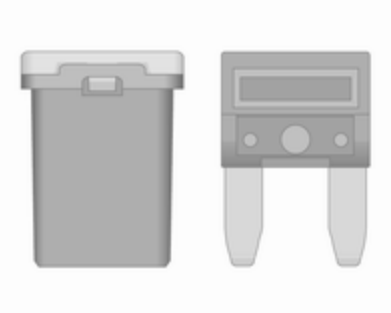

No veículo existem tipos diferentes de fusíveis.

Consoante o tipo de fusível, um fusível queimado pode ser reconhecido pelo filamento derretido. Não substituir o fusível enquanto não se corrigir o que levou a que se fundisse.

Algumas funções são protegidas por vários fusíveis.

Podem também existir fusíveis sem função atribuída.

Extractor de fusíveis

Um extractor de fusíveis poderá encontrar-se na caixa de fusíveis no compartimento do motor.

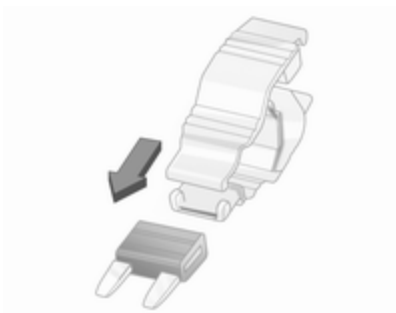

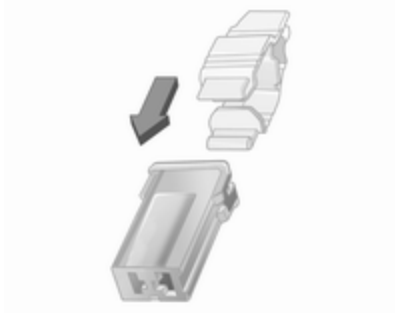

Colocar o extractor de fusíveis nos vários tipos de fusível a partir de cima ou da parte lateral e retirar o fusível.

Caixa de fusíveis no compartimento do motor

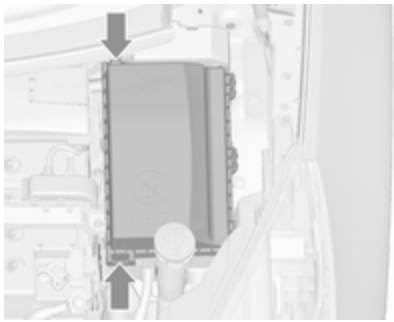

A caixa de fusíveis encontra-se na parte da frente esquerda do compartimento do motor.

Desengatar a cobertura e dobrá-la para cima até que pare. Retirar a cobertura verticalmente para cima.

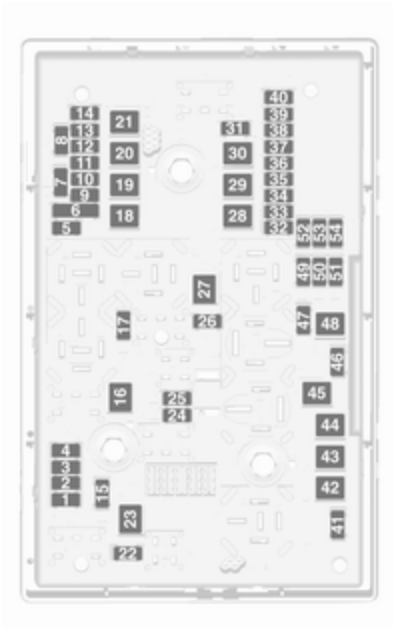

N.º	Circuito
1	Módulo de controlo do motor
2	Sensor Lambda
3	Injecção do combustível/ Sistema de ignição
4	Injecção do combustível/ Sistema de ignição
5	–
6	Aquecimento dos espelhos retrovisores exteriores/Sistema de alarme anti-roubo
7	Controlo da ventoinha/Módulo de controlo do motor/Módulo de controlo da caixa de velocidades
8	Sensor Lambda/Arrefecimento do motor
9	Sensor do óculo traseiro
10	Sensor da bateria
11	Abertura da porta da bagageira
12	Iluminação dianteira adaptativa/ Controlo automático da ilumi-nação

N.º	Circuito
13	ABS
14	Limpa-vidros traseiro
15	Módulo de controlo do motor
16	Motor de arranque
17	Módulo de controlo da caixa de velocidades
18	Óculo traseiro aquecido
19	Janelas dianteiras eléctricas
20	Janelas traseiras eléctricas
21	Central eléctrica traseira
22	Máximos lado esquerdo (Halogéneo)
23	Sistema lava-faróis
24	Médios direita (Xenon)
25	Médios esquerda (Xenon)
26	Faróis de nevoeiro
27	Aquecimento do combustível diesel

N.º	Circuito
28	Sistema Start/Stop
29	Travão de mão eléctrico
30	ABS
31	Programador de velocidade adaptável
32	Airbag
33	Iluminação dianteira adaptativa/ Controlo automático da iluminação
34	Recirculação dos gases de escape
35	Espelho retrovisor exterior/ Sensor de chuva
36	Controlo da climatização
37	Válvula electromagnética de ventilação do depósito
38	Bomba de vácuo
39	Módulo de controlo central
40	Lava-para-brisas/Sistema lava--vidros do óculo traseiro

N.º	Circuito
41	Máximos lado direito (Halogéneo)
42	Ventoinha do radiador
43	Limpa-pára-brisas
44	Limpa-pára-brisas
45	Ventoinha do radiador
46	–
47	Buzina
48	Ventoinha do radiador
49	Bomba de combustível
50	Nivelamento dos faróis/Iluminação dianteira adaptativa
51	Válvula de ar
52	Aquecedor auxiliar/Motor a diesel

N.º	Circuito
53	Módulo de controlo da caixa de velocidades/Módulo de controlo do motor
54	Bomba de vácuo/Painel de instrumentos/Sistema de aquecimento, ventilação e ar condicionado

Depois de ter mudado os fusíveis avariados, fechar a tampa da caixa dos fusíveis e pressioná-la até encaixar.

Se a tampa da caixa dos fusíveis não for fechada correctamente, poderão ocorrer avarias.

Caixa de fusíveis no painel de instrumentos

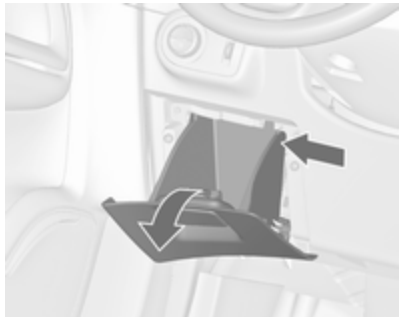

Em veículos com volante à esquerda, a caixa dos fusíveis encontra-se atrás do compartimento de arrumação no painel de instrumentos.

Abrir o compartimento e e empurrar para a esquerda para desbloquear. Rebater o compartimento para baixo e retirá-lo.

Em veículos com volante à direita, a caixa dos fusíveis encontra-se atrás de uma tampa no porta-luvas. Abrir o porta-luvas, depois abrir a tampa e rebatê-la.

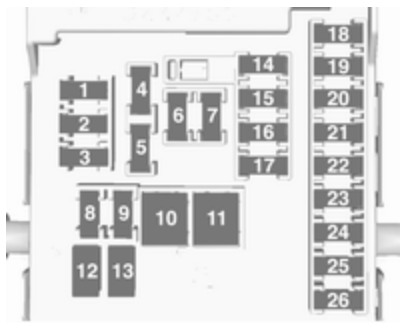

N.º	Circuito
1	Programador de velocidade/ Limitador de velocidade/Programador de velocidade adaptativo/Telecomandos no volante
2	Luzes exteriores/Módulo de controlo da carroçaria
3	Luzes exteriores/Módulo de controlo da carroçaria
4	Sistema de informação e lazer
5	Sistema de informação e lazer/ Instrumento
6	Tomada/Isqueiro
7	Tomada de energia
8	Farol de médios esquerdo/ Módulo de controlo da carroçaria
9	Farol de médios direito/Módulo de controlo da carroçaria/ Módulo de airbag
10	Fechaduras das portas/Módulo de controlo da carroçaria
11	Ventoinha interior

N.º	Circuito
12	–
13	–
14	Conector de diagnóstico
15	Airbag
16	Tomada de energia
17	Sistema de ar condicionado
18	Logística
19	Módulo de controlo da carroçaria
20	Módulo de controlo da carroçaria
21	Painel de instrumentos/Sistema de alarme anti-roubo
22	Sensor de ignição
23	Módulo de controlo da carroçaria
24	Módulo de controlo da carroçaria

N.º	Circuito
25	–
26	–

Caixa de fusíveis na bagageira

A caixa de fusíveis encontra-se do lado esquerdo da bagageira, atrás da tampa.

Retirar a tampa.

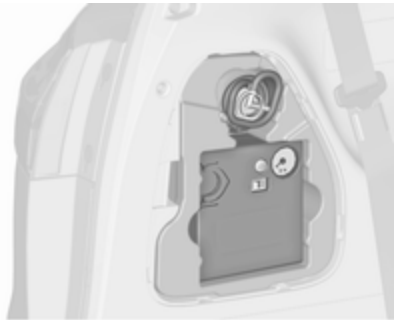

Se o veículo possuir um kit de reparação de pneus, retirar a caixa completa.

Atribuição dos fusíveis

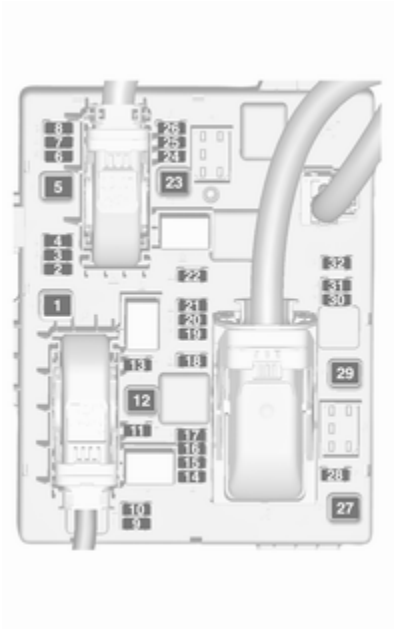

N.º	Circuito
1	–
2	Ponto de saída do reboque
3	Sensores de estacionamento
4	Sistema de redução catalítica selectiva
5	–
6	–
7	Banco eléctrico
8	–
9	Sistema de redução catalítica selectiva
10	Sensor de óxido de azoto
11	Módulo de reboque/Tomada do reboque
12	Módulo de reboque
13	Ponto de saída do reboque
14	–
15	–

N.º	Circuito
16	Espelho interior/Câmara traseira
17	Tomada de energia
18	–
19	Aquecimento do volante
20	Persiana
21	Bancos dianteiros aquecidos
22	–
23	–
24	Sistema de redução catalítica selectiva
25	–
26	–
27	–
28	–
29	–
30	–

N.º	Circuito
31	–
32	Sistema de amortecedor activo/ Aviso de desvio de trajectória

Ferramentas do veículo

Ferramentas

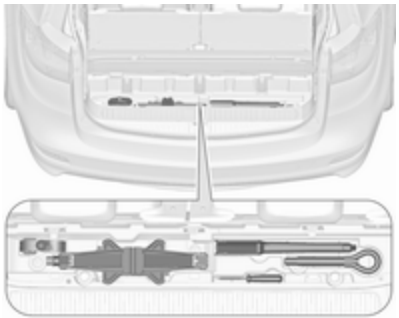

Algumas ferramentas, o olhal de reboque e (apenas em veículos com roda sobresselente) o equipamento de elevação do veículo encontram-se na arrumação traseira no piso da bagageira.

Abra a cobertura em frente à porta da bagageira.

Rodas

Estado dos pneus e jantes

Passar pelas beiras da estrada devagar e, se possível, em ângulo recto. Passar por cima de superfícies semelhantes a arestas vivas pode causar danos em pneus e jantes. Não entalar os pneus contra os passeios ao estacionar.

Regularmente, verificar se as jantes apresentam danos. Recorrer à ajuda de uma oficina em caso de danos ou desgaste invulgar.

Pneus de Inverno

Os pneus de Inverno aumentam a segurança da condução a temperaturas inferiores a 7 ºC pelo que deverão ser montados em todas as jantes.

De acordo com a legislação nacional de cada país, colocar a etiqueta de velocidade dentro do campo de visão do condutor.

Designação dos pneus

P. ex. **215/60 R 16 95 H**

215 : largura do pneu, mm
60 : relação da secção transversal (relação entre altura e largura do pneu), %
R : tipo de cinta: Radial
RF : tipo: RunFlat
16 : diâmetro da roda, polegadas
95 : o índice de carga, p. ex. 95, é equivalente a 690 kg
H : letra do código de velocidade

Letra do código de velocidade:

Q : até 160 km/h
S : até 180 km/h
T : até 190 km/h
H : até 210 km/h
V : até 240 km/h
W : até 270 km/h

Escolha um pneu adequado para a velocidade máxima do veículo.

É possível alcançar a velocidade máxima na tara com o condutor (75 kg) mais 125 kg de carga. O equipamento opcional pode reduzir a velocidade máxima do veículo.

Desempenho ⇨ 309.

Pneus direccionais

Montar pneus direccionar de forma a rodarem na direcção de condução. A direcção de rodagem é indicada por um símbolo (p. ex. uma seta) na parede lateral do pneu.

Pressão dos pneus

Verificar a pressão com os pneus frios pelo menos cada 14 dias e antes de qualquer viagem grande. Não esquecer de verificar também o pneu sobresselente. Isto também se aplica a veículos com sistema de monitorização da pressão dos pneus.

Desapertar a tampa da válvula.

Pressão dos pneus ⇨ 316.

A etiqueta de informação de pressão dos pneus situada na armação da porta dianteira esquerda ou direita indica o tipo de pneus de origem e as respectivas pressões.

Os dados da pressão dos pneus referem-se a pneus frios. Aplica-se a pneus de Verão e de Inverno.

Insuflar sempre o pneu sobresselente segundo a pressão especificada para carga completa.

A pressão dos pneus ECO tem por objectivo atingir o menor consumo de combustível possível.

A pressão incorrecta dos pneus prejudica a segurança, a manobrabilidade do veículo, o conforto e a poupança de combustível e aumenta o desgaste dos pneus.

As pressões dos pneus podem variar em função de várias opções. Para o valor correcto da pressão dos pneus, seguir o procedimento abaixo:

1. Identificar o código de identificação do motor. Dados do motor ⇨ 305.
2. Identificar o respectivo pneu.

As tabelas da pressão dos pneus indicam todas as combinações possíveis de pneus ⇨ 316.

Para os pneus aprovados para o seu veículo, consultar o Certificado CE de Conformidade fornecido com o veículo ou os documentos de matrícula nacionais.

O condutor é responsável pelo ajuste correcto da pressão dos pneus.

⚠ Aviso

Se a pressão for demasiado baixa, pode causar o sobreaquecimento e danos internos nos pneus, resultando na separação do piso e mesmo no rebentamento do pneu a altas velocidades.

⚠ Aviso

Para pneus específicos, a pressão dos pneus recomendada, indicada na tabela da pressão dos pneus, poderá exceder a pressão máxima dos pneus indicada no pneu. Nunca exceder a pressão máxima dos pneus indicada no pneu.

No caso de a pressão dos pneus ter de ser reduzida ou aumentada num veículo com sistema de controlo da pressão dos pneus, desligar a ignição. Depois de ajustar a pressão dos pneus, ligar a ignição e seleccionar a definição adequada na página **Carga dos pneus** no Centro de Informação do Condutor, ⇨ 126.

Sujeição à temperatura

A pressão dos pneus depende da temperatura dos pneus. Durante a condução a temperatura e a pressão dos pneus aumentam. Os valores da pressão dos pneus fornecidos na etiqueta de pressão dos pneus e na

tabela de pressão dos pneus são válidos para pneus frios, o que significa a 20 °C.

A pressão aumenta quase 10 kPa para um aumento de temperatura de 10 °C. Isto deve ser tido em consideração ao verificar pneus quentes.

O valor da pressão dos pneus apresentado no Centro de Informação do Condutor é a pressão efetiva dos pneus. Um pneu arrefecido mostra um valor diminuído, o que não indica uma fuga de ar.

Sistema de controlo da pressão dos pneus

O sistema de controlo da pressão dos pneus (TPMS) verifica a pressão dos quatro pneus uma vez por minuto quando a velocidade do veículo ultrapassa um determinado limite.

Atenção

O sistema de controlo da pressão dos pneus avisa apenas se os pneus estão com pouca pressão e não substitui a manutenção regular dos pneus por parte do condutor.

Todas as rodas devem possuir sensores de pressão e os pneus devem estar à pressão indicada.

Advertência
Nos países onde o sistema de controlo da pressão dos pneus é exigido legalmente, a utilização de rodas sem sensores de pressão invalidará a aprovação do tipo de veículo.

As actuais pressões dos pneus podem ser apresentadas no **Veículo informação menu** no Centro de Informação do Condutor.

O menu pode ser seleccionado através dos botões na alavanca de sinalização de mudança de direcção.

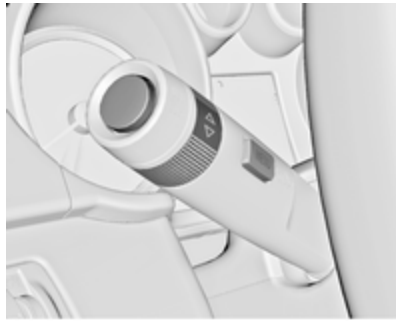

Premir **MENU** para seleccionar o **Veículo informação menu** .

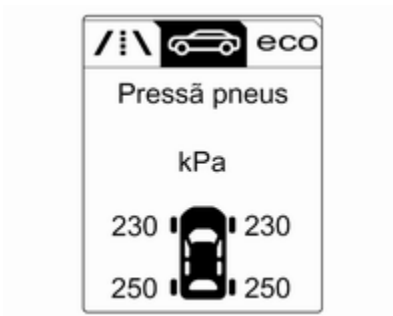

Rodar a roda de regulação para seleccionar o sistema de monitorização da pressão dos pneus.

O estado do sistema e avisos de pressão são indicadas por uma mensagem com o pneu em questão a piscar no Centro de Informação do Condutor.

O sistema considera a temperatura dos pneus para os avisos.

Uma situação de pressão baixa detetada é indicada pela luz de aviso (!) ⇨ 124.

Se a luz de aviso (!) se acender, parar logo que possível e encher os pneus de acordo com o recomendado ⇨ 316.

Se (!) piscar durante 60-90 segundos e em seguida ficar acesa continuamente, existe uma avaria no sistema. Consultar uma oficina.

Após o enchimento, poderá ser necessário conduzir um pouco para actualizar os valores da pressão dos pneus no Centro de Informação do Condutor. Durante esse período de tempo, (!) poderá acender-se.

Se (!) se acender a baixa temperatura e se apagar depois de algum tempo de condução, isto pode ser um indicador de aproximação a um estado de pressão baixa dos pneus. Verificar a pressão dos pneus.

Mensagens do veículo ⇨ 133.

Se a pressão dos pneus tiver de ser reduzida ou aumentada, desligar o motor.

Apenas montar rodas com sensores de pressão, de outro modo a pressão dos pneus não será apresentada e (!) acende continuamente.

Uma roda sobresselente temporária não está equipada com sensores de pressão. O sistema de monitorização da pressão dos pneus não está operacional para estas rodas. O indicador de controlo (!) acende. Para as outras três rodas o sistema mantém-se operacional.

A utilização de kits de reparação dos pneus líquido à venda no mercado pode prejudicar o funcionamento do sistema. Podem ser utilizados kits de reparação aprovados pelo fabricante.

Utilizar dispositivos eletrónicos ou estar perto de instalações que utilizam frequências de onda semelhantes pode interferir com o sistema de controlo da pressão dos pneus.

De cada vez que os pneus são substituídos, os sensores do sistema de controlo da pressão dos pneus devem ser desmontados e submetidos a manutenção. No caso do sensor aparafusado, substituir o

núcleo da válvula e o anel de vedação. No caso do sensor preso por grampo, substituir a haste completa da válvula.

Estado de carga do veículo

Ajustar a pressão dos pneus à carga de acordo com a etiqueta de informação dos pneus ou a tabela de pressão dos pneus ⇨ 316 e selecionar a definição adequada no menu **Carga dos pneus** no Centro de Informação do Condutor ⇨ 126. Esta definição é a referência para os avisos de pressão dos pneus.

O menu **Carga dos pneus** apenas aparece se o veículo estiver parado e o travão de mão engatado. Nos veículos com caixa de velocidades automática, a alavanca seletora deve estar na posição **P**.

Seleccionar:

- **Ligeira** para pressão de conforto até 3 pessoas.
- **Eco** para pressão Eco até 3 pessoas.
- **Máx** para a carga máxima.

Processo de correspondência do sensor de pressão dos pneus

Cada sensor de pressão dos pneus tem um código de identificação único. É necessário efetuar a correspondência do código de identificação com uma nova posição da roda depois de rodar as rodas ou de substituir o conjunto de rodas completo e se um ou mais sensores de pressão dos pneus foram substituídos. O processo de correspondência do sensor de pressão dos pneus também deve ser efetuado depois de substituir uma roda sobresselente por uma roda de estrada com o sensor de pressão dos pneus.

A luz de anomalia (!) e a mensagem ou código de aviso deverão apagar-se no ciclo de ignição seguinte. A correspondência dos sensores com as posições das rodas é efetuada utilizando uma ferramenta de reprogramação, pela seguinte ordem: roda dianteira esquerda, roda dianteira direita, roda traseira direita e roda traseira esquerda. O indicador de mudança de direcção na posição activa actual mantém-se aceso até ocorrer a correspondência do sensor.

Consultar a respectiva oficina para o serviço ou para adquirir uma ferramenta de nova memorização. Tem 2 minutos para fazer corresponder a primeira posição da roda e 5 minutos no total para fazer corresponder as quatro posições das

rodas. Caso demore mais tempo, o processo de correspondência pára e tem de ser reiniciado.

O processo de correspondência do sensor de pressão dos pneus é o seguinte:

1. Aplicar o travão de mão.
2. Ligue a ignição.
3. Nos veículos com caixa de velocidades automática: colocar a alavanca selectora na posição **P**.

   Nos veículos com caixa de velocidades manual: seleccionar o ponto-morto.
4. Premir **MENU** na alavanca do indicador de mudança de direção para selecionar o **Menu de informação do veículo** no Centro de Informação do Condutor.
5. Utilizar a roda de regulação para navegar até ao menu de pressão dos pneus.
6. Premir **SET/CLR** para iniciar o processo de correspondência do sensor. Deverá ser apresentada uma mensagem a pedir aceitação do processo.
7. Premir novamente **SET/CLR** para confirmar a selecção. A buzina toca duas vezes para indicar que o recetor está em modo de memorização.
8. Começar pela roda dianteira do lado esquerdo.
9. Colocar a ferramenta de reprogramação contra a parede lateral do pneu, junto à haste da válvula. Em seguida, premir o botão para ativar o sensor de pressão dos pneus. Um toque curto da buzina confirma que foi feita a correspondência do código de identificação do sensor com aquela posição da roda.
10. Passar à roda dianteira do lado direito e repetir o procedimento indicado no Passo 9.
11. Passar à roda traseira do lado direito e repetir o procedimento indicado no Passo 9.
12. Passar à roda traseira esquerda e repetir o procedimento indicado no Passo 9. A buzina apita duas vezes para indicar que foi feita a correspondência do código de identificação do sensor com o pneu traseiro esquerdo e que o processo de correspondência dos sensores de pressão dos pneus já não está ativo.
13. Desligar a ignição.
14. Regular os quatro pneus à pressão recomendada conforme indicado na etiqueta de pressão dos pneus.
15. Garantir que o estado de carga dos pneus está de acordo com a pressão seleccionada ⇨ 126.

Profundidade do relevo

Verificar a profundidade do rasto a intervalos regulares.

Os pneus devem ser substituídos por razões de segurança quando a profundidade do relevo for de 2-3 mm (4 mm para pneus de Inverno).

Por razões de segurança, recomenda-se que a profundidade do relevo dos pneus num eixo não tenha uma variação superior a 2 mm.

A profundidade mínima do relevo permitida por lei (1,6 mm) terá sido atingida quando o relevo tiver sido gasto até um dos indicadores de desgaste do relevo (TWI). A respectiva posição está indicada por marcas na parede lateral.

Se existir maior desgaste à frente do que atrás, trocar periodicamente as rodas dianteiras com as traseiras. Certificar-se que o sentido da rotação das rodas permaneça a mesma.

Os pneus envelhecem mesmo quando não utilizados. Recomendamos que os pneus sejam substituídos a cada 6 anos.

Mudar para outros pneus

Se se utilizarem pneus de tamanho diferente dos montados de fábrica, poderá ser necessário reprogramar o velocímetro assim como a pressão nominal dos pneus e fazer outras alterações no veículo.

Depois de mudar para pneus de tamanho diferente, substituir a etiqueta da pressão dos pneus.

⚠Aviso

A utilização de pneus ou jantes desadequados poderá causar acidentes e invalidará a aprovação tipo do veículo.

Tampões de rodas

Deverão utilizar-se tampões das rodas e pneus aprovados para o veículo em questão e que cumpram todos os requisitos de combinação de jantes e pneus aplicáveis.

Se os tampões das rodas e os pneus utilizados não forem aprovados pela fábrica, os pneus não deverão ter saliência de protecção da jante.

Os tampões das rodas não devem impedir o arrefecimento dos travões.

⚠Aviso

A utilização de pneus ou tampões de rodas inadequados pode causar perda de pressão repentina e, consequentemente, acidentes.

Veículos com jantes de aço: Ao utilizar porcas de bloqueio das rodas, não fixar os tampões das rodas.

Correntes de neve

Só são permitidas correntes para pneus nas rodas dianteiras.

Utilizar sempre correntes de malha fina que não adicionem mais de 10 mm ao relevo do pneu e aos lados interiores do mesmo (incluindo o cadeado da corrente).

⚠Aviso

Danos podem levar os pneus a rebentar.

As correntes de neve apenas são permitidas em pneus com a medida 215/60 R16 e 225/50 R17.

Não é permitido utilizar correntes para a neve na roda sobresselente temporária.

Kit de reparação de pneus

O kit de reparação de pneus pode ser utilizado para reparar pequenos danos no relevo de um pneu.

Não retirar quaisquer objectos estranhos dos pneus.

Os danos num pneu que excedam 4 mm ou que estejam na face lateral do pneu não podem ser reparados com o kit de reparação de pneus.

⚠Aviso

Não conduzir a mais de 80 km/h.

Não utilizar durante um período longo de tempo.

A condução e o manuseio podem ser afectados.

Em caso de um pneu furado:

Aplicar o travão de mão e engatar a 1.ª, a marcha-atrás ou a posição **P**.

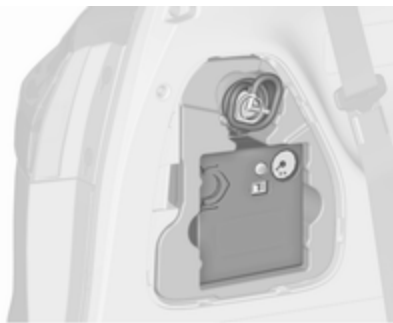

O kit de reparação de pneus encontra-se do lado esquerdo da bagageira, atrás de uma cobertura.

1. Retirar o kit de reparação de pneus do compartimento.
2. Retirar o compressor.

3. Retirar o cabo de ligação eléctrica e tubo flexível de ar do compartimento de arrumação que se encontram na parte inferior do compressor.

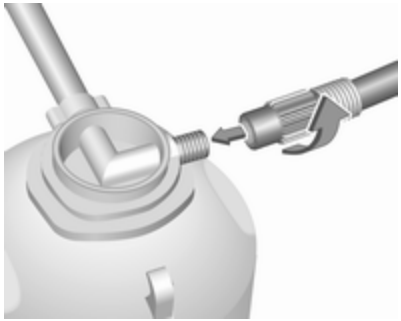

4. Aparafusar o tubo flexível do compressor na ligação na botija do vedante.
5. Encaixar a botija do vedante no retentor do compressor.

   Colocar o compressor perto do pneu de maneira que a botija do vedante fique na vertical.

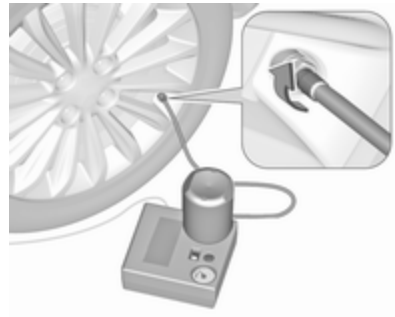

6. Desapertar a tampa da válvula do pneu em questão.
7. Aparafusar o tubo flexível na válvula do pneu.
8. O interruptor no compressor tem de estar na posição **O**.
9. Ligar a ficha do compressor na saída de alimentação ou do isqueiro.

   Para não descarregar a bateria, recomendamos que se ligue o motor.

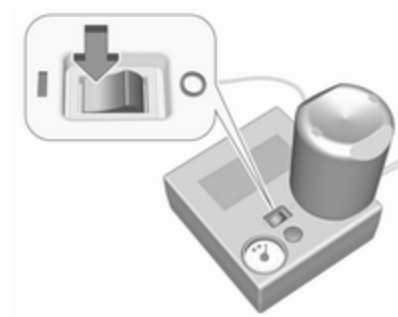

10. Colocar o interruptor de balancim do compressor na posição **I**. O pneu é cheio com vedante.
11. O manómetro da pressão do compressor indica por breves instantes até 6 bar enquanto a garrafa de selante está a esvaziar (cerca de 30 segundos). Depois a pressão começa a baixar.
12. O vedante é todo bombeado para dentro do pneu. Depois o pneu é insuflado.
13. A pressão do pneu recomendada deve ser atingida dentro de 10 minutos. Pressão dos pneus ⇨ 316. Quando obtiver a pressão correcta, desligar o compressor.

Se a pressão de pneu recomendada não for atingida no espaço de 10 minutos, retirar o kit de reparação de pneus. Deslocar o veículo de forma a que o pneu dê uma volta completa. Voltar a fixar o kit de reparação de pneus e continuar o procedimento de enchimento durante 10 minutos. Se continuar a não atingir a pressão do pneu prescrita, o pneu está demasiado danificado. Recorrer à ajuda de uma oficina.

Retirar do pneu a pressão em excesso accionando o botão acima do indicador de pressão.

Não utilizar o compressor durante mais de 10 minutos.

14. Retirar o kit de reparação de pneus. Empurrar o trinco no suporte para retirar a garrafa de vedante do suporte. Enroscar o tubo de insuflação do pneu na ligação livre da garrafa de vedante. Isso evita que haja fuga de vedante. Guardar o kit de reparação dos pneus na bagageira.
15. Retirar qualquer excesso de vedante com um pano.
16. Retirar da garrafa de vedante a etiqueta que indica a velocidade máxima permitida e colocá-la dentro do campo de visão do condutor.
17. Prosseguir viagem imediatamente para que o vedante se distribua pelo pneu uniformemente. Depois de conduzir aproximadamente 10 km (mas não mais de 10 minutos), parar e verificar a pressão dos pneus. Apertar o tubo do ar do compressor directamente na válvula do pneu e no compressor ao fazer isso.

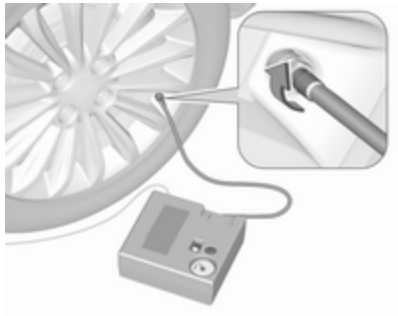

Se a pressão do pneu for superior a 1,3 bar, corrigir para o valor correcto. Repetir o procedimento até deixar de haver perda de pressão.

Se a pressão do pneu baixar para menos de 1,3 bar, não se deve conduzir o veículo. Recorrer à ajuda de uma oficina.

18. Guardar o kit de reparação dos pneus na bagageira.

Advertência
As características de condução proporcionadas pelo pneu reparado são muito afectadas, pelo que o pneu deve ser substituído.

Se se ouvir um ruído anormal ou se o compressor ficar quente, desligar o compressor durante pelo menos 30 minutos.

A válvula de segurança incorporada abre a uma pressão de 7 bar.

Anotar a data de validade do kit. Após essa data a capacidade vedante deixa de ter garantia. Prestar atenção à informação de armazenamento constante da garrafa de vedante.

Substituir a garrafa de vedante utilizada. Eliminar a garrafa conforme indicado na legislação aplicável.

O compressor e o vedante podem ser utilizados a partir de -30 °C aproximadamente.

Os adaptadores fornecidos podem ser utilizados para encher outros itens, por exemplo, bolas de futebol, colchões de ar, barcos insufláveis, etc. Os mesmos encontram-se no lado inferior do compressor. Para retirar, aparafusar no compressor o tubo flexível e retirar o adaptador.

Substituição de roda

Alguns veículos são equipados com um kit de reparação dos pneus em vez de possuírem uma roda sobresselente ⇨ 280.

Proceder aos seguintes preparativos e respeitar a informação a seguir:

- Estacionar o veículo numa superfície nivelada, firme e não derrapante. As rodas dianteiras devem estar em posição de condução em linha recta.
- Aplicar o travão de mão e engatar a 1.ª, a marcha-atrás ou a posição **P**.
- Retirar a roda sobresselente ⇨ 286.
- Nunca mudar mais do que uma roda ao mesmo tempo.
- Só utilizar o macaco para mudar pneus no caso de furos, e não para mudança de pneus sazonal (pneus de Inverno/Verão).
- O macaco não necessita de manutenção.
- Se a superfície em que o veículo se encontrar for mole, colocar uma placa sólida (com 1 cm de espessura, no máximo) por baixo do macaco.
- Retirar os objectos pesados do veículo antes de levantá-lo com o macaco.
- Não deverão estar nem pessoas nem animais dentro do veículo quando este for levantado com o macaco.
- Nunca passar por baixo de um veículo apoiado num macaco.
- Não colocar o veículo a trabalhar quando elevado com um macaco.
- Limpar as porcas da roda e a rosca com um pano limpo antes de montar a roda.

⚠ Aviso

Não lubrificar o perno roscado da roda, porca de roda e cone da porca de roda.

1. Desencaixar as tampas dos parafusos das rodas com uma chave de parafusos e retirar. Retirar o tampão da roda. Ferramentas do veículo ⇨ 272.

   Jantes de liga: Desencaixar as tampas dos parafusos das rodas com uma chave de parafusos e retirar. Para proteger a roda, colocar um pano macio entre a chave de parafusos e a jante de liga.

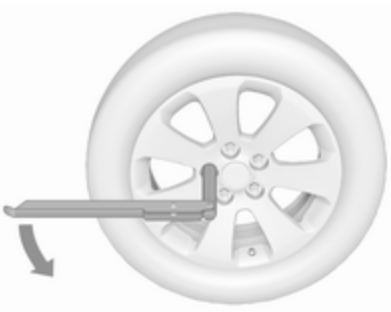

2. Desdobrar a chave de rodas e instalar certificando-se que fica bem colocada e desaparafusar cada parafuso meia volta.

   As rodas poderão estar protegidas por porcas de bloqueio das rodas. Para aliviar estas porcas específicas, primeiro encaixar o adaptador na cabeça da porca antes de instalar a chave de rodas. O adaptador encontra-se no porta-luvas.

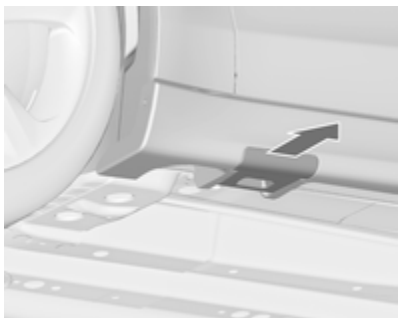

3. Algumas versões podem ter o ponto de elevação do veículo coberto. Remover a cobertura para os lados.

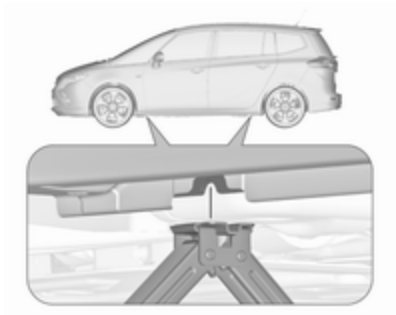

4. Certificar-se que o macaco está correctamente posicionado sob o ponto correcto de elevação do veículo.

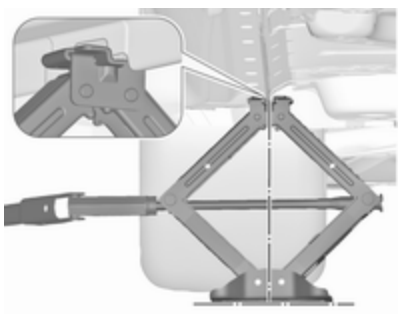

5. Regular o macaco para a altura necessária. Posicioná-lo imediatamente por baixo do ponto de elevação de maneira que não possa escorregar.

Colocar a chave de rodas e com o macaco bem alinhado rodar a chave de rodas até a roda ficar afastada do solo.

6. Desapertar os parafusos das rodas.
7. Substituir a roda. Roda sobresselente ⇨ 286
8. Apertar os parafusos da roda.
9. Baixar o veículo.
10. Colocar a chave de rodas assegurando que fica bem colocada e apertar cada parafuso em sequência cruzada. Apertar ao binário de 140 Nm.
11. Alinhar o orifício da válvula no tampão da roda com a válvula do pneu, antes de colocar.

    Colocar as tampas dos parafusos das rodas.
12. Colocar a cobertura do ponto de elevação do veículo.
13. Guardar a roda substituída ⇨ 286, as ferramentas do veículo ⇨ 272 e o adaptador para as porcas de bloqueio das rodas ⇨ 72.
14. Verificar a pressão do pneu montado e o binário de aperto das porcas da roda assim que possível.

Substituir ou reparar o pneu danificado o mais depressa possível.

Posição de elevação para plataforma de elevação

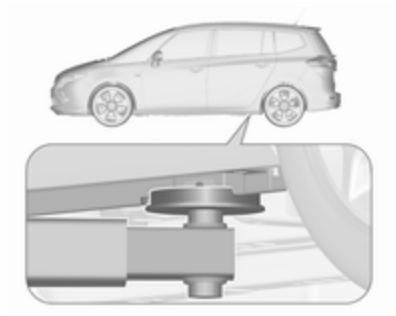

Posição do braço traseiro da plataforma de elevação centrada sob a reentrância da embaladeira.

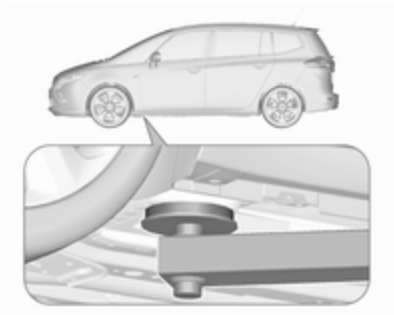

Posição do braço dianteiro da plataforma de elevação na substrutura.

Roda sobresselente

Alguns veículos são equipados com um kit de reparação dos pneus em vez de possuírem uma roda sobresselente ⇨ 280.

Se for montada uma roda sobresselente diferente das outras rodas, esta roda poderá ser classificada como roda sobresselente temporária, sendo aplicados os limites de velocidade correspondentes, apesar de nenhuma etiqueta o indicar. Procurar a assistência de uma oficina para verificar o limite de velocidade aplicável.

A roda sobresselente tem uma jante em aço.

Atenção

A utilização de uma roda sobresselente mais pequena do que as outras ou com pneus de Inverno pode afectar a condução. Substituir o pneu danificado o mais depressa possível.

A roda sobresselente encontra-se num suporte por baixo do piso do veículo.

1. Abrir o compartimento de arrumação na bagageira ⇨ 272.
2. Retirar as duas tampas por cima dos parafusos com cabeça hexagonal.

3. Encaixar a chave de rodas no parafuso de cabeça hexagonal e rodar para a esquerda até ser sentida resistência.
4. Continuar da mesma maneira com o outro parafuso de cabeça hexagonal.

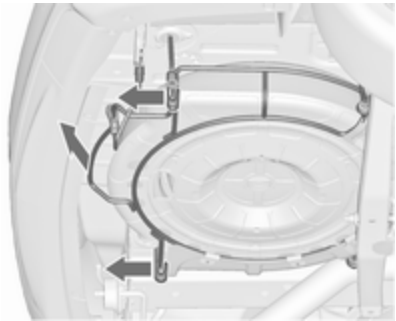

5. Levantar o suporte da roda sobresselente e desprender os dois engates.
6. Baixar o suporte da roda sobresselente.

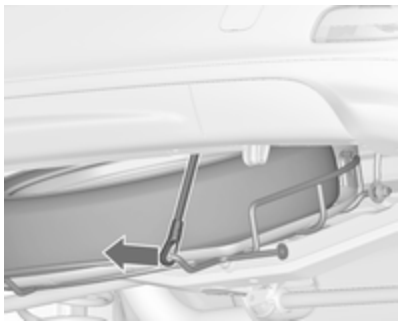

7. Soltar o cabo de segurança.

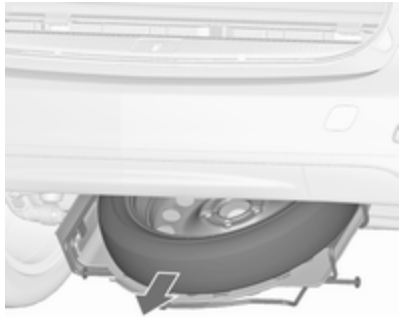

8. Baixar o suporte toda à volta e retirar a roda sobresselente.
9. Substituir a roda.

   A roda danificada deve estar fixa na bagageira; ver abaixo.
10. Levantar o suporte da roda sobresselente vazio e inserir o cabo de segurança.
11. Levantar o suporte da roda sobresselente um pouco mais e engatar os dois engates. Os lados abertos dos engates têm de ficar virados na direcção da deslocação do veículo.
12. Fechar o suporte da roda sobresselente vazio, rodando os dois parafusos de cabeça hexagonal para a direita utilizando a chave de rodas.
13. Encaixar as cobertura sobre os parafusos de cabeça hexagonal.
14. Arrumar a chave de rodas e o macaco no compartimento de arrumação em frente à porta da bagageira.
15. Fechar a tampa do compartimento de arrumação.

Ao arrumar a roda sobresselente no respectivo suporte, assegurar que a roda é colocada com a válvula por cima da reentrância do suporte.

Guardar uma roda danificada na bagageira

O suporte da roda sobresselente não está concebida para tamanhos diferentes de roda sobresselente.

Uma roda danificada mais larga do que a roda sobresselente deve ser arrumada na bagageira e fixada com uma cinta. Ferramentas do veículo ⇨ 272.

Os bancos da terceira fila devem ser rebatidos ⇨ 85.

1. Colocar a roda junto à parede esquerda da bagageira.

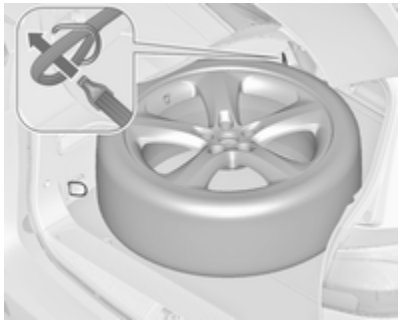

2. Passar a extremidade da cinta com laçada pelo olhal dianteiro do lado esquerdo.
3. Passar a extremidade da cinta com laçada pelo olhal e puxar até que a cinta esteja bem fixa no olhal.

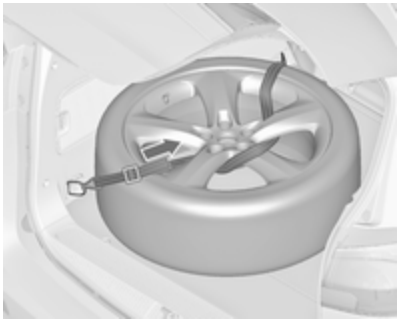

4. Inserir a cinta pelos raios da jante, conforme se mostra na figura.
5. Instalar o gancho no olhal traseiro esquerdo.
6. Apertar a cinta e fixá-la com a fivela.

⚠ Perigo

Conduza sempre com os encostos dos bancos traseiros dobrados para cima e engatados quando guardar uma roda de tamanho normal na bagageira.

⚠ Aviso

Arrumar um macaco, uma roda ou outro equipamento na bagageira pode provocar ferimentos se não estiverem correctamente fixos. Numa paragem súbita ou colisão, qualquer equipamento solto pode atingir alguém.

Arrumar sempre o macaco e as ferramentas nos respectivos compartimentos de arrumação e prendê-los firmemente.

Uma roda danificada colocada na bagageira deve ser sempre fixa com a cinta.

Roda sobresselente temporária

A utilização de uma roda sobresselente temporária pode afectar a condução. Mande substituir ou reparar o pneu com defeito logo que possível e use-o em vez da roda sobresselente.

Montar só uma roda sobresselente temporária. Não conduzir a mais de 80 km/h. Fazer as curvas devagar. Não utilizar durante muito tempo.

Se furar um pneu na parte de trás do veículo enquanto reboca outro veículo, montar a roda sobresselente temporária na frente e um pneu normal na traseira.

Correntes para pneus ⇨ 279.

Roda sobresselente com pneu direccional

Montar pneus direccionar de forma a rodarem na direcção de condução. A direcção de rodagem é indicada por um símbolo (p. ex. uma seta) na parede lateral do pneu.

O indicado a seguir aplica-se a pneus montados contra a direcção de condução:

- A condução pode ser afectada. Substituir ou reparar o pneu danificado o mais depressa possível.
- Conduzir com redobrada atenção em superfícies molhadas ou com neve.

Auxílio de arranque

Não proceder ao arranque com carregador de carga rápida.

Um veículo com uma bateria descarregada pode ser posto a trabalhar com cabos auxiliares de arranque e com a bateria de outro veículo.

⚠Aviso

Ter muito cuidado ao proceder ao arranque com cabos auxiliares de arranque. O incumprimento das instruções que se seguem pode causar lesões ou danos devido à explosão da bateria ou danos nos sistemas eléctricos de ambos os veículos.

⚠Aviso

Evitar o contacto da bateria com os olhos, pele, tecidos e superfícies pintadas. O líquido contém ácido sulfúrico que pode provocar ferimentos e danos no caso de contacto directo.

- Nunca expor a bateria a chamas nuas ou faíscas.
- Uma bateria descarregada pode congelar a temperaturas de 0 ºC. Descongelar a bateria congelada antes de ligar os cabos auxiliares de arranque.
- Quando manusear uma bateria usar óculos e roupa de protecção.
- Utilizar um auxiliar de arranque da bateria com a mesma tensão (12 V). A respectiva capacidade (Ah) não deve ser muito inferior à da bateria descarregada.
- Utilizar cabos auxiliares de arranque com terminais isolados e uma secção transversal de pelo menos 16 mm^2 (25 mm^2 para motores a diesel).
- Não desligar a bateria descarregada do veículo.
- Desligar todos os consumidores eléctricos desnecessários.

- Não se inclinar sobre a bateria durante o arranque com cabos auxiliares.
- Não permitir que os terminais de um dos cabos entre em contacto com os do outro cabo.
- Os veículos não devem tocar um no outro durante o processo de arranque com cabos auxiliares.
- Aplicar o travão-de-mão, colocar a caixa de velocidades em ponto morto e a caixa automática em P.
- Abrir as capas protectoras do terminal positivo de ambas as baterias.

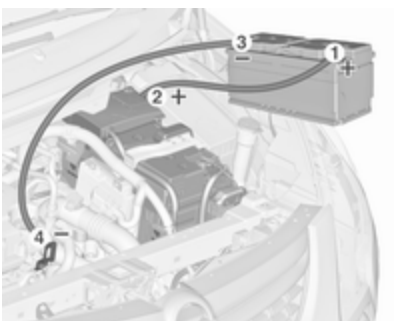

Ordem de ligação dos cabos:

1. Ligar o cabo vermelho ao terminal positivo da bateria auxiliar.
2. Ligar a outra extremidade do cabo vermelho ao terminal positivo da bateria descarregada.
3. Ligar o cabo preto ao terminal negativo da bateria auxiliar.
4. Ligar a outra extremidade do cabo preto a um ponto de massa do veículo, como por exemplo o bloco do motor ou parafuso do apoio do motor. Ligar o mais longe possível da bateria descarregada, no entanto pelo menos a 60 cm.

Colocar os cabos de modo a não serem apanhados por peças rotativas no compartimento do motor.

Para ligar o motor:

1. Ligar o motor do veículo auxiliar.
2. Após 5 minutos, ligar o outro motor. Não se deve fazer tentativas de arranque durante mais de 15 segundos com intervalos de 1 minuto.
3. Deixar cada um dos motores ao ralenti durante cerca de 3 minutos com os cabos ligados.
4. Ligar os consumidores eléctricos (p. ex. faróis, óculo traseiro aquecido) do veículo que estiver a ser posto a trabalhar com cabos auxiliares de arranque.
5. Para retirar os cabos proceder pela ordem exactamente inversa à acima descrita.

Rebocar

Rebocar o veículo

Inserir uma chave de parafusos no rebordo curto da tampa. Soltar a tampa, deslocando cuidadosamente a chave de parafusos para o lado. Para evitar danos, recomenda-se colocar um pano entre a chave de parafusos e o aro.

O olhal de reboque está arrumado com as ferramentas do veículo ⇨ 272.

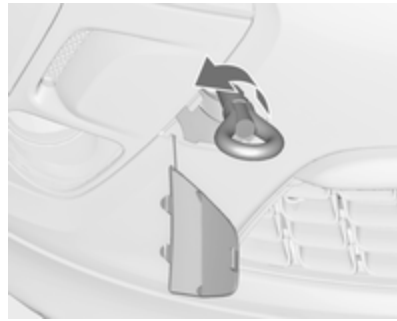

Enroscar o olhal de reboque o mais possível e até parar na horizontal.

Prender um cabo de reboque - ou, ainda melhor, uma barra de reboque - ao olhal de reboque.

O olhal de reboque deverá ser utilizado apenas para rebocar e não para recuperar o veículo.

Ligar a ignição para destrancar o volante e se poder utilizar luzes dos travões, buzina e limpa-pára-brisas.

Caixa de velocidades em ponto morto.

Atenção

Conduzir devagar. Não conduzir com movimentos bruscos. Força de tracção em excesso pode danificar o veículo.

Quando o motor está desligado, é necessária mais força para travar e mexer a direcção.

Para evitar a entrada de gases de escape do veículo rebocador, ligar a recirculação do ar e fechar as janelas.

Veículos com caixa de velocidades automática: O veículo tem de ser rebocado voltado para a frente a uma velocidade não superior a 80 km/h nem por mais de 100 km. Em todos os outros casos e quando a caixa de velocidades estiver avariada, o eixo dianteiro deve ser elevado do chão.

Recorrer à ajuda de uma oficina.

Depois de rebocar, desaparafusar o olhal de reboque.

Inserir a tampa no fundo e fechar.

Rebocar outro veículo

Inserir uma chave de parafusos no rebordo inferior da tampa. Soltar a tampa deslocando cuidadosamente a chave de parafusos para baixo. Para evitar danos, recomenda-se colocar um pano entre a chave de parafusos e o aro.

O olhal de reboque está arrumado com as ferramentas do veículo ⇨ 272.

Enroscar o olhal de reboque o mais possível e até parar na horizontal.

O olhal de fixação na traseira, por baixo do veículo, nunca deve ser utilizado como olhal de reboque.

Prender um cabo de reboque - ou, ainda melhor, uma barra de reboque - ao olhal de reboque.

O olhal de reboque deverá ser utilizado apenas para rebocar e não para recuperar o veículo.

Atenção

Conduzir devagar. Não conduzir com movimentos bruscos. Força de tracção em excesso pode danificar o veículo.

Depois de rebocar, desaparafusar o olhal de reboque.

Inserir a tampa no fundo e encaixar.

Conservação do veículo

Conservação da carroçaria

Fechaduras

As fechaduras são lubrificadas na fábrica com uma massa para canhões de fechadura de elevada qualidade. Utilizar agente descongelante apenas quando absolutamente necessário, já que esse remove a lubrificação e dificulta o funcionamento das fechaduras. Depois de utilizar um agente descongelante, proceder à lubrificação das fechaduras numa oficina.

Lavagem

A pintura do veículo é exposta a influências do ambiente. Lavar e encerar o veículo regularmente. Ao utilizar estações de lavagem automática, seleccionar um programa que inclua enceragem.

Os dejectos de aves, insectos mortos, resinas, pólen e substâncias semelhantes deverão ser limpas imediatamente, uma vez que contêm constituintes agressivos que podem danificar a pintura.

Se se utilizar estações de lavagem, cumprir as instruções do fabricante do veículo. Os limpa pára-brisas e o limpa-vidros do óculo traseiro devem ser desligados. Remover a antena e os acessórios exteriores, como por exemplos barras de tejadilho, etc.

Se se lavar o veículo à mão, certificar-se de que os interiores das cavas das rodas são também bem lavados.

Limpar as arestas e dobras em portas abertas e capô, bem como as áreas cobertas por estas.

Limpar as molduras metálicas brilhantes com uma solução de limpeza aprovada para alumínio a fim de evitar danos.

Atenção

Usar sempre um produto de limpeza com um pH situado entre 4 e 9.

Não utilizar produtos de limpeza em superfícies quentes.

Fazer com que as dobradiças de todas as portas sejam lubrificadas numa oficina.

Não limpar o compartimento do motor com jacto de vapor ou equipamento de limpeza a jacto a alta pressão.

Passar o veículo bem por água e retirar a água com uma camurça. Passar a camurça por água frequentemente. Utilizar camurças à parte para superfícies pintadas e vidros: resíduos de cera em vidros podem dificultar a visão.

Não utilizar objectos rígidos para remover pedaços de alcatrão. Em superfícies pintadas utilizar produto de remoção de alcatrão.

Luzes exteriores

As coberturas dos faróis e de outras luzes são de plástico. Não utilizar agentes cáusticos ou abrasivos ou raspador de gelo e não os secar.

Polimento e enceragem

Encerar o veículo regularmente (o mais tarde quando a água já não formar gotas). Caso contrário, a pintura irá secar completamente.

O polimento só é necessário se a pintura estiver baça ou se tiver havido resíduos sólidos agarrados à pintura.

O polimento da pintura com silicone forma uma película protectora, tornando desnecessária a aplicação de cera.

As peças da carroçaria em plástico não devem ser tratadas com cera ou agentes de polimento.

Vidros e escovas do limpa pára-brisas

Utilizar um pano macio que não largue pelo ou camurça com líquido limpa-vidros e produto de remoção de insectos.

Ao limpar o óculo traseiro a partir do interior, limpar sempre paralelamente ao elemento de aquecimento para evitar danos.

Para remoção mecânica de gelo, utilizar um rapador de gelo de extremidade afiada. Empurrar o raspador bem contra o vidro para não ficar sujidade por baixo dele e raspar o vidro.

Remover resíduos de sujidade das escovas do limpa-pára-brisas com um pano macio e um limpa-vidros. Além disso, remova da janela quaisquer resíduos, tais como cera, restos de insectos e afins.

Os resíduos de gelo, a poluição e a utilização contínua do limpa-pára--brisas nas janelas secas danificarão ou inclusive destruirão as escovas do limpa-pára-brisas.

Tecto de abrir

Nunca limpar com solventes ou agentes abrasivos, combustíveis, meios agressivos (por exemplo, diluente, soluções com acetona, etc.), meios acídicos ou muito alcalinos ou panos abrasivos.

Jantes e pneus

Não utilizar dispositivos de limpeza a jacto a alta pressão.

Limpar as jantes com um produto de limpeza de jantes de pH neutro.

As jantes são pintadas e podem ser tratadas com os mesmos produtos utilizados para a carroçaria.

Danos na pintura

Rectificar pequenos danos na pintura com uma caneta de retoque antes que apareça ferrugem. Áreas de maiores danos ou com ferrugem devem ser reparadas por uma oficina.

Substrutura

Algumas áreas da substrutura do veículo têm um revestimento em PVC enquanto outras áreas críticas possuem uma camada de cera de protecção durável.

Depois de a substrutura ser lavada, verificar a substrutura e aplicar cera se necessário.

Materiais de borracha/betume podem danificar a camada de PVC. Os trabalhos na substrutura devem ser realizados numa oficina.

Antes e depois do Inverno, lavar a substrutura e verificar a camada de cera de protecção.

Sistema de gás liquefeito

⚠ Perigo

O gás liquefeito é mais pesado do que o ar e pode juntar-se em pontos de acumulação.

Num fosso, ter cuidado ao executar trabalhos na parte inferior da carroçaria.

Para trabalhos de pintura e quando for utilizada uma estufa de secagem a uma temperatura superior a 60 °C, o depósito de gás liquefeito deve ser retirado.

Não fazer quaisquer modificações ao sistema de gás liquefeito.

Equipamento para reboque

Não limpar a barra da esfera de acoplamento com um jacto de vapor ou equipamento de limpeza a jacto a alta pressão.

Sistema de suporte traseiro

Limpar o sistema de suporte traseiro com um jacto de vapor ou jacto de alta pressão pelo menos uma vez por ano.

Accionar o sistema de suporte traseiro regularmente se não for utilizado regularmente, especialmente durante o Inverno.

Válvula de ar

Limpar o sistema de segurança no pára-choques dianteiro para manter um bom funcionamento.

Conservação do habitáculo

Interior e assentos

Limpar o interior do veículo, incluindo painel de instrumentos e painéis, apenas com um pano seco ou produto de limpeza de interiores.

Limpar os estofos de couro com água sem aditivos e um pano macio. No caso de muita sujidade, utilizar produto próprio para couro.

O conjunto de instrumentos e os visores devem ser limpos apenas com um pano macio humedecido. É necessário utilizar uma solução de sabão pouco concentrada.

Limpar estofos de tecido com um aspirador e escova. Eliminar nódoas com produto de limpeza de estofos.

Tecidos em têxtil poderão não ter cores fixas. Isso poderá provocar descoloração, especialmente em estofos com cores claras. Nódoas que se podem tirar e descoloração deverão ser limpas o mais rapidamente possível.

Limpar os cintos de segurança com água tépida ou produto de limpeza de interiores.

Atenção

Feche as fitas Velcro uma vez que se estas estiverem abertas, podem danificar os estofos dos bancos.

O mesmo aplica-se ao vestuário relativamente aos objectos afiados, tais como fechos de correr ou cintos ou calças de ganga com pregos.

Peças de plástico e de borracha

As peças de plástico e de borracha podem ser limpas com o mesmo produto de limpeza utilizado para limpar a carroçaria. Utilizar produto de limpeza de interiores se necessário. Não utilizar qualquer outro agente. Evitar principalmente solventes e gasolina. Não utilizar dispositivos de limpeza a jacto a alta pressão.

Serviço e manutenção

Informações gerais **297**
Informação sobre a assistência 297
Líquidos, lubrificantes e peças recomendados **298**
Líquidos e lubrificantes recomendados 298

Informações gerais

Informação sobre a assistência

Para assegurar uma utilização económica e segura do veículo e manter o valor do mesmo, é vital que todos os trabalhos de manutenção sejam efectuados quando especificado.

A calendarização de serviço pormenorizada e actualizada para o seu veículo está disponível na oficina.

Mostrador de serviço ⇨ 114.

Intervalos de serviço europeu

A manutenção do seu veículo é necessária a cada 30.000 km ou ao fim de 1 ano, conforme o que ocorrer primeiro, excepto se houver alguma indicação em contrário no visor de serviço.

Um intervalo de serviço mais curto pode ser válido para um comportamento de condução intenso, p. ex. no caso de táxis e veículos da polícia.

Os intervalos entre revisões na Europa são válidos para os seguintes países:

Alemanha, Andorra, Áustria, Bélgica, Bósnia-Herzegovina, Bulgária, Croácia, Chipre, Dinamarca, Eslováquia, Eslovénia, Espanha, Estónia, Finlândia, França, Grécia, Gronelândia, Hungria, Islândia, Irlanda, Itália, Letónia, Listenstaine, Lituânia, Luxemburgo, Macedónia, Malta, Mónaco, Montenegro, Noruega, Países Baixos, Polónia, Portugal, República Checa, Roménia, São Marino, Sérvia, Suécia, Suíça, Reino Unido.

Mostrador de serviço ⇨ 114.

Serviço fora da Europa

A manutenção do seu veículo é necessária a cada 15.000 km ou ao fim de 1 ano, conforme o que ocorrer primeiro, excepto se houver alguma indicação em contrário no visor de serviço.

Os intervalos de serviço internacional são válidos para os países não indicados no programa de serviço Europeu.

Mostrador de serviço ⇨ 114.

Confirmações

A confirmação de serviço é registada no Manual de Serviço e Garantia. A data e a quilometragem são preenchidas com o carimbo e a assinatura da oficina de assistência.

Assegurar que o Manual de Serviço e Garantia está correctamente preenchido, já que uma prova contínua de serviços é essencial em caso de reclamações ao abrigo da garantia ou no âmbito de "Goodwill" e constitui ainda uma vantagem quando chegar a altura de vender o veículo.

Intervalo entre revisões com duração da vida útil restante do óleo de motor

Os intervalos entre revisões baseia-se em vários parâmetros dependendo da utilização.

O visor de serviço informa quando fazer a mudança do óleo do motor.

Mostrador de serviço ⇨ 114.

Líquidos, lubrificantes e peças recomendados

Líquidos e lubrificantes recomendados

Utilizar apenas produtos que cumprem as especificações recomendadas.

⚠ Aviso

Os materiais de funcionamento são perigosos e podem ser venenosos. Manusear com cuidado. Prestar atenção à informação presente nos recipientes.

Óleo de motor

O óleo de motor é identificado pela qualidade e viscosidade. A qualidade é mais importante que a viscosidade quando se selecciona o óleo de motor a utilizar. A qualidade do óleo garante por exemplo limpeza do motor, protecção contra desgaste e controlo do envelhecimento do óleo, enquanto que a graduação da viscosidade dá informação acerca da espessura do óleo a várias temperaturas.

Dexos é a mais recente qualidade do óleo que garante uma protecção ideal para motores a gasolina ou diesel. Caso não esteja disponível, terão de ser utilizados óleos de motor de qualidades que façam parte da lista. As recomendações para motores a gasolina são também válidas para motores a Gás Natural Comprimido (GNC), Gás Liquefeito de Petróleo (GPL) e Etanol (E85).

Seleccionar o óleo de motor adequado com base na qualidade e na temperatura ambiente mínima ⇨ 302.

Atestar com óleo de motor

Óleos de motor de fabricantes e marcas diferentes poderão ser misturados desde que cumpram os critérios do óleo de motor qualidade e viscosidade.

A utilização de óleo de motor com qualidade ACEA A1/B1 ou apenas A5/B5 apenas, é proibida uma vez

que pode provocar danos no motor a longa prazo em determinadas condições de funcionamento.

Seleccionar o óleo de motor adequado com base na qualidade e na temperatura ambiente mínima ⇨ 302.

Aditivos do óleo de motor adicionais

A utilização de aditivos do óleo de motor adicionais poderá causar danos e invalidar a garantia.

Graduações de viscosidade do óleo de motor

A graduação de viscosidade SAE dá informação sobre a viscosidade do óleo.

O óleo multigraduado é indicado por dois números, como por exemplo, SAE 5W-30. O primeiro número, seguido por um W, indica a viscosidade a baixas temperaturas e o segundo número indica a viscosidade a altas temperaturas.

Seleccionar o nível de viscosidade adequado dependendo da temperatura ambiente mínima ⇨ 302.

Todas as graduações de viscosidade recomendadas são próprias para temperaturas ambiente altas.

Líquido de arrefecimento e anti-congelante

Utilizar apenas líquido de arrefecimento e anti-congelante (LLC) do tipo de acido orgânico de longa duração, aprovado para o veículo. Consultar uma oficina.

O sistema é atestado de fábrica com líquido de arrefecimento concebido para uma protecção excelente contra corrosão e gelo até aprox. -28 ºC. Em países nórdicos, com clima muito frio, o líquido de arrefecimento atestado de fábrica protege de congelamento até aproximadamente -37 ºC. Esta concentração deverá ser mantida ao longo de todo o ano. A utilização de aditivos do líquido de arrefecimento adicionais concebidos para dar uma protecção adicional contra a corrosão ou vedar pequenas fugas podem causar problemas de funcionamento. A responsabilidade pelas consequências resultantes da utilização de aditivos de líquido de arrefecimento adicionais será rejeitada.

Líquido dos travões e da embraiagem

Com o tempo, o líquido dos travões absorve a humidade o que reduzirá a eficiência de travagem. Por isso, o líquido dos travões deveria ser substituído nos intervalos especificados.

AdBlue

Utilizar apenas AdBlue para reduzir os óxidos de azoto nas emissões de escape ⇨ 183.

Dados técnicos

Identificação do veículo **300**
Número de identificação do veículo 300
Placa de identificação 300
Identificação do motor 301
Dados do veículo **302**
Fluidos e lubrificantes recomendados 302
Dados do motor 305
Desempenho 309
Peso do veículo 311
Dimensões do veículo 313
Capacidades 314
Pressão dos pneus 316

Identificação do veículo

Número de identificação do veículo

O número de identificação do veículo poderá estar estampado na placa de identificação e no painel do piso, por baixo da cobertura do piso, visível sob uma tampa.

O número de identificação do veículo poderá estar gravado no painel de instrumentos, visível através do pára-brisas ou no compartimento do motor no painel direito da carroçaria.

Placa de identificação

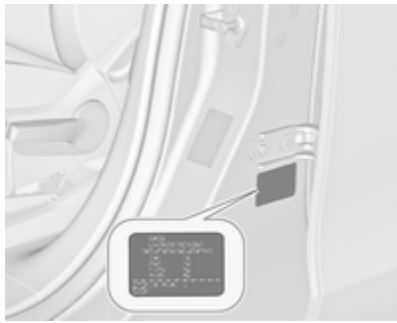

A placa de identificação encontra-se na estrutura da porta dianteira esquerda ou direita.

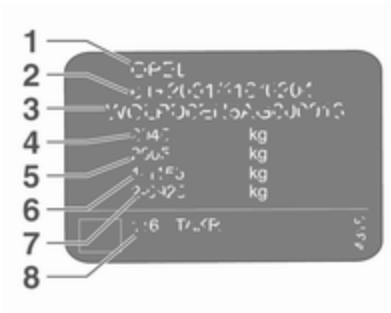

Informações na etiqueta de identificação:

1 : fabricante
2 : número do tipo de aprovação
3 : número de identificação do veículo
4 : classificação do peso bruto admissível do veículo em kg
5 : peso bruto admissível do atrelado em kg
6 : carga máxima admissível do eixo dianteiro em kg
7 : carga máxima admissível do eixo traseiro em kg
8 : dados específicos do veículo ou do país

As cargas do eixo dianteiro e traseiro no seu conjunto não devem ultrapassar o peso bruto do veículo admissível. Por exemplo, se o eixo dianteiro estiver com a carga máxima permitida, o eixo traseiro só pode ter uma carga igual ao peso bruto do veículo menos a carga do eixo dianteiro.

Os dados técnicos são determinados em conformidade com as normas da Comunidade Europeia. Reservamo--nos o direito de proceder a alterações. As especificações constantes da documentação do veículo têm sempre prioridade sobre as especificações dadas neste manual.

Identificação do motor

As tabelas de dados técnicos indicam o código de identificação do motor. Dados do motor ⇨ 305.

Para identificar o respectivo motor, consultar a potência do motor no Certificado CE de Conformidade fornecido com o veículo ou os documentos de matrícula nacionais.

Dados do veículo
Fluidos e lubrificantes recomendados

Calendarização de serviço europeu

Qualidade necessária do óleo de motor

	Todos os países europeus com intervalo de assistência europeia ⇨ 297	
Qualidade do óleo de motor	Motores a gasolina (incluindo GNC, GPL, E85)	Motores diesel
dexos 1	–	–
dexos 2	✓	✓

No caso de a qualidade dexos não estar disponível, é possível utilizar no máximo 1 litro de óleo de motor de qualidade ACEA C3 uma vez entre cada mudança de óleo.

Graduações de viscosidade do óleo de motor

	Todos os países europeus com intervalo de assistência europeia ⇨ 297
Temperatura ambiente	Motores a gasolina e diesel
até -25 ºC	SAE 5W-30 ou SAE 5W-40
abaixo de -25 ºC	SAE 0W-30 ou SAE 0W-40

Calendarização de serviço internacional

Qualidade necessária do óleo de motor

	Todos os países com intervalo de assistência internacional ⇨ 297	
Qualidade do óleo de motor	Motores a gasolina (incluindo GNC, GPL, E85)	Motores diesel
dexos 1 (se disponível)	✓	–
dexos 2	✓	✓

No caso de a qualidade dexos não estar disponível, pode utilizar as qualidades de óleo indicadas abaixo:

	Todos os países com intervalo de assistência internacional ⇨ 297	
Qualidade do óleo de motor	Motores a gasolina (incluindo GNC, GPL, E85)	Motores diesel
GM-LL-A-025	✓	–
GM-LL-B-025	–	✓

	Todos os países com intervalo de assistência internacional ⇨ 297	
Qualidade do óleo de motor	Motores a gasolina (incluindo GNC, GPL, E85)	Motores diesel
ACEA A3/B3	✓	–
ACEA A3/B4	✓	✓

	Todos os países com intervalo de assistência internacional ➪ 297	
ACEA C3	✓	✓
API SM	✓	–
API SN resource conserving	✓	–

Graduações de viscosidade do óleo de motor

	Todos os países com intervalo de assistência internacional ➪ 297
Temperatura ambiente	Motores a gasolina e diesel
até -25 ºC	SAE 5W-30 ou SAE 5W-40
abaixo de -25 ºC	SAE 0W-30 ou SAE 0W-40
até -20 ºC	SAE 10W-30[1)] ou SAE 10W-40[1)]

1) Permitido, mas recomenda-se a utilização de SAE 5W-30 ou SAE 5W-40 com qualidade dexos.

Dados do motor

Código de identificação do motor	B14NEL	B14NET	B14NET	B16XNT
Designação de mercado	1.4	1.4	1.4 LPG	1.6 CNG
Código de engenharia	B14NET	B14NET	B14NET	B16XNT
Cilindrada [cm^3]	1364	1364	1364	1598
Potência do motor [kW]	88	103	103	110
a rpm	4200-6000	4900-6000	4900	5000
Binário [Nm]	200	200	200	210
a rpm	1850-4200	1850-4900	1850-4900	2300
Tipo de combustível	Gasolina	Gasolina	Gás liquefeito/gasolina	Gás natural/gasolina
Índice de octanas RON[2)]				
recomendado	95	95	95	95
possível	98	98	98	98
possível	91	91	91	91
Tipo de combustível adicional	–	–	Gás líquido (GPL)	Gás natural (GNC)

2) Uma etiqueta específica do país na portinhola do depósito de combustível pode substituir os requisitos específicos do motor.

Código de identificação do motor	B16SHT	B16SHL	A18XEL	A18XER
Designação de mercado	1.6	1.6	1.8	1.8
Código de engenharia	B16SHT	B16SHT	A18XER	A18XER
Cilindrada [cm^3]	1598	1598	1796	1796
Potência do motor [kW]	147	125	85	103
a rpm	5500	4750-6000	5600	6300
Binário [Nm]	280	260	175	175
a rpm	1650-5000	1650-4500	3800	3800
Tipo de combustível	Gasolina	Gasolina	Gasolina	Gasolina
Índice de octanas RON[2)]				
recomendado	98	98	95	95
possível	95	95	98	98
possível	91	91	91	91
Tipo de combustível adicional	–	–	–	–

2) Uma etiqueta específica do país na portinhola do depósito de combustível pode substituir os requisitos específicos do motor.

Código de identificação do motor	B16DTH	B16DTJ	A20DTL	A20DT
Designação de mercado	1.6 Turbo	1.6 Turbo	2.0 Turbo	2.0 Turbo
Código de engenharia	B16DTH	B16DTH	A20DTL	A20DT
Cilindrada [cm^3]	1598	1598	1956	1956
Potência do motor [kW]	100	88	81	96
a rpm	3500-4000	4000	4000	4000
Binário [Nm]	320	320	260	300
a rpm	2000	2000	1750-2500	1750-2500
Tipo de combustível	Gasóleo	Gasóleo	Gasóleo	Gasóleo

Código de identificação do motor	A20DTH	A20DTH	B20DTJ	B20DTH	A20DTR
Designação de mercado	2.0 Turbo	2.0 Turbo	2.0 Turbo	2.0 Turbo	2.0 BiTurbo
Código de engenharia	A20DTH	A20DTH	B20DTH	B20DTH	A20DTR
Cilindrada [cm^3]	1956	1956	1956	1956	1956
Potência do motor [kW]	121	96	96	125	143
a rpm	4000	4000	3750	3750	4000

Código de identificação do motor	A20DTH	A20DTH	B20DTJ	B20DTH	A20DTR
Designação de mercado	2.0 Turbo	2.0 Turbo	2.0 Turbo	2.0 Turbo	2.0 BiTurbo
Código de engenharia	A20DTH	A20DTH	B20DTH	B20DTH	A20DTR
Binário [Nm]	350	300	300	400	400
a rpm	1750-2500	1750-2500	1500-2750	1750-2500	1750-2500
Tipo de combustível	Gasóleo	Gasóleo	Gasóleo	Gasóleo	Gasóleo

Desempenho

Motor	B14NEL	B14NET	B14NET LPG	B16XNT CNG	B16SHT	B16SHL
Velocidade máxima[3] [km/h]						
Caixa de velocidades manual	190	200	195	200	–	–
com sistema Start/Stop	192	202	–	–	220	–
Caixa de velocidades automática	–	197	–	–	–	208

3) A velocidade máxima indicada é obtida em condições de tara (sem condutor) acrescida de 200 kg de carga útil. O equipamento opcional poderá reduzir a velocidade máxima especificada para o veículo.

Motor	A18XEL	A18XER	B16DTH	B16DTJ	A20DTL	A20DT
Velocidade máxima[3] [km/h]						
Caixa de velocidades manual	185	195	–	–	183	191
com sistema Start/Stop	–	–	193	186	–	193
Caixa de velocidades automática	–	–	–	–	–	–

3) A velocidade máxima indicada é obtida em condições de tara (sem condutor) acrescida de 200 kg de carga útil. O equipamento opcional poderá reduzir a velocidade máxima especificada para o veículo.

Motor	A20DTH 121 kW	A20DTH 96 kW	B20DTJ	B20DTH	A20DTR
Velocidade máxima[3] [km/h]					
Caixa de velocidades manual	208	–	–	–	–
com sistema Start/Stop	209	–	–	208	218
Caixa de velocidades automática	205	192	190	205	–

3) A velocidade máxima indicada é obtida em condições de tara (sem condutor) acrescida de 200 kg de carga útil. O equipamento opcional poderá reduzir a velocidade máxima especificada para o veículo.

Peso do veículo

Tara, modelo básico sem qualquer equipamento opcional

	Motor	Caixa de velocidades manual	Caixa de velocidades automática
5 lugares//7 lugares [kg]	B14NEL	1613/1640	–
	B14NET	1613/1640	1613/1640
	B14NET LPG	1664/1691	–
	B16SHT	1664/1691	–
	B16XNT CNG	1701/1728	–
	B16SHL	–	1701/1728
	A18XEL	1571/1598	–
	A18XER	1571/1598	–

O equipamento opcional e os acessórios aumentam a tara.

Indicações de carregamento ⇨ 101.

	Motor	Caixa de velocidades manual	Caixa de velocidades automática
5 lugares//7 lugares [kg]	B16DTH	1701/1728	–
	B16DTJ	1701/1728	–
	A20DTL	1701/1728	–
	A20DT	1701/1728	–
	A20DTH 121 kW	1733/1760	1733/1760
	A20DTH 96 kW	–	1733/1760
	B20DTJ	–	1788/1815
	B20DTH	1733/1760	1788/1815
	A20DTR	1733/1760	–

O equipamento opcional e os acessórios aumentam a tara.

Indicações de carregamento ⇨ 101.

Dimensões do veículo

	Zafira Tourer
Comprimento [mm]	4656
Largura sem espelhos retrovisores exteriores [mm]	1884
Largura com dois espelhos retrovisores exteriores [mm]	2100
Altura (sem antena) [mm]	1685
Comprimento do piso da bagageira com terceira fila de bancos rebatida [mm]	1094
Comprimento do piso da bagageira com segunda e terceira filas de bancos rebatidas [mm]	1842
Largura da bagageira [mm]	1057
Altura do piso da bagageira junto da porta da bagageira [mm]	840
Distância entre eixos [mm]	2760
Diâmetro do círculo de viragem [m]	11,9

Capacidades

Óleo de motor

Motor	B14NEL	B14NET, B14NET LPG	B16XNT CNG	B16SHT, B16SHL	A18XEL, A18XER
incluindo Filtro [l]	4,0	4,0	4,5	5,5	4,5
entre MIN e MAX [l]	1,0	1,0	1,0	1,0	1,0

Motor	B16DTH, B16DTJ	A20DT, A20DTL	A20DTH	B20DTH, B20DTJ	A20DTR
incluindo Filtro [l]	5,0	4,5	4,5	5,25	4,5
entre MIN e MAX [l]	1,0	1,0	1,0	1,0	1,0

Depósito de combustível

Gasolina/gasóleo, quantidade de reabastecimento [l]	58
Gás natural CNG, quantidade de reabastecimento [kg] ou [l] Gasolina, quantidade de reabastecimento [l]	25 kg[4] ou 144 l 14
Gás líquido LPG, quantidade de reabastecimento [l]	60

4) A 20 MPa/200 bar/2.900 psi e 15 °C.

Depósito de AdBlue

AdBlue, quantidade de reabastecimento [l]	7,5

Pressão dos pneus

Motor	Pneus	Conforto com um máximo de 3 pessoas		ECO com um máximo de 3 pessoas		Com carga máxima	
		À frente	Atrás	À frente	Atrás	À frente	Atrás
		[kPa/bar] ([psi])	[kPa/bar] ([psi])	[kPa/bar] ([psi])	[kPa/bar] ([psi])	[kPa/bar] ([psi])	[kPa/bar] ([psi])
B14NEL, B14NET	215/60 R16,	220/2,2 (32)	220/2,2 (32)	260/2,6 (38)	260/2,6 (38)	230/2,3 (33)	300/3,0 (43)
	225/50 R17,						
	235/45 R18,						
	235/40 R19						
B14NET LPG	225/50 R17,	220/2,2 (32)	220/2,2 (32)	260/2,6 (38)	260/2,6 (38)	230/2,3 (33)	300/3,0 (43)
	235/45 R18,						
	235/40 R19						
B16XNT CNG	225/50 R17	220/2,2 (32)	220/2,2 (32)	260/2,6 (38)	260/2,6 (38)	230/2,3 (33)	280/2,8 (41)

Motor	Pneus	Conforto com um máximo de 3 pessoas		ECO com um máximo de 3 pessoas		Com carga máxima	
		À frente	Atrás	À frente	Atrás	À frente	Atrás
		[kPa/bar] ([psi])	[kPa/bar] ([psi])	[kPa/bar] ([psi])	[kPa/bar] ([psi])	[kPa/bar] ([psi])	[kPa/bar] ([psi])
B16SHT, B16SHL	225/50 R17,	260/2,6 (38)	240/2,4 (35)	280/2,8 (41)	280/2,8 (41)	270/2,7 (39)	320/3,2 (46)
	235/45 R18,						
	235/40 R19						
A18XEL, A18XER	215/60 R16,	220/2,2 (32)	220/2,2 (32)	260/2,6 (38)	260/2,6 (38)	230/2,3 (33)	280/2,8 (41)
	225/50 R17						
B16DTH, B16DTJ	215/60 R16,	240/2,4 (35)	240/2,4 (35)	280/2,8 (41)[5)]	280/2,8 (41)[5)]	260/2,6 (38)	300/3,0 (43)
	225/50 R17,						
	235/45 R18,						
	235/40 R19						

Motor	Pneus	Conforto com um máximo de 3 pessoas		ECO com um máximo de 3 pessoas		Com carga máxima	
		À frente	Atrás	À frente	Atrás	À frente	Atrás
		[kPa/bar] ([psi])	[kPa/bar] ([psi])	[kPa/bar] ([psi])	[kPa/bar] ([psi])	[kPa/bar] ([psi])	[kPa/bar] ([psi])
A20DTL	215/60 R16,	240/2,4 (35)	240/2,4 (35)	280/2,8 (41)	280/2,8 (41)	250/2,5 (36)	300/3,0 (43)
	225/50 R17,						
	235/45 R18,						
	235/40 R19						
A20DT	215/60 R16,	240/2,4 (35)	240/2,4 (35)	280/2,8 (41)	280/2,8 (41)	260/2,6 (38)	300/3,0 (43)
	225/50 R17,						
	235/45 R18,						
	235/40 R19						
B20DTH, B20DTJ	225/50 R17,	260/2,6 (38)	240/2,4 (35)	280/2,8 (41)	280/2,8 (41)	280/2,8 (41)	320/3,2 (46)
	235/45 R18,						
	235/40 R19,						

Motor	Pneus	Conforto com um máximo de 3 pessoas		ECO com um máximo de 3 pessoas		Com carga máxima	
		À frente	Atrás	À frente	Atrás	À frente	Atrás
		[kPa/bar] ([psi])	[kPa/bar] ([psi])	[kPa/bar] ([psi])	[kPa/bar] ([psi])	[kPa/bar] ([psi])	[kPa/bar] ([psi])
A20DTR, A20DTH	225/50 R17,	260/2,6 (38)	240/2,4 (35)	280/2,8 (41)	280/2,8 (41)	280/2,8 (41)	320/3,2 (46)
	235/45 R18,						
	235/40 R19,						
	225/45 R18						
Todos	Roda sobresselente temporária 125/70 R17	420/4,2 (61)	420/4,2 (61)	–	–	420/4,2 (61)	420/4,2 (61)

5) Em combinação com pneus de resistência ao rolamento ultrabaixa de 300 kPa.

Informação do cliente

Informação do cliente **320**
Declaração de Conformidade .. 320
Reparação de danos de colisão 323
Confirmação do software 323
Registo de dados do veículo e privacidade **327**
Gravação de dados de eventos 327
Identificação por Rádio Frequência (RFID) 328

Informação do cliente

Declaração de Conformidade

Sistemas de radiotransmissão

Este veículo possui sistemas que transmitem e/ou recebem ondas de rádio sujeitas à Directiva 1999/5/CE. Estes sistemas estão em conformidade com os requisitos essenciais e outras disposições relevantes da Directiva 1999/5/CE. Podem ser obtidas cópias das Declarações de Conformidade originais através do nosso site.

Sistemas de radar

As Declarações de Conformidade específicas do país para sistemas de radar são mostradas na página seguinte:

European Union
EC Directive: 1999/5/EC
Manufacturer: Delphi Electronics & Safety
Model / Type Designation: L2C0038TR
Description / Intended Use:
Electronically Scanned Radar (ESR),
a 76.5GHz adaptive cruise control system radar fitted to motor vehicles at vehicle manufacture
Applied Standards:
47 CFR Part 15
CEPT ERC Recommendation 70-03
EN 60950
EN 301 091
European Commission Directive 2006/28/EC
I declare that the product referenced above is in compliance with the essential requirements and other relevant provisions of Directive 1999/5/EC, on the approximation of the laws of the member states relating to Directive 1999/5/EC.

Brazil

Este equipamento opera em caráter secundário, isto é, não tem direito a proteção contra interferência prejudicial, mesmo de estações do mesmo tipo, e não pode causar interferência a sistemas operando em caráter primário

Indonesia
14785/POSTEL/2010
1982

Jordan
Type Approval No.: TRC/LPD/2009/87
Equipment Type: Low Power Device (LPD)

Malaysia

Approval #: B 05358

Moldova

8526

Morocco
AGREE PAR L'ANRT MAROC
Numéro d'agrément :
MR 4838 ANRT 2009
Date d'agrément : 22/5/2009

Singapore
Complies with
IDA Standards
DA105753

South Africa

TA-2009/163
APPROVED

South Korea

Taiwan
CCAB09LP4590T3

UAE
TRA
REGISTERED No:
0018923/09
DEALER No:
DA0047809/10

United States of America and Canada
Model / FCC ID: L2C0038TR IC: 3432A-0038TR

This device complies with Part 15 of the FCC Rules and with Industry Canada license-exempt RSS standard(s). Operation is subject to the following two conditions: (1) This device may not cause harmful interference, and (2) This device must accept any interference received, including interference that may cause undesired operation.

Le présent appareil est conforme aux CNR d'Industrie Canada applicables aux appareils radio exempts de licence. L'exploitation est autorisée aux deux conditions suivantes: (1) l'appareil ne doit pas produire de brouillage, et (2) l'utilisateur de l'appareil doit accepter tout brouillage radioélectrique subi, même si le brouillage est susceptible d'en compromettre le fonctionnement.

Note: Changes or modifications not expressively approved by the party responsible for compliance could void the user's authority to operate the equipment. The term "IC:" before the radio certification number only signifies that Industry Canada technical specifications were met.

Note: This equipment complies with radiation exposure limits set forth for an uncontrolled environment. This equipment should be installed and operated with minimum distance of 20 cm between the radiator and your body.

Macaco

Wir leben Autos.

Konformitätserklärung

noch EG Richtlinie 2006/42/EG

Hiermit erklären wir, dass das Produkt:

Produktbezeichnung: Wagenheber

Typ/GM-Teilenummern: 13348505, 13504504

den Bestimmungen der Richtlinie 2006/42/EG entspricht.

Angewendete technische Normen:

GMN9737	Jacking
GM 14337	Standard Equipment Jack - Hardware Tests
GMN5127	Vehicle Integrity-Hoisting and Service Station Jacking
GMW15005	Standard Equipment Jack and Spare Tire, Vehicle Test
ISO TS 16949	Qualitätsmanagementsystem

Der Unterzeichner ist Bevollmächtigter für die Zusammenstellung der technischen Unterlagen.

Rüsselsheim, 31. Januar 2014

Hans-Peter Metzger
Engineering Group Manager Chassis & Structure
Adam Opel AG

Adam Opel AG
Bahnhofplatz
65423 Rüsselsheim
Tel.: +49 (0) 6142 77 0 61-63 / 7 98 00
www.opel.de

Vorstand
Dr. Karl-Thomas Neumann (Vorsitzender),
Dr. Dieter Lennartz, Michael Lohscheller,
Michael F. Aldridge, Dr. Thomas Sedran,
Peter Thum, Susanne Wohlfahrt, Johan Willems

Aufsichtsrat
Stephen J. Girsky (Vorsitzender)

Sitz der Gesellschaft: Rüsselsheim
Handelsregister:
Amtsgericht Darmstadt, HRB 89728

Tradução da Declaração de Conformidade original

Declaração de Conformidade de acordo com a Directiva 2006/42/CE

Declaramos que o produto:

Designação do produto: Macaco

Tipo/número de peça GM: 13348505, 13504504

está em conformidade com as disposições da Directiva 2006/42/CE.

Normas técnicas aplicadas:

GMN9737	:	elevação
GM 14337	:	macaco do equipamento padrão - testes do equipamento
GMN5127	:	integridade do veículo - elevação em estação de serviço
GMW15005	:	macaco e roda sobresselente do equipamento padrão, teste do veículo
ISO TS 16949	:	sistemas de gestão da qualidade

O signatário tem autorização para compilar a documentação técnica.

Rüsselsheim, 31 de Janeiro de 2014

assinado por

Hans-Peter Metzger

Director de Engenharia de Chassis & Estrutura do Grupo

Adam Opel AG

D-65423 Rüsselsheim

Reparação de danos de colisão

Espessura da tinta

Devido às técnicas de produção, a espessura da tinta pode variar entre 50 e 400 µm.

Como tal, uma espessura de tinta diferente não indica uma reparação de danos de colisão.

Confirmação do software

Certos componentes OnStar incluem software libcurl e unzip e outro software de terceiros. Abaixo são fornecidos os avisos e as licenças associados ao software libcurl e unzip e a outro software de terceiros; consultar http://www.lg.com/global/support/opensource/index.

Consulte a tradução a seguir ao texto original.

libcurl

Copyright and permission notice

Copyright (c) 1996 - 2010, Daniel Stenberg, <daniel@haxx.se>.

All rights reserved.

Permission to use, copy, modify, and distribute this software for any purpose with or without fee is hereby granted, provided that the above copyright notice and this permission notice appear in all copies.

The software is provided "as is", without warranty of any kind, express or implied, including but not limited to the warranties of merchantability, fitness for a particular purpose and noninfringement of third party rights. In no event shall the authors or copyright holders be liable for any claim, damages or other liability, whether in an action of contract, tort

or otherwise, arising from, out of or in connection with the software or the use or other dealings in the software.

Except as contained in this notice, the name of a copyright holder shall not be used in advertising or otherwise to promote the sale, use or other dealings in this Software without prior written authorization of the copyright holder.

unzip

This is version 2005-Feb-10 of the Info-ZIP copyright and license. The definitive version of this document should be available at ftp://ftp.info--zip.org/pub/infozip/license.html indefinitely.

Copyright (c) 1990-2005 Info-ZIP. All rights reserved.

For the purposes of this copyright and license, “Info-ZIP” is defined as the following set of individuals:

Mark Adler, John Bush, Karl Davis, Harald Denker, Jean-Michel Dubois, Jean-loup Gailly, Hunter Goatley, Ed Gordon, Ian Gorman, Chris Herborth, Dirk Haase, Greg Hartwig, Robert Heath, Jonathan Hudson, Paul Kienitz, David Kirschbaum, Johnny Lee, Onno van der Linden, Igor Mandrichenko, Steve P. Miller, Sergio Monesi, Keith Owens, George Petrov, Greg Roelofs, Kai Uwe Rommel, Steve Salisbury, Dave Smith, Steven M. Schweda, Christian Spieler, Cosmin Truta, Antoine Verheijen, Paul von Behren, Rich Wales, Mike White.

This software is provided “as is,” without warranty of any kind, express or implied. In no event shall Info-ZIP or its contributors be held liable for any direct, indirect, incidental, special or consequential damages arising out of the use of or inability to use this software.

Permission is granted to anyone to use this software for any purpose, including commercial applications, and to alter it and redistribute it freely, subject to the following restrictions:

1. Redistributions of source code must retain the above copyright notice, definition, disclaimer, and this list of conditions.
2. Redistributions in binary form (compiled executables) must reproduce the above copyright notice, definition, disclaimer, and this list of conditions in documentation and/or other materials provided with the distribution. The sole exception to this condition is redistribution of a standard UnZipSFX binary (including SFXWiz) as part of a self-extracting archive; that is permitted without inclusion of this license, as long as the normal SFX banner has not been removed from the binary or disabled.
3. Altered versions--including, but not limited to, ports to new operating systems, existing ports with new graphical interfaces, and dynamic, shared, or static library versions--must be plainly marked as such and must not be misrepresented as being the original source. Such altered versions also must not be misrepresented as being Info-ZIP releases--including, but not limited to, labeling of the altered

versions with the names “Info--ZIP” (or any variation thereof, including, but not limited to, different capitalizations), “Pocket UnZip,” “WiZ” or “MacZip” without the explicit permission of Info-ZIP. Such altered versions are further prohibited from misrepresentative use of the Zip-Bugs or Info-ZIP e--mail addresses or of the Info-ZIP URL(s).

4. Info-ZIP retains the right to use the names “Info-ZIP,” “Zip,” “UnZip,” “UnZipSFX,” “WiZ,” “Pocket UnZip,” “Pocket Zip,” and “MacZip” for its own source and binary releases.

libcurl

Aviso de direitos de autor e permissões

Copyright (c) 1996 - 2010, Daniel Stenberg, <daniel@haxx.se>.

Todos os direitos reservados.

É por este meio concedida autorização para usar, copiar, modificar e distribuir este software para qualquer objectivo com ou sem pagamento, desde que o aviso de direitos de autor presente acima e este aviso de autorização apareça e todas as cópias.

O software é fornecido "tal e qual", sem qualquer tipo de garantia, expressa ou implícita, incluindo, sem limitação, as garantias de comercialização, adequação a um fim específico e não infração de direitos de terceiros. Em nenhuma circunstância serão os autores ou os titulares dos direitos de autor responsáveis por qualquer reclamação, danos ou outras responsabilidades, seja por ação do contrato, negligência ou outra ação lesiva, resultante de ou relativa ao software ou à utilização ou qualquer outro tipo de gestão no software.

Excepto conforme o texto deste aviso, o nome do proprietário dos direitos de autor não deverá ser usado em publicidade ou semelhante para promover a venda, utilização ou outras acções neste software sem o consentimento prévio por escrito do proprietário dos direitos de autor.

unzip

Esta é a versão de 10 de Fevereiro de 2005 da licença e direitos de autor de Info-ZIP. A versão definitiva deste documento deve estar indefinidamente disponível em ftp://ftp.info-zip.org/pub/infozip/license.html.

Copyright (c) 1990-2005 Info-ZIP. Todos os direitos reservados.

Para os fins destes direitos de autor e licença, "Info-ZIP" refere-se ao seguinte conjunto de indivíduos:

Mark Adler, John Bush, Karl Davis, Harald Denker, Jean-Michel Dubois, Jean-loup Gailly, Hunter Goatley, Ed Gordon, Ian Gorman, Chris Herborth, Dirk Haase, Greg Hartwig, Robert Heath, Jonathan Hudson, Paul Kienitz, David Kirschbaum, Johnny Lee, Onno van der Linden, Igor Mandrichenko, Steve P. Miller, Sergio Monesi, Keith Owens, George Petrov, Greg Roelofs, Kai Uwe Rommel, Steve Salisbury, Dave Smith, Steven M. Schweda, Christian Spieler, Cosmin Truta, Antoine Verheijen, Paul von Behren, Rich Wales, Mike White.

Este software é fornecido "tal qual", sem qualquer tipo de garantia, expressa ou implícita. Em nenhum caso será a Info-ZIP ou seus contribuintes considerada responsável por quaisquer danos directos, indirectos, acidentais, especiais ou consequentes originários da utilização ou incapacidade de utilização deste software.

É por este meio concedida autorização para usar este software para qualquer objectivo, incluindo aplicações comerciais, e para o alterar e redistribuir livremente, sujeito às seguintes restrições:

1. As redistribuições do código de fonte devem reter o aviso de direitos de autor acima apresentado, definição, desresponsabilização e esta lista de condições.
2. As redistribuições em forma de binário (executáveis compilados) devem reproduzir o aviso de direitos de autor acima apresentado, definição, desresponsabilização e esta lista de condições na documentação e/ou outros materiais fornecidos com a distribuição. A única excepção a esta condição é a redistribuição de um binário convencional UnZipSFX (incluindo SFXWiz) como parte de um arquivo de auto-extracção; tal é permitido sem inclusão desta licença, desde que a etiqueta normal SFX não tenha sido retirada do binário ou sido desactivada.
3. As versões alteradas - incluindo, mas não se limitando a portas para novos sistemas operativos, portas existentes com novas interfaces gráficas, e versões de biblioteca dinâmica, partilhada ou estática - têm de ser claramente assinaladas como tal e não podem ser descritas como fonte original. As ditas versões alteradas também não podem ser descritas como publicações Info-ZIP, incluindo, sem limitação, a identificação das versões alteradas com os nomes "Info-ZIP" (ou qualquer variante dos mesmos, incluindo, sem limitação, diferentes capitalizações), "Pocket UnZip", "WiZ" ou "MacZip" sem o consentimento explícito da Info-ZIP. As ditas versões alteradas também não têm permissão para utilizarem indevidamente endereços eletrónicos da Zip-Bugs ou Info-ZIP ou o(s) URL da Info-ZIP.
4. A Info-ZIP retém o direito de utilizar os nomes "Info-ZIP", "Zip", "UnZip", "UnZipSFX", "WiZ", "Pocket UnZip", "Pocket Zip" e "MacZip" para as suas próprias publicações de fonte e binário.

Registo de dados do veículo e privacidade

Gravação de dados de eventos

Módulos de armazenamento de dados no veículo

Um grande número de componentes electrónicos do seu veículo contém módulos de armazenamento de dados que guardam dados técnicos permanente ou temporariamente acerca do estado do veículo, eventos e erros. Em geral, esta informação técnica documenta o estado das pelas, módulos, sistemas ou o ambiente:

- condições de funcionamento dos componentes do sistema (por exemplo, níveis de enchimento)
- mensagens de estado do veículo e respectivos componentes individuais (por exemplo, número de rotações das rodas/ velocidade de rotação, desaceleração, aceleração lateral)
- disfunções e defeitos em componentes do sistema importantes
- reacções do veículo em situações de condução especiais (por exemplo, enchimento de um airbag, activação do sistema de regulação de estabilidade)
- condições ambientais (por exemplo, temperatura)

Estes dados são exclusivamente técnicos e ajudam a identificar e corrigir erros, assim como a optimizar as funções do veículo.

Os perfis de deslocação que indicam as estradas percorridas, não podem ser criados com estes dados.

Se forem utilizados serviços (p. ex., trabalhos de reparação, processos de serviço, casos de garantia, garantia de qualidade), os funcionários da rede de serviço (incluindo o fabricante) têm a possibilidade de ler esta informação técnica a partir dos módulos de armazenagem dos dados do evento e erro, aplicando dispositivos de diagnóstico especiais. Se necessário, receberá mais informações nestas oficinas. Depois de um erro ter sido corrigido, os dados são apagados do módulo de armazenamento de erro ou são substituídos constantemente.

Ao utilizar o veículo, podem ocorrer situações em que estes dados técnicos relacionados com outra informação (relatório de acidente, danos no veículo, declarações de testemunhas, etc.), podem ser associados a uma determinada pessoa - possivelmente com o apoio de um especialista.

Funções adicionais acordadas contratualmente com o cliente (p. ex., localização do veículo em situações de emergência) permitem a transmissão de dados específicos do veículo a partir do mesmo.

Identificação por Rádio Frequência (RFID)

A tecnologia de RFID é utilizada em alguns veículos para funções tais como a monitorização da pressão dos pneus e segurança do sistema de ignição. Também é utilizada em relação com comodidades tais como radiotelecomando para trancagem/destrancagem das portas e arranque, e transmissores no veículo para abertura e fecho de garagens. A tecnologia RFID em veículos Opel não utiliza ou grava informação pessoal ou ligações a qualquer outro sistema Opel que contenha informação pessoal.

Índice remissivo

A

Abastecer 234
Accionamento manual dos vidros 33
Acessórios e alterações no veículo 248
Acionamento eletrónico dos vidros 33
Acoplamento de reboque 243
AdBlue..... 124, 183, 298
Airbags e pré-tensores dos cintos 120
Ajuste do alcance dos faróis 153
Ajuste do encosto de cabeça 8
Ajuste dos bancos 6
Ajuste dos espelhos retrovisores . . 8
Ajuste do volante 9, 104
Ajuste eléctrico 31
Ajuste elétrico dos bancos 43
Ajuste manual dos bancos..... 41
Alavanca selectora 187
Alternador 120
Apoio aos sinais de trânsito..... 226
Apoio de braços..... 45
Aquecimento 46
Aquecimento auxiliar..... 171
Aquecimento dos assentos..... 46
Arranque 17
Arranque e funcionamento..... 176
Arrumação..... 72
Arrumação na parte dianteira do veículo..... 74
Arrumação no painel da porta..... 74
Arrumação no painel de instrumentos..... 72
Arrumação traseira..... 88
Assistência à travagem 193
Assistência de arranque em subidas 193
Assistência dos máximos… 125, 152
Autostop..... 178
Auxiliar de estacionamento ultra-sónico..... 215
Auxílio de arranque 289
Avaria 189, 291
Avaria no travão de mão eléctrico 122
Aviso de ângulo morto..... 222
Aviso de colisão dianteira..... 208
Aviso de desvio de trajectória… 122, 229
Aviso do cinto de segurança 119

B

Bagageira 27, 85
Bagageira de tejadilho 100
Bancos dianteiros..... 40
Bancos traseiros..... 47
Barra de reboque..... 241
Bateria do veículo 253

BlueInjection..... 183
Buzina 14, 105

C

Caixa de fusíveis na bagageira . 270
Caixa de fusíveis no compartimento do motor 267
Caixa de fusíveis no painel de instrumentos 269
Caixa de velocidades 16
Caixa de velocidades automática 187
Caixa de velocidades manual . . . 190
Calhas e ganchos na bagageira .. 95
Câmara traseira 224
Capacidades 314
Capot 249
Características da iluminação. . . . 162
Carga no tejadilho..... 101
Car Pass 22
Catalisador 182
Centro de Informação do Condutor..... 126
Chaves 21
Chaves, fechaduras..... 21
Cinto de segurança 8
Cinto de segurança de três pontos 54
Cintos de segurança 53
Cinzeiros 111
Climatização 16
Climatização automática eletrónica 167
Cobertura da bagageira 88
Cobertura do piso na bagageira . . 90
Coberturas dos faróis embaciadas 160
Código..... 133
Comandos..... 104
Combustíveis para funcionamento a gás natural . . 231
Combustível..... 230
Combustível para funcionamento a gás líquido. . . 232
Compartimento de arrumação..... 72
Compartimento de arrumação na consola central 76
Compartimento de arrumação no apoio de braços 75
Compartimento de arrumação no tecto 74
Compartimento de arrumação por baixo do banco 74
Compartimentos de arrumação. 71, 72
Condições de condução e sugestões para o reboque 242
Confirmação do software..... 323
Conjunto de instrumentos 111
Conservação da carroçaria 293
Conservação do aspecto..... 293
Conservação do habitáculo 295
Consumo de combustível - Emissões de CO_2..... 240
Conta-quilómetros 112
Conta-quilómetros parcial . 112, 137
Conta-rotações 112
Controlo automático da iluminação 151
Controlo da iluminação do painel de instrumentos 160
Controlo electrónico de estabilidade e sistema de controlo da tracção..... 123
Controlo eletrónico de estabilidade..... 194
Controlo sobre o veículo 175
Convexos 31
Correntes de neve 279
Corte de corrente 189
Cortinas pára-sol 36

D

Dados do motor 305
Dados do veículo..... 302
Dados específicos do veículo 3
Declaração de Conformidade..... 320
DEF..... 183
Definições memorizadas..... 26
Desactivação de airbag 63
Desactivação do Airbag 120

Desativação diferida da alimentação..... 176
Desempenho 309
Designação dos pneus 273
Desligar por sobrecarga de rotação do motor 178
Destrancar o veículo 6
Dimensões do veículo 313
Direcção..... 175
Direcção assistida..... 122
Dispositivo de acoplamento de reboque..... 241
Dispositivo de segurança para crianças 26

E

Encostos de cabeça 38
Encostos de cabeça activos..... 40
Engrenar numa velocidade superior..... 122
Entrada de ar 172
Espelhos retrovisores aquecidos 32
Espelhos retrovisores exteriores. . 31
Espelhos retrovisores interiores. . . 32
Espelhos retrovisores rebatíveis . 31
Estacionamento 19, 180
Estofos..... 295
Etiqueta do airbag..... 58
Execução dos trabalhos 249

F

Faróis..... 150
Faróis de halogéneo 256
Faróis de nevoeiro 125, 159, 260
Faróis na condução no estrangeiro 153
Ferramentas 272
Ferramentas do veículo..... 272
Filtro de partículas..... 181
Filtro de partículas diesel. . . 123, 181
Filtro de pólen 172
Fluido de escape diesel..... 183
Fluidos e lubrificantes recomendados..... 302
Função automática de antiencandeamento 32
Função manual de antiencandeamento 32
Funcionamento do ar condicionado 172
Furo..... 283
Fusíveis 265

G

Gases de escape 181
Gravação de dados de eventos. 327
Grelhas de ventilação..... 171
Grelhas de ventilação fixas 172
Grelhas de ventilação reguláveis 171

I

Identificação do motor..... 301
Identificação por Rádio Frequência (RFID)..... 328
Iluminação da consola central . . . 162
Iluminação de entrada no veículo 162
Iluminação de saída no veículo . 162
Iluminação dianteira adaptativa 125, 154, 259
Iluminação do painel de instrumentos 265
Iluminação em curvas..... 154
Iluminação exterior 12
Iluminação interior..... 160
Imobilizador..... 125
Imobilizador electrónico 30
Imobilizar o veículo a longo prazo 248
Indicação de Distância à Frente. 212
Indicação do próximo serviço 121
Indicações de carregamento 101
Indicações para o carregamento do veículo 95
Indicador da temperatura do líquido de arrefecimento do motor 114
Indicador de mudança de direcção 119
Indicador do nível de combustível 112

Indicadores..... 111
Indicadores de mudança de direcção 158
Indicadores de mudança de direcção laterais 264
Informação sobre a assistência . 297
Informações gerais 241
Interruptor das luzes 150
Introdução 3
Isqueiro 111

J
Janelas..... 33

K
Kit de primeiros socorros 99
Kit de reparação de pneus 280

L
Ligar o motor 177
Limitador de velocidade..... 199
Limpa pára-brisas e lava pára--brisas 105
Limpa-vidros do óculo traseiro e lava-vidros do óculo traseiro . . 107
Líquido de arrefecimento do motor 251
Líquido de arrefecimento e anti--congelante..... 298
Líquido dos travões 253
Líquido dos travões e da embraiagem..... 298
Líquido limpa-vidros 253
Líquidos e lubrificantes recomendados 298
Locais de montagem dos sistemas de segurança para crianças 66
Luz da chapa de matrícula 264
Luz de aviso de avaria 120
Luz de nevoeiro traseira..... 159
Luzes da pala pára-sol 162
Luzes de aviso..... 111, 115
Luzes de condução diurna 154
Luzes de emergência 158
Luzes de leitura 162
Luzes de marcha-atrás 160
Luzes de máximos 125, 152
Luzes de nevoeiro traseiras 125
Luzes de presença 160
Luzes do habitáculo 161, 265
Luzes exteriores..... 150
Luzes laterais..... 150
Luzes traseiras 261
Luz exterior 125

M
Macaco..... 272
Manómetros..... 111
Mensagens de falha 133
Modo manual 188
Mostrador Combinado Avançado 126
Mostrador de informação gráfica, Mostrador de Informação a cores 131
Motores a diesel 231
Motores a gasolina 230
Mudar para outros pneus 279

N
Nível de combustível baixo 124
Nível do líquido limpa-vidros baixo 125
Número de identificação do veículo 300

O
Óculo traseiro aquecido 35
Óleo da direcção assistida..... 252
Óleo de motor 250, 298, 302
Óleo, motor..... 250, 298, 302
Olhais de fixação 95
OnStar..... 145
Operar o pedal..... 121

P
Palas pára-sol 36
Pára-brisas..... 33
Perigo, Aviso e Atenção 4
Personalização do veículo 140

Perspectiva geral do painel de instrumentos 10
Peso do veículo 311
Placa de identificação 300
Plataforma rebatível 99
Pneus de Inverno 273
Porta aberta 126
Porta-luvas 72
Portas..... 27
Posição dos bancos 40
Posições do interruptor da ignição 176
Potência do motor reduzida..... 125
Pré-incandescência 123
Pressão do óleo de motor 124
Pressão dos pneus 273, 316
Profundidade do relevo 278
Programa de estabilidade do reboque 246
Programador de velocidade 125, 197
Programador de velocidade adaptável..... 126, 200
Programa electrónico de estabilidade desligado..... 123
Programas de condução com comando electrónico 188
Protecção anti-roubo 28
Protecção para evitar a descarga da bateria 163
Purgar o sistema de combustível diesel 255

Q

Quickheat..... 171

R

Radiotelecomando 22
Rebocar 242
Rebocar outro veículo 292
Rebocar o veículo 291
Reboque..... 241, 291
Recolha de veículos em fim de vida 249
Recomendações de condução... 175
Rede de segurança 97
Redução catalítica selectiva..... 183
Registo de dados do veículo e privacidade..... 327
Relógio..... 108
Reparação de danos de colisão. 323
Rodagem do veículo 176
Rodas 273
Roda sobresselente 286

S

Segunda fila de bancos 47
Segurança do veículo..... 28
Selector de combustível 113
Sensores de estacionamento 215
Sensores de estacionamento ultra-sónico 123
Serviço 172, 297
Símbolos 4
Sinais sonoros de aviso 136
Sinal de luzes 153
Sistema de airbag de cortina 62
Sistema de airbag lateral 61
Sistema de airbags 58
Sistema de alarme antirroubo..... 28
Sistema de aquecimento e ventilação 164
Sistema de ar condicionado 165
Sistema de condução..... 194
Sistema de controlo da pressão dos pneus..... 124, 275
Sistema de controlo da tracção . 194
Sistema de controlo da tracção desligado..... 123
Sistema de fecho centralizado 23
Sistema de segurança para crianças..... 64
Sistema de suporte traseiro..... 76
Sistema de travagem antibloqueio 191
Sistema de travagem antibloqueio (ABS) 122
Sistema de travagem e embraiagem 121

Sistema do airbag frontal 61
Sistema eléctrico..... 265
Sistema Flex-Fix..... 76
Sistema interactivo de condução 195
Sistema para/arranca..... 178
Sistemas de apoio ao condutor. . 197
Sistemas de controlo da climatização..... 164
Sistemas de detecção de objectos..... 215
Sistemas de limpa pára-brisas e de lava pára-brisas 14
Sistemas de retenção para crianças 64
Sistemas de segurança para crianças ISOFIX 69
Sistemas de segurança para crianças Top-Tether 69
Substituição das escovas do limpa pára-brisas 255
Substituição de roda 283
Substituir lâmpadas 256
Suporte para bebidas 72
Suporte para bicicletas..... 76

T

Tampões de rodas 279
Tecto de abrir 36
Tejadilho..... 36
Telecomandos no volante 104
Temperatura exterior 108
Tensão da bateria 137
Terceira fila de bancos 51
Tomadas 110
Trancar automaticamente as portas 26
Travagem de Emergência Activa 213
Travão de mão..... 191, 192
Travão de mão eléctrico..... 121, 192
Travões 191, 253
Triângulo de pré-sinalização 99

U

Utilize o Manual de Utilização 3

V

Veículo detectado à frente..... 126
Velocímetro 111
Ventilação..... 164
Verificações do veículo..... 249
Visor da caixa de velocidades … 187
Visor de Nível Médio..... 126
Visor de serviço 114
Visores de informação..... 126
Volante aquecido 105

www.opel.com

Copyright by ADAM OPEL AG, Rüsselsheim, Germany.

As informações incluídas nesta publicação são válidas a partir da data abaixo indicada. A Adam Opel AG reserva-se o direito de realizar alterações às especificações técnicas, às características e ao design dos veículos abrangidos pelas informações da presente publicação, tal como à própria publicação.

Edição: Janeiro 2016, ADAM OPEL AG, Rüsselsheim.

Impresso em papel branqueado sem cloro.

KTA-2722/10-pt 01/2016