OPEL CASCADA

Manual de Instruções

Índice

Introdução 2
Informação breve e concisa 6
Chaves, portas, janelas 22
Bancos, sistemas de segurança .. 48
Arrumação 74
Instrumentos, elementos de manuseamento 83
Iluminação 118
Climatização 133
Condução e funcionamento 143
Conservação do veículo 201
Serviço e manutenção 250
Dados técnicos 254
Informação do cliente 268
Índice remissivo 272

Introdução

Combustível	Designação			
Óleo de motor	Graduação			
	Viscosidade			
Pressão dos pneus		Tamanho dos pneus	À frente	Atrás
	Pneus de Verão			
	Pneus de Inverno			
Pesos				
	Peso bruto autorizado do veículo			
	- Tara, versão base			
	= Carga do veículo			

Dados específicos do veículo

Queira introduzir os dados do veículo na página anterior para os manter em local acessível. Esta informação está disponível nas secções "Serviço e manutenção" e "Dados Técnicos" e consta também da placa de identificação do veículo.

Introdução

O seu veículo é composto por tecnologia avançada, segurança e características que o tornam económico e amigo do ambiente.

Este Manual de Instruções dá-lhe toda a informação necessária para conduzir o seu veículo de forma segura e eficiente.

Certifique-se que os passageiros estão cientes do possível risco de acidente e ferimentos que poderão resultar da utilização indevida do veículo.

Deve respeitar sempre as leis e regulamentos específicos do país em que se encontra. Essas leis podem ser diferentes da informação contida neste Manual de Instruções.

Quando este Manual de Instruções fizer referência a uma visita ao concessionário, recomendamos que visite o seu Reparador Autorizado Opel.

Todos os Reparadores Autorizados Opel fornecem um serviço de primeira a preços razoáveis. Os mecânicos experientes formados pela Opel trabalham segundo instruções específicas da Opel.

O pacote de literatura do cliente deve estar sempre à mão, no veículo.

Utilize o Manual de Utilização

- Este manual descreve todas as opções e características disponíveis neste modelo. **Algumas descrições, incluindo as de funções de visores e menu, poderão não se aplicar ao seu veículo devido à versão do modelo, especificações do país, equipamento especial ou acessórios.**
- O capítulo "Informação breve e concisa" dar-lhe uma ideia geral.
- O índice no início deste manual e em cada sub-capítulo indica a localização da informação.
- O índice permitir-lhe-á procurar informação específica.
- Neste Manual de Instruções as figuras ilustram veículos com volante à esquerda. Nos veículos com volante à direita a operação é semelhante.
- O Manual de Instruções utiliza as designações de motor de fábrica. As designações de mercado correspondentes constam do capítulo "Dados Técnicos".
- As direcções indicadas, p. ex. esquerda ou direita ou dianteira ou traseira, referem-se sempre ao sentido de marcha.

- Os ecrãs de visualização do veículo poderão não suportar o seu idioma específico.
- As mensagens do visor e as etiquetas interiores são escritas em letras a **negrito**.

Perigo, Aviso e Atenção

⚠Perigo

O texto assinalado com ⚠**Perigo** fornece informação sobre risco de lesão fatal. Desrespeitar essa informação pode colocar a vida em perigo.

⚠Aviso

O texto assinalado com ⚠**Aviso** fornece informação sobre risco de acidente ou lesão. Desrespeitar essa informação pode causar lesões.

Atenção

O texto assinalado com **Atenção** fornece informação sobre possíveis danos no veículo. Desrespeitar essa informação pode causar danos no veículo.

Símbolos

As referências às páginas são indicadas por ⇨. ⇨ significa "consultar página".

Desejamos-lhe muitas horas de condução agradável.

Adam Opel AG

Informação breve e concisa

Informação acerca da condução inicial

Destrancar o veículo

Premir 🔓 brevemente para destrancar as portas e a bagageira. Abrir as portas puxando os manípulos.

Capota flexível ⇨ 37, janelas ⇨ 34.

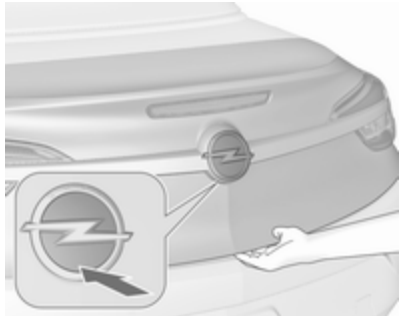

Para abrir a porta da bagageira, empurrar o emblema da marca na metade inferior.

Premir 🚗 abre a porta da bagageira sem destrancar o veículo.

Radiotelecomando ⇨ 23, Sistema de fecho centralizado ⇨ 24, Bagageira ⇨ 27.

Ajuste dos bancos

Ajuste dos bancos no sentido longitudinal

Puxar manípulo, desligar banco, largar manípulo. Tentar mover o banco para trás e para a frente para garantir que está travado na posição.

Posição dos bancos ⇨ 50, Ajuste dos bancos ⇨ 51.

⚠ Perigo

Não se sente a menos de 25 cm do volante, para permitir uma activação segura do airbag.

Encostos dos bancos

Rodar alavanca para a retaguarda, ajustar inclinação e soltar alavanca. Deixar que o banco encaixe até ouvir o barulho de encaixe.

Posição dos bancos ⇨ 50, Ajuste dos bancos ⇨ 51, Rebater os bancos ⇨ 53.

Altura dos bancos

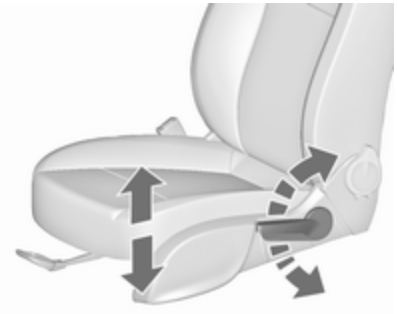

Movimento de bombeio da alavanca

para cima	= mais alto
para baixo	= mais baixo

Posição dos bancos ⇨ 50, Ajuste dos bancos ⇨ 51.

Regulação eléctrica dos bancos

Accionar o interruptor **1**:

para a frente/ para trás	= regulação do comprimento
para cima/para baixo	= regulação da altura
para cima/para baixo à frente	= regulação da inclinação

Accionar o interruptor **2**:

para a frente/para trás	= regulação do encosto

Ajuste eléctrico dos bancos ⇨ 54, Rebatimento dos bancos ⇨ 53.

Ajuste do encosto de cabeça

Premir o botão de libertação, ajustar a altura, engatar.

Encostos de cabeça ⇨ 48.

Cinto de segurança

Puxar o cinto de segurança e engatar no fecho. O cinto de segurança não deve estar torcido e deve ficar justo ao corpo. O encosto do banco não deve estar demasiado inclinado para trás (aproximadamente 25° no máximo).

Para desapertar o cinto de segurança, pressionar o botão vermelho no fecho do cinto.

Posição dos bancos ⇨ 50, cintos de segurança ⇨ 58, apresentador dos cintos de segurança ⇨ 58, sistema de airbags ⇨ 61.

Ajuste dos espelhos retrovisores

Espelho retrovisor interior

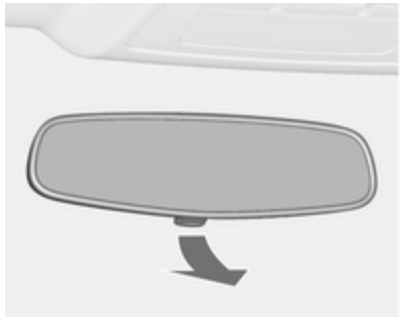

Para reduzir o encandeamento, ajustar a alavanca na parte inferior da caixa do espelho retrovisor.

Espelho retrovisor interior ⇨ 33.

Função anti-encandeamento automática

Consoante a versão, existe um espelho retrovisor interior com função automática de antiencandeamento.

À noite, o encandeamento provocado pelos veículos que seguem atrás é automaticamente reduzido.

Espelho retrovisor interior com função automática de anti--encandeamento ⇨ 33.

Espelhos retrovisores exteriores

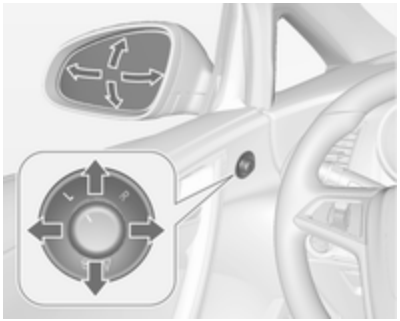

Seleccionar o espelho retrovisor relevante e ajustá-lo.

Espelhos retrovisores exteriores convexos ⇨ 32, Ajuste eléctrico ⇨ 32, Espelhos retrovisores exteriores rebatíveis ⇨ 32, Espelhos retrovisores exteriores aquecidos ⇨ 33.

Ajuste do volante

Destrancar a alavanca, ajustar o volante, depois engatar a alavanca e assegurar que fica totalmente trancada.

Ajustar o volante apenas quando o veículo estiver parado e o volante tiver sido destrancado.

Sistema de airbag ⇨ 61, posições da ignição ⇨ 144.

Perspectiva geral do painel de instrumentos

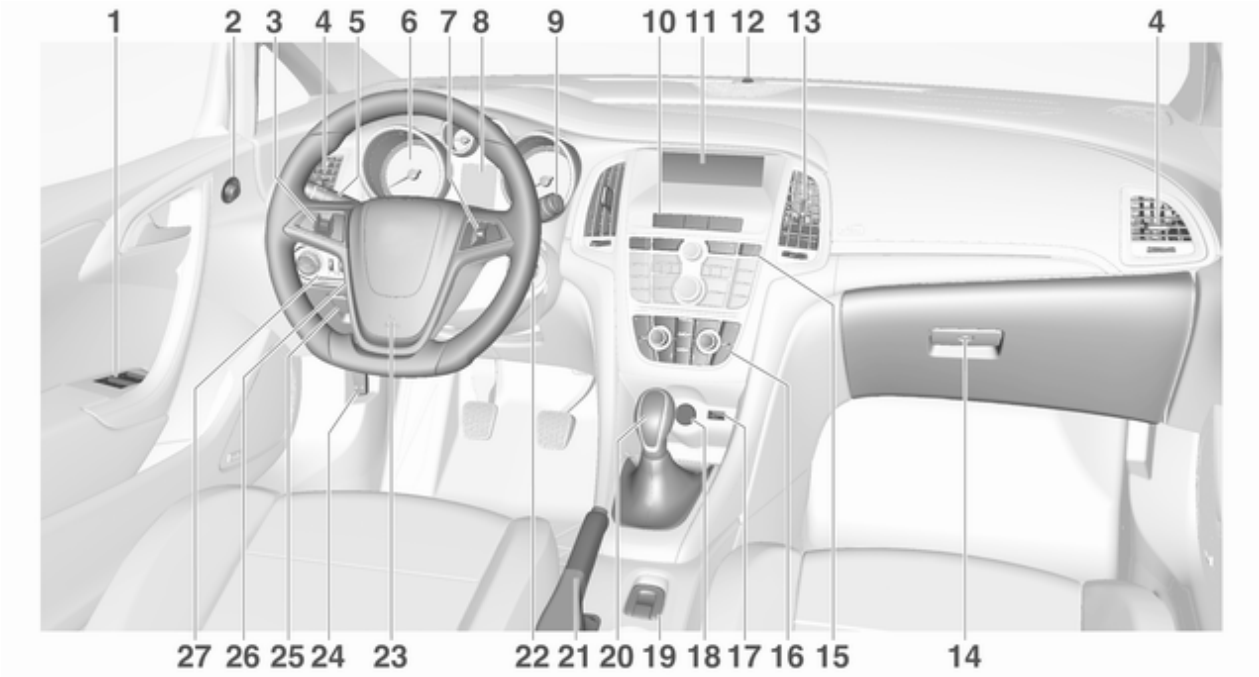

1 Accionamento electrónico dos vidros 34
2 Espelhos retrovisores exteriores 32
3 Programador de velocidade 167
Limitador de velocidade 169
Aviso de colisão dianteira ... 170
4 Grelhas de ventilação laterais 141
5 Indicadores de mudança de direcção, sinal de luzes, médios e máximos, assistência dos máximos 126
Iluminação de saída do veículo 130
Luzes de presença 128
Botões do Centro de Informação do Condutor (DIC) 103
6 Instrumentos 90
7 Telecomandos no volante 83
8 Centro de Informação ao Condutor (CIC) 103
9 Limpa-pára-brisas, lava-pára-brisas, lava-faróis 85
10 Modo Sport 165
Sistema de fecho centralizado 24
Sinais de aviso de perigo ... 126
Indicador de comando para desactivação do Airbag 97
Indicador de comando para o cinto do banco da frente do passageiro 96
Modo Tour 165
11 Mostrador de informação ... 108
12 LED do estado do sistema de alarme anti-roubo 29
13 Grelhas de ventilação centrais 141
14 Porta-luvas, com fecho 74
15 Sistema de Controlo de Tracção (TC) 162
Controlo Electrónico de Estabilidade (ESC) 163
Sistemas de Apoio ao estacionamento 173
Aviso de pista de arranque 189
Botão Eco para sistema pára-arranca 146
16 Sistema de ar condicionado 133
17 Entrada AUX, entrada USB . 11
18 Tomada de energia 89
19 Interruptor de accionamento da capota flexível 37
Interruptor central das janelas 34
20 Alavanca selectora, caixa de velocidades
21 Travão de mão, funcionamento manual ou eléctrico 160
22 Interruptor da ignição com tranca do volante 144

23 Buzina 84

Airbag do condutor 65

24 Alavanca de abertura do capot 203

25 Compartimento de arrumação 76

Caixa de fusíveis 221

26 Ajuste do volante 83

27 Interruptor dos faróis 118

Luz traseira de nevoeiro 127

Iluminação dos instrumentos 128

Regulação do alcance dos faróis 121

Faróis de nevoeiro 127

Iluminação exterior

Interruptor dos faróis

Rodar o interruptor dos faróis:

0 = Faróis apagados
⇶ = Luzes laterais
≣D = Faróis

Interruptor das luzes com controlo automático da iluminação

AUTO = Controlo automático da iluminação: os faróis são ligados e desligados automaticamente
⏻ = Activação ou desactivação do controlo automático das luzes
⇶ = Luzes laterais
≣D = Faróis

Luzes de nevoeiro

Premir o interruptor das luzes:

= Faróis de nevoeiro

= Luz traseira de nevoeiro

Iluminação ⇨ 118.

Sinal de luzes, luzes de máximos e de médios

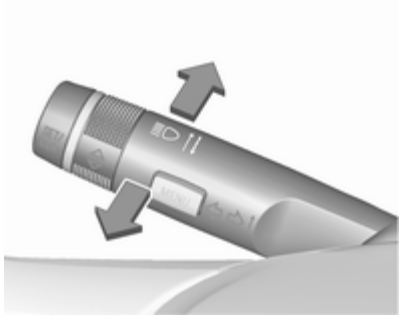

Sinal de luzes	=	Puxar alavanca
Luzes de máximos	=	Empurrar alavanca
Luzes de médios	=	Puxar alavanca

Luzes de máximos ⇨ 120, sinal de luzes ⇨ 121.

Comando automático das luzes ⇨ 119, Assistência dos máximos ⇨ 120, Iluminação dianteira adaptativa ⇨ 122.

Indicadores de mudança de direcção

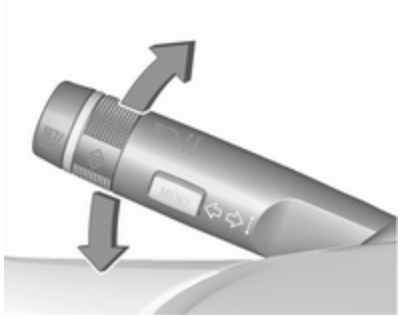

Alavanca para cima	=	indicador de mudança de direcção para a direita
Alavanca para baixo	=	indicador de mudança de direcção para a esquerda

Sinais de mudança de direcção e de faixa ⇨ 126, Luzes de presença ⇨ 128.

Sinais de aviso de perigo

Accionado com o botão ⚠.

Luzes de emergência ⇨ 126.

Buzina

Premir 📯.

Sistemas de limpa pára-brisas e de lava pára-brisas

Limpa-pára-brisas

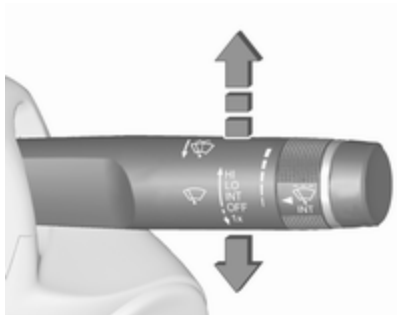

HI = rápido
LO = lento
INT = intervalo da passagem ou limpeza automática com sensor de chuva
OFF = desligado

Para uma só passagem quando o limpa-pára-brisas está desligado, pressionar a alavanca para baixo para a posição **1x**.

Limpa pára-brisas ⇨ 85.

Lava-pára-brisas e lava-faróis

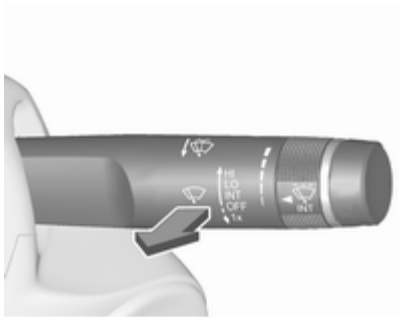

Puxar alavanca.

Lava pára-brisas e lava-faróis ⇨ 85, líquido lava-vidros ⇨ 205.

Climatização

Óculo traseiro aquecido, espelhos retrovisores exteriores aquecidos

O desembaciador é accionado premindo o botão ⊞.

Óculo traseiro com desembaciador ⇨ 36.

Desembaciar e e descongelar as janelas, Sistema de ar condicionado

Premir o botão ⛆.

Regular o comando da temperatura para o nível mais alto.

Ligar o óculo traseiro aquecido ⛆.

Sistema de ar condicionado ⇨ 134.

Desembaciar e e descongelar as janelas, climatização electrónica

Premir o botão ⛆.

A temperatura e a distribuição do ar são definidas automaticamente e a ventoinha funciona a velocidade elevada.

Ligar o óculo traseiro aquecido ⛆.

Climatização electrónica ⇨ 136.

Caixa de velocidades

Caixa de velocidades manual

Marcha-atrás: com o veículo parado, pressionar o pedal da embraiagem, pressionar o botão de libertação na alavanca selectora e engatar a mudança.

Se a mudança não engatar, colocar a alavanca em ponto morto, tirar o pé do pedal da embraiagem e pressionar de novo; depois seleccionar a mudança novamente.

Caixa de velocidades manual ⇨ 158.

Caixa de velocidades automática

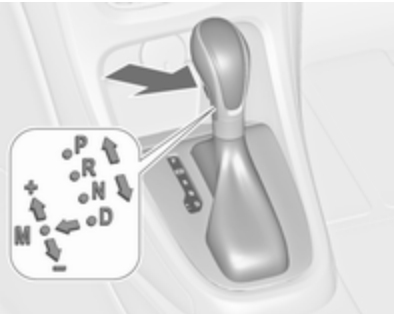

P = estacionamento
R = marcha-atrás
N = ponto morto
D = modo automático
M = modo manual: deslocar a alavanca selectora de **D** para a esquerda.
+ = engrenar velocidades superiores no modo manual
– = engrenar velocidades inferiores no modo manual

A alavanca selectora só pode ser deslocada de **P** quando a ignição está ligada ou o pedal do travão está accionado. Para engatar **P** ou **R**, premir o botão de desengate.

Caixa de velocidades automática ⇨ 155.

Arranque

Antes de arrancar, verificar

- Pressão e estado dos pneus ⇨ 225, ⇨ 266.
- Nível do óleo de motor e níveis dos líquidos ⇨ 203.
- Se todas as janelas, espelhos, iluminação exterior e placas de matrícula estão limpas, sem neve e sem gelo e a funcionar.
- Posição correcta dos espelhos, bancos e cintos de segurança ⇨ 32, ⇨ 50, ⇨ 60.
- A capota flexível tem de estar completamente aberta ou fechada ⇨ 37.
- Funcionamento dos travões a baixa velocidade, principalmente se os travões estiverem molhados.

Pôr o motor a trabalhar

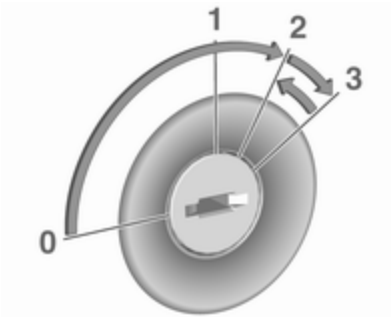

- Rodar a chave para a posição **1**.
- Rode o volante ligeiramente para libertar o bloqueio do volante.
- Caixa de velocidades manual: accionar a embraiagem e o pedal do travão.

  Caixa de velocidades automática: accionar o pedal do travão e mover o selector para **P** ou **N**.
- Não accionar o pedal do acelerador.
- Motores diesel: rodar a chave para a posição **2** para a pré--incandescência e esperar até a luz de aviso ᗰ se apagar.
- Rodar a chave para a posição **3** e soltar.

Pôr o motor a trabalhar ⇨ 145.

Sistema Start/Stop

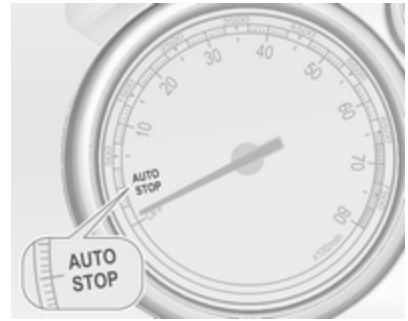

Se o veículo estiver a circular a baixa velocidade ou parado e estiverem reunidas determinadas condições, activar um Autostop do seguinte modo:

- Carregar no pedal da embraiagem.
- Colocar a alavanca em ponto morto.
- Soltar o pedal da embraiagem.

Um Autostop é indicado pelo ponteiro na posição **AUTOSTOP** no conta--rotações.

Para ligar novamente o motor, carregar de novo no pedal da embraiagem.

Sistema Start/Stop ⇨ 146.

Estacionamento

⚠Aviso

- Não estacionar o veículo numa superfície facilmente inflamável. A temperatura elevada do sistema de escape pode incendiar a superfície.
- Utilizar sempre o travão de mão. Accionar o travão de mão manual sem premir o botão desengate. Aplicar com a maior firmeza possível em descidas ou subidas. Pressionar o travão de pé simultaneamente para reduzir a força de funcionamento.

  Nos veículos com travão de mão eléctrico, puxar o interruptor Ⓟ durante aproximadamente 1 segundo.

  O travão de mão eléctrico é accionado aplicado quando o indicador de controlo Ⓟ se acende ⇨ 97.
- Desligar o motor.
- Se o veículo estiver numa superfície plana ou numa subida, engatar a primeira velocidade ou colocar a alavanca selectora na posição **P** antes de remover a chave da ignição. Numa subida, virar as rodas dianteiras para o lado contrário ao do passeio.

  Se o veículo estiver numa superfície plana ou numa descida, engatar a marcha-atrás ou colocar a alavanca selectora na posição **P** antes de remover a chave da ignição. Virar as rodas dianteiras na direcção do passeio.
- Fechar as janelas e a capota flexível.
- Remover a chave da ignição. Rodar o volante até sentir a tranca da direcção engatar.

  Nos veículos com caixa de velocidades automática, só se pode retirar a chave quando a alavanca selectora estiver na posição **P**.

- Trancar o veículo com 🔒 no radiotelecomando.

  Activar o sistema de alarme anti--roubo ⇨ 29.
- As ventoinhas de arrefecimento do motor poderão funcionar depois de se desligar o motor ⇨ 202.

Atenção

Depois de conduzir a velocidade de rotação do motor elevada ou com cargas de motor elevadas, deixar o motor trabalhar um pouco com carga reduzida ou deixá-lo em ponto morto durante 30 segundos antes de o desligar, para proteger o turbocompressor.

Chaves, fechos ⇨ 22, Não utilização do veículo durante muito tempo ⇨ 201.

Chaves, portas, janelas

Chaves, fechaduras 22
Portas 27
Segurança do veículo 28
Espelhos retrovisores exteriores 32
Espelho retrovisor interior 33
Janelas 34
Tejadilho 37

Chaves, fechaduras

Chaves

Chaves de substituição

O número da chave é especificado no Car Pass ou numa etiqueta amovível.

O número da chave deve ser referido sempre que se encomendarem chaves de substituição já que é um componente do imobilizador.

Fechaduras ⇨ 246.

O código numérico do adaptador das porcas de bloqueio da roda é especificado num cartão. Deve ser referido ao encomendar um adaptador de substituição.

Mudança das rodas ⇨ 235.

Chave com secção retráctil

Premir botão para extrair a chave. Para recolher a chave, premir o botão primeiro.

Car Pass

O Car Pass contém dados de segurança do veículo e deve, por isso, ser mantido num local seguro.

Quando o veículo é levado a uma oficina, esses dados do veículo são necessários para realizar determinadas operações.

Radiotelecomando

Utilizado para accionar:

- sistema de fecho centralizado das portas
- sistema de trancagem anti-roubo
- sistema de alarme anti-roubo
- capota flexível
- vidros eléctricos

O radiotelecomando tem um raio de alcance de aproximadamente 20 metros. Pode ser reduzido devido a influências exteriores. Os sinais de aviso de perigo confirmam o funcionamento.

Manusear com cuidado, proteger da humidade e de temperaturas elevadas e evitar utilizações desnecessárias.

Avaria

Se não for possível accionar com o radiotelecomando o sistema de fecho centralizado, isso pode dever-se ao seguinte:

- A distância é excedida.
- A tensão da bateria é demasiado baixa.
- Utilização frequente e repetida do comando do rádio quando fora do raio de alcance, levando a que seja necessário proceder à ressincronização.
- Sobrecarga do sistema de fecho centralizado devido a accionamento repetido num pequeno espaço de tempo, levando a que a alimentação seja interrompida durante um curto período de tempo.
- Interferência de ondas rádio com maior potência provenientes de outras origens.

Destrancagem ⇨ 24.

Configurações básicas

É possível alterar algumas definições no menu Definições no Mostrador de informação. Personalização do veículo ⇨ 113.

Substituição da bateria do radiotelecomando

Substituir a bateria assim que o raio de alcance diminui.

As baterias não devem ser eliminadas junto com os resíduos domésticos. Devem ser colocadas em pontos de recolha para reciclagem apropriados (i.e. pilhões).

Chave com secção retráctil

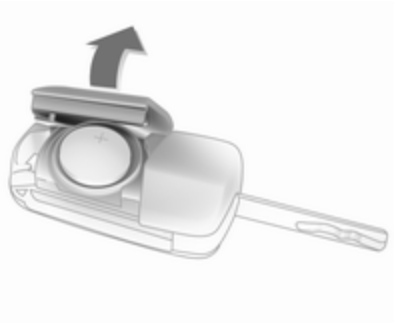

Retirar a chave e abrir a unidade lateralmente. Substituir a bateria (bateria de tipo CR 2032), prestando atenção à posição de colocação. Fechar a unidade e sincronizar.

Sincronização do radiotelecomando

Depois de substituir a bateria, destrancar a porta com a chave na fechadura da porta do condutor. O radiotelecomando será sincronizado quando for ligada a ignição.

Definições memorizadas

Sempre que a chave é retirada do interruptor da ignição, as definições que se seguem são automaticamente memorizadas pela chave:

- iluminação
- predefinições para sistema de informação e lazer
- sistema de fecho centralizado das portas
- definições do Modo Sport
- definições de conforto

As definições guardadas são automaticamente utilizadas na vez seguinte que a chave memorizada é inserida no interruptor da ignição e rodada para a posição **1** ⇨ 144.

Mostrador de informação gráfica

Um pré-requisito é que **Personalização por condutor** esteja activado nas definições pessoais. Tem de ser definido para cada chave utilizada.

Mostrador de informação a cores

A personalização é activada permanentemente.

Personalização do veículo ⇨ 113.

Sistema de fecho centralizado

Destranca e tranca portas, bagageira e portinhola do depósito de combustível.

Puxar o manípulo interior de uma das portas destranca a respectiva porta. Puxar o manípulo outra vez abre a porta.

Advertência
No caso de um acidente em que os airbags ou pré-tensores dos cintos tenham sido accionados, o veículo é automaticamente destrancado.

Advertência
Pouco tempo depois de destrancar as portas com o comando, as portas são retrancadas automaticamente se nenhuma porta for aberta.

Destrancagem

Premir 🔓.

É possível seleccionar duas definições:

- Premir 🔓 brevemente uma vez para destrancar ambas as portas, a bagageira e a portinhola do depósito de combustível.

  Premir continuamente 🔓 de novo para abrir as janelas e a capota flexível ⇨ 34.
- Premir 🔓 brevemente uma vez para destrancar apenas a porta do condutor, a bagageira e a portinhola do depósito de combustível. Para destrancar todo o veículo, premir 🔓 duas vezes.

É possível alterar a definição no menu Definições no Mostrador de informação. Personalização do veículo ⇨ 113.

A configuração pode ser guardada para a chave que está a ser utilizada. Configurações memorizadas ⇨ 24.

Destrancar e abrir a porta da bagageira ⇨ 27.

Trancagem

Fecha portas, bagageira e portinhola do depósito de combustível.

Premir 🔒 brevemente.

Se a porta do condutor não estiver bem fechada, o sistema de fecho centralizado não funcionará.

Premir continuamente 🔒 de novo para fechar a capota flexível e as janelas ⇨ 34.

Botões de fecho centralizado

Fecha ou abre ambas as portas, a bagageira e portinhola do depósito de combustível a partir do habitáculo.

Premir 🔒 para trancar.

Premir 🔓 para destrancar.

Avaria no sistema do radiotelecomando

Destrancagem

Destrancar manualmente a porta do condutor rodando a chave na fechadura. Ligar a ignição e pressionar o botão do fecho centralizado 🔓 para destrancar a porta do passageiro, a bagageira e a portinhola do depósito de combustível.

Ligando a ignição, o sistema de trancagem anti-roubo é desactivado.

Trancagem

Trancar manualmente a porta do condutor rodando a chave na fechadura.

Avaria no sistema de fecho centralizado

Destrancagem

Destrancar manualmente a porta do condutor rodando a chave na fechadura. A porta do passageiro pode ser aberta puxando duas vezes a maçaneta interior. A bagageira e a portinhola de enchimento do combustível não podem ser abertas.

Para desactivar o sistema de segurança anti-roubo, ligar a ignição ⇨ 29.

Trancagem

Empurrar o botão de trancagem interior da porta do passageiro. Então fechar a porta do condutor e trancá-la por fora com a chave. A portinhola do depósito de combustível e a porta da bagageira não podem ser trancadas.

Fecho manual da capota flexível

⇨ 37.

Trancar automaticamente as portas

A característica de segurança pode ser configurada para trancar as portas automaticamente, a bagageira e a portinhola do depósito de combustível, assim que é atingida determinada velocidade.

Além disso, pode ser configurada para destrancar a porta do condutor ou ambas as portas depois de a ignição ter sido desligada e retirada a chave da ignição (caixa de velocidades manual) ou de mover a alavanca selectora para a posição **P** (caixa de velocidades automática).

É possível alterar as definições no menu Definições no Mostrador de informação. Personalização do veículo ⇨ 113.

As configurações podem ser guardadas pela chave que está a ser utilizada ⇨ 24.

Portas

Bagageira

Porta da bagageira

Abrir

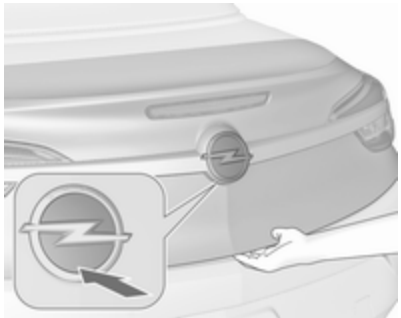

Premir no radiotelecomando ou pressionar o emblema da marca na metade inferior depois de destrancar para abrir a bagageira.

Premir abre a porta da bagageira sem destrancar o veículo.

Sistema de fecho centralizado das portas ⇨ 24.

Bagageira ⇨ 77.

Fechar

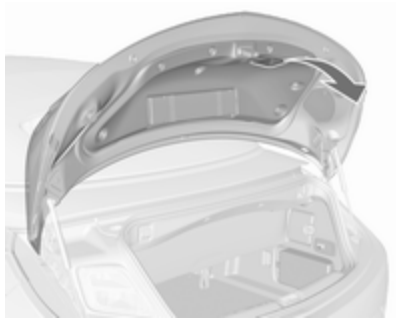

Utilizar o manípulo interior.

Não tocar no emblema da marca ao fechar, pois isso pode destrancar novamente a porta da bagageira.

Sistema de fecho centralizado das portas ⇨ 24.

Bloqueio da tampa da bagageira

A porta da bagageira apenas pode ser aberta quando a capota flexível está completamente aberta ou fechada. A porta da capota flexível tem de estar fechada.

Fecho manual da capota flexível
⇨ 37.

Trancagem da capota flexível
A capota flexível apenas pode ser utilizada quando a porta da bagageira está fechada.

Sugestões gerais para utilizar a porta da bagageira

⚠ Perigo

Não conduzir com a porta da bagageira aberta ou mal fechada, por exemplo ao transportar objectos volumosos, uma vez que os gases de escape tóxicos, que são invisíveis e inodoros, podem entrar no veículo. Isto pode causar perda de consciência ou até mesmo morte.

Atenção

Antes de abrir a porta da bagageira, verificar a existência de obstruções por cima, como uma porta de garagem, para evitar danos na porta da bagageira. Verificar sempre a área móvel acima e atrás da porta da bagageira.

Advertência
A montagem de determinados acessórios pesados na porta da bagageira pode afectar a capacidade de a porta manter-se aberta.

Segurança do veículo

Protecção anti-roubo

⚠ Aviso

Não utilizar o sistema se estiverem pessoas no veículo! Não é possível destrancar as portas a partir do interior.

O sistema tranca as portas. As portas têm de estar fechadas, caso contrário o sistema não pode ser activado.

Se a ignição tiver estado ligada, deve abrir-se e fechar-se a porta do condutor uma vez para o veículo poder ser trancado e protegido contra roubo.

Destrancar o veículo desactiva o sistema de trancagem anti-roubo mecânico. Tal não é possível com o botão do fecho centralizado.

Activação

Premir no radiotelecomando duas vezes durante breves instantes no espaço de 15 segundos. Uma pressão longa activa o fecho da capota flexível.

Sistema de alarme anti-roubo

O sistema de alarme anti-roubo está associado ao sistema de fecho anti--roubo.

Monitoriza:

- portas, porta da bagageira, capô
- habitáculo incluindo bagageira adjacente
- inclinação do veículo, p. ex., se for elevado
- ignição

Activação

- Activado automaticamente 30 segundos após a trancagem do veículo premindo uma vez.
- Directamente premindo duas vezes brevemente no espaço de 5 segundos. Uma pressão longa activa o fecho da capota flexível.

Advertência
Alterações no interior do veículo tal como a utilização de proteções para os bancos e a abertura de janelas, podem prejudicar o funcionamento da monitorização do habitáculo.

Activação sem monitorização do habitáculo e inclinação do veículo

Desligar a monitorização do habitáculo e a inclinação do veículo quando deixar animais no veículo, devido ao alto volume dos sinais ultrasónicos ou movimentos que possam fazer disparar o alarme. Desligar também quando o veículo está num transbordador (ferry) ou comboio.

1. Fechar a tampa da bagageira, capot, janelas e capota flexível.
2. Premir . O LED no botão acende-se durante 10 minutos, no máximo.
3. Fechar as portas.
4. Activar o alarme anti-roubo.

Para evitar falsos alarmes, a monitorização do compartimento dos passageiros é desactivada quando a capota flexível está aberta. O LED no botão não se acende.

Se apenas as janelas estiverem abertas, a monitorização do compartimento dos passageiros funciona em modo restrito e o LED no botão acende-se.

É apresentada uma mensagem de estado no Centro de Informação do Condutor (DIC).

LED de estado

O LED de estado está integrado no sensor acima do painel de instrumentos.

Estado nos primeiros 30 segundos após a activação do sistema de alarme anti-roubo:

LED aceso	=	teste, desfazamento de armamento
LED pisca rapidamente	=	portas, porta da bagageira, capota flexível ou capot não fechado completamente ou avaria do sistema

Estado depois de o sistema ser armado:

LED pisca devagar	=	sistema armado

Dirigir-se a uma oficina em caso de avarias.

Desactivação

Destrancar o veículo premindo desactiva o sistema de alarme anti-roubo. Uma pressão longa activa a abertura da capota flexível.

O sistema não é desactivado ao destrancar a porta do condutor com a chave ou com o botão do fecho centralizado no habitáculo.

Alarme

Quando accionado, ouve-se a buzina do alarme e as luzes de aviso de perigo ficam intermitentes simultaneamente. O número e duração dos sinais da emissão de alarme estão estipulados por lei.

O alarme pode ser silenciado pressionando qualquer botão do radiotelecomando ou ligando a ignição.

O sistema de alarme anti-roubo pode ser desactivado apenas pressionando o botão 🔓 ou ligando a ignição.

Um alarme accionado, que não tenha sido interrompido pelo condutor, será indicado pelas luzes de emergência. Estas piscarão rapidamente três vezes na próxima vez que o veículo for destrancado com o radiotelecomando. Além disso, é apresentada uma mensagem de aviso no DIC depois de ligar a ignição.

Mensagens do veículo ⇨ 110.

Imobilizador electrónico

O sistema faz parte do interruptor da ignição e verifica se o veículo pode ser ligado com a chave que está a ser usada.

O imobilizador é accionado automaticamente depois de a chave ter sido retirada da ignição.

Se o indicador de controlo 🔒 piscar com a ignição ligada, isso é sinal de que existe uma avaria no sistema; o motor não pode ser posto a trabalhar. Desligar a ignição e repetir o processo de arranque.

Se o indicador de controlo continuar a piscar, tentar pôr o motor a trabalhar utilizando a chave sobresselente e procurar ajuda numa oficina.

Advertência

O imobilizador não tranca as portas. Trancar sempre o veículo depois de sair do mesmo.

Ligar o sistema de alarme anti-roubo ⇨ 24, ⇨ 29.

Indicador de controlo 🔒 ⇨ 101.

Espelhos retrovisores exteriores

Convexos

O espelho retrovisor exterior convexo contêm uma zona esférica que reduz os ângulos mortos. A forma do espelho retrovisor faz com que os objectos pareçam mais pequenos, o que afectará a capacidade de calcular as distâncias.

Ajuste eléctrico

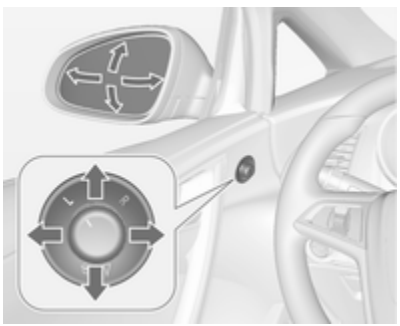

Seleccionar o retrovisor exterior relevante rodando o controlo para a esquerda **(L)** ou a direita **(R)**. Depois rodar o comando para regular o retrovisor.

Na posição **0** não é seleccionado qualquer espelho.

Espelhos retrovisores rebatíveis

Para segurança de peões, os espelhos retrovisores exteriores serão rebatidos se levarem um encontram suficientemente forte.

Reposicionar o espelho retrovisor aplicando uma ligeira pressão na caixa do espelho.

Articulação eléctrica

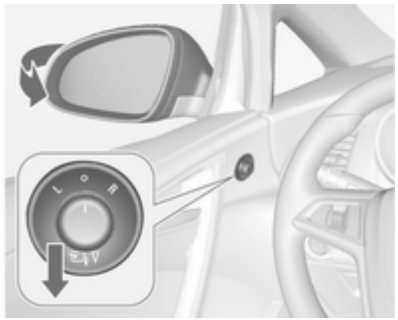

Rodar o comando para **0**, e pressionar o comando para baixo. Ambos os retrovisores exteriores recolherão.

Pressionar novamente o comando para baixo - ambos os retrovisores exteriores voltam à respectiva posição normal.

Se um espelho retrovisor exterior com função eléctrica for colocado manualmente na posição de

condução, pressionar para baixo o regulador, só colocará electricamente o outro espelho na posição de condução.

Espelhos retrovisores aquecidos

Premir para accionar.

O LED no botão indica a activação.

O desembaciamento funciona com o motor a trabalhar e é desligado automaticamente após um curto período de tempo.

Espelho retrovisor interior

Função manual de antiencandeamento

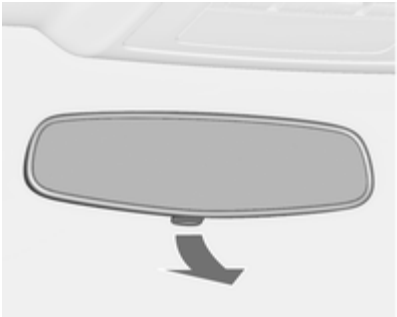

Para reduzir o encandeamento, ajustar a alavanca na parte inferior da caixa do espelho retrovisor.

Função automática de antiencandeamento

O encandeamento por veículos que se deslocam atrás é automaticamente reduzido.

Janelas

Pára-brisas

Pára-brisas com reflector solar

O pára-brisas com reflector solar possui um revestimento que reflecte a radiação solar. Os sinais de dados, por exemplo, de postos de portagens, também podem ser reflectidos.

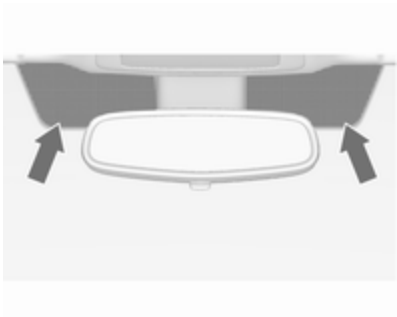

As áreas assinaladas no pára-brisas não estão cobertas pelo revestimento. Os dispositivos para registo electrónico de dados e pagamento de portagens têm de ser fixados nestas áreas. Caso contrário, podem ocorrer falhas a nível do registo de dados.

Auto-colantes no pára-brisas

Não colocar quaisquer auto-colantes no pára-brisas, tal como bilhetes de auto-estrada ou semelhantes na área do espelho retrovisor interior. Caso contrário a zona de detecção do sensor e a área de visão da câmara no encaixe do espelho retrovisor poderia ficar restringida.

Accionamento electrónico dos vidros

⚠ Aviso

Cuidado ao accionar os vidros eléctricos. Risco de lesão, principalmente para crianças.

Observar os vidros com atenção ao fechá-los. Assegurar-se de que não fica nada preso nos vidros durante o movimento dos mesmos.

Utilizável com o interruptor da ignição na posição **1** ou **2** (ignição ligada) ⇨ 144.

Alimentação diferida desligada ⇨ 145.

Accionar o interruptor para o vidro respectivo empurrando para abrir e puxando para fechar.

Pressionar ou puxar cuidadosamente até ao primeiro batente: o vidro desloca-se para cima ou para baixo enquanto o interruptor é accionado.

Empurrar ou puxar firmemente para o segundo batente e depois soltar: o vidro desloca-se para cima ou para

baixo automaticamente com a função de segurança activada. Para parar o movimento, accionar o interruptor mais uma vez na mesma direcção.

Interruptor central

Interruptor na consola central para accionar todas as janelas.

Pressionar o interruptor durante breves instantes para abrir todas as janelas automaticamente.

Puxar o interruptor durante breves instantes para fechar todas as janelas automaticamente.

Função de segurança

Se o vidro encontrar resistência acima da linha intermédia da janela durante o fecho automático, o movimento de fecho é interrompido imediatamente e aberto de novo.

Função de segurança de correcção de velocidade

Caso seja difícil fechar o vidro devido a gelo ou outra situação semelhante, ligar a ignição, depois puxar o interruptor até ao primeiro batente e manter. A janela sobe com a função de segurança desactivada. Para parar o movimento, soltar o interruptor.

Utilização cómoda com o controlo remoto

As janelas e a capota flexível podem ser accionadas à distância a partir do exterior do veículo.

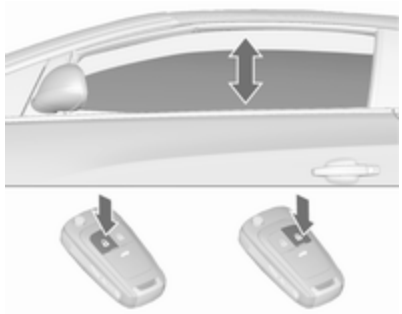

Abrir

- Premir brevemente uma vez: as portas são destrancadas.
- Premir novamente durante 2 segundos: as janelas descem automaticamente. Premir durante mais tempo: a capota flexível é aberta. Premir continuamente o botão até a capota flexível estar completamente aberta.

Soltar o botão durante a abertura da capota flexível: o movimento pára durante 10 segundos; premir novamente o botão continua a abertura.

Fechar

- Premir 🔒 brevemente uma vez: as portas são trancadas.
- Premir 🔒 novamente durante mais tempo: a capota flexível e as janelas são fechadas. Premir continuamente o botão até a capota flexível estar completamente fechada.

  Soltar o botão durante o fecho da capota flexível: o movimento pára durante 10 segundos; premir novamente o botão continua o fecho.
- Se a capota flexível já estiver fechada, mas as janelas estiverem abertas: premir 🔒 durante 2 segundos fecha as janelas.

Confirmação

A abertura ou o fecho completo da capot flexível é confirmado pelas luzes de emergência.

Sobrecarga

Se as janelas forem abertas e fechadas repetidamente durante um breve espaço de tempo, o funcionamento das mesmas é inibido durante algum tempo.

Inicialização dos vidros eléctricos

Se não for possível fechar as janelas automaticamente (por exemplo, depois de desligar a bateria do veículo), é apresentada uma mensagem de aviso no Centro de Informação do Condutor.

Mensagens do veículo ⇨ 110.

Activar o funcionamento electrónico para cada janela, a começar pelos vidros traseiros, como se segue:

1. A capota flexível tem de estar fechada.
2. Fechar as portas.
3. Ligar a ignição.
4. Puxar o interruptor para o segundo detentor até a janela começar a fechar e puxar continuamente durante mais 4 segundos.
5. Pressionar o interruptor para o segundo detentor até a janela começar a abrir automaticamente.
6. Repetir para cada um dos vidros.

Óculo traseiro aquecido

Função activada pressionando o botão ▦.

O LED no botão indica a activação.

O desembaciamento funciona com o motor a trabalhar e é desligado automaticamente após um curto período de tempo.

O óculo traseiro aquecido é desactivado quando a capota flexível é aberta.

Palas pára-sol

As palas pára-sol podem ser colocadas para baixo ou rodadas para o lado para impedir o encadeamento.

Se as palas pára-sol possuírem espelhos, as tampas dos espelhos devem estar fechadas durante a condução.

Um suporte para cartões encontra-se na parte de trás da pala pára-sol.

Tejadilho

Capota flexível

⚠ Aviso

Ter cuidado ao accionar a capota flexível. Risco de ferimentos. Monitorizar a zona de acção superior, lateral e atrás do veículo durante o funcionamento.

Certificar-se de que não há o risco de peças da carroçaria ou objectos ficarem entalados. Certificar-se de que as pessoas se mantêm afastadas da zona de acção da capota flexível ou da respectiva porta. Risco de ferimentos.

Verificar a altura, comprimento e largura do espaço disponível antes de accionar a capota flexível, por exemplo, numa garagem, garagem de estacionamento ou quando está instalado um suporte para bicicletas.

Os passageiros devem ser informados em conformidade.

Antes de deixar o veículo, retirar a chave de ignição a fim de evitar o funcionamento não autorizado das janelas e da capota flexível.

Funcionamento com o interruptor na consola central

Utilizável com o interruptor da ignição na posição **1** ou **2** (ignição ligada) ⇨ 144.

É possível abrir e fechar a capota flexível durante a condução a uma velocidade de 50 km/h.

Abrir a capota flexível

Puxar continuamente o interruptor até a capota flexível estar completamente aberta e a porta da capota flexível fechada. Todas as janelas são abertas durante esta utilização.

Para fechar todas as janelas, puxar o interruptor ⊡.

Fechar a capota flexível

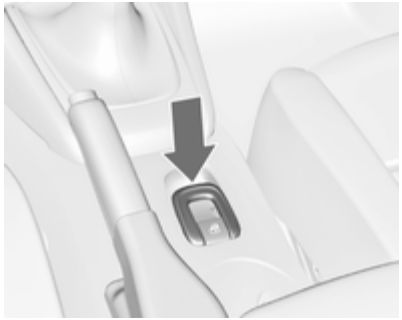

Pressionar continuamente o interruptor até a capota flexível e a respectiva porta estarem completamente fechadas. Soltar o interruptor quando as janelas começarem a subir: as janelas são fechadas automaticamente.

Todas as janelas são abertas inicialmente durante esta utilização.

Confirmação de utilização

A abertura ou o fecho completo da capota flexível através do interruptor na consola central é confirmado pela reprodução de um sinal sonoro.

Funcionamento com o controlo remoto

Abrir a capota flexível

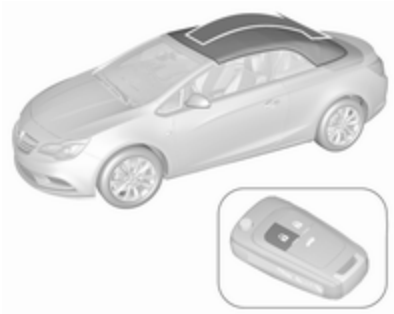

Premir continuamente 🔓 até a capota flexível estar completamente aberta e a porta da capota flexível fechada. Todas as janelas são abertas durante esta utilização.

Fechar a capota flexível

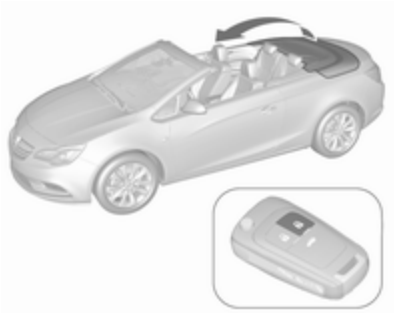

Premir continuamente ⊕ até a capota flexível, a porta da capota flexível e as janelas estarem completamente fechadas. Todas as janelas são abertas inicialmente durante esta utilização.

Confirmação de utilização

A abertura ou o fecho completo da capota flexível através do controlo remoto é confirmado pelas luzes de emergência.

Paragem de segurança

O botão no controlo remoto ou o interruptor na consola central deve ser accionado até a capota flexível estar na respectiva posição final. Soltar o botão ou o interruptor durante o funcionamento pára imediatamente o movimento da capota flexível. A capota flexível permanece numa posição intermédia durante um certo período de tempo. Findo este tempo, é reproduzido um sinal sonoro de aviso, a pressão hidráulica diminui e a capota flexível pode começar a mover-se sozinha. O accionamento do botão ou do interruptor mais uma vez continua o funcionamento da capota.

Requisitos de funcionamento

- O veículo está parado ou em condução a uma velocidade máxima de 50 km/h.

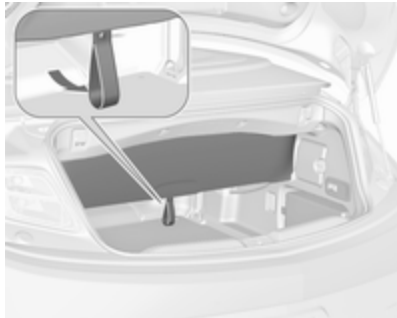

- A divisória da bagageira está desdobrada, a aba de passagem está fechada ⇨ 77.
- A porta da capota flexível está na posição fechada.
- Tampa da bagageira está completamente fechada.
- A temperatura exterior não é inferior a -7 °C para a abertura e -10 °C para o fecho.
- A tensão da bateria do veículo é suficiente.
- O sistema não é sobrecarregado pelo funcionamento repetido

(máximo de 5 ciclos completos consecutivos).

Se algum destes requisitos não for cumprido, é emitido um sinal sonoro de aviso e surge uma mensagem no Centro de Informação do Condutor (DIC) quando o interruptor é accionado e a capota flexível não se abre ou fecha.

- Não podem estar quaisquer objectos em frente do vidro traseiro ou na área de rotação da capota flexível e da respectiva porta.

Se a transmissão automática não estiver operacional quando a capota flexível for aberta, executar o processo de fecho manual; consultar as instruções abaixo em "Fecho manual em caso de avaria do sistema".

Dicas Gerais

Advertência

- Accionar sempre o interruptor de funcionamento até se ouvir um sinal sonoro ou as luzes de emergência se acenderem, para garantir que a capota flexível está completamente aberta ou fechada.
- A capota flexível pode ser mantida numa posição intermédia para facilitar a limpeza dos espaços e das juntas da bagageira. Soltar o interruptor na consola central durante a o funcionamento para parar o movimento da capota flexível na posição intermédia durante um período máximo de 7 minutos com a ignição ligada. Findo este tempo, é reproduzido um sinal sonoro de aviso, a pressão hidráulica no sistema diminui e a capota flexível pode começar a mover-se sozinha.
- Não abrir a capota flexível se estiver molhada, congelada ou suja.
- O accionamento da capota flexível em terreno irregular pode provocar anomalias e danos.
- Cuidados com o veículo ⇨ 246.

Fecho manual em caso de avaria do sistema

Em caso de anomalia do comando electro-hidráulico, a capota flexível aberta pode ser fechada manualmente.

É emitido um sinal sonoro de aviso e surge uma mensagem no DIC.

Atenção

Recomendamos vivamente que o fecho manual da capota flexível seja realizado por duas pessoas.

A utilização manual da capota flexível é permitida apenas para o fecho.

Ler a seguinte descrição completamente antes de iniciar a utilização.

Não realizar o fecho manual com o veículo parado em declives.

Retirar o deflector de vento grande antes de iniciar a operação.

Uma vez fechada, mandar reparar a capota flexível numa oficina.

Preparar as seguintes ferramentas necessárias para o funcionamento manual:

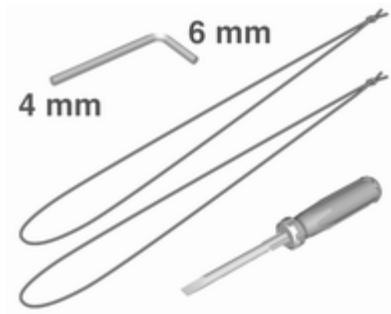

- chave Allen com hexágono de 4 mm no lado comprido e hexágono de 6 mm no lado curto, situada no porta-luvas
- dois fios, situados no porta-luvas
- chave de fendas, situada na caixa de ferramentas na bagageira ⇨ 224

1. Desligar a ignição.
2. Abrir a porta da bagageira e retirar a chave de fendas da caixa de ferramentas.

3. No lado interior da extremidade superior da bagageira existe uma alavanca para soltar a porta da capota flexível. Localizar a alavanca e desengatar rodando a alavanca para baixo.

Advertência
Não é possível abrir a porta da bagageira a partir do próximo passo.

Retirar a chave de fendas da caixa de ferramentas para uma nova utilização. É possível que a bagageira não possa ser aberta até o veículo estar numa oficina. Como tal, remova da bagageira quaisquer objectos necessários.

4. Fechar a tampa da bagageira.

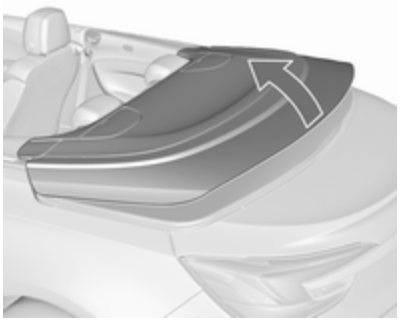

5. Levantar a porta da capota flexível de ambos os lados em simultâneo aproximadamente até meio.

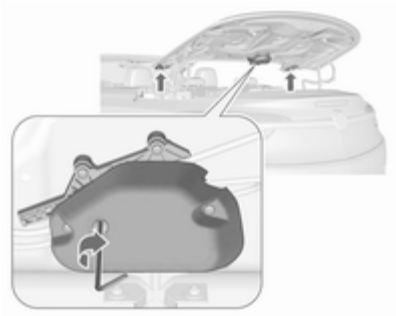

6. Inserir a chave Allen de 4 mm na posição assinalada da unidade de transmissão da aba. Rodar a chave Allen no sentido horário completamente até ao batente, de forma que as abas laterais girem.
7. Abrir a porta da capota flexível até à respectiva posição final.

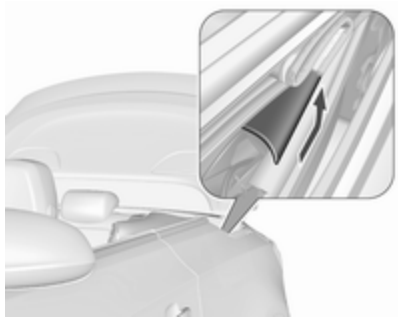

8. Retirar as tampas de plástico de cada lado pressionando e deslizando para trás; ver a ilustração.

9. São visíveis marcas nas dobradiças de cada lado.

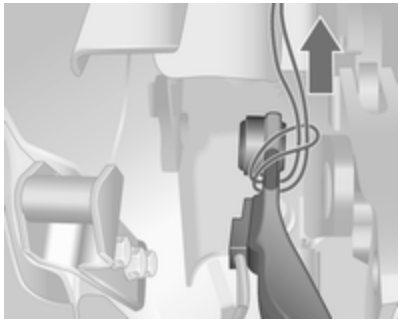

10. Içar os fios incorporados à volta da posição assinalada na dobradiça de cada lado e puxar a extremidade do fio através da laçada, como se mostra na ilustração.

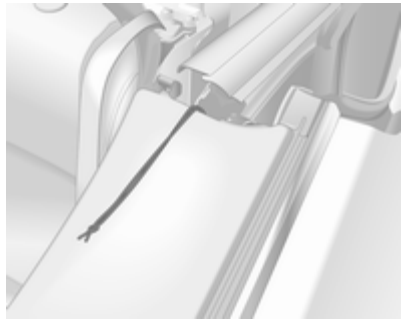

11. Depositar a extremidade dos fios à frente.

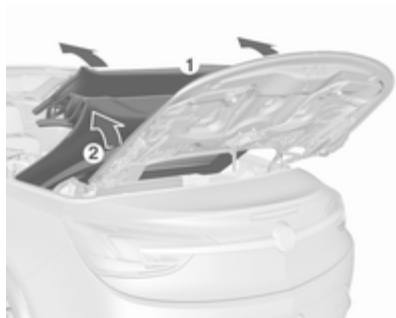

12. Puxar a capota flexível levantando o arco frontal (**1**) em simultâneo com o arco de tensão (**2**) de cada lado.

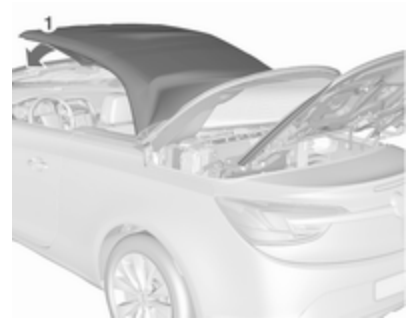

13. Deslocar o arco frontal (**1**) para o quadro do pára-brisas.
14. Retirar a tampa pequena existente na moldura do quadro do pára-brisas utilizando uma chave de fendas, a qual é inserida na reentrância da tampa.

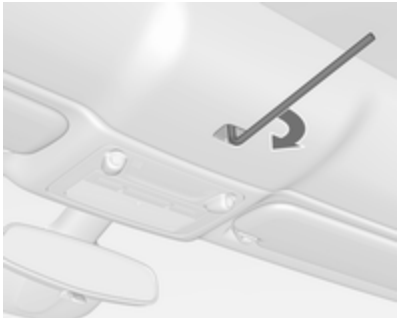

15. Inserir a chave Allen de 6 mm no fecho e prender o engate rodando a chave Allen no sentido horário até atingir a respectiva posição final.

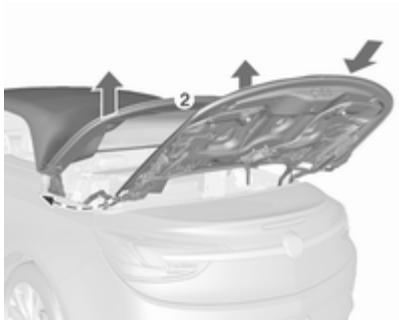

16. Levantar o arco de tensão (**2**) da capota flexível de cada lado. Subir a porta da capota flexível empurrando lentamente até meio e deslizá-la para a posição fechada.
17. Baixar o arco de tensão (**2**) da capota flexível.

Advertência
Nesta posição, é possível conduzir o veículo até uma oficina para inspeccionar a capota flexível. A capota flexível não é totalmente impermeável e não está engatada atrás.

Para engatar a capota flexível completamente, executar o seguinte passo.

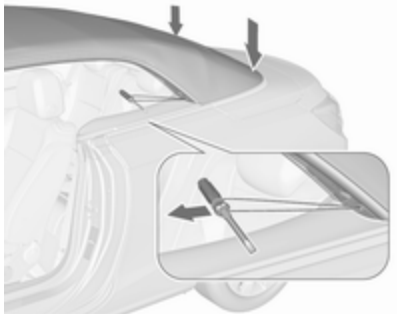

18. Pressionar para baixo firmemente de cada lado do arco de tensão. Em simultâneo, puxar o fio com uma chave de fendas em estrela na laçada de forma lenta e contínua para a frente. É possível apoiar-se no quadro da porta com a outra mão. Executar este procedimento dos dois lados para engatar a capota flexível na traseira.

Depois do último passo, a porta da bagageira pode ser reaberta. Mandar retirar os fios na oficina.

Poderá não ser possível abrir a capota flexível com os fios fixados.

Deflector de vento

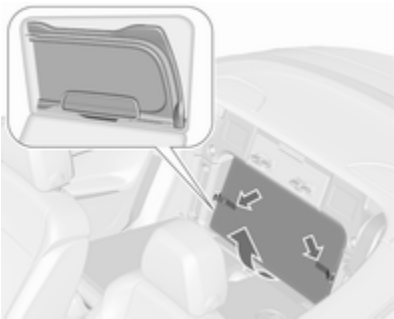

Existem dois deflectores de vento num saco situado dos encostos dos bancos traseiros. Rebater os encostos dos bancos traseiros ⇨ 77, abrir os fechos de Velcro e retirar o saco da reentrância.

- O deflector de vento pequeno pode ser colocado entre os encostos de cabeça traseiros.
- O deflector de vento grande pode ser colocado atrás dos bancos dianteiros.

Não colocar quaisquer objectos sobre o deflector de vento.

Para instalar os deflectores, a capota flexível deve estar aberta.

Instalação do deflector de vento pequeno

- Rebater o encosto do banco traseiro esquerdo ⇨ 77.

- Retirar a tampa da guia entre os encostos de cabeça traseiros deslizando lateralmente para o lado esquerdo do veículo.

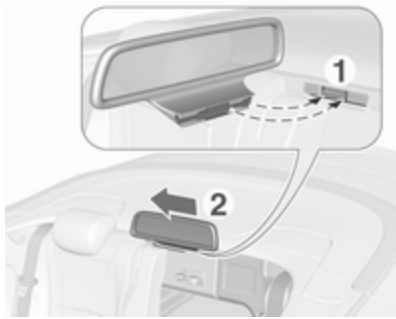

- Inserir o adaptador do deflector com a elevação na reentrância contrária da guia.
- Deslizar o deflector na guia para o lado direito do veículo até encaixar.
- Endireitar o encosto do banco traseiro.

Retirar o deflector pela ordem inversa.

Instalação do deflector de vento grande

- Retirar o deflector do saco.

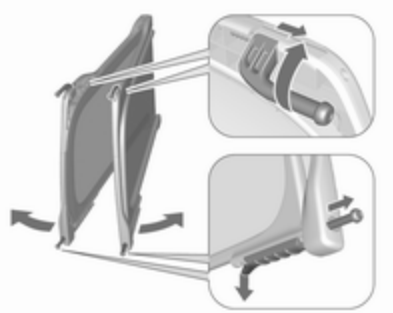

- Extrair os quatro pinos de fixação do deflector: os pinos superiores saltam accionados por mola rodando os pinos para fora dos suportes de cada lado, enquanto os pinos inferiores saltam levantando os detentores nas corrediças de cada lado.
- Expandir o deflector de vento.

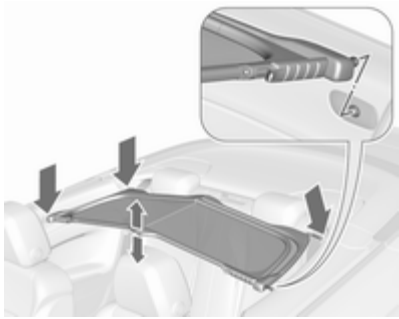

- Com as articulações atrás dos bancos dianteiros, inserir os pinos de fixação do lado direito nas reentrâncias da moldura do lado direito perto do banco traseiro. Dobrar ligeiramente o deflector no centro e inserir os pinos de fixação do lado esquerdo nas reentrâncias da moldura do lado esquerdo. Certificar-se de que todos os pinos estão devidamente encaixados. Pressionar para baixo o deflector no centro.

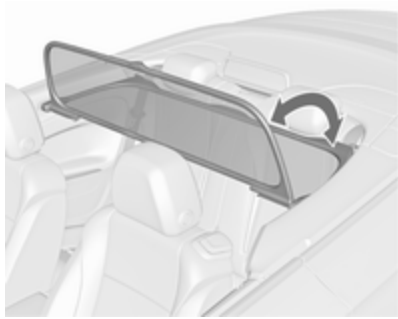

- Dobrar a parte superior para a posição vertical.

Os bancos traseiros não podem ser ocupados quando o deflector de vento grande está instalado.

A peça vertical do deflector pode ser dobrada quando não está a ser utilizada.

O deflector de vento pode permanecer instalado quando a capota flexível está fechada.

Para retirar, dobrar a peça vertical do deflector. Levantar o deflector ligeiramente no centro e retirá-lo das reentrâncias de cada lado.

Guardar o deflector de vento

Para guardar o deflector, recolher os pinos de fixação traseiros pressionando para trás e rodando os pinos para dentro dos suportes. Pressionar para trás as corrediças dos pinos de fixação dianteiros até encaixarem. Girar o deflector e guardá-lo no saco.

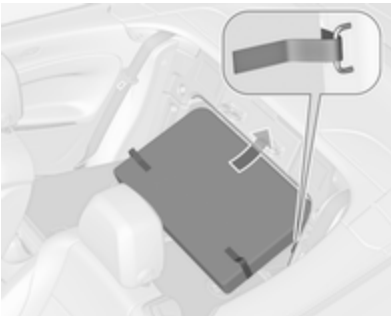

Rebater os encostos dos bancos traseiros. Alinhar a tampa rígida do saco na bagageira. Posicionar o saco de baixo para cima na guia lateral na reentrância do quadro superior. Prender o saco com o fecho de Velcro nos olhais de fixação de cada lado. Endireitar os encostos dos bancos traseiros.

Sistema de protecção contra capotamento

O sistema de protecção contra capotamento consiste num quadro do pára-brisas reforçado e em barras estabilizadoras cobertas atrás dos encostos de cabeça traseiros.

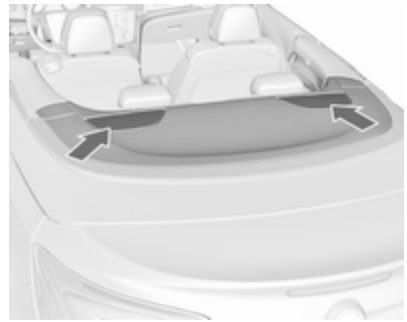

Em caso de capotamento, colisão frontal ou impacto lateral do veículo, as barras estabilizadoras são activadas automaticamente no sentido vertical em milissegundos. São accionadas em conjunto com os sistemas de airbags dianteiros e laterais.

Advertência
Não colocar quaisquer objectos nas coberturas das barras de protecção em caso de capotamento, atrás dos encostos de cabeça.

O indicador de controlo do airbag acende se as barras de protecção em caso de capotamento tiverem sido activadas.

O sistema é activado com a capota flexível aberta ou fechada.

A capota flexível não deve ser utilizada se as barras estabilizadoras tiverem sido activadas. Será emitido um aviso sonoro contínuo e surgirá uma mensagem no Centro de Informação do Condutor se o interruptor for accionado.

Bancos, sistemas de segurança

Encostos de cabeça 48
Bancos dianteiros 50
Cintos de segurança 58
Sistema de airbags 61
Sistemas de segurança para crianças 68

Encostos de cabeça

Posição

⚠Aviso
Conduzir apenas com o encosto de cabeça na posição correcta.

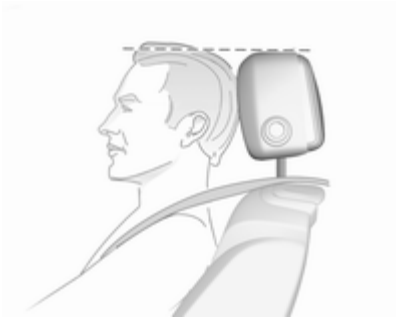

A face superior do encosto de cabeça deverá encontrar-se ao nível superior da cabeça. Se isso não for possível, no caso de pessoas muito altas colocar o encosto na posição mais alta possível e no caso de pessoas baixas colocar na posição mais baixa.

Ajuste

Encostos de cabeça nos bancos dianteiros

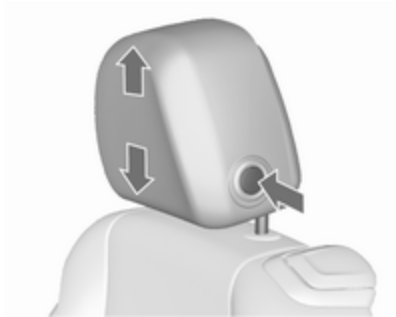

Ajuste da altura
Premir o botão de libertação, ajustar a altura, engatar.

Regulação horizontal

Puxar a almofada do encosto de cabeça lentamente para a frente. O encosto de cabeça encaixa em várias posições.

Para voltar à posição mais recuada, puxar totalmente para a frente e soltar.

Encostos de cabeça dos bancos traseiros

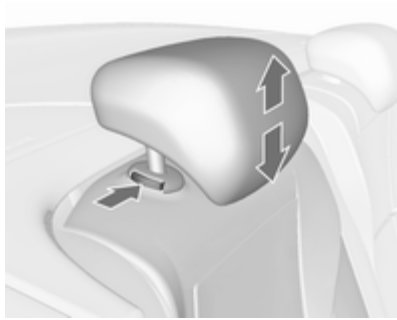

Ajuste da altura

Puxe para cima o encosto de cabeça até engatar. Para deslocar para baixo, premir o trinco para desengatar e empurrar o encosto de cabeça para baixo.

Remoção do encosto de cabeça

Por exemplo, ao utilizar um sistema de segurança para crianças ⇨ 68.

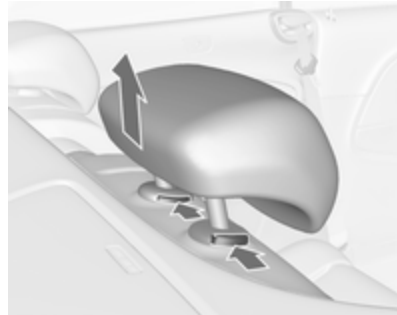

Premir os dois engates, puxar o encosto de cabeça para cima e retirar.

Colocar o encosto de cabeça num saco de rede e prender o lado inferior do saco ao piso da bagageira com os fechos de Velcro. Está disponível um saco de rede adequado na sua oficina.

Encostos de cabeça activos

Em caso de impacto traseiro, a peças dianteiras dos encostos de cabeça activos deslocam-se ligeiramente

para a frente. Assim, a cabeça fica apoiada reduzindo o risco de ferimentos devido ao efeito de chicote.

Advertência
Os acessórios aprovados só podem ser montados quando o banco não estiver a ser utilizado.

Bancos dianteiros

Posição dos bancos

⚠ Aviso

Conduzir apenas com o banco bem ajustado.

- Encoste o traseiro o mais possível ao encosto do banco. Ajustar a distância entre o banco e os pedais para que as pernas fiquem ligeiramente flectidas ao pressionar a fundo nos pedais. Deslizar o banco dianteiro do passageiro o mais para trás possível.
- Sentar-se com os ombros o mais possível encostados para trás. Definir a inclinação do encosto do banco traseiro para que seja possível alcançar facilmente o volante com os braços ligeiramente dobrados. Manter os ombros em contacto com o encosto do banco ao rodar o volante. Não colocar o encosto do banco demasiado para trás. Aconselhamos uma inclinação máxima de aproximadamente 25°.
- Ajustar o volante ⇨ 83.
- Colocar o assento suficientemente alto para ter uma boa visão a toda a volta e para conseguir ver todos os instrumentos. Deve haver pelo menos um palmo entre a cabeça e o chassis do tejadilho. As pernas devem ficar assentes ligeiramente sobre o banco sem exercerem pressão no banco.
- Ajustar o encosto de cabeça ⇨ 48.

- Ajustar o apoio das pernas de forma a existir um espaço de cerca de dois dedos entre a extremidade do banco e curva do joelho.
- Ajustar o apoio lombar de forma a que suporte a forma natural da coluna vertebral.

Ajuste dos bancos

⚠ Perigo

Não se sente a menos de 25 cm do volante, para permitir uma activação segura do airbag.

⚠ Aviso

Nunca ajuste os bancos ao conduzir, uma vez que poderão mover-se de forma incontrolável.

Conduzir sempre com os bancos e encostos engatados.

Ajuste dos bancos no sentido longitudinal

Puxar manípulo, desligar banco, largar manípulo. Tentar mover o banco para trás e para a frente para garantir que está travado na posição.

Encosto do banco

Rodar alavanca para a retaguarda, ajustar inclinação e soltar alavanca. Deixar que o encosto do banco traseiro encaixe até ouvir o barulho de encaixe.

Altura dos bancos

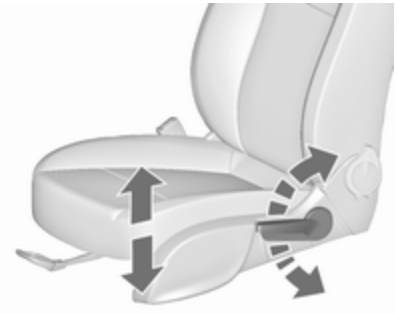

Movimento de bombeio da alavanca

para cima = mais alto
para baixo = mais baixo

Inclinação dos bancos

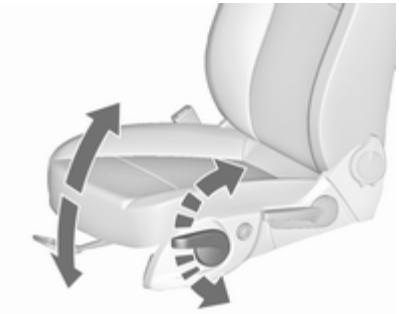

Movimento de bombeio da alavanca

para cima = extremidade dianteira mais alta
para baixo = extremidade dianteira mais baixa

Apoio lombar

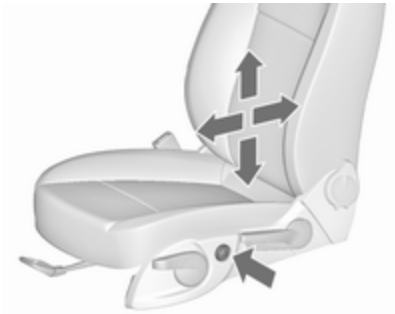

Ajustar o apoio lombar usando o interruptor de quadro vias para o adaptar às necessidades pessoais.

Deslocar o apoio para cima e para baixo: pressionar interruptor para cima ou para baixo.

Aumentar e diminuir o apoio: pressionar o interruptor para a frente ou para trás.

Suporte para as pernas ajustável

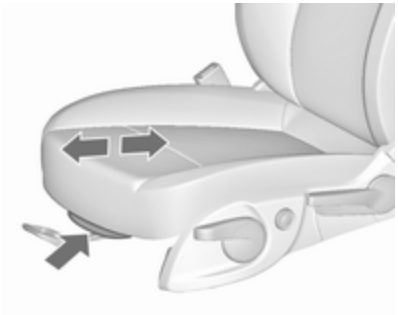

Puxar a alavanca e deslizar o apoio para as ancas.

Rebater os bancos

⚠Aviso

Os passageiros sentados nos bancos traseiros devem ter atenção para não serem entalados pelo mecanismo de regulação quando o banco regressa à respectiva posição original.

Atenção

Quando a altura do banco estiver na posição mais elevada, empurrar os encostos de cabeça para baixo e levantar as palas pára-sol antes de rebater os encostos para a frente.

Rebatimento dos bancos em bancos manuais

Levantar a alavanca de desengate e rebater os encostos dos bancos e em seguida deslizar o banco até parar.

Para repor a posição original, deslizar o banco para trás até parar. Levantar o encosto do banco para a posição vertical sem manobrar a alavanca. Certificar-se de que o encosto do banco está engatado.

⚠Aviso

Ao levantar os encostos, certificar-se de que o banco está bem fixo na devida posição antes de iniciar a condução. O não cumprimento dessas instruções pode resultar em lesões corporais em caso de travagem brusca ou colisão.

Quando estiver totalmente engatado, o banco estará novamente na posição original.

Não accionar a alavanca de inclinação do encosto com o encosto rebatido para a frente.

Rebatimento dos bancos em bancos eléctricos

Levantar a alavanca de desengate e rebater o encosto para a frente. O banco desliza-se automaticamente para a frente até ao batente.

Para repor, levantar o encosto para a posição vertical e engatar. O banco desliza-se automaticamente para trás para a posição original.

No caso de o encosto de cabeça do encosto rebatido ficar bloqueado pelo quadro do pára-brisas superior, mover ligeiramente o banco para trás ou para baixo ⇨ 54 ou ajustar o encosto de cabeça para a posição mais baixa ⇨ 48.

Função de segurança

Se o banco eléctrico encontrar resistência ao deslizar para a frente ou para trás, pára imediatamente e começa a mover-se na direcção contrária.

Advertência
Não sentar no banco quando este está em movimento.

Desconexão da energia

Se o banco permanecer na posição dianteira com a porta aberta durante mais de 10 minutos, o ajuste automático é desligado. Neste caso, fechar e abrir a porta ou ligar a ignição e accionar novamente o ajuste automático.

Sobrecarga

Se a função de rebatimento estiver electricamente em sobrecarga, a alimentação eléctrica é automaticamente cortada por um curto período de tempo.

Ajuste eléctrico dos bancos

⚠ Aviso

Ao accionar os bancos eléctricos deve ter-se muito cuidado. Existe risco de ferimento, especialmente para as crianças. Objectos podem ficar presos.

Ao regular os assentos, observá-los bem. Os passageiros devem ser informados em conformidade.

Ajuste dos bancos no sentido longitudinal

Deslocar o interruptor para a frente/ para trás.

Altura dos bancos

Deslocar o interruptor para cima/para baixo.

Inclinação dos bancos

Deslocar a frente do interruptor para cima/para baixo.

Encostos dos bancos

Rodar o interruptor para a frente/para trás.

Apoio lombar

Ajustar o apoio lombar usando o interruptor de quadro vias para o adaptar às necessidades pessoais.

Deslocar o apoio para cima e para baixo: pressionar interruptor para cima ou para baixo.

Aumentar e diminuir o apoio: pressionar o interruptor para a frente ou para trás.

Advertência
Se a definição do banco estiver em sobrecarga eléctrica, a fonte de alimentação é cortada automaticamente durante um curto período de tempo.

Suporte para as pernas ajustável

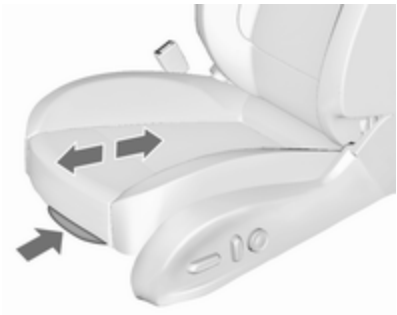

Puxar a alavanca e deslizar o apoio para as ancas.

Apoio de braços

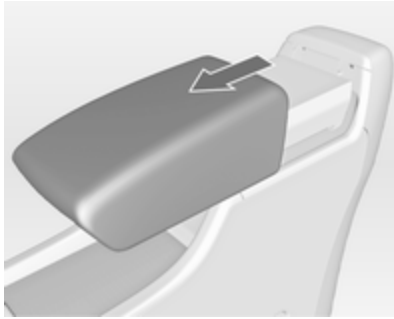

O apoio para o braço pode ser deslizado 10 cm para a frente. Sob o apoio para os braços existe um compartimento para arrumação.

Compartimento de arrumação no apoio de braços ⇨ 76.

Aquecimento

Ajustar o aquecimento para a regulação pretendida pressionando o botão referente ao banco em causa uma ou mais vezes. Os LED de iluminação no botão indicam a regulação.

Não se recomenda a utilização prolongada da definição mais elevada para pessoas com pele sensível.

O aquecimento do banco está operacional quando o motor está a trabalhar.

Durante um Autostop, o aquecimento dos assentos também está disponível.

Sistema Start/Stop ⇨ 146.

Ventilação

Ajustar a ventilação para a regulação pretendida pressionando o botão referente ao banco em causa uma ou mais vezes.

Os LED de iluminação no botão indicam a regulação.

Os bancos ventilados estão operacionais com a ignição ligada.

Os bancos ventilados estão operacionais durante um Autostop.

Sistema Start/Stop ⇨ 146.

Cintos de segurança

Os cintos bloqueiam durante grandes acelerações ou desacelerações do veículo, mantendo os ocupantes na posição sentada. Portanto, o risco de ferimento é consideravelmente reduzido.

⚠Aviso

Apertar o cinto de segurança antes de cada viagem.

Na eventualidade de um acidente, os ocupantes que não usem cintos de segurança põem em perigo a vida dos restantes ocupantes e a sua própria integridade física.

Os cintos de segurança estão concebidos para serem utilizados apenas por uma pessoa de cada vez. Sistema de segurança para crianças ⇨ 68.

Periodicamente, verificar todos os componentes do cinto de segurança para ver se funcionam bem, não apresentam danos nem sujidade.

Os componentes danificados devem ser substituídos. Após um acidente, os cintos de segurança e os pré--tensores devem ser substituídos por uma oficina.

Advertência
Certificar-se de que os cintos não são danificados por sapatos ou objectos com arestas vivas, nem ficam presos. Evitar sujar os carretos de inércia dos cintos.

Apresentador do cinto de segurança

O apresentador do cinto de segurança é uma funcionalidade cómoda que permite aos passageiros dos bancos dianteiros apertar os cintos de segurança comodamente ao mover os cintos para a frente.

O apresentador sai quando:

- A porta respectiva é fechada e a ignição ligada.
- A ignição é ligada e a porta fechada.

O apresentador recolhe quando:

- A porta respectiva é novamente aberta.
- A chave é removida da ignição.
- A chapa de engate respectiva é inserida na fivela.
- É atingido um tempo limite de 45 segundos.
- O veículo é conduzido durante mais de 15 segundos a uma velocidade superior a 6 km/h.

Se o apresentador do cinto de segurança não recolher automaticamente, empurrá-lo ligeiramente para trás.

Aviso do cinto de segurança

Os bancos dianteiros estão equipados com um aviso do cinto de segurança, indicado para o banco do condutor como a luz de aviso no conta-rotações ⇨ 96 e para o banco do passageiro na consola central ⇨ 94.

Limitadores de força nos cintos de segurança

Em todos os bancos, a pressão sobre o corpo é reduzida por uma libertação gradual do cinto durante uma colisão.

Pré-tensores dos cintos de segurança

Em caso de colisão frontal ou traseira de alguma gravidade, todos os cintos de segurança são apertados.

⚠Aviso

O manuseamento incorrecto (por exp. desmontagem ou instalação de cintos) pode fazer accionar os pré-tensores dos cintos.

Quando os pré-tensores são accionados, a luz de aviso ⇨ 96 acende permanentemente.

Os pré-tensores accionados têm de ser substituídos por uma oficina. Os pré-tensores dos cintos só podem ser accionados uma vez.

Advertência
Não colar ou montar acessórios ou outros objectos que possam interferir com o funcionamento dos pré-tensores dos cintos de segurança. Não fazer quaisquer alterações aos componentes dos pré-tensores dos cintos de segurança, pois isso invalidará a aprovação tipo do veículo.

Cinto de segurança de três pontos

Fixação

Puxar o cinto do enrolador, colocá-lo na diagonal sem torcer sobre o corpo e inserir a lingueta no fecho. Apertar a faixa do cinto que passa pelo abdómen regularmente enquanto conduz, puxando a faixa que passa pelo ombro.

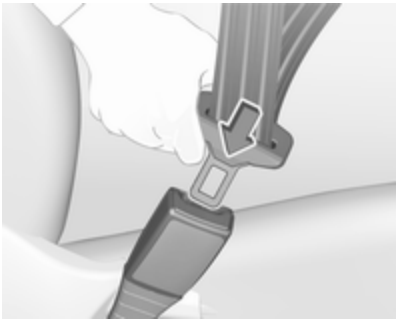

Vestuário largo ou volumoso impede que o cinto fique bem ajustado ao corpo. Não colocar objectos, como por exemplo, malas de mão ou telemóveis, entre o cinto e o corpo.

⚠Aviso

O cinto não deve ficar assente sobre objectos rígidos ou frágeis que estejam em bolsos do vestuário.

Aviso do cinto de segurança ⇨ 96.

Remoção

Para desapertar o cinto de segurança, pressionar o botão vermelho no fecho do cinto.

Utilização do cinto de segurança durante a gravidez

⚠Aviso

A faixa que passa pelo abdómen deve ser colocada o mais abaixo possível, por cima da pélvis para evitar pressão sobre o abdómen.

Sistema de airbags

O sistema de airbag é composto por uma variedade de sistemas individuais, conforme o âmbito do equipamento.

Quando accionados, os airbags são insuflados em milésimas de segundo. São também rapidamente desinsuflados, o que faz com que muitas vezes nem sejam notados durante uma colisão.

⚠Aviso

Se manuseados incorrectamente, os sistemas de airbags podem ser accionados de forma explosiva.

Advertência
Os sistemas electrónicos dos airbags e dos pré-tensores dos cintos encontram-se na área da consola central. Não colocar objectos magnéticos nessa área.

Não colar nada nas tampas dos airbags nem tapá-las com outros materiais.

Cada airbag é accionado uma só vez. Os airbags accionados devem ser substituídos por uma oficina. Além disso, poderá ser necessário mandar substituir o volante, o painel de instrumentos, partes do apainelamento, as borrachas das portas, manípulos e bancos.

Não fazer alterações no sistema de airbags já que isso invalidará a aprovação tipo do veículo.

Quando os airbgas enchem, os gases quentes que saem podem causar queimaduras.

Avaria

Se houver uma avaria no sistema de airbags, a luz de aviso acende-se e surge uma mensagem ou um código de aviso no Centro de Informação do Condutor. O sistema não está operacional.

Reparar a avaria numa oficina.

Indicador de controlo do sistema de airbags ⇨ 96.

Sistemas de retenção para crianças no banco de passageiro dianteiro com sistemas de airbags

Aviso de acordo com ECE R94.02:

EN: NEVER use a rearward-facing child restraint on a seat protected by an ACTIVE AIRBAG in front of it, DEATH or SERIOUS INJURY to the CHILD can occur.

DE: Nach hinten gerichtete Kindersitze NIEMALS auf einem Sitz verwenden, der durch einen davor befindlichen AKTIVEN AIRBAG geschützt ist, da dies den TOD oder SCHWERE VERLETZUNGEN DES KINDES zur Folge haben kann.

FR: NE JAMAIS utiliser un siège d'enfant orienté vers l'arrière sur un siège protégé par un COUSSIN GONFLABLE ACTIF placé devant lui, sous peine d'infliger des BLESSURES GRAVES, voire MORTELLES à l'ENFANT.

ES: NUNCA utilice un sistema de retención infantil orientado hacia atrás en un asiento protegido por un AIRBAG FRONTAL ACTIVO. Peligro de MUERTE o LESIONES GRAVES para el NIÑO.

RU: ЗАПРЕЩАЕТСЯ устанавливать детское удерживающее устройство лицом назад на сиденье автомобиля, оборудованном фронтальной подушкой безопасности, если ПОДУШКА НЕ ОТКЛЮЧЕНА! Это может привести к СМЕРТИ или СЕРЬЕЗНЫМ ТРАВМАМ РЕБЕНКА.

NL: Gebruik NOOIT een achterwaarts gericht kinderzitje op een stoel met een ACTIEVE AIRBAG ervoor, om DODELIJK of ERNSTIG LETSEL van het KIND te voorkomen.

DA: Brug ALDRIG en bagudvendt autostol på et forsæde med AKTIV AIRBAG, BARNET kan komme i LIVSFARE eller komme ALVORLIGT TIL SKADE.

SV: Använd ALDRIG en bakåtvänd barnstol på ett säte som skyddas med en framförvarande AKTIV AIRBAG. DÖDSFALL eller ALLVARLIGA SKADOR kan drabba BARNET.

FI: ÄLÄ KOSKAAN sijoita taaksepäin suunnattua lasten turvaistuinta istuimelle, jonka edessä on AKTIIVINEN TURVATYYNY, LAPSI VOI KUOLLA tai VAMMAUTUA VAKAVASTI.

NO: Bakovervendt barnesikringsutstyr må ALDRI brukes på et sete med AKTIV KOLLISJONSPUTE foran, da det kan føre til at BARNET utsettes for LIVSFARE og fare for ALVORLIGE SKADER.

PT: NUNCA use um sistema de retenção para crianças voltado para trás num banco protegido com um AIRBAG ACTIVO na frente do mesmo, poderá ocorrer a PERDA DE VIDA ou FERIMENTOS GRAVES na CRIANÇA.

IT: Non usare mai un sistema di sicurezza per bambini rivolto all'indietro su un sedile protetto da AIRBAG ATTIVO di fronte ad esso: pericolo di MORTE o LESIONI GRAVI per il BAMBINO!

EL: ΠΟΤΕ μη χρησιμοποιείτε παιδικό κάθισμα ασφαλείας με φορά προς τα πίσω σε κάθισμα που προστατεύεται από μετωπικό ΕΝΕΡΓΟ ΑΕΡΟΣΑΚΟ, διότι το παιδί μπορεί να υποστεί ΘΑΝΑΣΙΜΟ ή ΣΟΒΑΡΟ ΤΡΑΥΜΑΤΙΣΜΟ.

PL: NIE WOLNO montować fotelika dziecięcego zwróconego tyłem do kierunku jazdy na fotelu, przed którym znajduje się WŁĄCZONA PODUSZKA POWIETRZNA. Niezastosowanie się do tego zalecenia może być przyczyną ŚMIERCI lub POWAŻNYCH OBRAŻEŃ u DZIECKA.

TR: Arkaya bakan bir çocuk emniyet sistemini KESİNLİKLE önünde bir AKTİF HAVA YASTIĞI ile korunmakta olan bir koltukta kullanmayınız. ÇOCUK ÖLEBİLİR veya AĞIR ŞEKİLDE YARALANABİLİR.

UK: НІКОЛИ не використовуйте систему безпеки для дітей, що встановлюється обличчям назад, на сидінні з УВІМКНЕНОЮ ПОДУШКОЮ БЕЗПЕКИ, інакше це може призвести до СМЕРТІ чи СЕРЙОЗНОГО ТРАВМУВАННЯ ДИТИНИ.

HU: SOHA ne használjon hátrafelé néző biztonsági gyerekülést előlről AKTÍV LÉGZSÁKKAL védett ülésen, mert a GYERMEK HALÁLÁT vagy KOMOLY SÉRÜLÉSÉT okozhatja.

HR: NIKADA nemojte koristiti sustav zadržavanja za djecu okrenut prema natrag na sjedalu s AKTIVNIM

ZRAČNIM JASTUKOM ispred njega, to bi moglo dovesti do SMRTI ili OZBILJNJIH OZLJEDA za DIJETE.

SL: NIKOLI ne nameščajte otroškega varnostnega sedeža, obrnjenega v nasprotni smeri vožnje, na sedež z AKTIVNO ČELNO ZRAČNO BLAZINO, saj pri tem obstaja nevarnost RESNIH ali SMRTNIH POŠKODB za OTROKA.

SR: NIKADA ne koristiti bezbednosni sistem za decu u kome su deca okrenuta unazad na sedištu sa AKTIVNIM VAZDUŠNIM JASTUKOM ispred sedišta zato što DETE može da NASTRADA ili da se TEŠKO POVREDI.

MK: НИКОГАШ не користете детско седиште свртено наназад на седиште заштитено со АКТИВНО ВОЗДУШНО ПЕРНИЧЕ пред него, затоа што детето може ДА ЗАГИНЕ или да биде ТЕШКО ПОВРЕДЕНО.

BG: НИКОГА не използвайте детска седалка, гледаща назад, върху седалка, която е защитена чрез АКТИВНА ВЪЗДУШНА ВЪЗГЛАВНИЦА пред нея - може да се стигне до СМЪРТ или СЕРИОЗНО НАРАНЯВАНЕ на ДЕТЕТО.

RO: Nu utilizați NICIODATĂ un scaun pentru copil îndreptat spre partea din spate a mașinii pe un scaun protejat de un AIRBAG ACTIV în fața sa; acest lucru poate duce la DECESUL sau VĂTĂMAREA GRAVĂ a COPILULUI.

CS: NIKDY nepoužívejte dětský zádržný systém instalovaný proti směru jízdy na sedadle, které je chráněno před sedadlem AKTIVNÍM AIRBAGEM. Mohlo by dojít k VÁŽNÉMU PORANĚNÍ nebo ÚMRTÍ DÍTĚTE.

SK: NIKDY nepoužívajte detskú sedačku otočenú vzad na sedadle chránenom AKTÍVNYM AIRBAGOM, pretože môže dôjsť k SMRTI alebo VÁŽNYM ZRANENIAM DIEŤAŤA.

LT: JOKIU BŪDU nemontuokite atgal atgręžtos vaiko tvirtinimo sistemos sėdynėje, prieš kurią įrengta AKTYVI ORO PAGALVĖ, nes VAIKAS GALI ŽŪTI arba RIMTAI SUSIŽALOTI.

LV: NEKĀDĀ GADĪJUMĀ neizmantojiet uz aizmuguri vērstu bērnu sēdeklīti sēdvietā, kas tiek aizsargāta ar tās priekšā uzstādītu AKTĪVU DROŠĪBAS SPILVENU, jo pretējā gadījumā BĒRNS var gūt SMAGAS TRAUMAS vai IET BOJĀ.

ET: ÄRGE kasutage tahapoole suunatud lapseturvaistet istmel, mille ees on AKTIIVSE TURVAPADJAGA kaitstud iste, sest see võib põhjustada LAPSE SURMA või TÕSISE VIGASTUSE.

MT: QATT tuża trażżin għat-tfal li jħares lejn in-naħa ta' wara fuq sit protett b'AIRBAG ATTIV quddiemu; dan jista' jikkawża l-MEWT jew ĠRIEĦI SERJI lit-TFAL.

Além do aviso exigido pelo regulamento ECE R94.02, por razões de segurança nunca utilizar um sistema de retenção para crianças virado para a frente no banco do passageiro com o airbag dianteiro activo.

⚠ Perigo

Não usar um sistema de retenção para crianças no banco do passageiro com o airbag activo.

A etiqueta do airbag está situada de ambos os lados da pala pára-sol do passageiro dianteiro.

Desactivação de airbag ⇨ 66.

Sistema do airbag frontal

O sistema de airbags dianteiros é composto por um airbag no volante e um no painel de instrumentos no lado dianteiro do passageiro. Esses airbags podem ser identificados pela palavra **AIRBAG**.

Além disso, existe uma etiqueta de aviso na pala pára-sol do passageiro ou na parte lateral do painel de instrumentos, visível quando a porta do passageiro dianteiro está aberta.

O sistema de airbag dianteiro dispara no caso de impacto frontal de determinada gravidade. A ignição tem de estar ligada.

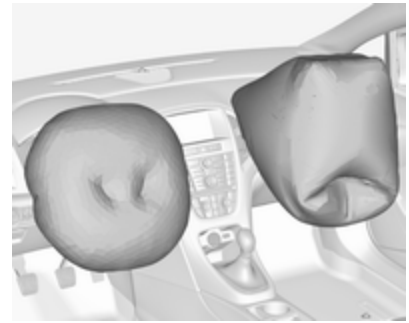

Os airbags cheios amortecem o impacto, reduzindo consideravelmente o risco de ferimentos na parte superior do corpo e cabeça dos passageiros da frente.

⚠ Aviso

A protecção só é a ideal se o banco estiver na posição correcta.

Posição do banco ⇨ 50.

Manter a área de insuflação do airbag sem obstruções.

Colocar o cinto de segurança correctamente e apertá-lo bem. Só então os airbags estão aptos a disponibilizar protecção.

Sistema de airbag lateral

O sistema de airbag lateral é composto por um airbag em cada encosto dos bancos dianteiros. Esses airbags podem ser identificados pela palavra **AIRBAG**.

O sistema de airbag lateral dispara no caso de impacto lateral de determinada gravidade. A ignição tem de estar ligada.

Os airbags cheios amortecem o impacto, reduzindo consideravelmente o risco de ferimentos na cabeça e na parte superior do corpo em caso de colisão lateral.

⚠ Aviso

Manter a área de insuflação do airbag sem obstruções.

Advertência
Utilizar apenas capas de bancos aprovadas para o veículo em questão. Ter cuidado para não tapar os airbags.

Desactivação de airbag

O sistema de airbag do passageiro da frente tem de ser desactivado se um sistema de segurança para crianças tiver de ser instalado neste banco. Os airbags laterais, os pré-tensores dos cintos de segurança e todos os sistemas de airbag do condutor permanecerão activos.

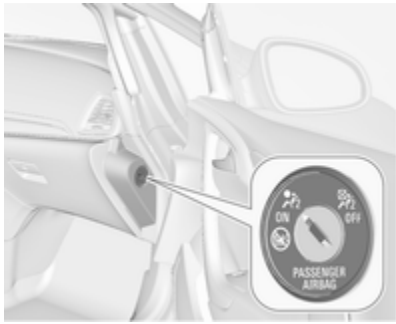

O sistema de airbag do passageiro da frente pode ser desactivado através de um interruptor accionado por chave na lateral direita do painel de instrumentos.

Utilizar a chave de ignição para seleccionar a posição:

OFF = o airbag do passageiro da frente é desactivado e não se encherá no caso de colisão. O indicador de controlo OFF acende em contínuo na consola central. Pode ser instalado um sistema de segurança para crianças de acordo com o quadro **Locais de montagem dos sistemas de segurança para crianças** ⇨ 70. Não é permitido que um adulto ocupe o banco do passageiro da frente.

ON = airbag para passageiro da frente está activo. Não deve ser instalado um sistema de segurança para crianças.

⚠ Perigo

Riscos de ferimentos fatais para crianças que utilizem sistemas de segurança num banco com o airbag do passageiro da frente activado.

Riscos de ferimentos fatais para um adulto num banco com o airbag do passageiro desactivado.

Se o indicador de controle se iluminar durante aprox. 60 segundos depois da ignição ter sido ligada, o sistema de airbag do passageiro dianteiro disparará em caso de colisão.

Se ambas as luzes de aviso acenderem simultaneamente, existe uma avaria no sistema. O estado do sistema não é visível, pelo que ninguém deve ocupar o banco do passageiro da frente. Contactar uma oficina imediatamente.

Alterar estado apenas quando o veículo está parado com a ignição desligada.

Estatuto permanece até a próxima mudança.

Indicador de comando para desactivação do airbag ⇨ 97.

Sistemas de segurança para crianças

Sistemas de retenção para crianças

Recomendamos os sistemas de retenção para crianças indicados a seguir, os quais estão especificamente concebidos para o veículo:

- **Grupo 0, Grupo 0+**

  Cadeira para bebés da OPEL, com ou sem base ISOFIX, para crianças até 13 kg de peso
- **Grupo I**

  OPEL Duo, Britax Römer King, para crianças desde 9 kg até 18 kg de peso
- **Grupo II, Grupo III**

  OPEL Kid, OPEL Kidfix, para crianças desde 15 kg até 36 kg de peso

Quando se estiver a utilizar um sistema de segurança para crianças, prestar atenção às instruções de utilização e montagem e também às que são fornecidas com o sistema de segurança para crianças.

Cumprir sempre a legislação local ou nacional. Em alguns países, é proibido utilizar sistemas de segurança para crianças em alguns bancos.

⚠ Aviso

Quando se utilizar um sistema de segurança para crianças no banco do passageiro dianteiro, deve desactivar-se os sistemas de airbags do banco do passageiro dianteiro, caso contrário, a insuflação dos airbags representa um risco de lesões fatais para a criança.

Isto é particularmente verdade caso se utilizem no banco do passageiro dianteiro sistemas de segurança para crianças virados para a parte traseira do veículo.

Desactivação de airbag ⇨ 66.

Etiqueta do airbag ⇨ 61.

⚠ Aviso

Ao utilizar sistemas de retenção para crianças, garantir que os encostos dos bancos estão firmemente engatados na posição vertical.

Seleccionar o sistema correcto

Os bancos traseiros são o local mais prático para fixar o sistema de segurança para crianças.

A criança deve viajar virada para trás até o mais tarde possível. Assim, garante-se que a espinha dorsal da criança, que ainda é muito frágil, fica sujeita a menos pressão no caso de um acidente.

Os sistemas de retenção para crianças adequados cumprem os regulamentos UN/ECE válidos. Verifique a legislação e regulamentação local quanto ao uso obrigatório de sistemas de retenção para crianças.

Assegurar-se de que o sistema de segurança para crianças a ser montado é compatível com o tipo de veículo.

Certificar-se de que o local da montagem do sistema de retenção para crianças no veículo é correcto; consultar as tabelas seguintes.

Só permitir que as crianças entrem ou saiam do veículo pelo lado oposto ao trânsito.

Quando o sistema de segurança para crianças não estiver a ser utilizado, fixar a cadeirinha com um cinto de segurança ou retirá-la do veículo.

Advertência
Não colar nada nos sistemas de segurança para crianças nem tapá--los com outros materiais.

Um sistema de segurança para crianças que tenha sido sujeito a tensão num acidente deve ser substituído.

Locais de montagem dos sistemas de segurança para crianças

Opções autorizadas para montagem de um sistema de segurança para crianças

	No banco do passageiro dianteiro		
Classe de peso e idade	airbag activado	airbag desactivado	Nos bancos traseiros
Grupo 0: até 10 kg ou cerca de 10 meses	X	U[1]	U
Grupo 0+: até 13 kg ou cerca de 2 anos	X	U[1]	U
Grupo I: 9 até 18 kg ou cerca de 8 meses a 4 anos	X	U[1]	U[2]
Grupo II: de 15 a 25 kg ou cerca de 3 a 7 anos	X	X	U
Grupo III: de 22 a 36 kg ou cerca de 6 a 12 anos	X	X	U

[1] = Se o sistema de retenção para crianças utiliza um cinto de segurança de três pontos, deslocar o banco para a zona de regulação traseira e ajustar a altura do banco para a posição mais alta. Endireitar o encosto do banco o suficiente para que o cinto de segurança fique esticado no lado da fivela.

[2] = Retirar os encostos de cabeça traseiros ao utilizar sistemas de retenção para crianças neste grupo de peso ⇨ 48.

U = Adequabilidade universal em conjunto com o cinto de segurança de três pontos.

X = Nenhum sistema de segurança para crianças autorizado para este grupo de peso.

Opções autorizadas para montagem de um sistema de segurança para crianças ISOFIX

Classe de peso	Classe de tamanho	Característica	No banco do passageiro dianteiro	Nos bancos traseiros
Grupo 0: até 10 kg ou cerca de 10 meses	E	ISO/R1	X	IL*
Grupo 0+: até 13 kg ou cerca de 2 anos	E	ISO/R1	X	IL*
	D	ISO/R2	X	IL*
	C	ISO/R3	X	IL*
Grupo I: 9 até 18 kg ou cerca de 8 meses a 4 anos	D	ISO/R2	X	IL*
	C	ISO/R3	X	IL*
	B	ISO/F2	X	IL, IUF**
	B1	ISO/F2X	X	IL, IUF**
	A	ISO/F3	X	IL, IUF**
Grupo II: de 15 a 25 kg ou cerca de 3 a 7 anos			X	IL
Grupo III: de 22 a 36 kg ou cerca de 6 a 12 anos			X	IL

IL = Próprio para sistemas de segurança especiais ISOFIX das categorias 'veículo específico', 'restrito' ou 'semi--universal'. O sistema de segurança ISOFIX deve ser aprovado para o tipo de veículo específico.
IUF = Próprio para sistemas de segurança ISOFIX para crianças, virados para a frente, de categoria universal aprovados para utilização nesta classe de peso.
X = Nenhum sistema de segurança ISOFIX para crianças aprovado para este grupo de peso.
* = Desloque o banco dianteiro respectivo para uma das posições de regulação mais avançadas antes da instalação do sistema de retenção para crianças.
** = Retirar os respectivos encostos de cabeça traseiros quando forem utilizados sistemas de retenção para crianças nesta classe de tamanho ⇨ 48.

Classe de tamanho e dispositivo de banco ISOFIX

A - ISO/F3 = Sistema de segurança para crianças virado para a frente para crianças de tamanho máximo na classe por peso dos 9 aos 18 kg.
B - ISO/F2 = Sistema de segurança para crianças virado para a frente para crianças mais pequenas na classe por peso dos 9 aos 18 kg.
B1 - ISO/F2X = Sistema de segurança para crianças virado para a frente para crianças mais pequenas na classe por peso dos 9 aos 18 kg.
C - ISO/R3 = Sistema de segurança para crianças virado para trás, para crianças de tamanho máximo na classe de peso até 18 kg.
D - ISO/R2 = Sistema de segurança para crianças virado para trás, para crianças mais pequenas na classe de peso até 18 kg.
E - ISO/R1 = Sistema de segurança para crianças virado para trás, para crianças mais novas na classe de peso até 13 kg.

Sistemas de segurança para crianças ISOFIX

Fixar os sistemas de segurança ISOFIX para crianças aprovados para o veículo, aos suportes de montagem ISOFIX. As posições específicas do veículo para o sistema de retenção para crianças ISOFIX estão assinaladas na tabela com IL ⇨ 70.

Retirar o deflector de vento ⇨ 45 antes de instalar um sistema de retenção para crianças e retirar o encosto de cabeça traseiro se necessário ⇨ 70.

Os suportes de montagem ISOFIX são indicados pelo logótipo ISOFIX no encosto do banco.

Sistemas de segurança para crianças Top-Tether

O veículo tem dois olhais de fixação na parte posterior dos encostos dos bancos traseiros.

Sistemas de segurança para crianças Top-Tether estão identificados com o símbolo para cadeirinha de criança.

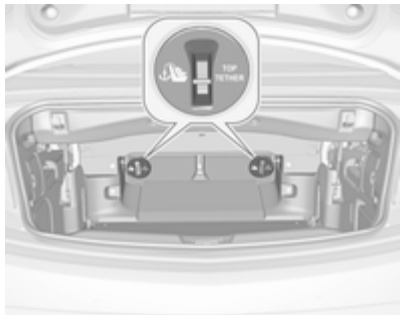

Além da montagem ISOFIX, prender a correia Top-Tether aos olhais de fixação Top-Tether na parte posterior dos bancos traseiros. Rebater os encostos dos bancos traseiros ⇨ 77.

Retirar o deflector de vento ⇨ 45 antes de instalar um sistema de retenção para crianças e retirar o encosto de cabeça traseiro se necessário ⇨ 70.

Os sistemas de retenção para crianças ISOFIX com posições de categoria universal estão assinalados na tabela com IUF ⇨ 70.

Arrumação

Compartimentos de arrumação … 74
Bagageira 77
Indicações de carregamento 81

Compartimentos de arrumação

⚠ Aviso

Não arrumar objectos pesados ou objectos afiados nos compartimentos de arrumação. Se isso acontecer, a tampa do compartimento de arrumação pode abrir e os ocupantes do veículo podem ficar feridos devido a os objectos serem projectados no caso de uma travagem a fundo, uma mudança de direcção súbita ou um acidente.

Porta-luvas

O porta-luvas contém uma suporte para canetas, um suporte para moedas e um adaptador para as porcas de bloqueio das rodas.

Fechar o porta-luvas durante a condução. Pode ser trancado com a chave do veículo.

Suporte para bebidas

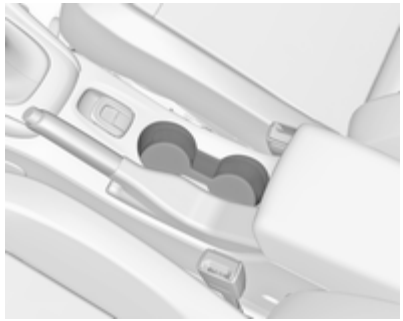

Os suportes para copos encontram-se na consola central.

Conforme a versão, os suportes para bebidas encontram-se por baixo de uma tampa na consola central.

Deslizar a cobertura para trás. É possível arrumar garrafas depois de levantar a prateleira intermédia ⇨ 76.

Existem suportes adicionais para copos entre os bancos traseiros.

Arrumação na parte dianteira do veículo

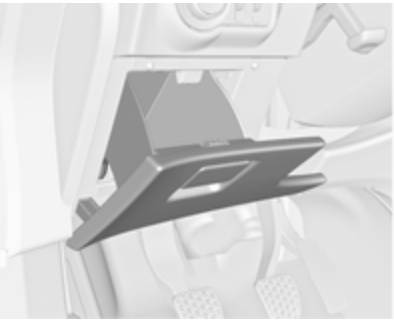

Junto ao volante, há um compartimento de arrumação.

Compartimento de arrumação no apoio de braços

Arrumação por baixo do apoio para os braços dianteiro

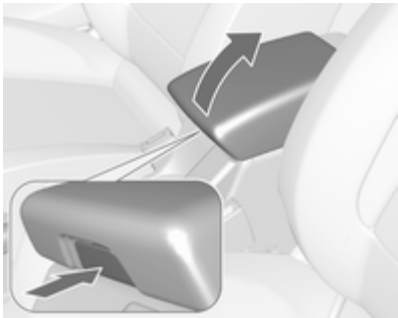

Premir botão para levantar o apoio de braços. O apoio para os braços deve encontrar-se o mais para trás possível.

Compartimento de arrumação na consola central

Consola da frente

Conforme a versão, há um compartimento para arrumação por baixo de uma cobertura.

Deslizar a cobertura para trás.

Premir o botão para remover o aro do suporte para copos. O aro pode ser arrumado no porta-luvas.

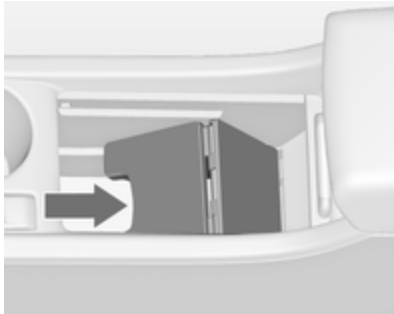

Por baixo da prateleira intermédia há outro compartimento para arrumação. Dobrar para cima a prateleira intermédia e fixá-la na vertical. O aro do suporte para copos pode ser reintegrado para arrumar garrafas.

Consola traseira

Puxar a gaveta para fora.

Atenção
Não utilizar para cinzas ou para outros artigos incandescentes.

Bagageira

Expansão da bagageira

Dobrar a divisória da bagageira

Para aumentar a bagageira quando a capota flexível está fechada, é possível dobrar a divisória da bagageira.

- Fechar a capota flexível ⇨ 37.
- Abrir a porta da bagageira ⇨ 27.

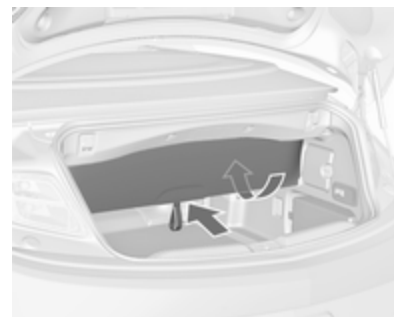

- Para dobrar, pressionar a divisória da bagageira na zona da laçada para cima e para dentro.

- Para desdobrar a divisória da bagageira, puxar a correia para baixo e para trás. A aba de passagem deve estar fechada na posição vertical pelos fechos de Velcro.

Durante o funcionamento da capota flexível ou quando está aberta, a divisória da bagageira tem de estar desdobrada.

É emitido um sinal sonoro de aviso e surge uma mensagem no Centro de informação do Condutor se a divisória da bagageira não estiver completamente desdobrada, incluindo a aba de passagem por trás dos bancos traseiros, ao accionar o interruptor para abrir a capota flexível.

Rebater os encostos dos bancos traseiros

Para aumentar o espaço da bagageira ou aceder ao saco dos deflectores de vento, é possível rebater os dois encostos dos bancos traseiros.

⚠ Aviso

Ter muito cuidado ao accionar os bancos traseiros rebatíveis eléctricos. O encosto do banco é rebatido com bastante energia. Risco de lesão, principalmente para crianças.

Certificar-se de que nada está fixo aos bancos traseiros ou colocado no assento.

- Retirar o deflector de vento grande se estiver instalado ⇨ 45.
- Premir os trincos e pressionar os encostos de cabeça para baixo ⇨ 48.

- Puxar o interruptor de desengate num ou nos dois lados da bagageira para rebater os encostos dos bancos sobre os assentos.
- Para endireitar, levantar o encosto do banco e guiá-lo para uma posição vertical até se ouvir um som de encaixe.

⚠Aviso

Ao levantar os encostos, certificar-se de que os mesmos estão bem fixos na devida posição antes de iniciar a condução. A incorrecta fixação dos encostos poderá provocar ferimentos ou danos na carga ou no veículo no caso de uma travagem brusca ou colisão.

Aba de passagem atrás dos bancos traseiros

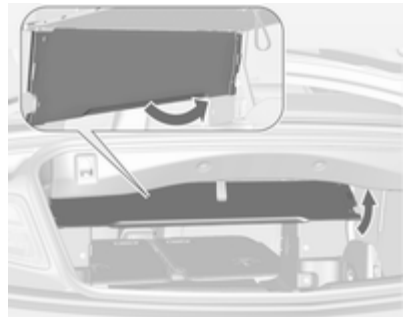

Para transportar objectos longos na bagageira, é possível abrir uma aba de passagem entre a bagageira e o interior do veículo:

- Retirar o deflector de vento grande, se estiver instalado, ou o saco com os deflectores de vento guardados atrás dos bancos traseiros ⇨ 45.
- Fechar a capota flexível ⇨ 37.
- Pressionar a divisória da bagageira na zona da laçada para cima e para dentro ⇨ 77.

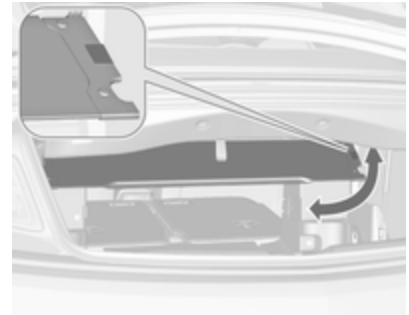

- Abrir a passagem rodando a aba para cima até à posição horizontal. A aba é fixada na posição aberta e fechada por um fecho de Velcro.
- Rebater os encostos dos bancos traseiros puxando os interruptores de desengate na bagageira.
- Para fechar a passagem, rodar a aba para baixo e prendê-la na posição vertical com o fecho de Velcro.

Desdobrar a divisória da bagageira puxando a laçada para baixo e para trás a fim de abrir a capota flexível. A aba de passagem deve estar fechada na posição vertical.

Arrumação traseira

Ganchos para sacos de asas

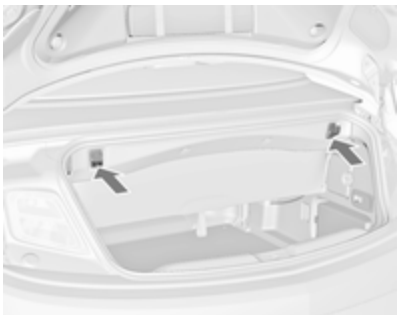

Utilizar os ganchos na extremidade superior da bagageira para pendurar sacos de asas. Carga máxima: 5 kg.

Cobertura do piso na bagageira

Cobertura do piso traseiro

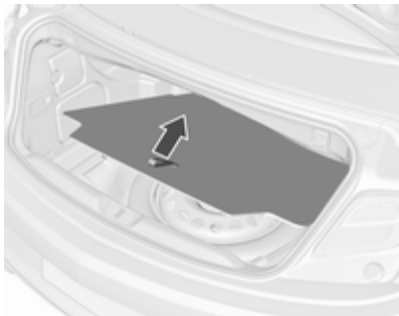

A cobertura do piso traseiro pode ser levantada e retirada. Por baixo da cobertura existe uma roda sobresselente, as ferramentas do veículo ou o kit de reparação de pneus.

Olhais de fixação

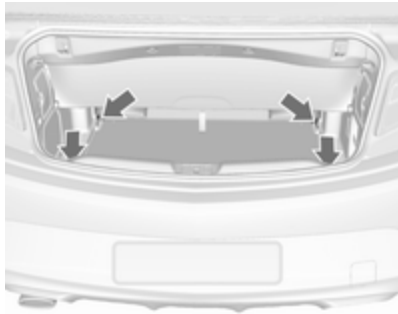

Os olhais de fixação são concebidos para prender itens e evitar que deslizem, p. ex. cintas de fixação ou rede de bagagem.

Triângulo de pré--sinalização

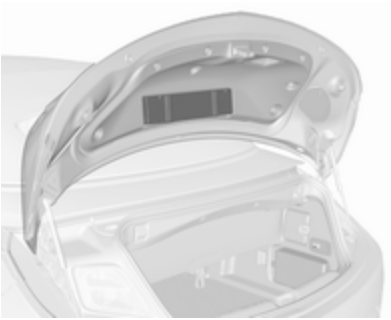

O triângulo de pré-sinalização está guardado no espaço da porta da bagageira atrás das correias.

Kit de primeiros socorros

O kit de primeiros socorros está guardado do lado direito da bagageira, atrás de uma correia.

Indicações de carregamento

- Objectos pesados no compartimento de carga deverão ser colocados o mais para a frente possível. Certificar-se de que os encostos dos bancos estão bem engatados. Se se puder empilhar objectos, objectos mais pesados devem ficar por baixo.
- Prender os objectos com cintas fixadas aos olhais de fixação ⇨ 80.
- Utilizar os ganchos na bagageira para pendurar sacos de asas ⇨ 80. Carga máxima: 5 kg por gancho.
- Prender objectos soltos na bagageira para evitar que deslizem.
- Ao transportar objectos na bagageira, os encostos dos bancos traseiros não devem estar inclinados para a frente.
- Não colocar quaisquer objectos no painel de instrumentos e não cobrir o sensor que se encontra na parte superior do painel de instrumentos.

- A carga não deve dificultar o funcionamento dos pedais, do travão-de-mão e da alavanca selectora das mudanças nem deve restringir a liberdade de movimentos do condutor. Não colocar no interior objectos que não sejam presos.
- Não colocar quaisquer objectos sobre as tampas das barras estabilizadoras atrás dos encostos de cabeça traseiros.
- Não conduzir com a bagageira aberta.

⚠Aviso

Certificar-se sempre que a carga no veículo está arrumada em segurança. Caso contrário, os objectos podem deslocar-se no interior do veículo e provocar ferimentos pessoais ou danos na carga ou veículo.

- A carga útil é a diferença entre o peso bruto do veículo admissível (ver placa de identificação do veículo ⇨ 254) e a tara CE.

Para calcular a carga, introduzir os dados para o seu veículo na Tabela de pesos no início deste manual.

A tara CE inclui o peso do condutor (68 kg), bagagem (7 kg) e todos os fluidos (depósito 90 % cheio).

O equipamento opcional e os acessórios aumentam a tara.

Instrumentos, elementos de manuseamento

Comandos 83
Luzes de aviso, indicadores de nível e indicadores 90
Mostradores de informação 103
Mensagens de falha 110
Personalização do veículo 113

Comandos

Ajuste do volante

Destrancar a alavanca, ajustar o volante, e depois engatar a alavanca e assegurar que fica totalmente trancada.

Ajustar o volante apenas quando o veículo estiver parado e o volante tiver sido destrancado.

Telecomandos no volante

O Sistema de informação e lazer, alguns sistemas de apoio ao condutor e um telemóvel ligado podem ser controlados através dos comandos no volante.

Para mais informações consultar o manual do Sistema de informação e lazer.

Sistemas de apoio ao condutor ⇨ 167.

Volante aquecido

Accionar o aquecimento premindo o botão ♨. A activação é indicada pelo LED no botão.

As áreas do volante em destaque para a colocação das mãos aquecem mais depressa e a uma temperatura superior do que outras áreas.

O aquecimento está operacional quando o motor está a trabalhar e durante Autostop.

Sistema Start/Stop ⇨ 146.

Buzina

Premir 📯.

Limpa pára-brisas e lava pára-brisas

Limpa-pára-brisas

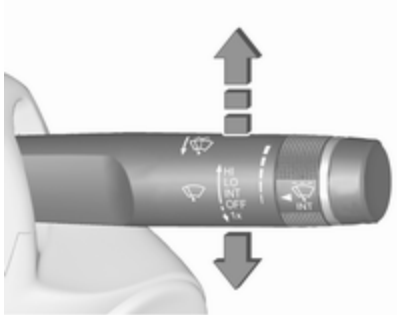

HI = rápido
LO = lento
INT = intervalo da passagem
ou
limpeza automática com sensor de chuva
OFF = desligado

Para uma só passagem quando o limpa-pára-brisas está desligado, pressionar a alavanca para baixo para a posição **1x**.

Não utilizar se o pára-brisas estiver congelado.

Desligar em estações de lavagem automática.

Intervalo regulável do limpa-pára-brisas

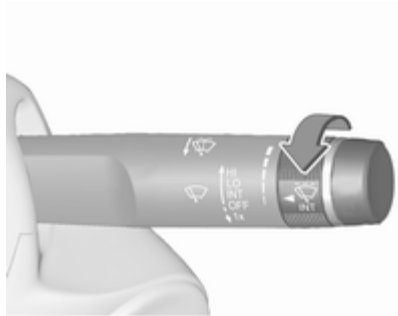

Alavanca do limpa-vidros na posição **INT**.

Rodar a roda de regulação para ajustar o intervalo de limpeza desejado:

intervalo curto = rodar a roda de regulação para cima
intervalo longo = rodar a roda de regulação para baixo

Limpeza automática com sensor de chuva

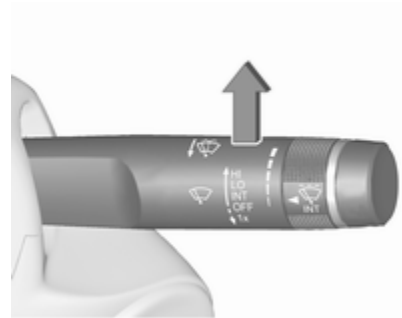

INT = limpeza automática com sensor de chuva

O sensor de chuva detecta a quantidade de chuva no pára-brisas e regula automaticamente a frequência do limpa pára-brisas.

Se a frequência da passagem das escovas limpa-vidros for superior a 20 segundos, o braço do limpa-vidros desloca-se ligeiramente para baixo para a posição parada.

O sensor de chuva detecta a quantidade de água no pára-brisas e regula automaticamente a frequência das passagens do limpa-pára-brisas

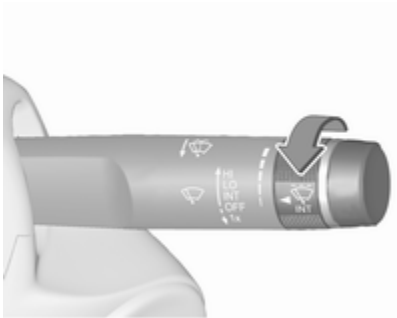

Rodar a roda de regulação para ajustar a sensibilidade:

sensibilidade baixa	= rodar a roda de regulação para baixo
sensibilidade alta	= rodar a roda de regulação para cima

Manter o sensor sem pó, sujidade e gelo.

Lava pára-brisas e lava-faróis

Puxar alavanca. O líquido do limpa--vidros é pulverizado no pára-brisas e o limpa-vidros faz algumas passagens.

Se os faróis estiverem ligados, também é pulverizado nos faróis líquido limpa-vidros, desde que a alavanca seja puxada durante tempo suficiente. Depois disso, o sistema lava-faróis fica inoperacional durante 5 ciclos de lavagem ou até o motor ou os faróis terem sido desligados e ligados novamente.

Temperatura exterior

Qualquer descida de temperatura será indicada de imediato e uma subida de temperatura será comunicada após um curto espaço de tempo.

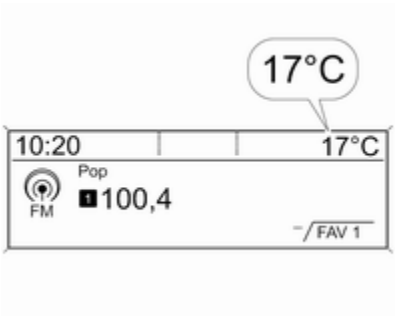

A figura mostra o Mostrador de informação gráfica

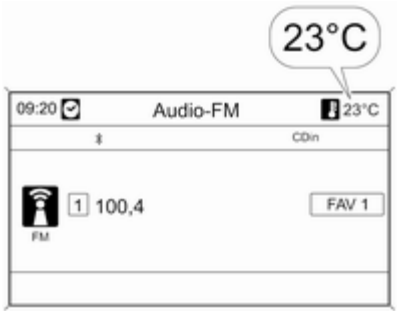

A figura mostra o Mostrador de informação a cores

Se a temperatura exterior descer abaixo dos 3 °C, é apresentada uma mensagem de aviso no Centro de Informação do Condutor.

⚠Aviso
Pode já haver gelo na estrada, apesar de o visor indicar alguns graus acima dos 0 °C.

Relógio

A data e a hora são apresentado no Mostrador de informação.

Definições de hora e data

CD 400plus/CD 400/CD 300

Premir o botão **CONFIG**. O menu **Definições** é visualizado.

Seleccione **Data/hora**.

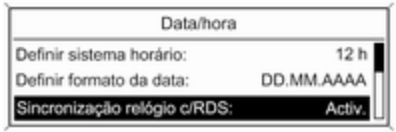

20136

Opções de definições seleccionáveis:

- **Acertar hora:**: Altera a hora apresentada no visor.
- **Acertar data:**: Altera a data apresentada no visor.
- **Definir formato da hora**: Altera a indicação das horas entre **12 h** e **24 h**.
- **Definir formato da data**: Altera a indicação da data entre **MM/DD/AAAA** e **DD.MM.AAAA**.
- **Mostrar relógio**: Liga/Desliga a indicação da hora no visor.
- **Sincronização relógio c/RDS**: O sinal RDS da maioria dos transmissores VHF define a hora automaticamente. A sincronização da hora RDS pode demorar alguns minutos. Alguns transmissores não enviam o sinal de hora correcto. Nesses casos, recomenda-se que se desligue a sincronização automática da hora.

Personalização do veículo ⇨ 113.

Definições de hora e data

Navi 950/Navi 650/CD 600

Premir o botão **Config** e seleccionar a opção **Hora e Data** do menu para visualizar o submenu respectivo.

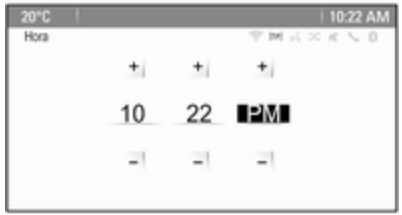

Advertência
Se **Sincronização relógio c/RDS** estiver activado, a hora e a data serão definidas automaticamente pelo sistema.

Consultar o sistema de manual de informação e lazer para mais informações.

Definir a hora

Para ajustar as definições da hora, seleccionar a opção **Acertar hora** do menu. Rodar o botão multifunção ajustar a primeira definição.

Premir o botão multifunção para confirmar a introdução. O fundo colorido muda para a definição seguinte.

Ajustar todas as definições.

Definir data
Para ajustar as definições da hora, seleccionar a opção **Acertar data** do menu. Rodar o botão multifunção ajustar a primeira definição.

Premir o botão multifunção para confirmar a introdução. O fundo colorido muda para a definição seguinte.

Ajustar todas as definições.

Formato da hora
Para escolher o formato da hora pretendido, seleccionar **Definir sistema horário**. Activar **12 horas** ou **24 horas**.

Personalização do veículo ⇨ 113.

Tomadas

Uma tomada de 12 Volt encontra-se na consola da frente.

Outra tomada de 12 Volt encontra-se na consola traseira. Rebater a cobertura.

Não exceder o consumo máximo de 120 watt.

Com a ignição desligada, as tomadas de energia são desactivadas. Além disso, as tomadas de energia são desactivadas no caso de baixa tensão da bateria do veículo.

Os acessórios eléctricos ligados devem respeitar os requisitos de compatibilidade electromagnética da DIN VDE 40 839.

Não ligar quaisquer equipamentos acessórios de fornecimento de corrente, por exemplo aparelhos de carregamento eléctrico ou baterias.

Não danificar a tomada utilizando fichas incorrectas.

Sistema Start/Stop ⇨ 146.

Isqueiro

O isqueiro encontra-se na consola da frente.

Empurrar o isqueiro para dentro. Desliga-se automaticamente quando a resistência estiver incandescente. Puxar o isqueiro para fora.

Cinzeiros

Atenção
A utilizar apenas para cinza e não para lixos combustíveis.

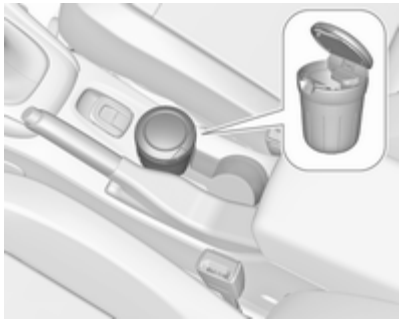

O cinzeiro portátil pode ser colocado no suporte para bebidas.

Luzes de aviso, indicadores de nível e indicadores

Conjunto de instrumentos

Em algumas versões, os ponteiros dos instrumentos deslocam-se para o fim dos mostradores quando se liga a ignição.

Velocímetro

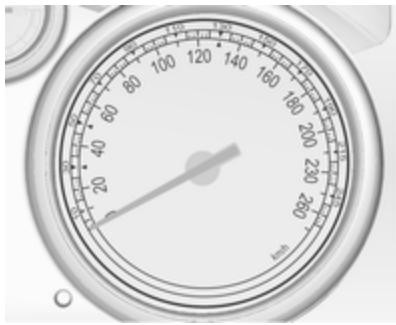

Indica a velocidade do veículo.

Conta-quilómetros

A linha inferior indica a distância registada em km.

Conta-quilómetros parcial

/⁝\ apresenta a distância registada desde a última reinicialização.

É possível seleccionar dois conta--quilómetros parciais para diferentes viagens. Seleccionar entra a página /⁝\1 e a página /⁝\2 rodando a roda de regulação na alavanca do indicador de mudança de direcção.

O conta-quilómetros de ambas as viagens pode ser reinicializado separadamente ao ligar a ignição: seleccionar a página respectiva, premir continuamente o botão de reinicialização durante alguns segundos ou premir o botão **SET/CLR** na alavanca do indicador de mudança de direcção.

O conta-quilómetros parcial conta até uma distância de 2000 km e depois reinicia no 0.

Centro de Informação do Condutor ⇨ 103.

Conta-rotações

Apresenta a velocidade do motor.

Conduzir de forma que as rotações do motor sejam sempre as mais baixas possível para poupar combustível.

Atenção
Se o ponteiro estiver na zona vermelha de perigo é porque se excedeu as rotações máximas permitidas do motor. Motor em risco.

Indicador do nível de combustível

Mostra o nível de combustível no depósito.

O indicador de controlo ⬬ acende-se se o nível de combustível no depósito estiver baixo. Reabastecer o veículo imediatamente se piscar.

Nunca deixar o depósito ficar totalmente vazio.

A quantidade necessária para atestar o veículo pode ser inferior à capacidade do depósito especificada, consoante a quantidade de combustível ainda existente no depósito.

Indicador da temperatura do líquido de arrefecimento do motor

Apresenta a temperatura do líquido de arrefecimento.

área do lado esquerdo	=	temperatura de funcionamento do motor ainda não foi atingida
área central	=	temperatura normal de funcionamento
área do lado direito	=	temperatura demasiado elevada

Atenção

Se a temperatura do líquido de arrefecimento estiver demasiado alta, parar o veículo, desligar o motor. Perigo para o motor. Verificar o nível do líquido de arrefecimento.

Visor de serviço

O sistema de vida útil do óleo do motor informa-o de quando deve mudar o óleo e filtro. Com base nas condições de condução, o intervalo a que o óleo do motor e filtro devem ser mudados pode variar consideravelmente.

Para visualizar a duração da vida útil restante do óleo de motor, utilizar os botões na alavanca do indicador de mudança de direcção:

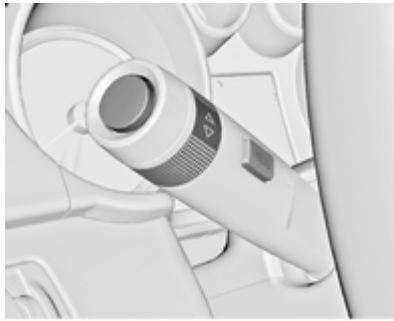

Pressionar o botão **MENU** para seleccionar o **Veículo informação menu** .

Rodar a roda de regulação para seleccionar **Remanescent duração do óleo**.

A duração da vida útil restante do óleo de motor é apresentada em percentagem no Centro de Informação do Condutor.

Repor

Premir o botão **SET/CLR** na alavanca do indicador de mudança de direcção durante vários segundos para repor. A página da duração da vida útil restante do óleo de motor deve estar activa. Ligar a ignição, mas motor desligado.

O sistema tem de ser reiniciado sempre que o óleo de motor é mudado, para garantir um funcionamento correcto. Recorrer à ajuda de uma oficina.

Próximo serviço

Quando o sistema tiver calculado que a vida útil do óleo de motor diminuiu, surge uma mensagem de aviso no Centro de Informação do Condutor. Mandar mudar o óleo de motor e filtro numa oficina dentro de uma semana ou 500 km (conforme a que ocorrer primeiro).

Centro de Informação do Condutor ⇨ 103.

Informação de Serviço ⇨ 250.

Luzes de aviso

Os indicadores de controlo descritos não fazem parte de todos os veículos. A descrição aplica-se a todas as versões de instrumentos. Conforme o equipamento, a posição das luzes de aviso pode variar. Quando se liga a ignição, a maior parte dos indicadores de controlo acendem-se por breves instantes para efeitos de teste de funcionalidade.

As cores dos indicadores de controlo têm o seguinte significado:

Vermelho	=	perigo, aviso importante
Amarelo	=	aviso, informação, avaria
Verde	=	confirmação de activação
Azul	=	confirmação de activação
Branco	=	confirmação de activação

Luzes de aviso no conjunto de instrumentos

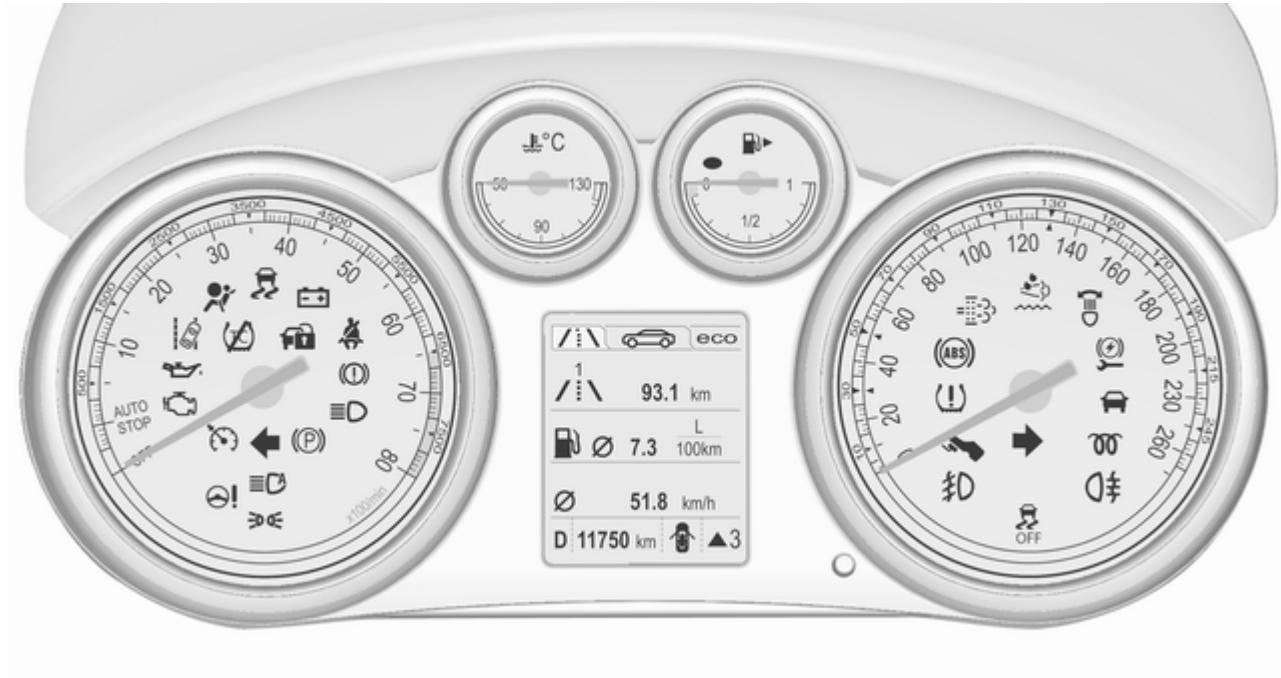

Indicadores de controlo na consola central

Indicador de mudança de direcção

⇦⇨ acende-se ou pisca a verde.

Acende brevemente

As luzes de presença estão acesas.

Pisca

Um indicador de mudança de direcção ou os sinais de aviso de perigo são accionados.

Luzes intermitentes rápidas: avaria do indicador de mudança de direcção ou fusível que lhe está associado, avaria do indicador de mudança de direcção no reboque.

Substituição de lâmpada ⇨ 209, Fusíveis ⇨ 217.

Indicadores de mudança de direcção ⇨ 126.

Aviso do cinto de segurança

Lembrete de cintos nos bancos da frente

para o banco do condutor acende ou fica intermitente a vermelho.

² para o banco dianteiro do passageiro acende ou fica intermitente, quando o banco está ocupado.

Acende-se

Depois de a ignição ter sido ligada até o cinto de segurança ter sido colocado.

Pisca

Depois de ter ligado o motor durante um máximo de 100 segundos até o cinto de segurança ter sido colocado.

Airbags, pré-tensores dos cintos e barras de protecção em caso de capotamento

acende-se a vermelho.

Quando se liga a ignição, o indicador de controlo acende-se durante cerca de 4 segundos. Se não se acender, não se apagar ao fim de 4 segundos ou se acender durante a condução, há uma avaria no sistema de airbags, no tensor do cinto de segurança ou nas barras estabilizadoras accionáveis. Os airbags, os pré--tensores dos cintos de segurança e as barras estabilizadores poderão não ser accionados em caso de acidente.

O accionamento dos pré-tensores dos cintos, airbags ou barras extensíveis de protecção em caso de capotamento é indicado quando permanece aceso.

⚠ Aviso

Reparar a avaria imediatamente numa oficina.

Sistema de airbags, pré-tensores ⇨ 61, ⇨ 58.

Sistema de protecção em caso de capotamento ⇨ 47.

Desactivação do Airbag

acende-se a amarelo.

Acende-se cerca de 60 segundos depois de ligar a ignição. O airbag do passageiro da frente está activado.

acende-se a amarelo.

O airbag do passageiro da frente está desactivado ⇨ 66.

⚠ Perigo

Risco de ferimentos fatais em crianças que utilizem sistemas de segurança para crianças com o airbag do passageiro dianteiro activado.

Risco de ferimentos fatais em adultos com o airbag do passageiro dianteiro desactivado.

Alternador

acende-se a vermelho.

Acende-se quando se liga a ignição e apaga-se pouco depois de o motor entrar em funcionamento.

Acende-se quando o motor está a trabalhar

Parar, desligar o motor. A bateria do veículo não está a carregar. O arrefecimento do motor pode ser interrompido. A unidade de assistência dos travões pode deixar de ser eficaz. Recorrer à ajuda de uma oficina.

Luz de aviso de avaria

acende-se ou pisca a amarelo.

Acende-se quando se liga a ignição e apaga-se pouco depois de o motor entrar em funcionamento.

Acende-se quando o motor está a trabalhar

Avaria no sistema de controlo de emissões. Os limites de emissões permitidos poderão ser excedidos. Recorrer imediatamente à ajuda de uma oficina.

Pisca quando o motor está a trabalhar

Avaria que pode levar a danos no catalisador. Reduzir a aceleração até a luz deixar de piscar. Recorrer imediatamente à ajuda de uma oficina.

Sistema de travagem e embraiagem

acende-se a vermelho.

Nível do líquido dos travões e da embraiagem está demasiado baixo ⇨ 206.

⚠Aviso
Parar. Não prosseguir viagem. Consultar uma oficina.

Acende-se depois de se ligar a ignição se o travão de mão manual estiver aplicado ⇨ 160.

Operar o pedal

acende-se ou pisca a amarelo.

Acende-se

É necessário carregar no pedal do travão para desengatar o travão de mão eléctrico ⇨ 160.

É necessário carregar no pedal da embraiagem para ligar o motor no modo Autostop. Sistema Start/Stop ⇨ 146.

Pisca

É necessário carregar no pedal da embraiagem para a ligação principal do motor ⇨ 18, ⇨ 145.

Em algumas versões, a mensagem "Operar o pedal" é indicada no Centro de Informação do Condutor (DIC) ⇨ 110.

Travão de mão eléctrico

(P) acende-se ou pisca a vermelho.

Acende-se

O travão de mão eléctrico é accionado ⇨ 160.

Pisca

O travão de mão eléctrico não está totalmente accionado ou desengatado. Ligar a ignição, carregar no pedal do travão e tentar reiniciar o sistema soltando primeiro e depois accionando o travão de mão eléctrico. Se (P) continuar intermitente, não conduzir o veículo e procurar ajuda de uma oficina.

Avaria no travão de mão eléctrico

acende-se ou pisca a amarelo.

Acende-se

O travão de mão eléctrico está em funcionamento com desempenho reduzido ⇨ 160.

Pisca

O travão de mão eléctrico está em modo de serviço. Parar o veículo, accionar e soltar o travão de mão eléctrico para reiniciar.

⚠Aviso
Reparar a avaria imediatamente numa oficina.

Sistema de travagem antibloqueio (ABS)

(ABS) acende-se a amarelo.

Acende-se durante alguns segundos depois de ligar a ignição. O sistema está pronto a funcionar quando o indicador de controlo se apagar.

Se o indicador de controlo não se apagar após alguns segundos, ou se se acender durante a condução, existe uma avaria no ABS. O sistema de travões mantém-se operacional mas sem regulação ABS.

Sistema de travões antibloqueio ⇨ 159.

Engrenar numa velocidade superior

▲ com o número da velocidade superior seguinte é indicado ou apresentado como uma página inteira no Centro de Informação do Condutor ao engrenar uma velocidade superior para poupar combustível.

Apoio à condução EcoFlex ⇨ 103.

Direcção assistida

! acende-se a amarelo.

Acende com a direcção assistida reduzida

A direcção assistida é reduzida devido ao sobreaquecimento do sistema. O indicador de controlo apaga-se quando o sistema tiver arrefecido.

Sistema Start/Stop ⇨ 146.

Acende com a direcção assistida desactivada

Falha no sistema da direcção assistida. Consultar uma oficina.

Aviso de desvio de trajectória

acende-se em verde ou pisca a amarelo.

Acende-se a verde

O sistema está ligado e pronto a funcionar.

Intermitente em amarelo

O sistema reconhece uma mudança de faixa involuntária.

Programa electrónico de estabilidade desligado

acende-se a amarelo.

O sistema é desactivado.

Controlo electrónico de estabilidade e sistema de controlo da tracção

acende-se ou pisca a amarelo.

Pisca

O sistema está engrenado activamente. A potência do motor pode diminuir e o veículo pode ser travado um pouco automaticamente.

Acende-se

Há uma avaria no sistema. É apresentada uma mensagem de aviso no Centro de Informação do Condutor (DIC). É possível continuar a conduzir. O sistema não está operacional. A estabilidade da condução pode, no entanto, deteriorar consoante as condições da superfície da estrada.

Reparar a avaria numa oficina.

Programa electrónico de estabilidade (ESC) ⇨ 163, Sistema de Controlo de Tracção (TC) ⇨ 162.

Sistema de controlo da tracção desligado

acende-se a amarelo.

O sistema é desactivado.

Pré-incandescência

acende-se a amarelo.

O pré-aquecimento está accionado. Só é activado quando a temperatura exterior for baixa.

Filtro de partículas diesel

acende-se ou pisca a amarelo.

O filtro de partículas diesel necessita de ser limpo.

Continuar a conduzir até se apagar. Se possível não deixar que o regime do motor baixe das 2000 rpm.

Acende-se

O filtro de partículas diesel está cheio. Iniciar o processo de limpeza assim que possível.

Pisca

Foi atingido o nível de enchimento máximo do filtro. Iniciar imediatamente o processo de limpeza para evitar danos no motor.

Filtro de partículas diesel ⇨ 150, Sistema Start/Stop ⇨ 146.

AdBlue

intermitente em amarelo.

O nível de AdBlue é baixo. Reabastecer o AdBlue para evitar que o arranque do motor não seja executado.

AdBlue ⇨ 152.

Sistema de controlo da pressão dos pneus

acende-se ou pisca a amarelo.

Acende-se

Perda da pressão dos pneus. Parar imediatamente e verificar as pressão dos pneus.

Pisca

Avaria no sistema ou pneu montado sem sensor de pressão (p. ex. roda sobresselente). Depois de 60-90 segundos as luzes de aviso acendem continuamente. Consultar uma oficina.

Sistema de controlo da pressão dos pneus ⇨ 226.

Pressão do óleo de motor

acende-se a vermelho.

Acende-se quando se liga a ignição e apaga-se pouco depois de o motor entrar em funcionamento.

Acende-se quando o motor está a trabalhar

Atenção

A lubrificação do motor pode ser interrompida. Isso pode resultar em danos no motor e/ou em bloqueio das rodas motrizes.

1. Pressione a embraiagem.
2. Seleccionar ponto morto, colocar o selector em **N**.
3. Saia da circulação normal o mais rapidamente possível sem impedir a circulação de outros veículos.
4. Desligar a ignição.

⚠Aviso

Quando o motor está desligado, é necessária mais força para travar e mexer a direcção. Durante um Autostop a unidade de servofreio continuará a estar operacional.

Não retirar a chave até o veículo estar parado, caso contrário a tranca da direcção pode engatar inesperadamente.

Verificar o nível do óleo antes de procurar a ajuda de uma oficina ⇨ 203.

Nível de combustível baixo

⬬ acende-se ou pisca a amarelo.

Acende-se

O nível do combustível no depósito está demasiado baixo.

Pisca

Sem combustível. Reabastecer imediatamente. Nunca deixar o depósito ficar totalmente vazio.

Catalisador ⇨ 151.

Sangrar o sistema de combustível diesel ⇨ 208.

Imobilizador

🔒 intermitente em amarelo.

Avaria no sistema do imobilizador. Não é possível ligar o motor.

Luz exterior

⇶ acende-se a verde.

As luzes exteriores estão acesas ⇨ 118.

Luzes de máximos

≣D acende-se a azul.

Acende-se quando os máximos estão acesos ou durante os sinais de luzes ⇨ 120, ou quando os máximos estão acesos com assistência dos máximos ou alcance da iluminação inteligente ⇨ 122.

Assistência dos máximos

≣D acende-se a verde.

A assistência dos máximos ou alcance da iluminação inteligente está activa ⇨ 120, ⇨ 122.

Iluminação dianteira adaptativa

acende-se ou pisca a amarelo.

Acende-se

Avaria no sistema.

Recorrer à ajuda de uma oficina.

Pisca

Sistema comutado para luz de mínimos simétrica.

O indicador de controlo fica intermitente durante cerca de 4 segundos depois de ligar a ignição para lembrar que o sistema foi activado ⇨ 121.

Comando automático das luzes ⇨ 119.

Faróis de nevoeiro

acende-se a verde.

Os faróis de nevoeiro dianteiros estão acesos ⇨ 127.

Luzes de nevoeiro traseiras

acende-se a amarelo.

O farol de nevoeiro traseiro está aceso ⇨ 127.

Programador de velocidade

acende a branco ou verde.

Acende a branco

O sistema está ligado.

Acende-se a verde

O programador de velocidade está activo.

Programador de velocidade ⇨ 167.

Veículo detectado à frente

acende-se a verde.

Foi detectado um veículo à frente na mesma faixa.

Aviso de colisão dianteira ⇨ 170.

Porta aberta

é indicado como um símbolo no Centro de Informação do Condutor quando uma porta ou a bagageira está aberta.

Mostradores de informação

Centro de Informação do Condutor

O Centro de informação do condutor (DIC) encontra-se no conjunto de instrumentos entre o velocímetro e o conta-rotações.

Os menus principais seguintes podem ser indicados no visor e seleccionados premindo o botão **MENU** na alavanca do indicador de mudança de direcção. Símbolos do menu estão indicados na primeira linha do mostrador:

- **Veículo informação menu**
- **Contador/ combust menu inform**
- **Menu de Informações ECO** eco

Algumas das funções apresentadas são diferentes quando o veículo é conduzido ou está parado. Algumas funções apenas estão disponíveis quando o veículo é conduzido.

Personalização do veículo ⇨ 113.
Configurações memorizadas ⇨ 24.

Seleccionar menus e funções

Os menus e funções podem ser seleccionadas pelos botões na alavanca de mudança de direcção.

Pressionar o botão **MENU** para alternar entre os menus ou voltar de um sub menu para o menu de nível superior seguinte.

Rodar a roda de regulação para sublinhar uma opção de menu ou para definir um valor numérico.

Pressionar o botão **SET/CLR** para seleccionar uma função ou para confirmar uma mensagem.

Veículo informação menu

Premir o botão **MENU** para seleccionar .

Rodar a roda de regulação para seleccionar um submenu. Pressionar o botão **SET/CLR** para confirmar.

Seguir as instruções dadas nos sub-menus.

Consoante a versão, os submenus possíveis poderão incluir:

- **Unidade**: unidades apresentadas podem ser alteradas
- **Pressã pneus**: verifica a pressão de todos os pneus durante a condução ⇨ 226
- **Carga dos pneus**: seleccionar a categoria de pressão dos pneus em função da pressão real do pneu ⇨ 226

- **Remanescent duração do óleo**: indica quando deve mudar o óleo de motor e o filtro ⇨ 93

- **Velocidade aviso**: se ultrapassar a velocidade predefinida, será activado um aviso sonoro
- **Sistema de reconhecimento de sinais de trânsito**: apresenta sinais de trânsito detectados no percurso de actual ⇨ 186
- **Dist. seguir**: indica a distância em relação ao veículo que circula atrás ⇨ 173

Contador/ combust menu inform/⁝\

Premir o botão **MENU** para seleccionar /⁝\.

Rodar a roda de regulação para seleccionar uma página:

Página 1:

- conta-quilómetros parcial 1
- consumo médio 1
- velocidade média 1

Página 2:

- conta-quilómetros parcial 2
- consumo médio 2
- velocidade média 2

Página 3:

- velocidade em modo digital
- autonomia
- consumo instantâneo

As informações da página 1 e da página 2 podem ser reiniciadas separadamente para o conta--quilómetros, consumo médio e velocidade média, possibilitando a visualização de diferentes informações sobre a viagem. Seleccionar as páginas rodando a roda de regulação na alavanca do indicador de mudança de direcção.

Conta-quilómetros parcial 1 ou 2

O conta-quilómetros parcial apresenta a distância registada desde que uma determinada reposição foi feita.

O conta-quilómetros parcial conta até uma distância de 2000 km e, depois, reinicia no 0.

Repor o conta-quilómetros premindo o botão **SET/CLR** na alavanca do indicador de mudança de direcção durante alguns segundos ou premindo o botão de reposição perto do conta-quilómetros separadamente para a página 1 ou 2 seleccionada.

Consumo médio 1 ou 2

Indicação do consumo médio. A medição pode ser reiniciada a qualquer momento e inicia-se com um valor predefinido.

Para repor, premir o botão **SET/CLR** durante alguns segundos separadamente para a página 1 ou 2 seleccionada.

Velocidade média 1 ou 2

Indicação da velocidade média. A medição pode ser colocada a zero em qualquer altura.

Para repor, premir o botão **SET/CLR** durante alguns segundos separadamente para a página 1 ou 2 seleccionada.

Velocidade em modo digital

Visor digital da velocidade momentânea.

Autonomia

A quilometragem possível com o actual combustível é calculada com base no conteúdo do depósito de combustível no momento e no consumo actual. O mostrador apresenta valores médios.

Depois de reabastecer, a autonomia é actualizada automaticamente após um curto espaço de tempo.

Quando o depósito tem pouco combustível, surge uma mensagem no mostrador.

Quando for necessário encher imediatamente o depósito de combustível, é apresentada uma mensagem de aviso.

Além disso, a luz de aviso ⬬ no indicador do nível de combustível acende-se ou pisca ⇨ 101.

Consumo instantâneo

Mostra o consumo instantâneo.

Menu de Informações ECO ECO

Premir o botão **MENU** para seleccionar **ECO**.

Rodar a roda de regulação para seleccionar uma página:

- **Indicação de passagem de caixa**: A mudança actual está indicada no interior de uma seta. O número acima recomenda engrenar uma velocidade superior para poupar combustível.

  Visor de índice Eco: O consumo de combustível actual está indicado num visor de segmento. Para uma condução económica adaptar o seu estilo de condução para manter os segmentos preenchidos na área Eco. Quantos mais segmentos estiverem preenchidos, maior o consumo de combustível. Simultaneamente, é indicado o valor do consumo de energia.

- **Cons. Princip.**: Lista dos principais consumidores de disponibilização de conforto ligados, é apresentada por ordem descendente. É indicado o potencial de poupança de combustível. Um consumidor que é desligado desaparece da lista e o valor de consumo será actualizado.

  Durante condições de condução esporádicas, o óculo traseiro aquecido é activado automaticamente para aumentar a carga do motor. Neste caso, o

óculo traseiro aquecido é indicado como um dos principais consumidores, sem activação por parte do condutor.

- **Consumo Médio**: Apresenta o desenvolvimento do consumo médio ao longo de 50 km. Os segmentos preenchidos apresentam o consumo em etapas de 5 km e mostram o efeito da topografia ou comportamento de condução no consumo de combustível.

Mostrador de informação gráfica, Mostrador de Informação a cores

Consoante a configuração do veículo, o veículo dispõe de um Mostrador de informação gráfica ou Mostrador de informação a cores.

O Visor de Informação está localizado no painel de instrumentos por cima do Sistema de informação e lazer.

Mostrador de informação gráfica

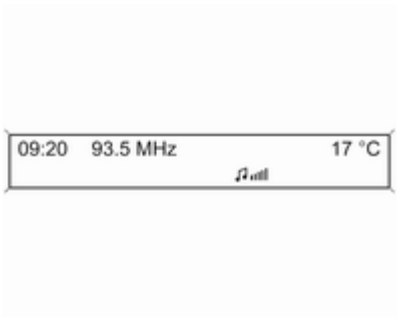

Conforme o sistema de informação e lazer o Mostrador de Informação Gráfica está disponível em duas versões.

Mostrador de Informação Gráfica indica:

- hora ⇨ 87
- temperatura exterior ⇨ 87
- data ⇨ 87
- definições do controlo electrónico da climatização ⇨ 136

- sistema de informação e lazer, consultar descrição no Manual de navegação do sistema de informação e lazer
- configurações para personalização do veículo ⇨ 113

Mostrador de informação a cores

O Mostrador de informação a cores indica:

- hora ⇨ 87
- temperatura exterior ⇨ 87
- data ⇨ 87
- definições do controlo electrónico da climatização ⇨ 136
- câmara traseira ⇨ 184
- sistema de informação e lazer, consultar descrição no Manual de navegação do sistema de informação e lazer
- consultar a descrição no Manual do sistema de informação e lazer
- configurações do sistema
- mensagens do veículo ⇨ 110
- configurações para personalização do veículo ⇨ 113

O tipo de informação e a forma como é apresentada depende do equipamento do veículo e das definições efectuadas.

Seleccionar menus e definições

O acesso aos menus e configurações é feito através do visor.

Pressionar o botão **CONFIG**: É apresentada a página do menu **Definições**.

Rodar o botão multifunção para:

- Seleccionar uma definição ou valor.
- Visualizar uma opção do menu.

Premir o botão multifunção para:

- Confirmar uma definição ou valor.
- Seleccionar ou activar a opção assinalada.
- Ligar/desligar uma função do sistema.

Premir o botão **BACK** para:

- Sair de um menu ou definição sem efectuar alterações.
- Voltar de um submenu para um menu de nível superior.
- Eliminar o último carácter numa sequência de caracteres. Premir continuamente **BACK** durante alguns segundos para eliminar toda a entrada.

Para sair do menu **Definições**, premir o botão **BACK** repetidamente ou premir o botão **CONFIG** após confirmação das alterações.

Personalização do veículo ⇨ 113.

Configurações memorizadas ⇨ 24.

Mensagens de falha

As mensagens são indicadas no Centro de Informação do Condutor (DIC), em alguns casos juntamente com um aviso e sinal sonoro.

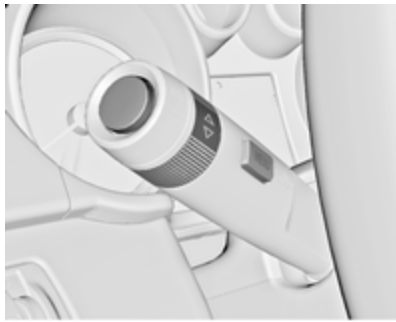

Pressionar o botão **SET/CLR**, **MENU** ou rodar o botão de regulação para confirmar a mensagem.

Mensagens no Centro de Informação do Condutor (DIC)

As mensagens do veículo são visualizadas como texto. Seguir as instruções dadas nas mensagens.

O sistema apresenta mensagens relativas aos seguintes assuntos:

- mensagens de serviço
- níveis dos líquidos
- sistema de alarme anti-roubo
- travões
- sistemas de condução
- sistemas de apoio ao condutor
- programador de velocidade
- limitador de velocidade
- aviso de colisão dianteira
- sistemas dos sensores de estacionamento
- iluminação, substituir lâmpadas
- sistema de limpa/lava-vidros
- portas, janelas
- capota flexível
- bagageira, porta da bagageira
- aviso de ângulo morto
- auxiliar de sinais de trânsito
- aviso de desvio de trajectória
- radiotelecomando
- cintos de segurança
- sistemas de airbags
- motor e transmissão
- pressão dos pneus
- filtro de partículas diesel
- estado da bateria do veículo
- redução catalítica selectiva, fluido de escape diesel (DEF), AdBlue ⇨ 152

Mensagens no Mostrador de informação a cores

Algumas mensagens importantes também podem surgir no Mostrador de informação a cores. Premir o botão multifunção para confirmar uma mensagem. Algumas mensagens só são apresentadas durante alguns segundos.

Sinais sonoros de aviso

Ao pôr o motor a trabalhar ou durante a condução

Apenas um sinal sonoro de aviso será emitido de cada vez.

O sinal sonoro de aviso de cintos não colocados tem prioridade sobre qualquer outro sinal sonoro de aviso.

- Se o cinto de segurança não estiver apertado.
- Se uma das portas ou a porta da bagageira não estiver devidamente fechada ao iniciar a marcha.
- Se a capota flexível não estiver completamente aberta ou fechada.

- Se a porta da capota flexível não estiver completamente fechada.
- Se a divisória da bagageira estiver dobrada ao accionar a capota flexível.
- Se se exceder determinada velocidade com o travão de mão accionado.
- Se for ultrapassada uma determinada velocidade ao accionar a capota flexível.
- Se uma velocidade ou limite de velocidade programados forem excedidos.
- Se uma mensagem de aviso surgir no Centro de Informação do Condutor (DIC).
- Se o apoio no estacionamento detectar um objecto.
- Se ocorrer uma mudança de faixa involuntária.
- Se o filtro de partículas diesel tiver atingido o nível de filtragem máximo.
- Se for necessário reabastecer AdBlue.

Quando o veículo está estacionado e/ou a porta do condutor for aberta

- Quando a chave estiver no interruptor da ignição.
- Com as luzes exteriores acesas.

Durante um Autostop

- Se a porta do condutor estiver aberta.

Tensão da bateria

Quando a tensão da bateria do veículo for baixa, é apresentada uma mensagem de aviso no Centro de Informação do Condutor (DIC).

1. Desligar imediatamente os consumidores eléctricos que não sejam necessários para uma condução segura, por exemplo, o aquecimento do banco, o desembaciador do óculo traseiro ou outros consumidores importantes.
2. Carregar a bateria do veículo conduzindo continuamente durante algum tempo ou utilizando um dispositivo de carregamento.

A mensagem de aviso desaparecerá depois de o motor ter sido ligado duas vezes consecutivas sem quebra de tensão.

Se a bateria do veículo não puder ser recarregada, mandar corrigir a causa da avaria numa oficina.

Personalização do veículo

O comportamento do veículo pode ser personalizado através da alteração das definições no Visor de Informação.

Algumas das definições pessoais para condutores diferentes podem ser memorizadas individualmente para cada chave do veículo. Configurações memorizadas ⇨ 24.

Consoante o equipamento do veículo e as regulamentações específicas de cada país, algumas das funções descritas abaixo poderão não estar disponíveis.

Algumas funções só são visualizadas ou estão activas quando o motor está a trabalhar.

Definições pessoais no Visor de Informação Gráfica

CD 400plus/CD 400/CD 300

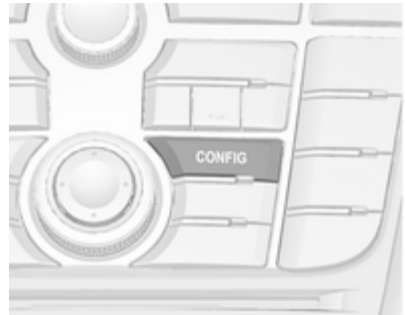

Premir o botão **CONFIG**. O menu **Definições** é visualizado.

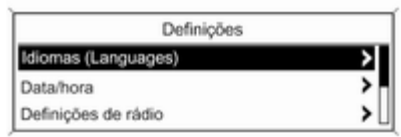

As definições que se seguem podem ser seleccionadas rodando e pressionando o botão multifunções:

- **Definições do modo Desporto**
- **Idiomas (Languages)**
- **Data/hora**
- **Definições de rádio**
- **Definições do telefone**
- **Definições do veículo**

Nos sub menus correspondentes, as configurações que se seguem podem ser alteradas:

Definições do modo Desporto

O condutor pode seleccionar as funções que serão activadas no modo de desporto ⇨ 165.

- **Suspensão desportiva**: Endurecimento dos amortecedores.
- **Desempenho propulsor desport.**: Pedal do acelerador e características da mudança de velocidades reagem melhor.

- **Condução desportiva**: Apoio de direcção reduzido.
- **Activar/desactivar config. luzes**: Altera a cor de iluminação do painel de instrumentos.

Idiomas (Languages)
Selecção do idioma pretendido.

Data/hora
Ver "Relógio" ⇨ 87.

Definições de rádio
Consultar o sistema de manual de informação e lazer para mais informações.

Definições do telefone
Consultar o sistema de manual de informação e lazer para mais informações.

Definições do veículo

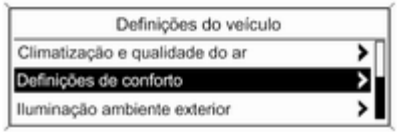

- **Climatização e qualidade do ar**

  Velocidade auto ventoinha: Modifica o nível de fluxo de ar da cabina da climatização no modo automático.

  Modo de climatização: Controla o estado do compressor de arrefecimento no arranque do veículo. Última definição (recomendado) ou no arranque do veículo está sempre ligado (ON) ou sempre desligado (OFF).

  Desembaciamento auto post.: Activa o óculo traseiro aquecido automaticamente.

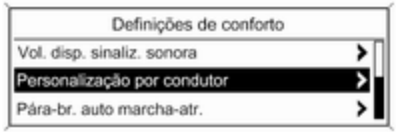

20340

- **Definições de conforto**

  Vol. disp. sinaliz. sonora: Altera o volume dos sinais sonoros de aviso.

  Personalização por condutor: Activa ou desactiva a função de personalização.

- **Assist. estacionam./Det. colisão**

  Assistência ao estacion.: Activa ou desactiva os sensores ultra--sónicos. A activação pode ser

seleccionada com ou sem o engate do reboque.

Alerta obj. na lateral veículo: Altera as definições do sistema de aviso de ângulo morto.

- **Iluminação ambiente exterior**

  Iluminação à saída do veíc.: Activa ou desactiva e altera a duração da iluminação de saída do veículo.

  Iluminação ext. por destranc.: Activa ou desactiva a iluminação de boas-vindas.

- **Trancagem de portas**

  Trancagem auto de portas: Activa ou desactiva a função de destrancagem automática das portas após desligar a ignição. Activa ou desactiva a função de trancagem automática das portas após início da marcha do veículo.

  Impedir tranc. c/porta aberta: Activa ou desactiva a função de trancagem automática das portas enquanto uma porta está aberta.

  Trancagem retardada portas: Activa ou desactiva a função retardada de trancagem das portas.

- **Tranc., destranc., arranque remoto**

  Feedback destrancagem rem.: Activa ou desactiva a informação da luz de aviso de perigo ao destrancar.

  Destrancagem remota portas: Altera a configuração para destrancar apenas a porta do condutor ou a totalidade do veículo ao destrancar.

  Nova trancagem auto portas: Activa ou desactiva a função de retrancamento automático depois de destrancar sem abrir o veículo.

- **Repor definições de fábrica**

  Repor definições de fábrica: Repõe todas as definições para as definições de fábrica.

Definições no Mostrador de informação a cores

Navi 950/Navi 650/CD 600

Premir o botão **CONFIG** no painel frontal do Sistema de informação e lazer para aceder ao menu Configuração.

Rodar o botão multifunção para deslocar a lista no sentido ascendente ou descendente. Premir o botão multifunção (Navi 950/ Navi 650: premir o anel exterior) para seleccionar uma opção do menu.

- **Perfil do Modo Desportivo**
- **Idiomas (Languages)**
- **Hora e Data**
- **Definições de rádio**
- **Definição do Telefone**

- **Definições de navegação**
- **Definições do Visor**
- **Definições do veículo**

Nos sub menus correspondentes, as configurações que se seguem podem ser alteradas:

Perfil do Modo Desportivo

- **Desempenho Desportivo do Motor**:

  Pedal do acelerador e características da mudança de velocidades reagem melhor.
- **Modo Desportivo Iluminação Traseira**:

  Altera a cor de iluminação do painel de instrumentos.
- **Suspensão desportiva**: Endurecimento dos amortecedores.
- **Condução desportiva**: Apoio de direcção reduzido.

Idiomas (Languages)

Selecção do idioma pretendido.

Hora e Data

Consultar o sistema de manual de informação e lazer para mais informações.

Definições de rádio

Consultar o sistema de manual de informação e lazer para mais informações.

Definição do Telefone

Consultar o sistema de manual de informação e lazer para mais informações.

Definições de navegação

Consultar o sistema de manual de informação e lazer para mais informações.

Definições do Visor

- **Menu da Pág. Inicial**:

  Consultar o sistema de manual de informação e lazer para mais informações.
- **Opção de Câmara Traseira**:

  Premir para ajustar as opções da câmara traseira ⇨ 184.
- **Visor Desligado**:

  Consultar o sistema de manual de informação e lazer para mais informações.
- **Definições de mapa**:

  Consultar o sistema de manual de informação e lazer para mais informações.

Definições do veículo

- **Climatização e qualidade do ar**

  Velocidade auto ventoinha: Modifica o nível de fluxo de ar da cabina da climatização no modo automático.

  Modo de climatização: Controla o estado do compressor de arrefecimento no arranque do veículo. Última definição (recomendado) ou no arranque do veículo está sempre ligado (ON) ou sempre desligado (OFF).

  Desembaciamento auto post.: Activa o óculo traseiro aquecido automaticamente.

- **Definições de conforto**

  Volume de aviso sonoro: Altera o volume dos sinais sonoros de aviso.

  Personalização por condutor: Activa ou desactiva a função de personalização.

- **Assist. estacionam./Det. colisão**

  Assistência no estacion.: Activa ou desactiva os sensores ultra--sónicos. A activação pode ser seleccionada com ou sem o engate do reboque.

  Alerta obj. na lateral veículo: Activa ou desactiva o sistema de aviso de ângulo morto.

- **Iluminação ambiente exterior**

  Iluminação ext. por destranc.: Activa ou desactiva a iluminação de entrada no veículo.

  Iluminação à saída do veíc.: Activa ou desactiva e altera a duração da iluminação de saída do veículo.

- **Trancagem de portas**

  Abertura de Porta Anti 'Lock Out': Activa ou desactiva a função de trancagem automática das portas enquanto uma porta está aberta.

  Trancagem auto de portas: Activa ou desactiva a função de destrancagem automática das portas após desligar a ignição. Activa ou desactiva a função de trancagem automática das portas após início da marcha do veículo.

  Fecho de Porta Diferido: Activa ou desactiva a função retardada de trancagem das portas.

- **Tranc., destranc., arranque remoto**

  Feedback trancagem remota: Activa ou desactiva a informação da luz de aviso de perigo ao trancar.

  Destrancagem remota portas: Activa ou desactiva a informação da luz de aviso de perigo ao destrancar.

  Destrancagem remota das portas: Altera a configuração para destrancar apenas a porta do condutor ou a totalidade do veículo ao destrancar.

  Retarncagem automática das portas: Activa ou desactiva a função de retrancamento automático depois de destrancar sem abrir o veículo.

- **Repor definições de fábrica?**: Repõe todas as definições para as definições de fábrica.

Iluminação

Iluminação exterior 118
Iluminação do habitáculo 128
Características de iluminação . . . 130

Iluminação exterior

Interruptor das luzes

Rodar o interruptor dos faróis:

0 = Faróis apagados
≣D = Luzes laterais
≣D = Faróis

Indicador de controlo ≣D ⇨ 101.

Interruptor das luzes com Controlo automático da iluminação

Rodar o interruptor dos faróis:

AUTO = Comando automático dos faróis: Os faróis são ligados e desligados automaticamente dependendo das condições de iluminação exteriores.

⏻ = Activação ou desactivação do controlo automático dos faróis. O interruptor volta à posição AUTO.

≣◐ = Luzes laterais

≣D = Faróis

O estado actual do controlo automático da iluminação é apresentado no Centro de Informação do Condutor (DIC).

Ao ligar a ignição, o controlo automático dos faróis fica activo.

Quando os faróis estão acesos, ≣◐ acende-se. Indicador de controlo ≣◐ ⇨ 101.

Luzes traseiras

As luzes traseiras acendem-se conjuntamente com os faróis e as luzes laterais.

Luzes adicionais no quadro da porta da bagageira

Existem conjuntos de luzes traseiras adicionais, compostos por luzes traseiras e luzes de emergência, situados no quadro da porta da bagageira. Acendem-se quando as luzes são activadas e a porta da bagageira é aberta. As luzes traseiras adicionais destinam-se apenas a servir como luzes de posição quando a porta da bagageira é aberta. Não são utilizadas durante a condução.

Controlo automático da iluminação

Quando a função de controlo automático das luzes está ligada e o motor está a trabalhar, o sistema alterna entre as luzes de circulação diurna e os faróis automaticamente, consoante as condições de iluminação e as informações fornecidas pelo sistema de sensores de chuva.

Luz de condução diurna ⇨ 122.

Activação automática dos faróis

Em más condições de iluminação os faróis são ligados.

Além disso, os faróis são ligados se os limpa-pára-brisas tiverem sido activados durante várias passagens.

Detecção de túnel

Ao entrar num túnel, os faróis acendem-se imediatamente.

Iluminação dianteira adaptativa ⇨ 122.

Luzes de máximos

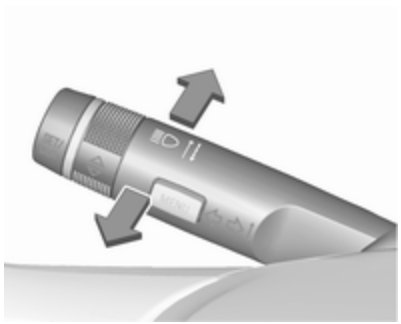

Para mudar de luzes de médios para luzes de máximos, empurrar a alavanca.

Para mudar para luzes de médios, empurrar a alavanca de novo ou puxar.

Assistência dos máximos

Descrição da versão com faróis de halogéneo. Assistência dos máximos com iluminação dianteira adaptativa ⇨ 122.

Esta função permite que os máximos funcionem como a iluminação principal de condução nocturna e quando a velocidade do veículo for superior a 40 km/h.

Passa para médios quando:

- Um sensor detecta as luzes de veículos à frente ou no sentido contrário.
- A velocidade do veículo é inferior a 20 km/h.
- Há nevoeiro ou neve.
- Conduzir em áreas urbanas.

Caso não sejam detectadas restrições, o sistema passa novamente a máximos.

Activação

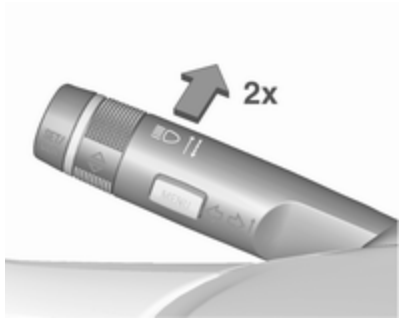

A assistência dos máximos é activada pressionando a alavanca do indicador duas vezes a velocidades acima de 40 km/h.

O indicador luminoso verde ≡D acende continuamente quando a assistência é accionada, o azul ≡D acende quando os máximos estão ligados.

Indicador de controlo ≡D ⇨ 101.

Desactivação

Pressione a alavanca do indicador de mudança de direcção uma vez. Também é desactivada quando os faróis de nevoeiro são ligados.

Se um sinal de máximos for accionado quando os máximos estiverem acesos, a assistência dos máximos será desactivada.

Se for accionado um sinal de máximos quando os máximos estiverem apagados, a assistência dos máximos permanecerá activada.

A definição mais recente da assistência dos máximos permanecerá depois de a ignição ser ligada novamente.

Sinal de luzes

Para fazer sinal de luzes, puxar a alavanca.

Ajuste do alcance dos faróis

Ajuste do alcance dos faróis manual

Para adaptar o alcance dos faróis à carga do veículo, para evitar encandeamento: rodar o botão de accionamento manual para a posição necessária.

0 = bancos dianteiros ocupados
1 = todos os bancos ocupados
2 = todos os bancos ocupados e bagageira carregada
3 = o banco do condutor ocupado e carga na bagageira

Nivelamento dinâmico automático dos faróis ⇨ 122.

Faróis na condução no estrangeiro

O feixe dos faróis assimétrico aumenta a visibilidade na beira da estrada do lado do passageiro.

Contudo, ao conduzir em países em que a condução se faça do lado oposto da estrada, regular os faróis para evitar encandeamento de veículos em circulação em sentido oposto.

Veículos com sistema de faróis de halogénio

Os faróis não precisam de ser ajustados.

Veículos com sistema de faróis Xenon

1. Chave no interruptor da ignição.
2. Puxar a alavanca do indicador de mudança de direcção e manter (Sinal de luzes).
3. Ligar a ignição.
4. Após cerca de 5 segundos, o indicador de comando ⚠ fica intermitente e ouve-se um sinal sonoro.

Indicador de controlo ⚠ ⇨ 102.

Sempre que a ignição é ligada, ⚠ fica intermitente como aviso durante cerca de 4 segundos.

Para desactivar, a desactivação, aplicar o mesmo procedimento descrito acima. A luz de aviso ⚠ não pisca quando a função está desactivada.

Luzes de condução diurna

As luzes de circulação à luz do dia aumentam a visibilidade do veículo durante a luz do dia.

São ligadas automaticamente ao ligar a ignição.

Se o veículo estiver equipado com a função de controlo automático da iluminação, o sistema alterna entre as luzes de condução diurna e as luzes de médios/máximos automaticamente, consoante as condições de iluminação e as informações fornecidas pelo sistema de sensores de chuva. Comando automático das luzes ⇨ 119.

Iluminação dianteira adaptativa

As funções de iluminação dianteira adaptativa só estão disponíveis com os faróis Bi-Xenon. O alcance dos faróis, a distribuição da luz e potência são variáveis dependendo das condições de luminosidade, condições climatéricas e tipo de estrada.

Com o interruptor na posição **AUTO** todas as funções de iluminação estão disponíveis.

As funções seguintes também estão disponíveis com o interruptor das luzes na posição ≡D:

- iluminação dinâmica em curvas
- luz de curva
- função de inversão
- nivelamento dinâmico automático dos faróis

Iluminação de Rua Pedonal/ Lazer

Automaticamente activada a velocidade baixa até aprox. 30 km/h. O feixe de luz é virado a um ângulo de 8º para a berma da estrada.

Iluminação urbana

Automaticamente activada a uma velocidade aprox. de 40 e 55 km/h e quando a iluminação urbana é detectada pelo sensor de luz. O alcance da luz é reduzido por uma distribuição maior.

Iluminação rural

Activado automaticamente a uma velocidade aprox. entre 55 e 115 km/h. O feixe de luz e o brilho é diferente entre o lado direito e o lado esquerdo.

Iluminação em auto-estrada

Automaticamente activada a uma velocidade aprox. de 115 km/h e movimentos mínimos da direcção. Acende em diferido ou directamente quando o veículo é fortemente acelerado. O feixe de luz é mais comprido e mais brilhante.

Iluminação em condições atmosféricas adversas

Activado automaticamente até uma velocidade de cerca de 70 km/h, quando o sensor de chuva reconhece a condensação ou o limpa pára--brisas funciona continuamente. O alcance, distribuição e intensidade da luz é regulada dependendo da visibilidade.

Iluminação dinâmica em curvas

Os feixes dos faróis rodam conforme o ângulo do volante e a velocidade, melhorando a iluminação nas curvas.

Indicador de controlo ⇨ 102.

Iluminação de cantos

Em curvas apertadas ou ao desligar, dependendo do ângulo de direcção ou da luz dos indicadores de mudança de direcção, um reflector esquerdo ou direito adicional é ligado para iluminar a estrada num ângulo recto no sentido de deslocação. É accionado até uma velocidade de 40 km/h.

Indicador de controlo ⇨ 102.

Função de inversão

Se os faróis estiverem ligados e a marcha-atrás estiver engatada, os dois farolins acendem. Permanecem acesos durante 20 segundos depois de desengatar a marcha-atrás ou até a velocidade ser superior a 17 km/h para a frente.

Assistência dos máximos

Esta função acciona os máximos como a iluminação principal de condução à noite e quando a velocidade do veículo for superior a 40 km/h.

Passa para médios quando:

- A câmara no pára-brisas detecta os faróis de um veículo no sentido oposto ou veículos na frente.
- A velocidade do veículo é inferior a 20 km/h.
- Há nevoeiro ou neve.
- Conduzir em áreas urbanas.

Caso não sejam detectadas restrições, o sistema passa novamente a máximos.

Activação

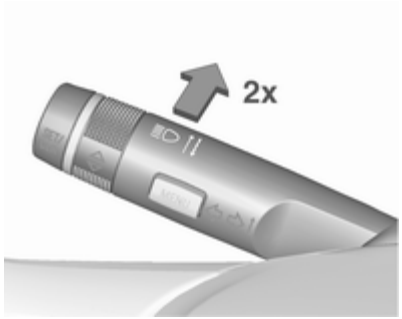

A assistência dos máximos é activada pressionando a alavanca do indicador de mudança de direcção duas vezes com velocidades acima de 40 km/h.

O indicador luminoso verde ≡D acende continuamente quando a assistência é accionada, o azul ≡D acende quando os máximos estão ligados.

Indicador de controlo ≡D ⇨ 101.

Desactivação

Pressione a alavanca do indicador de mudança de direcção uma vez. Também é desactivada quando os faróis de nevoeiro são ligados.

Se um sinal de máximos for accionado quando os máximos estiverem acesos, a assistência dos máximos será desactivada.

Se um sinal de máximos for accionado quando os máximos estiverem apagados, a assistência dos máximos permanecerá activada.

Assistência de luzes de máximos está sempre activa depois de a ignição ser ligada.

Alcance da iluminação inteligente com activação automática das luzes de máximos

O alcance da iluminação inteligente utiliza as características dos faróis de bi-xénon para alargar o alcance das luzes de médios até 400 metros, e adicionalmente activa as luzes de

máximos automáticas sem encadear ou perturbar o tráfego em sentido contrário ou à frente.

As luzes de máximos são desactivadas e o alcance das luzes de médios é reduzida para evitar encandeamento quando as restrições que se seguem são detectadas pela câmara dianteira no pára-brisas:

- É reconhecido um veículo na frente.
- É reconhecido um veículo no sentido contrário.
- À entrada em zonas urbanas.
- Há nevoeiro ou neve.

Caso não sejam detectadas restrições, o sistema passa novamente a máximos.

Quando o sistema está activo, a câmara dianteira monitoriza a área em frente do veículo e assegura uma distribuição óptima da luz para visão máxima do condutor em praticamente todas as condições.

O alcance da iluminação inteligente com activação das luzes de máximos reduz assim a diferença entre o feixe das luzes de médios e máximos convencionais, sem alterações drásticas no alcance, distribuição e intensidade da luz.

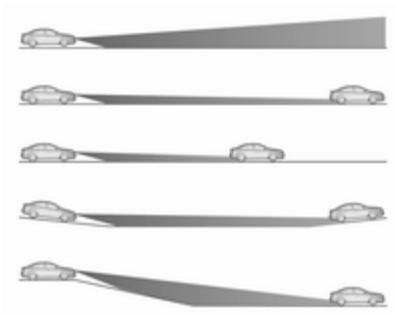

Uma função de avaliação topográfica especial detecta veículos à frente em subidas ou lombas, detectando as luzes traseiras a moverem-se em frente. O sistema ajusta a altura do foco de luz para garantir uma iluminação optimizada da estrada à frente do veículo sem produzir encadeamento.

Activação

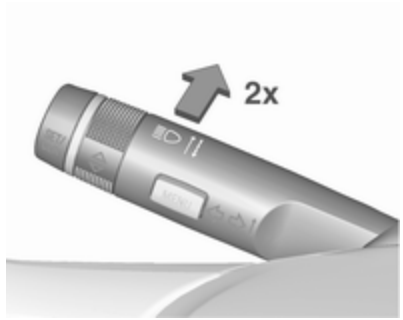

O alcance da iluminação inteligente e a activação automática dos máximos são ligadas simultaneamente premindo duas vezes a alavanca de indicação de mudança de direcção. Podem ser activados com a ignição ligada.

A activação automática das luzes de máximos funciona a uma velocidade superior a 40 km/h e é desactivada abaixo dos 20 km/h. O alcance da iluminação inteligente funciona acima dos 55 km/h.

O indicador luminoso verde ≡◐ acende continuamente quando a função é accionada, o azul ≡D acende quando as luzes de máximos ligam automaticamente.

Desactivação

Pressione a alavanca do indicador de mudança de direcção uma vez. Também é desactivada quando os faróis de nevoeiro são ligados.

Nivelamento dinâmico automático dos faróis

A fim de evitar o encadeamento por trânsito em sentido contrário, o nivelamento dos faróis é automaticamente ajustado com base na informação de inclinação medida no eixo dianteiro e traseiro, aceleração ou desaceleração e velocidade do veículo.

Avaria no Sistema de iluminação dianteira adaptativa

Quando o sistema detecta uma avaria no sistema de iluminação dianteira adaptativa, o sistema passa a uma posição pré-definida para evitar encadeamento por trânsito em sentido contrário. Caso isso não seja possível, o farol afectado será automaticamente desligado. De qualquer modo, um dos faróis manter-se-á aceso. É apresentado um aviso no Centro de Informação do Condutor (DIC).

Luzes de emergência

Accionado com o botão ⚠.

No caso de um acidente com disparo do airbag os sinais de aviso de perigo são activados automaticamente.

Indicadores de mudança de direcção

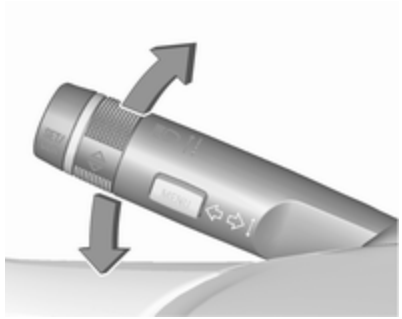

Alavanca para cima	=	indicador de mudança de direcção para a direita
Alavanca para baixo	=	indicador de mudança de direcção para a esquerda

Se a alavanca for deslocada para lá do ponto de resistência, o indicador de mudança de direcção fica ligado continuamente. Quando o volante voltar à posição inicial, o indicador de mudança de direcção apagar-se-á automaticamente.

Para três piscadelas, p. ex. ao mudar de faixa, premir a alavanca até sentir resistência e depois largar.

Quando é ligado um reboque, o indicador de mudança de direcção pisca seis vezes ao pressionar a alavanca até sentir resistência e em seguida soltá-la.

Deslocar a alavanca até ao ponto de resistência e manter para manter o indicador aceso por mais algum tempo.

Desligar manualmente o sinal de mudança de direcção deslocando a alavanca para a posição original.

Faróis de nevoeiro

Accionado com o botão ≢D.

Com o interruptor das luzes na posição **AUTO**: acender os faróis de nevoeiro dianteiros, acende os faróis automaticamente.

Luzes traseiras de nevoeiro

Accionado com o botão D≢.

Interruptor dos faróis na posição **AUTO**: ligar os faróis de nevoeiro traseiros, também liga automaticamente os faróis.

Interruptor das luzes na posição ≣D≢: luz de nevoeiro traseira só pode ser ligado com os faróis de nevoeiro.

A luz traseira de nevoeiro do veículo é desactivada durante operações de reboque.

Luzes de presença

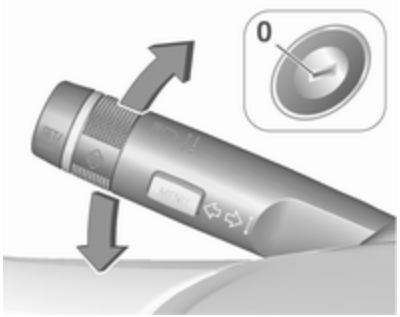

Quando o veículo estiver estacionado, as luzes de presença de um dos lados podem ser acesas:

1. Desligar a ignição.
2. Deslocar a alavanca do indicador de mudança de direcção totalmente para cima (luzes de presença direitas) ou para baixo (luzes de presença esquerdas).

Confirmado por um sinal e pelo indicador de controlo do indicador de mudança de direcção correspondente.

Luzes de marcha-atrás

A luz de marcha-atrás acende-se quando a ignição está ligada e a marcha-atrás está engatada.

Coberturas dos faróis embaciadas

O interior do alojamento das luzes pode embaciar-se por breves instantes em condições de tempo frio e húmido, com chuva forte ou depois da lavagem. O embaciamento desaparece rapidamente por si só; para ajudar a desembaciar, ligar os faróis.

Iluminação do habitáculo

Controlo da iluminação do painel de instrumentos

O brilho das luzes que se seguem pode ser regulado quando as luzes exteriores estão acesas:

- iluminação do painel de instrumentos
- luz de ambiente
- luz do habitáculo

- Mostrador de informação
- interruptores e elementos de funcionamento acesos

Rodar o botão de accionamento manual e manter até obter o brilho pretendido.

Nos veículos com sensores de luz, a luminosidade só pode ser ajustada quando as luzes exteriores estão ligadas e o sensor de luz detecta condições nocturnas.

Luzes do habitáculo

Durante a entrada e saída do veículo, as luzes de cortesia dianteiras e traseiras acendem automaticamente e depois apagam passado algum tempo.

Advertência
No caso de um acidente com accionamento do airbag, as luzes de cortesia acendem automaticamente.

Luz de cortesia dianteira

Trabalhar com o interruptor de balancim:

	= comutar automaticamente de ligar para desligado
Pressionar	= ligado
Pressionar	= desligado

Luz do habitáculo

A luz de foco incluída na iluminação interior acende quando os faróis são ligados.

Luz de ambiente

A iluminação ambiente consiste em luzes indirectas nas portas e à volta da alavanca selectora.

A iluminação ambiente pode ser atenuada através do selector rotativo em conjunto com a iluminação do painel de instrumentos ⇨ 128.

Também é activada com a Iluminação de entrada no veículo ⇨ 130 e Iluminação de saída do veículo ⇨ 130.

Luzes de leitura

Accionadas com os botões ⚠ e ⚠ nas luzes de presença.

Luzes da pala pára-sol

Acende quando a cobertura é aberta.

Características de iluminação

Iluminação de entrada no veículo

Iluminação de boas-vindas

As luzes seguintes acendem-se durante um curto período de tempo ao destrancar o veículo com o radiotelecomando:

- faróis
- luzes traseiras
- luz da chapa de matrícula
- iluminação do painel de instrumentos
- luzes interiores
- luzes das portas

Algumas funções funcionam apenas no escuro e ajudam a localizar o veículo.

A iluminação apaga imediatamente quando a chave da ignição é rodada para a posição **1** ⇨ 144.

As luzes que se seguem também se acenderão quando a porta do condutor é aberta:

- todos os interruptores
- Centro de Informação ao Condutor
- luzes dos compartimentos das portas
- luzes da consola

A activação, desactivação e duração desta função pode ser alterada no Mostrador de informação. Personalização do veículo ⇨ 113.

As configurações podem ser guardadas pela chave que está a ser utilizada ⇨ 24.

Iluminação de saída no veículo

As luzes que se seguem acender-se-ão se a chave for retirada do interruptor da ignição:

- luzes interiores
- luz do painel de instrumentos (só quando está escuro)

- luzes da porta e consola
- luzes das portas

Apagar-se-ão automaticamente ao fim de algum tempo e serão novamente activadas, se a porta do condutor for aberta.

Faróis, farolins traseiros e luzes da placa da matrícula iluminam a área circundante durante um tempo regulável depois de sair do veículo.

Iluminação de acesso

Faróis, farolins traseiros e luzes da placa da matrícula iluminam a área circundante durante um tempo regulável depois de sair do veículo.

Activação

1. Desligar a ignição
2. Retirar a chave da ignição
3. Abrir a porta do condutor
4. Puxar a alavanca do indicador de mudança de direcção
5. Fechar a porta do condutor

Se a porta do condutor não estiver fechada, as luzes apagam-se ao fim de 2 minutos.

A iluminação de saída é desligada imediatamente se se puxar a alavanca do indicador de mudança de direcção com a porta do condutor aberta.

A activação, desactivação e duração desta função pode ser alterada no Mostrador de informação. Personalização do veículo ⇨ 113.

As configurações podem ser guardadas pela chave que está a ser utilizada ⇨ 24.

Protecção para evitar a descarga da bateria

Função de estado de carga da bateria do veículo

A função garante uma vida útil da bateria do veículo o mais longa possível, com um gerador com ponto de saída de energia controlável e distribuição de energia optimizada.

A fim de evitar a descarga da bateria do veículo ao conduzir, os seguintes sistemas são reduzidos automaticamente em duas fases e finalmente desligados:

- aquecimento auxiliar
- óculo traseiro e espelhos retrovisores aquecidos
- bancos aquecidos
- ventoinha

Na segunda fase, uma mensagem que confirma a activação da protecção contra descarga da bateria do veículo será apresentada no Centro de Informação do Condutor.

Desligar luzes eléctricas

Para evitar descarregar a bateria do veículo quando a ignição é desligada, algumas luzes interiores são desligadas automaticamente ao fim de algum tempo.

Climatização

Sistemas de climatização 133
Grelhas de ventilação 141
Manutenção 142

Sistemas de climatização

Sistema de aquecimento e ventilação

Comandos para:

- temperatura
- distribuição do ar
- velocidade da ventoinha
- desembaciamento e descongelação

Óculo traseiro aquecido ⇨ 36.

Temperatura

Vermelho = Quente
Azul = Frio

O aquecimento só será totalmente eficaz quando o motor tiver atingido a temperatura normal de funcionamento.

Distribuição do ar

= para pára-brisas e janelas das portas dianteiras
= para a área da cabeça através das saídas de ar ajustáveis
= para espaço para os pés

São possíveis todas as combinações.

Velocidade da ventoinha

Ajustar o fluxo de ar regulando a ventoinha para a velocidade pretendida.

Desembaciamento e descongelação

- Pressionar o botão : a ventoinha passa automaticamente para velocidade mais alta e a distribuição do ar é direccionada para o pára-brisas.
- Definir o comando da temperatura para o nível de calor máximo.
- Ligar o óculo traseiro aquecido .
- Abrir as grelhas de ventilação laterais conforme pretendido e direccioná-las para os vidros das portas.

Sistema de ar condicionado

Para além do sistema de aquecimento e ventilação, o sistema de ar condicionado tem comandos para:

= Arrefecimento
= Recirculação de ar

Bancos aquecidos ⇨ 57, Volante aquecido ⇨ 84.

Arrefecimento

Pressionar o botão para ligar o arrefecimento. A activação é indicada pelo LED aceso no botão. O arrefecimento só funciona quando o motor estiver em funcionamento e a ventoinha da climatização estiver ligada.

Pressionar novamente o botão para desligar o arrefecimento.

O sistema de ar condicionado arrefece e desumidifica (seca) assim que a temperatura exterior está ligeiramente acima do ponto de

congelação. Por isso pode haver condensação e pingos por baixo do veículo.

Se não for necessário qualquer arrefecimento ou desumidificação, desligar o sistema de arrefecimento para poupar combustível. O arrefecimento activado poderá impedir os Autostops.

Sistema de recirculação do ar

Premir o botão para activar o modo de recirculação do ar. A activação é indicada pelo LED no botão.

Premir novamente o botão para desactivar o modo de recirculação do ar.

⚠ Aviso

O movimento de ar fresco é reduzido no modo de recirculação. No funcionamento sem arrefecimento a humidade do ar aumenta, pelo que os vidros podem embaciar-se pelo interior. A qualidade do ar do habitáculo deteriora-se e os ocupantes podem sentir sonolência.

Em condições de ar ambiente muito húmido e quente, o pára-brisas poderá ficar embaciado no exterior quando ar frio é dirigido para o mesmo. Se o pára-brisas ficar embaciado no exterior, activar o limpa pára-brisas e desactivar o .

Arrefecimento máximo

Abrir as janelas por breves instantes para que o ar quente se disperse rapidamente.

- Ligar o arrefecimento .
- Sistema de recirculação de ar ligado.
- Pressionar o interruptor de distribuição de ar .
- Regular o comando da temperatura para o nível de frio máximo.
- Regular a velocidade da ventoinha para o nível máximo.
- Abrir todas as saídas de ar.

Desembaciamento e descongelação dos vidros

- Pressionar o botão : a ventoinha passa automaticamente para velocidade mais alta e a distribuição do ar é direccionada para o pára-brisas.
- Definir o comando da temperatura para o nível de calor máximo.
- Ligar o óculo traseiro aquecido .
- Abrir as grelhas de ventilação laterais conforme pretendido e direccioná-las para os vidros das portas.

Advertência
Se o botão for premido com o motor a trabalhar, um Autostop será impedido até o botão ser novamente premido.

Se o botão for premido com a ventoinha e o motor ligados, um Autostop será impedido até que o botão seja novamente premido ou a ventoinha desligada.

Se o botão for premido com o motor em Autostop, o motor será ligado automaticamente.

Se o botão for premido com a ventoinha ligada enquanto o motor está em Autostop, o motor será ligado automaticamente.

Sistema Start/Stop ⇨ 146.

Climatização automática electrónica

A climatização de zona dupla permite temperaturas de climatização diferentes para o lado do condutor e o lado do passageiro dianteiro.

No modo Automático, a temperatura, a velocidade da ventoinha e a distribuição do ar são reguladas automaticamente.

Comandos para:
- temperatura no lado do condutor
- distribuição do ar
- velocidade da ventoinha
- temperatura no lado do passageiro dianteiro

= arrefecimento
AUTO = modo automático
= recirculação de ar manual
= desembaciamento e descongelação

Óculo traseiro aquecido ⇨ 36, bancos aquecidos ⇨ 57, bancos ventilados ⇨ 57, volante aquecido ⇨ 84.

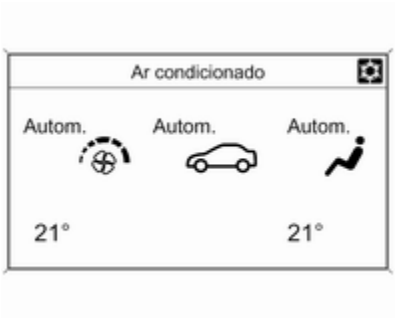

As regulações da climatização são apresentadas no Mostrador de informação gráfica ou em função da versão, no Mostrador de informação a cores. As modificações das definições surgem momentaneamente em ambos os mostradores, sobrepostas ao menu em apresentação.

O Sistema de ar condicionado de comando electrónico só está totalmente operacional quando o motor está a trabalhar.

Modo automático AUTO

Regulação básica para conforto máximo:

- Pressionar o botão **AUTO**, a distribuição do ar e a velocidade da ventoinha são reguladas automaticamente.
- Abrir todas as grelhas de ventilação para permitir uma distribuição optimizada do ar no modo Automático.
- Premir para ligar o arrefecimento óptimo e desembaciamento. A activação é indicada pelo LED aceso no botão.
- Definir as temperaturas pré--seleccionadas para o condutor e o passageiro dianteiro utilizando o botão rotativo da esquerda e da direita. A temperatura recomendada é 22 °C.

Quando a capota flexível está aberta, a climatização adapta o modo Automático ao ambiente climático alterado.

É possível alterar a regulação da velocidade da ventoinha no modo Automático no menu Definições.

Personalização do veículo ⇨ 113.

Pré-selecção da temperatura

Regular temperaturas para o valor pretendido.

Se a temperatura mínima **Lo** estiver definida, o sistema de climatização funciona no arrefecimento máximo, se o arrefecimento ❄ estiver ligado.

Se for definida a temperatura máxima **Hi**, o sistema de controlo de climatização funciona em aquecimento máximo.

Advertência
Se ❄ estiver ligado, reduzir a temperatura definida da cabina poderá fazer com que o motor arranque a partir de um Autostop ou impedir um Autostop.

Desembaciamento e descongelação dos vidros

- Premir o botão . A activação é indicada pelo LED aceso no botão.
- A temperatura e a distribuição do ar são definidas automaticamente e a ventoinha funciona a velocidade elevada.
- Ligar o óculo traseiro aquecido .
- Para regressar ao modo anterior: premir o botão ; para regressar ao modo Automático: premir o botão **AUTO**.

É possível alterar a definição do aquecimento do óculo traseiro no menu Definições no Mostrador de informação. Personalização do veículo ⇨ 113.

Advertência
Se o botão for premido com o motor a trabalhar, um Autostop será impedido até o botão ser novamente premido.

Se o botão for premido com a ventoinha e o motor ligados, um Autostop será impedido até que o botão seja novamente premido ou a ventoinha desligada.

Se o botão for premido com o motor em Autostop, o motor será ligado automaticamente.

Se o botão for premido com a ventoinha ligada enquanto o motor está em Autostop, o motor será ligado automaticamente.

Sistema Start/Stop ⇨ 146.

Definições manuais

As definições do sistema de controlo de climatização podem ser alteradas accionando os botões rotativos da seguinte maneira. Se for alterada uma definição, o modo Automático será desactivado.

Velocidade da ventoinha ⌘

Pressionar o botão inferior para diminuir ou o botão superior para aumentar a velocidade da ventoinha conforme ilustrado. A velocidade da ventoinha é indicada pelo número de segmentos no visor.

Premir o botão inferior durante mais tempo: a ventoinha e o arrefecimento são desligados.

Premir o botão superior durante mais tempo: a ventoinha funciona à velocidade máxima.

Para voltar ao modo automático: Premir o botão **AUTO**.

Distribuição do ar

Premir o botão apropriado para o ajuste pretendido. A activação é indicada pelo LED aceso no botão.

= para o pára-brisas e as janelas dianteiras (o ar condicionado é activado em segundo plano para ajudar a impedir o embaciamento das janelas)

= para a área da cabeça através das saídas de ar ajustáveis

= para espaço para os pés

São possíveis todas as combinações.

Voltar à distribuição automática do ar: premir o botão **AUTO**.

Arrefecimento

Pressionar o botão ❄ para ligar o arrefecimento. A activação é indicada pelo LED aceso no botão. O arrefecimento só funciona quando o motor estiver em funcionamento e a ventoinha da climatização estiver ligada.

Pressionar novamente o botão ❄ para desligar o arrefecimento.

O sistema de ar condicionado arrefece e desumidifica (seca) quando a temperatura exterior está acima de um determinado nível. Por isso pode haver condensação e pingos por baixo do veículo.

Se não for necessário qualquer arrefecimento ou desumidificação, desligar o sistema de arrefecimento para poupar combustível. Quando o sistema de arrefecimento é desligado, não será pedido um rearranque do motor pelo sistema de controlo da climatização durante um Autostop. Excepção: o sistema de descongelamento e temperatura exterior acima de 0 ºC requere um reinício.

O mostrador indicará **ACON** se o arrefecimento estiver activado ou **ACOFF** se o arrefecimento estiver desactivado.

É possível alterar a activação ou desactivação do funcionamento de arrefecimento após o arranque do motor no menu Definições no Mostrador de informação. Personalização do veículo ⇨ 113.

Modo de recirculação de ar

Premir o botão para activar o modo de recirculação do ar. A activação é indicada pelo LED aceso no botão.

Pressionar novamente o botão para desactivar o modo de recirculação.

⚠Aviso

O movimento de ar fresco é reduzido no modo de recirculação. No funcionamento sem arrefecimento a humidade do ar aumenta, pelo que os vidros podem embaciar-se pelo interior. A qualidade do ar do habitáculo deteriora-se e os ocupantes podem sentir sonolência.

Em condições ambientais de tempo quente e muito húmido, o pára-brisas pode ficar embaciado no exterior quando ar frio lhe é dirigido. Se o pára-brisas ficar embaciado no exterior, activar o limpa pára-brisas e desactivar o .

Configurações básicas

É possível alterar algumas definições no menu Definições no Mostrador de informação. Personalização do veículo ⇨ 113.

Aquecimento auxiliar

Aquecedor de ar

O Quickheat é um aquecedor de ar eléctrico auxiliar que aquece o habitáculo mais rápido e automaticamente.

Grelhas de ventilação

Grelhas de ventilação reguláveis

Pelo menos uma grelha de ar tem de estar aberta quando o arrefecimento está ligado.

Para abrir a grelha, rodar a roda de regulação no sentido do símbolo ▮ maior. Ajustar a quantidade de ar na saída de ar, rodando a roda de regulação.

Direccionar o fluxo de ar inclinando e girando as palhetas.

Para fechar a grelha, rodar a roda de regulação no sentido do símbolo ▮ menor.

⚠Aviso

Não fixar quaisquer objectos às alhetas das saídas de ar. Em caso de acidente corre o risco de danos e ferimentos.

Grelhas de ventilação fixas

Por baixo do pára-brisas e das janelas das portas e nos espaços para os pés há saídas de ar adicionais.

Manutenção

Entrada de ar

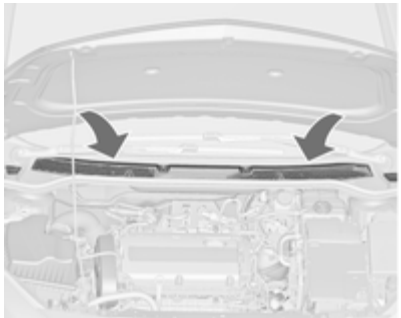

As entradas de ar à frente do pára--brisas no compartimento do motor deverão permanecer desobstruídas de modo a permitir a entrada de ar. Retirar quaisquer folhas, sujidade ou neve.

Filtro de pólen

O filtro de pólen remove poeira, fuligem, pólen e esporos do ar que entra no veículo através da entrada de ar.

Funcionamento do ar condicionado

Para assegurar que o desempenho é continuamente eficiente, o arrefecimento deve ser accionado durante alguns minutos uma vez por mês, independentemente do clima e da época do ano. Não é possível ligar o arrefecimento quando a temperatura exterior é demasiado baixa.

Serviço

Para um desempenho de arrefecimento óptimo, recomenda-se a verificação manual do sistema de controlo da climatização, com início três anos após o primeiro registo do veículo, incluindo:

- teste de pressão e funcionalidade
- funcionalidade de aquecimento
- verificação de fugas
- verificar correias de transmissão
- limpeza do condensador e drenagem do evaporador
- verificação do desempenho

Condução e funcionamento

Sugestões para condução 143
Arranque e manuseamento 144
Gases de escape 150
Caixa de velocidades automática 155
Caixa de velocidades manual 158
Travões 159
Sistemas de condução 162
Sistemas de apoio ao condutor . 167
Combustível 191
Engate do reboque 195

Sugestões para condução

Controlo sobre o veículo

Nunca aproveitar o movimento do veículo com o motor desligado (excepto durante Autostop)

Muitos sistemas não funcionam nesta situação (por exemplo, unidade de servofreio, direcção assistida). Conduzir desta forma é perigoso para si e para os outros. Todos os sistemas funcionam durante um Autostop, mas haverá uma redução controlada na direcção assistida e a velocidade do veículo é reduzida.

Sistema Start/Stop ⇨ 146.

Reforço do ralenti

Se for necessário carregar a bateria devido ao estado da bateria, a capacidade de potência do gerador tem de ser aumentada. Isso é conseguido com o reforço do ralenti que poderá ser audível. É apresentada uma mensagem no Centro de Informação do Condutor (DIC).

Pedais

Para assegurar que o curso do pedal está desimpedido, não deverão existir tapetes na área dos pedais.

Direcção

Se a direcção assistida for desactivada devido à paragem do motor ou a uma avaria do sistema, é possível conduzir o veículo, embora isso possa exigir um maior esforço.

Indicador de controlo ⊖! ⇨ 99.

Atenção

Veículos equipados com direcção assistida hidráulica:

Se o volante for rodado até atingir o fim do curso, e for mantido nessa posição durante mais de 15 segundos, poderão ocorrer danos no sistema da direcção assistida e a desactivação do assistente de direcção assistida.

Distância ao solo

Devido à distância ao solo reduzida, o veículo pode sofrer danos em função da carga do veículo e das condições do piso. Ter um cuidado especial e conduzir lentamente em caminhos de acesso, entrada e saída de garagens, bermas altas e superfícies irregulares. Se possível, conduzir diagonalmente com uma roda depois da outra ao subir bermas ou superfícies irregulares.

Arranque e manuseamento

Rodagem do veículo

Nas primeiras viagens com o veículo não travar a fundo desnecessariamente.

A primeira vez que se conduzir o veículo pode haver fumo por causa de ceras e óleo que se evaporam pelo sistema de escape. Depois de conduzir o veículo pela primeira vez, estacionar o veículo ao ar livre durante algum tempo e evitar inalar os fumos.

Durante o período de rodagem o consumo de combustível e óleo de motor poderão ser maiores e o processo de limpeza do filtro de partículas diesel poderá ocorrer mais vezes. Um Autostop pode ser impedido para permitir carregar a bateria do veículo.

Filtro de partículas diesel ⇨ 150.

Posições do interruptor da ignição

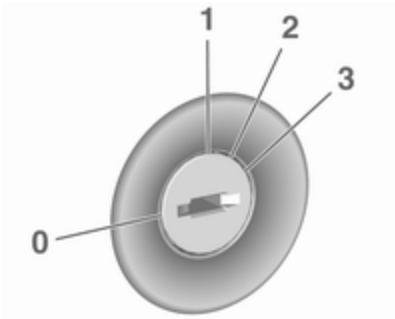

0 = ignição desligada
1 = tranca da direcção destrancada, ignição desligada
2 = ignição ligada, para motor diesel: pré-aquecimento
3 = arranque

Desactivação diferida da alimentação

Os sistemas electrónicos que se seguem podem funcionar até a porta do condutor ser aberta ou pelo menos durante 10 minutos depois de a ignição ser desligada:

- vidros eléctricos
- tomadas

A alimentação do sistema de informação e lazer continuará a funcionar durante 30 minutos ou até a chave ser retirada do interruptor da ignição ou se alguma porta for aberta.

Ligar o motor

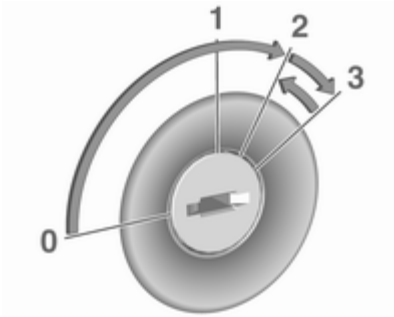

Caixa de velocidades manual: accionar a embraiagem.

Caixa de velocidades automática: accionar o travão e deslocar a alavanca selectora para **P** ou **N**.

Não accionar o pedal do acelerador.

Motor diesel: rodar a chave para a posição **2** para a pré-incandescência até o indicador de controlo ⌇ se apagar.

Rodar brevemente a chave para a posição **3** e soltar: um procedimento automático acciona o motor de arranque com um pequeno desfasamento desde que o motor esteja a funcionar, ver "Controlo do motor de arranque automático".

Antes de voltar a pôr o motor a trabalhar ou de desligar o motor, rodar a chave para a posição **0**.

Durante um Autostop, o motor pode ser posto a trabalhar carregando no pedal da embraiagem.

Arranque do veículo a baixas temperaturas

É possível ligar o motor sem aquecedores adicionais até -25 °C no caso dos motores diesel e -30 ºC no caso dos motores a gasolina. É necessário um óleo de motor com a viscosidade correcta, o combustível correcto, o fornecimento de assistência e uma bateria do veículo com carga suficiente. Com temperaturas inferiores a -30 °C, a caixa de velocidades automática necessita de uma fase de aquecimento de aproximadamente 5 minutos. A alavanca selectora tem de estar na posição **P**.

Controlo do Motor de Arranque Automático

Esta função controla o procedimento de arranque do motor. O condutor não tem de manter a chave na posição **3**. Depois de aplicado, o sistema continuará a arrancar automaticamente até que o motor comece a trabalhar. Devido ao procedimento de verificação, o motor começa a funcionar depois de um pequeno desfasamento.

Razões possíveis para um motor não arrancar:

- Pedal da embraiagem não funciona (caixa de velocidades manual).
- Pedal do travão não funciona ou a alavanca selectora não está em **P** ou **N** (caixa de velocidades automática).
- Ocorreu uma falha temporária.

Aquecimento do motor turbo

No arranque, o binário disponível do motor poderá ser limitado por um curto período de tempo, especialmente quando a temperatura do motor é fria. Esta limitação serve para permitir que o sistema de lubrificação proteja totalmente o motor.

Desligar por sobrecarga de rotação do motor

A alimentação de combustível é automaticamente interrompida durante uma ultrapassagem, ou seja, quando o veículo é conduzido com uma velocidade engatada mas sem carregar no acelerador.

Sistema pára/arranca

O sistema Start/Stop ajuda a poupar combustível e a reduzir as emissões de gases de escape. Se as condições permitirem, o mesmo desliga o motor assim que o veículo esteja a circular a baixa velocidade ou parado, p. ex. nos semáforos ou num engarrafamento. Inicia automaticamente o motor assim que carregar na embraiagem. Um sensor da bateria do veículo garante que um Autostop seja apenas efectuado quando a bateria do veículo estiver suficientemente carregada para um novo arranque.

Activação

O sistema Start/Stop está disponível imediatamente depois de pôr o motor a trabalhar, o veículo arranca e as condições indicadas mais abaixo nesta secção são reunidas.

Desactivação

Desactivar manualmente o sistema Start/Stop carregando no botão **eco**. A desactivação é indicada quando o LED no botão se apaga.

Autostop

Se o veículo estiver a circular a baixa velocidade ou parado, activar um Autostop do seguinte modo:

- Carregar no pedal da embraiagem.
- Colocar a alavanca em ponto morto.
- Soltar o pedal da embraiagem.

O motor será desligado e a ignição permanecerá ligada.

Um Autostop é indicado pelo ponteiro na posição **AUTOSTOP** no conta--rotações.

Durante um Autostop, o desempenho do aquecimento e dos travões será mantido.

Atenção
A direcção assistida pode ser reduzida durante um Autostop.

Condições para um Autostop

O sistema Start/Stop verifica se é reunida cada uma das condições seguintes:

- O sistema Start/Stop não foi manualmente desactivado.
- O capô está completamente fechado.
- A porta do condutor está fechada ou o cinto de segurança do condutor está colocado.
- A bateria do veículo está suficientemente carregada e em bom estado.
- O motor está quente.
- A temperatura do líquido de arrefecimento do motor não é demasiado elevada.
- A temperatura dos gases de escape do motor não é demasiado elevada, por exemplo, depois de conduzir com um motor em regime elevado.
- A temperatura ambiente está acima de -5 ºC.

- O sistema de comando da climatização permite um Autostop.
- O vácuo dos travões é suficiente.
- A função de autolimpeza do filtro de partículas diesel não está activa.
- O veículo foi conduzido pelo menos à velocidade pedonal desde o último Autostop.

Caso contrário será impedido um Autostop.

Determinadas configurações do sistema de controlo da climatização podem impedir um Autostop. Para mais informações, consultar o capítulo relativo à climatização ⇨ 136.

Imediatamente após condução em auto-estrada executar um Autostop pode ser inibido.

Rodagem do veículo ⇨ 144.

Protecção para evitar a descarga da bateria

Para garantir arranques fiáveis do motor, foram implementadas várias funções de protecção para evitar a descarga da bateria, como parte do sistema start-stop.

Medidas de poupança de energia

Durante um Autostop, várias funções eléctricas, tais como o aquecedor eléctrico auxiliar ou o aquecimento do óculo traseiro, são desactivadas ou passam para um modo de poupança de energia. A velocidade da ventoinha do sistema de controlo da climatização é reduzida para poupar energia.

Arranque do motor pelo condutor

Carregar no pedal da embraiagem para ligar novamente o motor.

O arranque do motor é indicado pela agulha na posição de velocidade de ralenti no conta-rotações.

Se a alavanca selectora for retirada da posição de ponto morto antes de carregar primeiro na embraiagem, a luz de aviso acende-se ou é mostrada como um símbolo no Centro de Informação do Condutor (DIC).

Indicador de controlo ⇨ 97.

Arranque do motor pelo sistema Start/Stop

A alavanca selectora deve estar em ponto morto para permitir um arranque automático.

Se se verificar uma das seguintes condições durante um Autostop, o motor será ligado automaticamente pelo sistema Start/Stop:

- O sistema Start/Stop foi manualmente desactivado.
- O capot está aberto.
- O cinto de segurança do condutor não está colocado e a porta do condutor está aberta.
- A temperatura do motor é demasiado baixa.
- O nível de carregamento da bateria do veículo está abaixo de um nível definido.

- O vácuo dos travões não é suficiente.
- O veículo é conduzido pelo menos à velocidade pedonal.
- O sistema de climatização solicita um arranque do motor.
- O ar condicionado é ligado manualmente.

Se o capô não estiver completamente fechado, é apresentada uma mensagem de aviso no DIC.

Se um acessório eléctrico, p. ex. um leitor de CD portátil, estiver ligado à tomada de alimentação, poderá sentir-se uma breve perda de potência durante o arranque.

Estacionamento

⚠Aviso

- Não estacionar o veículo numa superfície facilmente inflamável. A temperatura elevada do sistema de escape pode incendiar a superfície.

- Utilizar sempre o travão de mão. Accionar o travão de mão manual sem premir o botão desengate. Aplicar com a maior firmeza possível em descidas ou subidas. Pressionar o travão de pé simultaneamente para reduzir a força de funcionamento.

  Nos veículos com travão de mão eléctrico, puxar o interruptor Ⓟ durante aproximadamente 1 segundo.

  O travão de mão eléctrico é accionado aplicado quando o indicador de controlo Ⓟ se acende ⇨ 97.
- Desligar o motor.
- Se o veículo estiver numa superfície plana ou numa subida, engatar a primeira velocidade ou colocar a alavanca selectora na posição **P** antes de remover a chave da ignição. Numa subida, virar as rodas dianteiras para o lado contrário ao do passeio.

  Se o veículo estiver numa superfície plana ou numa descida, engatar a marcha-atrás ou colocar a alavanca selectora na posição **P** antes de remover a chave da ignição. Virar as rodas dianteiras na direcção do passeio.
- Fechar as janelas e a capota flexível.
- Remover a chave da ignição. Rodar o volante até sentir a tranca da direcção engatar.

  Nos veículos com caixa de velocidades automática, só se pode retirar a chave quando a alavanca selectora estiver na posição **P**.

- Trancar o veículo.
- Activar o alarme anti-roubo.
- As ventoinhas de arrefecimento do motor poderão funcionar depois de se desligar o motor ⇨ 202.

Atenção

Depois de conduzir a velocidade de rotação do motor elevada ou com cargas de motor elevadas, deixar o motor trabalhar um pouco com carga reduzida ou deixá-lo em ponto morto durante 30 segundos antes de o desligar, para proteger o turbocompressor.

Advertência
No caso de um acidente com disparo do airbag, o motor desliga automaticamente se o veículo ficar parado dentro de determinado tempo.

Gases de escape

⚠ Perigo

Os gases de escape do motor contêm monóxido de carbono venenoso que não tem cor nem cheiro e que pode ser fatal se inalado.

Se os gases de escape entrarem no interior do veículo, abrir os vidros. Reparar a avaria numa oficina.

Evitar conduzir com a bagageira aberta, caso contrário podem entrar gases de escape no veículo.

Filtro de partículas diesel

O filtro de partículas diesel filtra partículas de fuligem nocivas retirando-as dos gases de escape. O sistema inclui uma função de auto-limpeza que funciona automaticamente durante a condução sem qualquer notificação. O filtro é limpo procedendo à combustão periódica das partículas de fuligem a elevada temperatura. Esse processo ocorre automaticamente a determinadas condições de condução e pode demorar até 25 minutos. Normalmente necessita de 7 a 12 minutos. Autostop não está disponível e o consumo de combustível pode ser superior durante este período. A emissão de odores e fumo é normal durante esse processo.

Em determinadas condições de condução, p. ex., em pequenos percursos, o sistema não se pode limpar a si próprio automaticamente.

Se a limpeza do filtro for necessária e se as condições de condução anteriores não permitiam a limpeza automática, será indicado pelo indicador de controlo ⛽. Simultaneamente, **Filtro partic. Diesel cheio continue condução** surge no Centro de Informação do Condutor (DIC).

⛽ acende quando o filtro de partículas diesel está cheio. Iniciar o processo de limpeza assim que possível.

⛽ fica intermitente quando o filtro de partículas diesel atingiu o nível de filtragem máximo. Iniciar imediatamente o processo de limpeza para evitar danos no motor.

Processo de limpeza

Para activar o processo de limpeza, continuar a conduzir, mantendo o regime do motor acima das 2000 rotações por minuto. Efectuar reduções de caixa se necessário. A limpeza do filtro de partículas diesel tem então início.

Se, além disso, surgir uma mensagem no DIC a informar que não é possível apagar, procurar assistência numa oficina.

Atenção

Se o processo de limpeza for interrompido, existe risco de provocar danos graves no motor.

A limpeza é mais rápida a velocidades e cargas de motor elevadas.

O indicador de controlo ⛽ apaga-se assim que a operação de auto-limpeza estiver concluída.

Catalisador

O catalisador reduz a quantidade de substâncias nocivas presentes nos gases de escape.

Atenção

Tipos de combustível diferentes dos referidos nas páginas ⇨ 191, ⇨ 259 podem danificar o catalisador ou componentes electrónicos.

A gasolina que não seja queimada sobreaquecerá e causará danos no catalisador. Por isso, evitar a utilização excessiva do motor de arranque, evitar conduzir até esvaziar totalmente o depósito de combustível e evitar colocar o motor a trabalhar por empurrão ou reboque.

Em caso de falha de ignição, motor com funcionamento irregular, redução no desempenho do motor ou outros problemas invulgares, levar o veículo a uma oficina o mais rapidamente possível para que a situação seja rectificada. Numa emergência, o veículo pode ser conduzido por um curto período de tempo a baixa velocidade e com uma velocidade do motor também baixa.

AdBlue

Informação geral

A redução catalítica selectiva (BlueInjection) é um método para reduzir substancialmente os óxidos de azoto nas emissões de escape. Isso é conseguido injectando um Fluido de escape diesel (DEF) no sistema de escape.

A designação do DEF utilizado é AdBlue ®[1]. Trata-se de um fluido não tóxico, não inflamável, incolor e inodoro constituído por 32% de ureia e 68% de água.

⚠Aviso

Evitar o contacto de AdBlue com os olhos ou a pele.

No caso de contacto com os olhos ou a pele, enxaguar com água.

Atenção

Evitar o contacto de AdBlue com a pintura.

No caso de contacto, enxaguar com água.

O AdBlue congela a uma temperatura de aprox. -11 °C. Uma vez que o veículo está equipado com um pré--aquecedor de AdBlue, é garantida a redução das emissões a baixas temperaturas. O pré-aquecedor de AdBlue funciona automaticamente.

Avisos de nível

O consumo de AdBlue é de aproximadamente 0,7 litros por 1000 km e depende do comportamento de condução.

Se o nível de AdBlue descer abaixo de um determinado valor, será apresentado um aviso de nível **Autonomia do AdBlue: 2400 km** no Centro de Informação do Condutor (DIC).

Deverá ser reabastecido logo que possível um volume mínimo de 5 litros de AdBlue.

A condução é possível sem quaisquer restrições.

Se não for reabastecido AdBlue dentro de uma terminada distância, serão apresentados outros avisos de nível no DIC, dependendo do nível actual de AdBlue. São apresentados os pedidos posteriores para reabastecer o AdBlue e, finalmente, o anúncio para evitar o rearranque do motor. Estas restrições são um requisito legal.

Com uma autonomia do AdBlue de 900 km, são mostradas em alternativa as seguintes mensagens de aviso no CIC:

- **Nível baixo do AdBlue Atestar agora**
- **Rearranq. motor impedido após 900 km**

[1] Marca registada da Verband der Automobilindustrie e.V. (VDA).

Além disso, a luz de aviso pisca continuamente e é emitido um sinal sonoro de aviso quatro vezes a cada 3 minutos.

Antes de ser activado o impedimento de novo arranque do motor, as seguintes mensagens de aviso:

- **Depósito de AdBlue vazio Atestar agora**
- **Motor Não Ligará. Nova/**

são apresentadas alternadamente no DIC.

Além disso, a luz de aviso pisca continuamente e é emitido um sinal sonoro de aviso quatro vezes a cada 3 minutos.

Após o impedimento do arranque do motor, a seguinte mensagem:

Atestar AdBlue para ligar veículo

é apresentada.

Para ligar novamente o motor, o depósito deve ser primeiro abastecido com AdBlue.

Avisos de emissões elevadas

Se as emissões de escape excederem um determinado valor, serão apresentados no Centro de Informação do Condutor (DIC) avisos semelhantes aos avisos de autonomia conforme descrito acima.

São apresentados pedidos para mandar verificar o sistema de escape e, por último, o anúncio para evitar o rearranque do motor. Estas restrições são um requisito legal.

Procurar assistência numa oficina.

Reabastecer o AdBlue

Atenção

Utilizar apenas AdBlue que cumpra as normas europeias DIN 70 070 e ISO 22241-1.

Não utilizar aditivos.

Não diluir o AdBlue.

Caso contrário, o sistema de redução catalítica selectiva poderá ficar danificado.

Advertência

Utilizar apenas os recipientes de AdBlue indicados para o reabastecimento, a fim de não atestar atestado AdBlue em excesso. Além disso, os vapores no depósito ficam capturados no recipiente e não saem.

Uma vez que o AdBlue tem uma vida útil limitada, verificar a data de expiração antes de reabastecer.

Advertência

Deverá ser adicionado um volume mínimo de 5 litros de AdBlue ao reabastecer. Caso contrário, o sistema poderá não detectar o reabastecimento de AdBlue.

Se for necessário reabastecer AdBlue a temperaturas abaixo de -11 ºC, o sistema poderá não detectar o reabastecimento de AdBlue. Neste caso, estacionar o veículo num local com uma temperatura ambiente mais elevada até o AdBlue ficar liquefeito.

Advertência
Ao desenroscar a tampa de protecção do bocal de enchimento, poderão libertar-se vapores de amoníaco. Não inalar, uma vez que os vapores têm um odor pungente. Os vapores não são nocivos por inalação.

O veículo deve estar estacionado numa superfície plana.

O bocal de enchimento para AdBlue encontra-se por trás da portinhola do depósito de combustível.

A portinhola do depósito de combustível encontra-se na parte traseira direita do veículo.

A portinhola do depósito de combustível só pode ser aberta se o veículo estiver destrancado.

1. Retirar a chave do canhão da ignição.
2. Fechar todas as portas para evitar que os fumos com amoníaco entrem no veículo.
3. Puxar a portinhola do depósito de combustível na reentrância e abrir ⇨ 192.

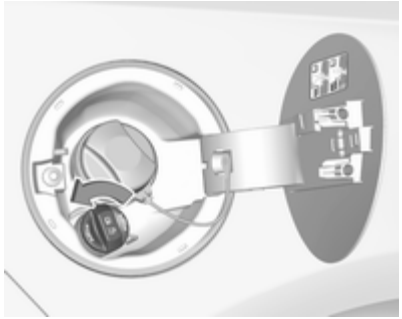

4. Desenroscar a tampa protectora do gargalo de enchimento.
5. Abrir o reservatório de AdBlue.
6. Instalar uma extremidade do tubo flexível no reservatório e enroscar a outra extremidade no bocal de enchimento.
7. Levantar o reservatório até ficar vazio.
8. Desenroscar o tubo flexível do bocal de enchimento.
9. Instalar a tampa protectora e rodar para a direita até engatar.

Advertência
Eliminar o recipiente de AdBlue e o tubo flexível de acordo com os requisitos ambientais.

Substituir o AdBlue

Se foram reabastecidos menos de 5 litros de AdBlue durante os últimos 2 anos, o fluido restante deve ser mudado, uma vez que o AdBlue tem uma durabilidade limitada.

Atenção
A inobservância poderá causar danos no sistema de redução catalítica selectiva.

Caixa de velocidades automática

A caixa de velocidades automática permite passagens de caixa automáticas (modo automático) ou passagens de caixa manuais (modo manual).

É possível engrenar uma velocidade no modo manual tocando na alavanca selectora ⇨ 156.

Visor da caixa de velocidades

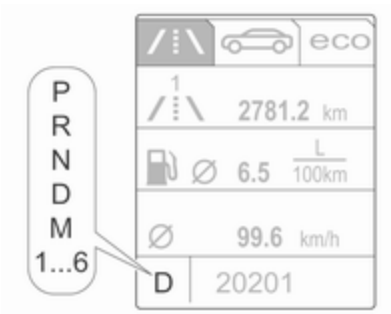

O modo ou mudança seleccionados são apresentados no mostrador da caixa de velocidades.

No modo automático, o programa de condução é indicado por **D** no Centro de Informação do Condutor (DIC).

No modo manual, **M** e o número da velocidade seleccionada são indicados.

R indica a marcha-atrás.

N indica a posição de ponto-morto.

P indica a posição de estacionamento.

Alavanca selectora

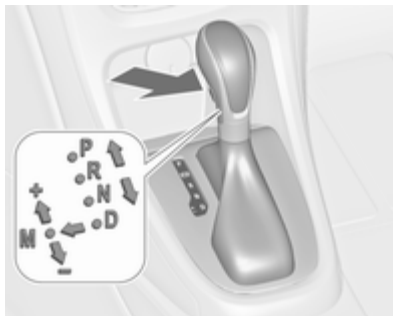

P = posição de estacionamento, premir o botão de desengate, as rodas estão bloqueadas, engatar apenas quando o veículo estiver parado e o travão de mão engatado

R = marcha-atrás, premir o botão de desengate, engatar apenas quando o veículo estiver parado

N = ponto morto

D = modo automático

M = modo manual: deslocar a alavanca selectora de **D** para a esquerda.

+ = engrenagem de velocidades superiores no modo manual: mover a alavanca selectora para a posição **M** e tocar para cima

– = engrenagem de velocidades inferiores no modo manual: mover a alavanca selectora para a posição **M** e tocar para trás

A alavanca selectora está bloqueada em **P** e só pode ser deslocada quando a ignição estiver ligada e o pedal do travão for accionado.

Sem que o pedal do travão esteja accionado, o indicador de controlo ⊘ acende.

Se a alavanca selectora não se encontrar na posição **P** quando a ignição for desligada, os indicadores de controlo ⊘ e **P** ficam intermitentes.

Para engatar **P** ou **R**, pressionar o botão de desengate.

O motor só pode ser ligado com a alavanca na posição **P** ou **N**. Quando a posição **N** estiver seleccionada, pressionar o pedal do travão ou aplicar o travão de mão antes de começar.

Não acelerar ao engatar uma mudança. Nunca pressionar o pedal do acelerador e o pedal do travão ao mesmo tempo.

Quando se engata uma mudança, o veículo começa lentamente a andar quando se tira o pé do pedal do travão.

Travagem com o motor

Para utilizar o efeito de travagem com o motor, seleccionar uma mudança inferior na altura certa numa descida, ver modo manual.

Balançar o veículo

Dar "esticões" com a caixa só é permitido se o veículo estiver preso em areia, lama ou neve. Deslocar a alavanca selectora entre **D** e **R** repetidamente. Não acelerar muito o motor e evitar acelerações repentinas.

Estacionamento

Aplicar o travão de mão e engatar **P**.

A chave de ignição só pode ser retirada quando a alavanca selectora estiver na posição **P**.

Modo manual

Mover a alavanca selectora para fora da posição **D** em direcção à esquerda para seleccionar o modo manual **M**.

Tocar na alavanca selectora

para a frente **+** = mudar para uma mudança superior

para trás **−** = mudar para uma mudança inferior

A mudança seleccionada é indicada no conjunto de instrumentos.

Se se seleccionar uma mudança superior quando a velocidade do veículo for demasiado baixa, ou uma

mudança inferior quando a velocidade do veículo for demasiado alta, a passagem não é efectuada. Isso pode apresentar uma mensagem no Centro de Informação do Condutor.

No modo manual, não há passagem automática para mudança superior com o motor em rotação elevada.

Programas de condução com comando electrónico

- Depois de um arranque a frio, o programa da temperatura de funcionamento aumenta a velocidade do motor para que o catalisador atinja a temperatura necessária rapidamente.
- A função de passagem automática para ponto morto coloca o motor ao ralenti assim que o veículo pára com uma mudança de marcha em frente engatada e o pedal do travão está premido.
- Quando o modo SPORT está engatado, o veículo efectua passagens de caixa a velocidades de motor mais elevadas (a não ser que o comando da velocidade de cruzeiro esteja ligado). Modo SPORT ⇨ 165.
- Programas especiais adaptam automaticamente os pontos de mudança de velocidades ao conduzir em subidas ou descidas.

Kickdown

Se o pedal do acelerador for pressionado até ao fundo em modo automático, a caixa de velocidades passa para uma velocidade inferior dependendo da rotação do motor.

Avaria

Em caso de avaria, é apresentada uma mensagem do veículo no Centro de Informação do Condutor (DIC). Mensagens do veículo ⇨ 110.

A caixa de velocidades deixa de efectuar passagens de caixa automaticamente. Pode-se prosseguir viagem com passagens manuais.

Só está disponível a mudança mais elevada. Consoante a avaria, a 2.ª também pode estar disponível em modo manual. Fazer as passagens de caixa apenas com o veículo parado.

Reparar a avaria numa oficina.

Corte de corrente

Em caso de uma interrupção da alimentação eléctrica, a alavanca selectora não pode ser retirada da posição **P**. A chave de ignição não pode ser removida do interruptor da ignição.

Se a bateria do veículo estiver descarregada, ligar o veículo com cabos auxiliares de arranque ⇨ 242.

Se a bateria do veículo não for a causa da avaria, soltar a alavanca selectora.

1. Aplicar o travão de mão.

2. Soltar o forro da alavanca selectora na parte da frente da consola central, dobrá-la para cima e rodá-la para a esquerda.

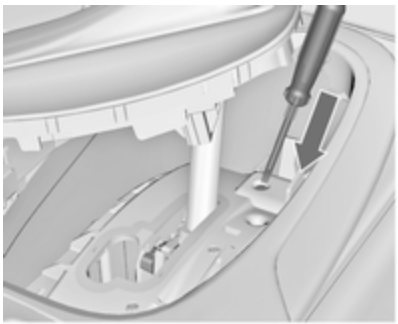

3. Inserir uma chave de parafusos na abertura até onde avançar e deslocar a alavanca para fora do **P** ou **N**. Se o **P** ou **N** for novamente engatada, a alavanca selectora ficará novamente bloqueada. Reparar a causa da interrupção de alimentação eléctrica numa oficina.
4. Montar o forro da alavanca selectora na consola central e reinstalar.

Caixa de velocidades manual

Para engatar a marcha-atrás: com o veículo parado, pressionar o pedal da embraiagem, pressionar o botão de libertação na alavanca selectora e engatar a mudança.

Se a mudança não engatar, colocar a alavanca em ponto morto, tirar o pé do pedal da embraiagem e pressionar de novo; depois seleccionar a mudança novamente.

Não deixar patinar a embraiagem desnecessariamente.

Ao accionar, pressionar o pedal da embraiagem completamente. Não utilizar o pedal como um descanso para o pé.

Atenção
Não aconselhamos a condução com a mão apoiada na alavanca das velocidades.

Indicação de engrenagem de velocidade superior ⇨ 99.

Travões

O sistema de travões inclui dois circuitos de travões independentes.

Se um circuito de travões falhar, continua a ser possível travar o veículo com o outro circuito dos travões. No entanto, o efeito de travagem é conseguido apenas quando o pedal de travagem é firmemente pressionado. Para isso é necessária consideravelmente mais força. A distância de travagem aumenta. Dirigir-se a uma oficina antes de prosseguir viagem.

Quando o motor não está a trabalhar, o suporte da unidade do servofreio desaparece depois de se carregar no pedal do travão uma ou duas vezes. O efeito de travagem não é reduzido mas será preciso mais força para travar. É especialmente importante ter isto em atenção quando o veículo for rebocado.

Indicador de controlo (!) ⇨ 97.

Sistema de travagem antibloqueio

O sistema de travões antibloqueio (ABS) impede que as rodas bloqueiem.

O ABS começa a regular a pressão de travagem assim que uma roda apresente tendência para bloquear. A direcção do veículo continua a poder ser utilizada, mesmo durante travagem a fundo.

O controlo do ABS é tornado visível através de pulsos no pedal dos travões e no ruído do processo de regulação.

Para travagem óptima, manter o pedal do travão totalmente premido durante o processo de travagem, apesar de o pedal estar a pulsar. Não reduzir a pressão sobre o pedal.

Depois de iniciar a marcha, o sistema efectua um autoteste que pode ser audível.

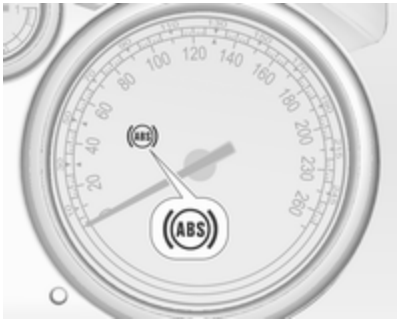

Indicador de controlo ⓐ ⇨ 98.

Luz de travão adaptável

Durante travagem a fundo, as três luzes dos travões ficam intermitentes enquanto o controlo do ABS estiver a funcionar.

Avaria

⚠Aviso

Se houver uma avaria no ABS, as rodas podem bloquear em caso de travagem superior ao normal. As vantagens do ABS deixam de estar disponíveis. Durante travagem a fundo, a direcção do veículo deixa de poder ser utilizada e o veículo pode guinar.

Reparar a avaria numa oficina.

Travão de mão

Travão de mão manual

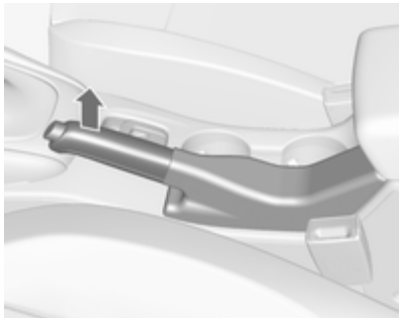

⚠Aviso

Aplicar sempre o travão de mão com firmeza sem accionar o botão de destravagem e aplicar tão firmemente quanto possível numa subida ou descida.

Para destravar o travão de mão, puxar a alavanca ligeiramente para cima, pressionar o botão de destravagem e baixar a alavanca totalmente para baixo.

Para reduzir as forças de accionamento do travão de mão, pressionar o pedal do travão ao mesmo tempo.

Indicador de controlo ⓘ ⇨ 97.

Travão de mão eléctrico

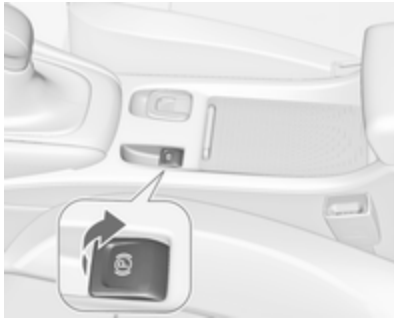

Aplicar quando o veículo está parado

⚠Aviso

Puxar o interruptor Ⓟ durante aproximadamente 1 segundo; o travão de mão eléctrico é accionado automaticamente com a força adequada. Para força máxima, p.ex. estacionar com reboque ou em declives, puxar o interruptor Ⓟ duas vezes.

O travão de mão eléctrico é accionado aplicado quando o indicador de controlo Ⓟ se acende ⇨ 98.

O travão de mão eléctrico pode ser sempre activado, mesmo se a ignição estiver desligada.

Não accionar o sistema de travão de mão eléctrico demasiadas vezes sem que o motor esteja a funcionar, pois isso descarregará a bateria do veículo.

Antes de sair do veículo, verificar o estado do travão de mão eléctrico. Indicador de controlo Ⓟ ⇨ 98.

Desbloquear

Ligar a ignição. Manter o pedal do travão pressionado e depois pressionar o interruptor Ⓟ.

Função de arranque

Carregar no pedal da embraiagem (caixa de velocidades manual) ou engatar a primeira velocidade (caixa de velocidades automática) e carregar em seguida no pedal do acelerador solta automaticamente o travão de mão eléctrico. Isto não é possível quando o interruptor é puxado ao mesmo tempo.

Esta função também ajuda a arrancar em superfícies inclinadas.

Um arranque agressivo pode reduzir a vida útil das peças de desgaste.

Travagem dinâmica quando o veículo está em movimento

Quando o veículo está em movimento e o interruptor Ⓟ é mantido puxado, o sistema de travão de mão eléctrico desacelera o veículo, mas o travão de mão não é aplicado estaticamente.

Assim que o interruptor Ⓟ é solto, a travagem dinâmica pára.

Avaria
O modo de falha do travão de mão eléctrico é indicado pela luz de aviso e por uma mensagem do veículo, a qual é apresentada no Centro de Informação do Condutor (DIC).

Aplicar o travão de mão eléctrico: puxar continuamente o interruptor durante mais de 5 segundos. Se a luz de aviso se acender, o travão de mão eléctrico está aplicado.

Soltar o travão de mão eléctrico: pressionar continuamente o interruptor durante mais de 2 segundos. Se a luz de aviso se apagar, o travão de mão eléctrico está solto.

A luz de aviso fica intermitente: o travão de mão eléctrico não está totalmente aplicado ou solto. Quando fica intermitente continuamente, soltar o travão de mão eléctrico e tentar aplicá-lo novamente.

Assistência à travagem

Se o pedal do travão for premido rapidamente e com força, é aplicada automaticamente força de travagem máxima (travagem a fundo).

Manter pressão constante sobre o pedal do travão enquanto for necessário uma travagem a fundo. A força de travagem máxima é reduzida automaticamente quando se tirar o pé do pedal do travão.

Assistência de arranque em subidas

O sistema ajuda a impedir movimentos involuntários ao conduzir em declives.

Ao libertar o pedal do travão após parar num declive, os travões permanecem activos durante cerca de dois segundos mais. Os travões libertam-se automaticamente quando o veículo começa a acelerar.

A assistência de arranque em subidas não está activa durante um Autostop.

Sistemas de condução

Sistema de controlo da tracção

O Sistema de Controlo de Tracção (TC) é um componente do controlo electrónico de estabilidade (ESC) ⇨ 163.

O TC melhora a condutibilidade quando necessário, independentemente do tipo de estrada ou da aderência dos pneus, evitando que as rodas motrizes patinem.

Assim que as rodas motrizes comecem a patinar, a prestação do motor é reduzida e a roda que patina mais é travada individualmente. Isso melhora consideravelmente a estabilidade de condução do veículo em pisos escorregadios.

O TC fica operacional a seguir a cada arranque do motor, assim que a luz de aviso se apaga.

Quando o TC está activo, pisca.

⚠Aviso

Não deixar que esta função de segurança especial o tente a tomar riscos desnecessários durante a condução.

Adaptar a velocidade às condições da estrada.

Indicador de controlo ⇨ 99.

Desactivação

O CT (Controlo de Tracção) pode ser desligado quando é necessário que as rodas motrizes patinem:

premir o botão brevemente para desactivar o TC, acende-se. A desactivação é apresentada como uma mensagem de estado no Centro de Informação do Condutor (DIC).

O TC é reactivado pressionando novamente o botão .

O TC também é reactivado na próxima vez que a ignição é ligada.

Controlo electrónico de estabilidade

O controlo electrónico de estabilidade (ESC) melhora a estabilidade da condução quando necessário, independentemente do tipo de piso ou da aderência do pneu. Impede também a patinagem das rodas motrizes. O ESC funciona combinado com o sistema de controlo da tracção (TC) ⇨ 162.

Assim que o veículo começar a guinar (subvirar/sobrevirar), a potência do motor é reduzida e as rodas são travadas uma a uma. Isso melhora consideravelmente a estabilidade de condução do veículo em pisos escorregadios.

O ESC fica operacional a seguir a cada arranque do motor, assim que a luz de aviso se apaga.

Quando o ESC está activo, pisca.

⚠Aviso

Não deixar que esta função de segurança especial o tente a tomar riscos desnecessários durante a condução.

Adaptar a velocidade às condições da estrada.

Indicador de controlo ➪ 99.

Desactivação

Para um comportamento mais desportivo, o ESC e o TC podem ser desactivados separadamente:

- Premir o botão brevemente: apenas Sistema de Controlo de Tracção está inactivo, o ESC permanece activo, acende-se
- Premir continuamente o botão premido durante pelo menos 5 segundos: o TC e o ESC são desactivados, e acendem-se.

Além disso, o modo seleccionado é apresentado como uma mensagem de estado no Centro de Informação do Condutor (DIC).

Se o veículo entrar no limiar com o ESP desactivado, o sistema reactivará o ESP enquanto durar o limiar, quando o pedal do travão for premido uma vez.

O ESC é reactivado pressionando novamente o botão . Se o Sistema TC tiver sido desactivado, tanto o TC como o ESC são reactivados.

O ESC também é reactivado na próxima vez que a ignição é ligada.

Sistema interactivo de condução

Flex Ride

O sistema de condução Flex Ride permite ao condutor seleccionar entre três modos de condução:

- SPORT modo: pressionar botão **SPORT**, LED acende-se.
- TOUR modo: pressionar botão **TOUR**, LED acende-se.
- Modo NORMAL: os dois botões **SPORT** e **TOUR** não são pressionados, nenhum LED acende.

Desactivação do modo SPORT e TOUR pressionando o botão correspondente outra vez.

Em cada modo de condução, Flex Ride coloca em rede os seguintes sistemas electrónicos:

- Controlo do amortecimento contínuo.
- Controlo do Pedal do Acelerador.
- Controlo da Direcção.
- Controlo Electrónico de Estabilidade (ESC).
- Sistema de travagem antibloqueio (ABS) com controlo de travagem em curva (CBC).
- Caixa de velocidades automática.

Modo desportivo

As configurações dos sistemas são adaptadas a um estilo de condução mais desportivo:

- Os amortecedores reagem com maior rigidez para dar melhor contacto com o piso da estrada.
- O motor reage mais rapidamente ao pedal do acelerador.
- Apoio de direcção reduzido.
- Os pontos de mudança na caixa de velocidades ocorrem mais tarde.
- Com o modo SPORT accionado, a iluminação dos instrumentos principais passa de branco para vermelho.

Modo TOUR

As configurações dos sistemas são adaptadas a um estilo de condução de maior conforto:

- Os amortecedores reagem com mais suavidade.
- O pedal do acelerador reage segundo as configurações normais.
- O apoio da direcção está no modo padrão.
- Os pontos das mudanças da caixa de velocidades automática ocorrem em modo conforto.
- A iluminação dos instrumentos principais é branca.

Modo NORMAL

Todas as configurações dos sistemas estão adaptadas a valores normais.

Controlo de modo de condução

Em cada modo de condução seleccionado manualmente SPORT, TOUR ou NORMAL, o Controlo de Modo de Condução (DMC) detecta e analisa continuamente as características de condução reais, as respostas do condutor e o estado dinâmico activo do veículo. Se necessário, a unidade de controlo automático do DMC muda as configurações dentro do modo de condução seleccionado ou quando reconhece variações de monta, o modo de condução é alterado para a duração da variação.

Se por exemplo, for seleccionado o modo NORMAL e o DMC detecta um comportamento de condução desportiva, o DMC muda várias configurações do modo Normal para as configurações desportivas. O DMC muda para modo SPORT no caso de um comportamento de condução muito desportiva.

Se, para outro exemplo, for seleccionado o modo TOUR e durante a condução numa estrada com muitas curvas é necessária uma travagem brusca, o DMC detecta a situação dinâmica do veículo e muda a configuração da suspensão para o modo SPORT a fim de aumentar a estabilidade do veículo.

Quando a característica de condução ou o estado de veículo dinâmico regressar ao estado anterior, o DMC muda as configurações para o modo de condução pré-seleccionado.

Configurações personalizadas no Modo SPORT

O condutor pode seleccionar as funções do modo SPORT quando se prime o botão **SPORT**. É possível alterar estas definições no menu Definições no Mostrador de informação. Personalização do veículo ⇨ 113.

Sistemas de apoio ao condutor

⚠Aviso

Os sistemas de apoio ao condutor são desenvolvidos para ajudar o condutor e não para substituir a sua atenção.

O condutor aceita a responsabilidade total na condução de um veículo.

Ao utilizar sistemas de apoio ao condutor, ter sempre cuidado relativamente à situação de trânsito actual.

Programador de velocidade

O comando da velocidade de cruzeiro pode guardar e manter velocidades de aproximadamente 30 a 200 km/h. Podem surgir alterações relativamente às velocidades guardadas ao conduzir em subidas ou descidas.

Por razões de segurança, o programador de velocidade não pode ser activado enquanto não se accionar uma vez o travão de pé. Não é possível activá-lo com a primeira velocidade engatada.

Não utilizar o comando da velocidade de cruzeiro se não for aconselhável manter uma velocidade constante.

Com caixa de velocidades automática, só accionar o controlo de velocidade de cruzeiro no modo automático.

Indicador de controlo ⌀ ⇨ 102.

Ligar

Premir ⏲; a luz de aviso ⏲ no conjunto de instrumentos acende-se a branco.

Activação

Acelerar até à velocidade pretendida e rodar a roda de accionamento manual para **SET/-**, a velocidade actual é guardada e mantida. O indicador de controlo ⏲ no conjunto de instrumentos acende-se com luz verde. O pedal do acelerador pode ser solto.

A velocidade do veículo pode ser aumentada pressionando o pedal do acelerador. Quando se retira o pé do pedal do acelerador, a velocidade memorizada anteriormente é retomada.

O programador de velocidade permanece activo durante passagens de caixa.

Aumentar a velocidade

Com a velocidade de cruzeiro activa, manter a roda de accionamento manual virada para **RES/+** ou rodá-la brevemente para **RES/+** repetidamente: a velocidade aumenta continuamente ou por pequenos aumentos.

Alternativamente acelerar até à velocidade pretendida e guardá-la rodando para **SET/-**.

Reduzir a velocidade

Com a velocidade de cruzeiro activa, manter a roda de accionamento manual virada para **SET/-** ou rodá-la brevemente para **SET/-** repetidamente: a velocidade diminui continuamente ou por pequenos incrementos.

Desactivação

Premir o botão ⏲; a luz de aviso ⏲ no conjunto de instrumentos acende-se a branco. A velocidade de cruzeiro está desactivada. A última velocidade memorizada permanece na memória para ser retomada mais tarde.

Desactivação automática:

- Velocidade do veículo inferior a cerca de 30 km/h.
- Velocidade do veículo superior a cerca de 200 km/h.
- O pedal do travão é carregado.
- O pedal da embraiagem é carregado durante alguns segundos.
- A alavanca selectora está em **N**.
- A velocidade do motor está numa gama muito baixa.
- O Sistema de Controlo de Tracção (TC) ou o Controlo electrónico de estabilidade (ESC) está em funcionamento.

Continuar com a velocidade guardada

Girar a roda de accionamento manual para **RES/+** a uma velocidade superior a 30 km/h. A velocidade pré-guardada será obtida.

Desligar

Premir ⏲; a luz de aviso ⏲ no conjunto de instrumentos apaga-se. A velocidade guardada é apagada.

Pressionar ⏲ para activar o limitador de velocidade ou desligar a ignição também desliga o programador de velocidade e apaga a velocidade guardada.

Limitador de velocidade

O limitador de velocidade impede que o veículo ultrapasse uma velocidade máxima predefinida.

A velocidade máxima pode ser definida para uma velocidade superior a 25 km/h.

O condutor só pode acelerar até à velocidade predefinida. Podem ocorrer desvios relativamente à velocidade limitada em descidas.

O limite de velocidade predefinido é apresentado na linha superior do Centro de Informação do Condutor (DIC) quando o sistema está activo.

Activação

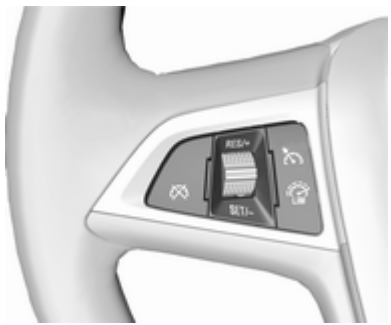

Premir o botão ⏲. Se o programador de velocidade tiver sido activado anteriormente, o mesmo é desligado quando o limitador de velocidade for activado e a luz de aviso ⏲ se apagar.

Definir o limite de velocidade

Com o limitador de velocidade activo, manter a roda de accionamento manual rodada para **RES/+** ou rodá-la brevemente para **RES/+** de forma repetida até a velocidade máxima desejada ser apresentada no DIC.

Em alternativa, acelerar até à velocidade pretendida e rodar brevemente a roda de accionamento manual para **SET/-**: a velocidade actual é guardada como velocidade máxima. O limite de velocidade é apresentado no DIC.

Alterar o limite de velocidade

Com o limitador de velocidade, rodar a roda de accionamento manual para **RES/+** para aumentar ou para **SET/-** para reduzir a velocidade máxima desejada.

Exceder o limite de velocidade

Numa emergência, é possível ultrapassar o limite de velocidade, carregando firmemente no pedal do acelerador para lá do ponto de resistência.

A velocidade limitada pisca no DIC e (consoante o veículo) é emitido um aviso sonoro durante este período.

Soltar o pedal do acelerador e a função do limitador de velocidade é reactivada assim que seja atingida uma velocidade mais baixa do que a velocidade limite.

Desactivação

Pressionar o botão : o limitador de velocidade é desactivado e o veículo pode ser conduzido sem limite de velocidade.

A velocidade limitada é guardada e surge a mensagem correspondente no DIC.

Retomar a velocidade limite

Rodar a roda de accionamento manual para **RES/+**. O limite de velocidade guardado será obtido.

Desligar

Premir o botão ; a indicação do limite de velocidade no DIC apaga-se. A velocidade guardada é apagada.

Ao pressionar o botão para activar o programador de velocidade desligando a ignição, o limitador de velocidade também é desactivado e a velocidade memorizada é apagada.

Aviso de colisão dianteira

O aviso de colisão dianteira pode ajudar a evitar ou reduzir os prejuízos causados por colisões frontais.

O aviso de colisão dianteira utiliza a câmara dianteira no pára-brisas para detectar um veículo directamente em frente, no trajecto do veículo, a uma distância aprox. de 60 metros.

Um veículo à frente é indicado por uma luz de aviso 🚗.

Se ocorrer uma aproximação demasiado rápida a um veículo na frente, é emitido um aviso sonoro e apresentado um aviso no Centro de Informação do Condutor (DIC).

Uma pré-condição é que o aviso de colisão dianteira não seja desactivado pelo botão ⚠.

Activação

O aviso de colisão dianteira funciona automaticamente acima de 40 km/h, se não tiver sido desactivado pelo botão ⚠, ver abaixo.

Seleccionar a sensibilidade de aviso

A sensibilidade de aviso pode ser definida para perto, intermédia ou longe.

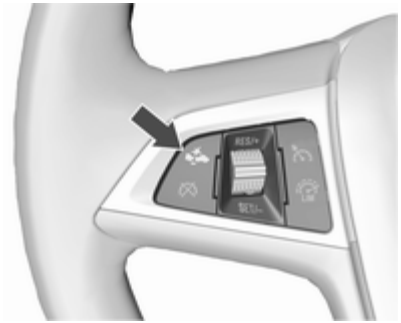

Premir o botão ⚠; a definição actual é mostrada no DIC. Premir novamente o botão ⚠ para alterar a sensibilidade do aviso.

Avisar o condutor

A luz de aviso verde de veículo à frente 🚗 acende-se no conjunto de instrumentos quando o sistema detecta um veículo no trajecto de condução.

Quando a distância para um veículo em movimento na frente diminui demasiado ou quando a aproximação a outro veículo ocorre demasiado rapidamente e é iminente uma colisão, o símbolo de aviso de colisão surge no DIC.

Simultaneamente, é emitido um aviso sonoro. Carregar no pedal do travão, se a situação o exigir.

Desactivação

O sistema pode ser desactivado. Premir o botão repetidamente até que a mensagem seguinte seja apresentada no DIC.

Informação geral

⚠Aviso

O aviso de colisão dianteira é apenas um sistema de aviso e não aplica os travões. Se se aproximar a demasiada velocidade de um veículo em frente, pode não haver tempo suficiente para evitar uma colisão.

O condutor assume total responsabilidade por manter a distância adequada em relação ao veículo da frente tendo em conta as condições de trânsito, atmosféricas e de visibilidade.

O condutor deve aplicar sempre a máxima atenção e concentração durante a condução. Deve estar sempre pronto para reagir, aplicando os travões.

Limitações do sistema

O sistema foi concebido para avisar apenas em relação a veículos, mas pode reagir também com outros objectos.

Nos casos seguintes, o aviso de colisão dianteira pode não detectar um veículo em frente ou o desempenho do sensor ser limitado:

- Em estradas sinuosas.
- Quando as condições atmosféricas limitam a visibilidade, p. ex. nevoeiro, chuva ou neve.
- Quando o sensor estiver bloqueado por neve, gelo, neve derretida, lama, sujidade ou danos no pára-brisas.

Indicação de Distância à Frente

A Indicação de Distância à Frente apresenta a distância em relação a um veículo a mover-se em frente. A câmara dianteira no pára-brisas é utilizada para detectar a distância de um veículo imediatamente na frente no percurso do veículo. Está activa a velocidades superiores a 40 km/h.

Quando um veículo é detectado à frente, a distância é indicada em segundos numa página do Centro de Informação do Condutor (CIC) ⇨ 103. Pressionar o botão **MENU** na alavanca do indicador de mudança de direcção para seleccionar **Veículo informação menu** e rodar a roda de regulação para escolher a página de Indicação de Distância à Frente.

A distância mínima indicada é de 0,5 segundos.

Se não houver um veículo à frente ou este estiver fora de alcance, aparecem dois traços: -.- s.

Sensores de estacionamento

Sensores de estacionamento traseiros

⚠Aviso

O condutor assume a total responsabilidade da manobra de estacionamento.

Verificar sempre a área circundante durante a manobra de marcha-atrás e utilização do sistema traseiro de assistência ao estacionamento.

Os sensores de estacionamento traseiros facilitam o estacionamento medindo a distância entre o veículo e os obstáculos localizados na traseira do veículo. Informa e avisa o condutor emitindo sinais acústicos.

O sistema é composto por quatro sensores de estacionamento ultra--sónicos localizados no pára--choques traseiro.

Activação

Quando a marcha-atrás é engatada, o sistema fica operacional automaticamente.

Um LED aceso no botão de Apoio ao estacionamento P⟫▲ indica que o sistema está pronto para funcionar.

Indicação

O sistema avisa o condutor com sinais sonoros sobre obstáculos potencialmente perigosos atrás do veículo. O intervalo entre os sinais acústicos diminui à medida que o veículo se aproxima desse obstáculo. Quando a distância for inferior a aprox. 30 cm, o sinal acústico torna--se contínuo.

Além disso, a distância a obstáculos pode ser mostrada no Centro de Informação do Condutor (DIC).

Desactivação

O sistema desliga-se automaticamente quando a marcha--atrás é desengrenada.

Para ligar novamente o sistema, engatar a marcha-atrás.

A desactivação manual também é possível pressionando o botão do Apoio ao estacionamento P⟫▲.

Quando o sistema é desactivado, o LED no botão apaga-se.

Além disso, **Assistên de estacionament desligada** surge no DIC quando o sistema é desactivado manualmente.

Avaria

Em caso de avaria do sistema, ou se o sistema não funcionar devido a condições temporárias, como sensores cobertos de gelo, é apresentada uma mensagem no DIC.

Mensagens do veículo ⇨ 110.

Sensores de estacionamento dianteiros e traseiros

⚠Aviso

O condutor assume a total responsabilidade da manobra de estacionamento.

Verificar sempre a área circundante ao realizar manobras de marcha-atrás ou marcha para a frente durante a utilização do sistema de assistência ao estacionamento.

Os sensores de estacionamento dianteiros e traseiros medem a distância entre o veículo e os obstáculos à frente a atrás do veículo. O sistema emite sinais acústicos e apresenta mensagens.

O sistema é composto por quatro sensores de estacionamento ultra--sónicos nos pára-choques traseiro e dianteiro.

Utiliza dois sinais acústicos diferentes para as áreas dianteiras e traseiras com uma frequência tonal diferente. O sinal de obstáculos à frente é emitido através dos altifalantes dianteiros; no caso de obstáculos à retaguarda, é emitido a partir da traseira do veículo.

Botão dos sensores de estacionamento e lógica de funcionamento

Os sensores de estacionamento dianteiros estão equipados com o botão P. Se o veículo também estiver equipado com o Apoio Avançado ao Estacionamento (ver a seguinte descrição separada), o sistema dispõe do botão P. Neste caso, ambos os sistemas serão operados através do botão P.

Uma pressão curta no botão P ou P desactiva ou activa os sensores de estacionamento dianteiros.

Uma pressão longa no botão (aproximadamente 1 segundo) activa ou desactiva o Apoio Avançado ao Estacionamento.

A lógica do botão opera os sistemas ao pressionar da seguinte forma:

- Os sensores de estacionamento dianteiros e traseiros estão activos: uma pressão curta desactiva os sensores de estacionamento dianteiros e traseiros.
- Os sensores de estacionamento dianteiros e traseiros estão activos: uma pressão longa activa o Apoio Avançado ao Estacionamento se uma velocidade de marcha em frente estiver engatada.
- O Apoio Avançado ao Estacionamento está activo: uma pressão curta activa os sensores de estacionamento dianteiros e traseiros.
- O Apoio Avançado ao Estacionamento está activo: uma pressão longa desactiva o Apoio Avançado ao Estacionamento.
- O Apoio Avançado ao Estacionamento e os sensores de estacionamento dianteiros e traseiros estão activos: uma pressão curta desactiva ambos os sistemas.

Activação

Quando é engatada a marcha-atrás, os sensores de estacionamento dianteiros e traseiros estão prontos a funcionar.

Os sensores de estacionamento dianteiros também são desactivados automaticamente a uma velocidade acima de 11 km/h.

Um LED aceso no botão P ou dos sensores de estacionamento indica que o sistema está pronto a funcionar.

Se o veículo exceder uma velocidade de 11 km/h, os sensores de estacionamento dianteiros são desactivados. Os sensores de estacionamento dianteiros são reactivados sempre que a velocidade do veículo desce abaixo de 11 km/h.

Indicação

O sistema avisa o condutor com sinais sonoros sobre obstáculos potencialmente perigosos atrás e à frente do veículo. Consoante o lado do veículo que se encontra mais próximo de um obstáculo, serão ouvidos sinais acústicos de aviso no lado respectivo do veículo. O intervalo entre os sinais acústicos diminui à medida que o veículo se aproxima desse obstáculo. Quando a distância for inferior a aprox. 30 cm, o sinal acústico torna-se contínuo.

Além disso, a distância até aos obstáculos é mostrada no DIC ⇨ 103.

A distância para um obstáculo dianteiro e traseiro é indicada por linhas de distância variáveis à volta do veículo.

Os obstáculos traseiros são indicados acústica e visualmente em simultâneo.

Os obstáculos dianteiros são indicados visualmente primeiro. No caso de distâncias inferiores inferiores a 80 cm, também soa um sinal acústico.

A indicação da distância no DIC pode ser inibida por mensagens do veículo que tenham uma prioridade mais alta. Depois aceitar a mensagem premindo o botão **SET/CLR** na alavanca do indicador de mudança de direcção, a indicação da distância aparece novamente.

Desactivação

Os sensores de estacionamento traseiros desligam-se automaticamente quando a marcha-atrás é desengatada.

Os sensores de estacionamento dianteiros são desactivados automaticamente a uma velocidade acima de 11 km/h.

A desactivação manual é possível premindo brevemente o botão **P** ou dos sensores de estacionamento.

Quando o sistema é desactivado, o LED no botão apaga-se.

Além disso, **Assistên de estacionament desligada** surge no DIC quando o sistema é desactivado manualmente.

Depois de uma desactivação manual, os sensores de estacionamento dianteiros são reactivados se for premido o botão dos sensores de estacionamento **P** ou ou se for engatada a marcha-atrás.

Avaria

Em caso de avaria do sistema, ou se o sistema não funcionar devido a condições temporárias, p. ex. sensores cobertos de gelo, é apresentada uma mensagem no DIC.

Mensagens do veículo ⇨ 110.

Apoio Avançado ao Estacionamento

⚠Aviso

É o condutor que assume a total responsabilidade por aceitar o lugar de estacionamento sugerido pelo sistema e pela manobra de estacionamento.

Verificar sempre a área circundante em todas as direcções durante a utilização do Apoio Avançado ao Estacionamento.

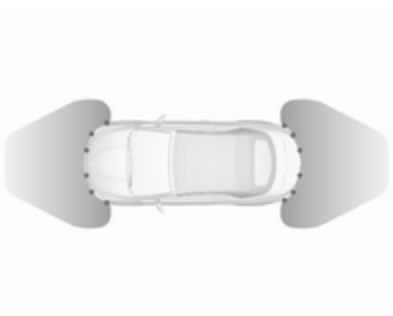

O sistema de Apoio Avançado ao Estacionamento manobra o condutor para um lugar de estacionamento através de instruções no DIC e sinais acústicos. O condutor deve controlar a aceleração, a travagem, a condução e a mudança de velocidades.

O sistema utiliza os sensores de estacionamento dianteiros e traseiros em combinação com dois sensores adicionais de cada lado dos pára--choques dianteiro e traseiro.

Botão ⊡P⁄⊿ e lógica operacional

O Apoio Avançado ao Estacionamento e os sensores de estacionamento dianteiros e traseiros (ver descrição anterior) são ambos operados pelo botão ⊡P⁄⊿.

Uma pressão curta em ⊡P⁄⊿ desactiva ou activa os sensores de estacionamento dianteiros.

Uma pressão longa em ⊡P⁄⊿ (aproximadamente 1 segundo) activa ou desactiva o Apoio Avançado ao Estacionamento.

A lógica do botão opera os sistemas ao pressionar da seguinte forma:

- Os sensores de estacionamento dianteiros e traseiros estão activos: uma pressão curta desactiva os sensores de estacionamento dianteiros e traseiros.
- Os sensores de estacionamento dianteiros e traseiros estão activos: uma pressão longa activa o Apoio Avançado ao Estacionamento se uma velocidade de marcha em frente estiver engatada.
- O Apoio Avançado ao Estacionamento está activo: uma pressão curta activa os sensores de estacionamento dianteiros e traseiros.
- O Apoio Avançado ao Estacionamento está activo: uma pressão longa desactiva o Apoio Avançado ao Estacionamento.
- O Apoio Avançado ao Estacionamento e os sensores de estacionamento dianteiros e traseiros estão activos: uma pressão curta desactiva ambos os sistemas.

Activação

Ao procurar um lugar de estacionamento, o sistema está pronto a funcionar premindo o botão durante aproximadamente 1 segundo.

O sistema só pode ser activado a uma velocidade até 30 km/h e procura um lugar de estacionamento a uma velocidade até 30 km/h.

A distância paralela máxima permitida entre o veículo e uma fila de carros estacionados é de 1,8 m.

Funcionalidade

Quando o veículo passa por uma fila de carros e o sistema está activado, o sistema de Apoio Avançado ao Estacionamento começa a procurar um lugar de estacionamento adequado. Quando for detectado um espaço adequado, é apresentada uma informação visual no DIC e emitido um sinal acústico.

Se o condutor não parar o veículo no espaço de 10 metros depois de ser proposto um lugar de estacionamento, o sistema começa a procurar outro lugar de estacionamento adequado.

A sugestão de lugar de estacionamento feita pelo sistema é aceite quando o veículo é parado pelo condutor no espaço de 10 metros depois de ser mostrada a mensagem "Parar". O sistema calcula o melhor percurso para o lugar de estacionamento. Em seguida, manobra o condutor para o lugar dando instruções detalhadas.

As instruções no mostrador indicam:

- Uma sugestão para quando conduzir a mais de 30 km/h.
- A exigência de parar o veículo quando é detectado um lugar de estacionamento.
- A direcção da condução durante a manobra de estacionamento.
- A posição do volante durante o estacionamento.
- Para algumas instruções, é apresentada uma barra de progressos.

O símbolo "Posição final" indica uma manobra de estacionamento bem sucedida.

Prestar sempre atenção ao som emitido pelos sensores de estacionamento dianteiros e traseiros. Um som contínuo significa que a distância a um obstáculo é inferior a aprox. 30 cm.

Mudar o lado do estacionamento

O sistema está configurado por predefinição para detectar lugares de estacionamento do lado do passageiro. Para detectar lugares de estacionamento do lado do condutor, ligar os indicadores de mudança de direcção do lado do condutor durante a procura.

Logo que os indicadores de mudança de direcção são desligados, o sistema procura novamente lugares de estacionamento do lado do passageiro.

Mostrar prioridades

Após a activação do Apoio Avançado ao Estacionamento, é apresentada uma mensagem no DIC. A indicação do Apoio Avançado ao Estacionamento no DIC pode ser inibida por mensagens do veículo com uma prioridade mais alta. Depois de aprovar a mensagem premindo o botão **SET/CLR** na alavanca do indicador de mudança de direcção, instruções do apoio avançado ao estacionamento aparecem novamente e a manobra de estacionamento pode ser retomada.

Desactivação
O sistema é desactivado quando:

- pressão curta em ⊡P⊿ se o Apoio Avançado ao Estacionamento e os sensores de estacionamento dianteiros e traseiros estão activados
- pressão longa em ⊡P⊿ se o Apoio Avançado ao Estacionamento está activado
- a manobra de estacionamento é concluída com êxito
- conduzir a mais de 30 km/h
- desligar a ignição

A desactivação pelo condutor ou pelo sistema durante a manobra será indicada por **Estacionament desactivado** no DIC.

Avaria
Surge uma mensagem no DIC quando:

- existe uma avaria no sistema,
- o condutor não concluiu com êxito a manobra de estacionamento,
- o sistema não está operacional.

Se for detectado um objecto durante as instruções de estacionamento, **Parar** é indicado no DIC. A remoção do objecto fará retomar a manobra de estacionamento. Se o objecto não for removido, o sistema é desactivado. Premir ⊡P⊿ durante aproximadamente 1 segundo para activar o sistema e procurar um novo lugar de estacionamento.

Notas básicas sobre os sistemas de Apoio ao estacionamento

⚠Aviso

Em determinadas circunstâncias, objectos, vestuário ou superfícies reflectoras bem como fontes de ruído exteriores podem fazer com que o sistema não detecte obstáculos.

É necessário prestar atenção especial aos objectos baixos, que podem danificar a parte inferior do pára-choques.

Atenção

O funcionamento do sistema pode ser reduzido quando os sensores estão cobertos, p. ex. com gelo ou neve.

O desempenho do sistema dos sensores de estacionamento pode ser reduzido devido a grandes cargas.

Aplicam-se condições especiais no caso de haver veículos mais altos envolvidos na proximidade (por ex., veículos todo-o-terreno, monovolumes, carrinhas). A identificação de objectos e a indicação correcta da distância na parte superior desses veículos não pode ser garantida.

Objectos com um reflexo muito pequeno na secção transversal, como, por exemplo, objectos estreitos ou materiais suaves, podem não ser detectados pelo sistema.

Os sistemas de sensores de estacionamento não detectam objectos fora do alcance de detecção.

Advertência
É possível activar e desactivar o sistema dos sensores de estacionamento alterando as definições no Mostrador de informação. Se houver um engate de reboque instalado, deve ser seleccionado no menu.

Personalização do veículo ⇨ 113.

Advertência
Os sensores de estacionamento detectam automaticamente o equipamento de reboque montado de fábrica. É desactivado quando a peça de acoplamento é ligada.

É possível que o sensor detecte um objecto não existente (interferência de eco) provocado por interferências exteriores acústicas ou mecânicas.

O sistema do apoio avançado ao estacionaemtno pode não responder a mudanças no espaço de estacionamento depois de se iniciar uma manobra de estacionamento paralela.

Advertência
Após a utilização, o Apoio Avançado ao Estacionamento deve ser calibrado. No sentido de uma melhor orientação para estacionamento, é necessária uma distância de condução de pelo menos 35 km, incluindo algumas curvas.

Aviso de ângulo morto

O sistema de aviso de ângulo morto detecta e indica objectos de ambos os lados do veículo, dentro de uma zona de "ângulo morto" especificada. O sistema alerta visualmente em cada espelho retrovisor exterior, se detectar objectos que possam não estar visíveis nos espelhos retrovisores interior e exteriores.

Os sensores do sistema estão localizados no pára-choques, do lado direito e esquerdo do veículo.

⚠ Aviso

A função de aviso de ângulo morto não substitui a visão do condutor.

O sistema não detecta:

- Veículos fora das zonas de ângulo morto que possam estar a aproximar-se rapidamente.
- Peões, ciclistas ou animais.

Antes de mudar de faixa, olhe sempre para os espelhos retrovisores, por cima do ombro e utilize o indicador de mudança de direcção.

Quando o sistema detecta um veículo na zona de ângulo morto durante a marcha em frente, quer ao ultrapassar, quer ao ser ultrapassado por um veículo, um símbolo de aviso âmbar acende-se no espelho retrovisor exterior relevante. Se, nesse momento, o condutor activar o

indicador de mudança de direcção, o símbolo de aviso começa a piscar a cor âmbar para avisar o condutor de que não deve mudar de faixa.

Advertência
Se a velocidade do veículo de passagem for pelo menos 10 km/h superior à do veículo passado, o símbolo de aviso no espelho retrovisor externo relevante não se acenderá.

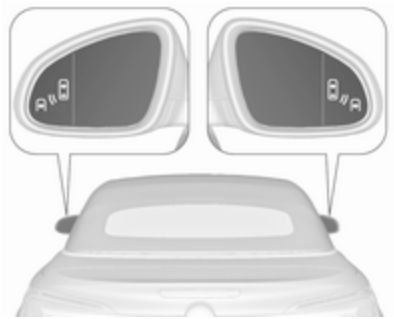

O aviso de ângulo morto encontra-se activo a velocidades entre 10 km/h e 140 km/h. Acima dos 140 km/h, o sistema é desactivado, o que é indicado pelos símbolos de aviso com iluminação ténue em ambos os espelhos retrovisores exteriores. Reduzindo a velocidade novamente, os símbolos de aviso serão apagados. Se um veículo for detectado na zona morta, os símbolos de aviso acendem como normal no lado em questão.

Quando o veículo é colocado em funcionamento, os indicadores de ambos os espelhos retrovisores exteriores acendem-se brevemente para indicar que o sistema está operacional.

O sistema pode ser activado ou desactivado no menu **Definições** no Mostrador de informação, personalização do veículo ⇨ 113.

A desactivação é indicada por uma mensagem no Centro de Informação do Condutor (DIC).

Zonas de detecção

O sensor do sistema cobre uma zona de aprox. 3 metros de ambos os lados do veículo. Esta zona começa em cada espelho retrovisor exterior e estende-se para trás aproximadamente 3 metros. A altura da zona situa-se aprox. entre 0,5 metros e 2 metros a partir do chão.

O sistema é desactivado se o veículo estiver a rebocar um atrelado.

O aviso de ângulo morto foi concebido para ignorar objectos fixos como rails de protecção, postes, lancis, paredes e vigas. Os veículos estacionados e os veículos em sentido contrário não são detectados.

Avaria

Podem ocorrer avisos perdidos ocasionais em circunstâncias normais.

O aviso de ângulo morto não funciona quando os cantos esquerdo ou direito do pára-choques traseiro estão cobertos de lama, sujidade, neve, gelo ou neve derretida. Instruções de limpeza ⇨ 246.

Na eventualidade de uma avaria do sistema ou se o sistema não funciona devido a condições temporárias, é

apresentada uma mensagem no DIC. Procurar assistência numa oficina em caso de avaria permanente.

Câmara traseira

A câmara traseira ajuda o condutor nas manobras de marcha-atrás, apresentando uma vista da área atrás do veículo.

A vista da câmara é apresentada no Mostrador de informação a cores.

⚠ Aviso

A câmara traseira não substitui a visão do condutor. Refira-se que os objectos que estão fora do campo de visão da câmara e do alcance dos sensores do Apoio Avançado ao Estacionamento, por exemplo, sob o pára-choques ou por baixo do veículo, não são apresentados.

Não fazer marcha-atrás com o veículo olhando apenas para o Mostrador de informação e verificar a área à volta do veículo antes de realizar manobras de marcha-atrás.

Activação

A câmara traseira é automaticamente activada quando a marcha-atrás é engatada.

Funcionalidade

A câmara está montada entre as luzes da chapa de matrícula e tem um ângulo de visão de 130°.

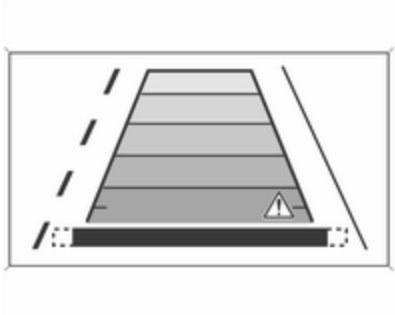

A área mostrada pela câmara é limitada. A distância da imagem que aparece no mostrador é diferente da distância real.

Linhas de orientação

As linhas de orientação dinâmicas são linhas horizontais a intervalos de 1 metro projectadas na imagem para definir a distância em relação aos objectos mostrados.

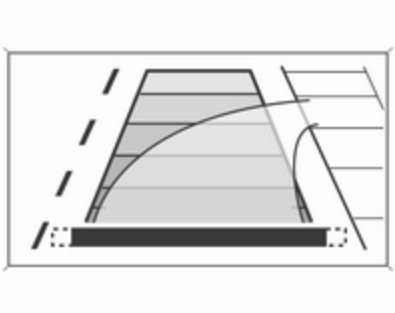

A faixa da trajectória do veículo é visualizada conforme o ângulo de viragem.

É possível desactivar a função no menu Definições no Mostrador de informação. Personalização do veículo ⇨ 113.

Símbolos de aviso

Os símbolos de aviso são indicados como triângulos ⚠ na imagem, mostrando os obstáculos detectados pelos sensores traseiros do Apoio Avançado ao Estacionamento.

Além disso, ⚠ surge na linha superior do Mostrador de informação com um aviso para verificar o espaço em redor do veículo.

É possível limpar a linha superior do mostrador premindo o botão multifunção.

Definições do visor

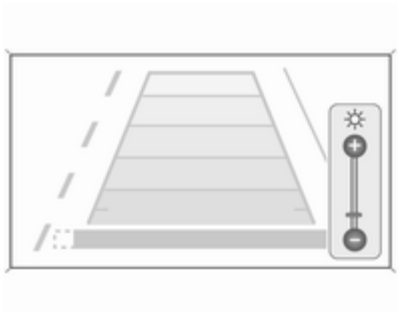

Navi 650/Navi 950: É possível definir o brilho premindo primeiro e em seguida rodando o anel exterior do botão multifunção.

CD 600: É possível definir o brilho premindo e em seguida rodando o botão multifunção.

Desactivação

A câmara é desactivada quando uma velocidade do veículo para a frente é excedida ou se a marcha-atrás não for engatada durante aprox. 10 segundos.

É possível alterar a activação ou desactivação da câmara traseira no menu Definições no Mostrador de informação. Personalização do veículo ⇨ 113.

Avaria

As mensagens de avaria são apresentadas com um ⚠ na linha superior do Mostrador de informação.

A câmara traseira poderá não funcionar correctamente quando:

- A área em volta estiver escura.
- O sol ou feixe dos faróis incidirem directamente na objectiva da câmara.
- Gelo, neve, lama ou qualquer outra coisa tapar a lente da câmara. Limpar a objectiva, lavar com água e secá-la com um pano macio.

- O veículo sofreu uma colisão traseira.
- Houver alterações extremas da temperatura.

Apoio aos sinais de trânsito

Funcionalidade

O sistema de reconhecimento de sinais de trânsito detecta determinados sinais de trânsito através de uma câmara frontal e apresenta-os no Centro de Informação do Condutor (DIC).

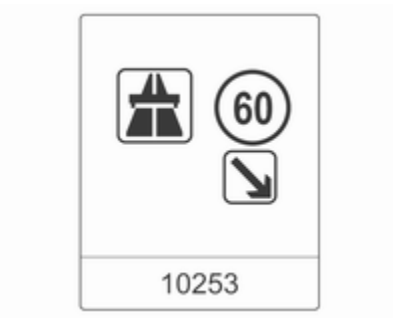

Sinais de trânsito, que serão detectados, são:

Sinais de limite e de proibição de ultrapassagem

- limitação de velocidade
- proibição de ultrapassar
- fim da limitação de velocidade
- fim da proibição de ultrapassar

Sinais de trânsito

Início e fim de:

- auto-estradas
- estradas principais
- áreas com crianças a brincar

Sinais complementares

- informações adicionais sobre sinais de trânsito
- restrição de reboque de atrelado
- restrições para tractores
- aviso de piso molhado
- aviso de gelo
- setas de direcção

Os sinais de limitação de velocidade e de proibição de ultrapassagem são apresentados no DIC até o sinal de limitação de velocidade seguinte ou o fim da limitação de velocidade ser detectado ou até um certo tempo definido.

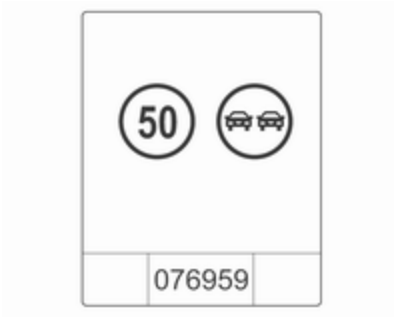

É possível a indicação de múltiplos sinais no visor.

Um ponto de exclamação num quadro indica que foi detectado um sinal complementar que não pode ser reconhecido pelo sistema.

O sistema está activo até uma velocidade de 200 km/h dependendo das condições de iluminação. À noite o sistema está activo até uma velocidade de 160 km/h.

Assim que a velocidade baixa dos 55 km/h, o mostrador é reiniciado e o conteúdo da página de sinais de trânsito limpo, por exemplo, ao entrar numa zona urbana. Será a presentada a indicação de velocidade reconhecida seguinte.

Indicação de amostragem

Os sinais de trânsito são apresentados na página **Detecção de sinais de trânsito** no DIC.

Seleccionar **Ajustes** premindo **MENU** e seleccionar a entrada **Detecção de sinais de trânsito** através da roda de regulação na alavanca do indicador de mudança de direcção ⇨ 103.

Quando outra página no menu do Centro de Informação do Condutor é seleccionada e, depois, a página **Detecção de sinais de trânsito** é escolhida novamente, será apresentado o último sinal de trânsito reconhecido.

Função de alerta

Uma vez activada, os sinais de limitação de velocidade e de proibição de ultrapassagem são apresentados como alertas instantâneos no DIC.

A função de alerta pode ser activada ou desactivada no menu de definições da página do auxiliar de sinais de trânsito, premindo o botão **SET/CLR** na alavanca do indicador de mudança de direcção.

Quando for visualizada a página das definições, seleccionar **Desligado** para desactivar a função de aviso. Reactivar seleccionando **Ligado**.

Quando a ignição é ligada, a função de alertas é desactivada.

É apresentada uma indicação pop-up durante aproximadamente 8 segundos no DIC.

Reiniciação do sistema

O conteúdo da memória de sinais de trânsito pode ser apagado no menu das definições da página do sistema de reconhecimento de sinais de trânsito premindo o botão **SET/CLR** na alavanca do indicador de mudança de direcção durante mais tempo. Após uma reiniciação bem-sucedida, é emitido um aviso sonoro e indicado o símbolo abaixo até ser detectado o próximo sinal de trânsito.

Nalguns casos, o auxiliar de sinais de trânsito é apagado automaticamente pelo sistema.

Avaria

O auxiliar de sinais de trânsito pode não funcionar correctamente quando:

- A área do pára-brisas, onde a câmara frontal se encontra, não está limpa.
- Os sinais de trânsito estão total ou parcialmente cobertos ou difíceis de distinguir.
- Existem condições ambientais adversas, por exemplo, chuva forte, neve, luz do sol directa ou sombras. Neste caso, **Nenhum sinal trâns detec dev temp atmosf** é indicado no mostrador.
- Os sinais de trânsito estão incorrectamente montados ou danificados.
- Os sinais de trânsito não estão em conformidade com a Convenção de Viena sobre Sinalização Rodoviária (Wiener Übereinkommen über Straßenverkehrszeichen).

Atenção

O sistema destina-se a auxiliar o condutor numa determinada gama de velocidades a identificar determinados sinais de trânsito. Não ignore os sinais de trânsito que não são apresentados no sistema.

O sistema não identifica qualquer outro sinal de trânsito que possa indicar ou terminar num limite de velocidade.

Não deixe que esta funcionalidade especial o tente a tomar riscos desnecessários durante a condução.

Adaptar sempre a velocidade às condições da estrada.

Os sistemas auxiliares do condutor não isentam o condutor de ter total responsabilidade pela utilização do veículo.

Aviso de desvio de trajectória

O sistema de aviso de saída de faixa tem como referência as marcações de faixa entre as quais o veículo está a avançar, através de uma câmara dianteira. O sistema detecta as mudanças de faixa e avisa o condutor na eventualidade de uma mudança de faixa inadvertida através de sinais acústicos e visuais.

Os critérios para a detecção de mudança de faixa inadvertida são:

- Não operação dos sinais de mudança de direcção
- Não operação do pedal do travão
- Nenhum funcionamento de acelerador ou velocidade
- Nenhuma direcção activa

Se o condutor estiver a executar estas acções, não será emitido qualquer aviso.

Activação

O sistema de aviso de saída de faixa é activado pressionando o botão . O LED aceso no botão indica que o sistema está activo. Quando o indicador de controlo no conjunto de instrumentos se acende a verde, o sistema está pronto a funcionar.

O sistema só está funcional a velocidades do veículo acima de 56 km/h e se existirem marcações da faixa disponíveis.

Quando o sistema detecta uma mudança de faixa inadvertida, o indicador de controlo passa a amarelo e fica intermitente. Em simultâneo, é activado um sinal sonoro.

Desactivação

O sistema é desactivado premindo o botão , o LED no botão apaga-se.

A velocidades inferiores a 56 km/h o sistema fica inoperacional.

Avaria

O sistema de saída de faixa poderá não funcionar correctamente quando:

- o pára-brisas não está limpo
- existem condições ambientais adversas como chuva forte, neve, luz do sol directa ou sombras

O sistema não pode funcionar quando não é detectada qualquer marca de faixa de rodagem.

Combustível

Motores a gasolina

Usar apenas combustível sem chumbo que cumpra as normas Europeias EN 228 ou E DIN 51626-1 ou equivalente.

O motor é capaz de ser alimentado a combustível E10 que cumpre estas normas. O combustível E10 contém até 10 % de bioetanol.

Utilizar combustível com o índice de octanas recomendado ⇨ 259. Utilizar combustível com um índice de octanas demasiado baixo pode reduzir a potência e o binário do motor e aumentar ligeiramente o consumo de combustível.

Atenção

Não utilizar combustível nem aditivos de combustível que contenham compostos metálicos, tais como aditivos à base de manganês. Isto pode danificar o motor.

Atenção

A utilização de combustível que não cumpra a norma EN 228 ou E DIN 51626-1 ou semelhante, pode dar lugar a depósitos, aumento de desgaste ou danos no motor e pode afectar a sua garantia.

Atenção

Utilizar combustível com um índice de octanas demasiado baixo pode provocar combustão descontrolada e danos no motor.

Motores a diesel

Utilizar apenas combustível diesel que cumpra a EN 590.

Nos países fora da União Europeia, utilizar combustível Euro-Diesel com uma concentração de enxofre abaixo de 50 ppm.

Atenção

A utilização de combustível que não cumpra a norma EN 590 ou semelhante, pode dar lugar a perda de potência do motor, aumento de desgaste ou danos no motor e pode afecta a sua garantia.

Não utilizar óleos diesel marítimos, óleos de aquecimento, Aquazole e emulsões diesel-água semelhantes. Os combustíveis diesel não devem ser diluídos com combustíveis para motores a gasolina.

Abastecer

⚠ Perigo

Antes de reabastecer, desligar o motor e quaisquer fontes exteriores de calor com câmaras de combustão. Desligar quaisquer telemóveis.

Cumprir as instruções de funcionamento e segurança da estação de serviço quando se estiver a abastecer.

⚠ Perigo

O combustível é inflamável e explosivo. Não fumar. Não produzir chamas nuas ou faíscas.

Se cheirar a combustível no veículo, reparar a causa dessa situação imediatamente numa oficina.

Atenção

No caso de abastecimento com combustível errado, não ligar a ignição.

A portinhola do depósito de combustível encontra-se na parte traseira direita do veículo.

A portinhola do depósito de combustível só pode ser aberta se o veículo estiver destrancado. Soltar a portilhola de enchimento de combustível, carregando na portinhola.

Para abrir, rodar a tampa lentamente para a esquerda.

A tampa do depósito de combustível pode ser colocada no suporte, na portinhola do depósito de combustível.

Para reabastecimento, introduzir completamente a pistola no bocal e activá-la.

Depois do corte automático, pode ser complementado com no máximo mais duas doses de combustível.

Atenção

Limpe imediatamente qualquer combustível derramado.

Para fechar, rodar a tampa do tubo de enchimento de combustível para a direita até engatar audivelmente.

Fechar a portinhola e deixá-la engatar.

Veículos com inibidor de erros de abastecimento

⚠Aviso

Não tentar abrir a portinhola do depósito de combustível manualmente em veículos com inibidor de erros de abastecimento.

Ignorar este aviso poderá resultar no entalamento dos dedos.

Os veículos com um sistema de redução catalítica selectiva estão equipados com um inibidor de erros de abastecimento.

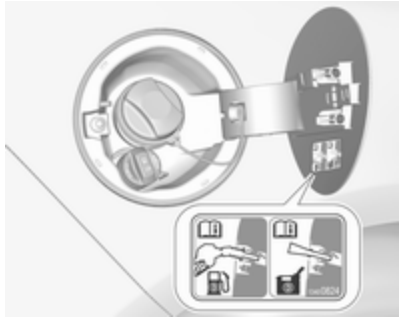

O inibidor de erros de abastecimento garante que a portinhola do depósito de combustível só possa ser aberta usando um bico de reabastecimento de gasóleo ou um funil de reabastecimento de emergência.

Rodar a tampa do depósito de combustível lentamente para a esquerda.

A tampa pode ser colocada no suporte, na portinhola do depósito de combustível.

Colocar o bico em posição direita no bocal de enchimento e exercer uma pequena força para inserir.

No caso de reabastecimento de emergência com um recipiente, deve ser utilizado um funil para abrir a tampa do bocal de enchimento.

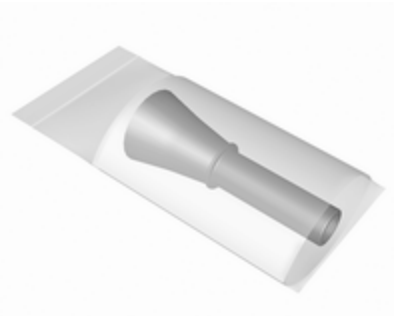

O funil está situado na bagageira.

Colocar o funil em posição direita no bocal de enchimento e exercer uma pequena força para inserir.

Utilizar o funil para encher o gasóleo através do bocal de enchimento.

Depois de atestar, voltar a colocar o funil no saco de plástico e guardá-lo no compartimento de arrumação.

Sistema de redução catalítica selectiva ⇨ 152.

Tampão do depósito de combustível

Utilize apenas tampas do tubo de enchimento de combustível de origem. Os veículos com motor a diesel têm tampões do depósito de combustível especiais.

Consumo de combustível - Emissões de CO_2

O consumo de combustível (combinado) situa-se entre 7,3 e 5,2 l/100 km.

As emissões de CO_2 (circuito combinado) situam-se entre 172 e 138 g/km.

Consultar os valores específicos para o veículo no Certificado CE de Conformidade fornecido com o veículo ou os documentos de matrícula nacionais.

Informação geral

Os valores oficiais citados tanto de consumo de combustível como de emissões de CO_2 estão em conformidade com o modelo base da UE com equipamento normalizado.

Os valores de consumo de combustível e de emissão de CO_2 são calculados de acordo com o Regulamento R (CE) N.º 715/2007 (na versão aplicável mais recente), tendo em consideração o peso do veículo em ordem de marcha, conforme especificado pelo regulamento.

Os valores são apenas disponibilizados com a finalidade de estabelecer comparações entre veículos diferentes e não devem ser considerados como garantia do consumo real de combustível de uma veículo em particular. Equipamento adicional pode implicar resultados ligeiramente mais elevados que o consumo e as emissões de CO_2 indicadas. Para além disso, o

consumo de combustível depende do estilo de condução de cada um e das condições do piso e do trânsito.

Engate do reboque

Informações gerais

Utilizar apenas equipamento de reboque aprovado para o seu veículo. Qualquer equipamento de reboque montado pós-venda deve ser montado numa oficina. Pode ser necessário fazer alterações que afectem o sistema de arrefecimento, resguardos térmicos ou outro equipamento.

A função de detecção de lâmpada fundida das luzes de travagem do reboque não consegue detectar uma indisponibilidade parcial das lâmpadas. Por exemplo, no caso de 4 x lâmpadas de 5 watts, a função apenas detecta quando resta uma única lâmpada de 5 watts funcional ou quando não resta qualquer lâmpada.

Instalar equipamento para reboque pode cobrir a abertura do olhal de reboque. Caso isso aconteça, utilizar a barra de acoplamento de esfera pare rebocar. Manter sempre a esfera da barra de acoplamento no veículo.

Condições de condução e sugestões para o reboque

Antes de fixar um reboque, lubrificar a esfera de acoplamento. Contudo, não o fazer se se estiver a utilizar um estabilizador na esfera de reboque para reduzir os movimentos de ziguezague.

Para atrelados com baixa estabilidade de condução e atrelados de caravanas com um peso bruto autorizado de mais de 1200 kg a utilização de um estabilizador é fortemente recomendada ao conduzir acima do 80 km/h.

Se o reboque começar a andar aos ziguezagues, reduzir a velocidade; não tentar corrigir a direcção e travar a fundo se necessário.

Numa descida, conduzir na mesma mudança que se utilizaria para fazer essa subida e conduzir a uma velocidade semelhante.

Ajustar a pressão dos pneus para o valor especificado para carga completa ⇨ 266.

Rebocar

Cargas de atrelados

As cargas de atrelados permitidas são valores máximos que dependem do veículo e do motor em casa e que não devem ser ultrapassados. A carga de reboque efectiva é a diferença entre o peso bruto efectivo do atrelado e a carga da tomada de acoplamento efectiva com o atrelado ligado.

As cargas de atrelados permitidas estão especificadas nos documentos do veículo. De uma forma geral, são válidas para inclinações de 12 % no máximo

A carga de reboque permitida aplica--se até à inclinação especificada e até uma altitude de 1000 metros acima do nível do mar. Uma vez que a potência do motor diminui à medida que a altitude aumenta devido à rarefacção do ar, havendo assim menor capacidade de subida, o peso bruto do atrelado admissível também diminui 10 % por cada 1000 metros de altitude adicional. O peso bruto do atrelado não tem de ser reduzido quando se conduzir em estradas com inclinações ligeiras (menos de 8 %, p. ex. em auto-estradas).

O peso bruto do atrelado admissível não deve ser excedido. Esse peso está especificado na placa de identificação ⇨ 254.

Carga de acoplamento vertical

A carga de acoplamento vertical é a carga exercida pelo reboque na esfera de acoplamento. Pode ser alterada alterando a distribuição do peso ao carregar o reboque.

A carga de acoplamento vertical máxima permitida, 75 kg, está especificada na placa de identificação do equipamento de reboque e nos documentos do veículo. Visar sempre atingir a carga máxima, especialmente no caso de reboques pesados. A carga de acoplamento vertical nunca deve ser inferior a 25 kg.

Carga do eixo traseiro

Quando o reboque está ligado e o veículo rebocador está totalmente carregado, a carga do eixo traseiro permitida (ver placa de identificação ou documentos do veículo) pode ser ultrapassada em 100 kg, o peso bruto do veículo pode ser ultrapassado em 100 kg. Se a carga do eixo traseiro permitida for ultrapassada, não se deve exceder a velocidade máxima de 100 km/h.

Acoplamento de reboque

Atenção
Quando se utilizar o veículo sem um reboque, desmontar a barra da esfera de acoplamento.

Arrumação da barra da esfera de acoplamento

A barra da esfera de engate encontra-se guardada num saco e tem de estar devidamente presa na bagageira.

Veículo com roda sobresselente

O saco com a barra da esfera de engate está situado perto da roda sobresselente, por baixo da cobertura do piso da bagageira.

Orientar a correia através do aro e à volta da roda, envolvê-la à volta da barra da esfera de engate e apertar a correia para prender o saco.

Veículos com kit de reparação de pneus

O saco com a barra da esfera de engate está situado perto do kit de reparação de pneus, por baixo da cobertura do piso da bagageira.

A correia é orientada à volta do parafuso roscado por baixo do kit de reparação de pneus. Envolver a correia à volta da barra da esfera de engate e apertar a correia para prender o saco.

Veículos com piso de bagageira liso

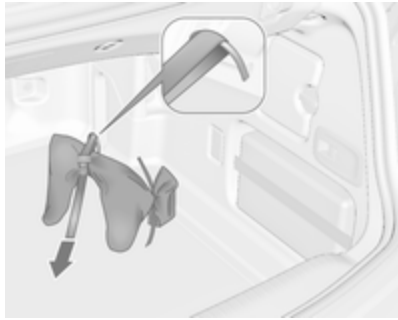

O saco com a barra da esfera de engate está guardado no lado direito do piso da bagageira.

Orientar a correia através do olhal de fixação direito traseiro, dar duas voltas em torno da barra da esfera de engate e apertar a correia para prender o saco.

Montar a barra da esfera de acoplamento

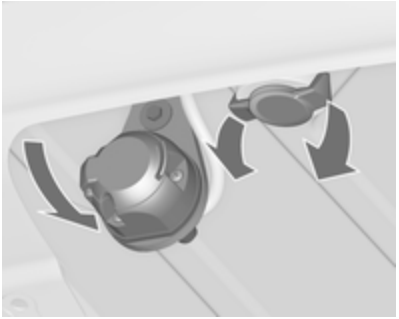

Desengatar e rebater a tomada. Retirar o tampão de vedação da abertura da barra da esfera de acoplamento e arrumar.

Verificar a tensão da barra da esfera de acoplamento

- A marcação vermelha no manípulo rotativo tem de estar virada para a marcação verde na barra da esfera de acoplamento.
- A folga entre o botão rotativo e a barra da esfera de acoplamento tem de ser de cerca de 6 mm.
- A chave tem de estar na posição 🔓.

Caso contrário, a barra da esfera de acoplamento tem de ser colocada sob tensão antes de inserida:

- Desbloquear a barra da esfera de acoplamento rodando a chave para a posição 🔓.

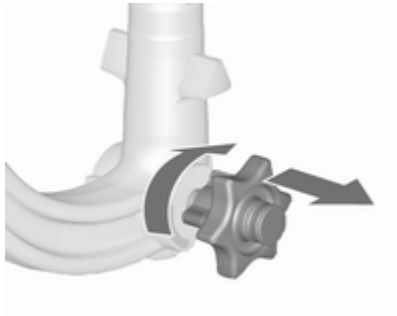

- Puxar o manípulo rotativo para fora e rodar no sentido dos ponteiro dos relógios até ao máximo.

Inserir a barra da esfera de acoplamento

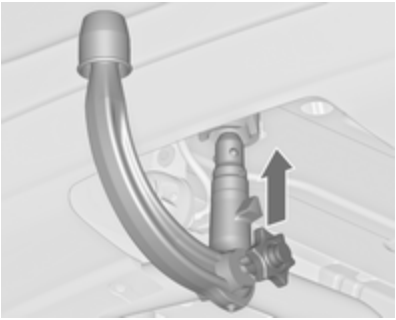

Inserir a barra da esfera de acoplamento sob tensão na abertura e empurrar com firmeza para cima até se ouvir um estalido, sinal de encaixe.

O manípulo rotativo volta à posição inicial, assentando contra a barra da esfera de acoplamento sem qualquer folga.

⚠Aviso

Não tocar no manípulo rotativo durante a instalação.

Bloquear a barra da esfera de acoplamento rodando a chave para a posição 🔒. Retirar a chave e fechar a tampa de protecção.

Olhal para cabo anti-desengate

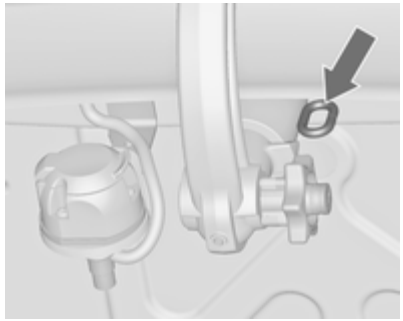

Fixar o cabo anti-desengate ao olhal.

Verificar se a barra da esfera de acoplamento está bem montada

- A marcação verde no manípulo rotativo tem de estar virada para a marcação verde na barra da esfera de acoplamento.
- Não deve haver qualquer folga entre o manípulo rotativo e a barra da esfera de acoplamento.
- A barra da esfera de acoplamento deve engatar bem na abertura.
- A barra da esfera de acoplamento deve ser bloqueada e a chave deve ser removida.

⚠Aviso

Apenas é permitido rebocar um atrelado quando a barra da esfera de acoplamento está bem montada. Se a barra da esfera de acoplamento não engatar bem, recorrer à ajuda de uma oficina.

Desmontar a barra da esfera de acoplamento

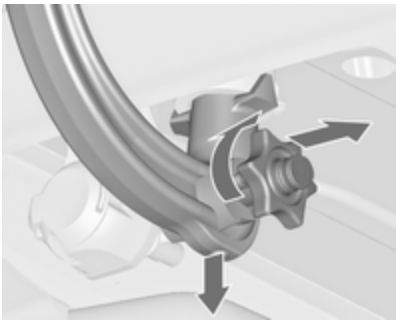

Abrir a aba de protecção e rodar a chave para a posição 🔓 para desbloquear a barra da esfera de acoplamento.

Puxar o manípulo rotativo para fora e rodar no sentido dos ponteiro dos relógios até ao máximo. Puxar a barra da esfera de acoplamento para fora e para baixo.

Colocar o tampão de vedação na abertura. Dobrar e arrumar a tomada.

Guardar e prender a barra da esfera de engate conforme referido acima.

Conservação do veículo

Informação geral 201
Verificações no veículo 202
Substituir lâmpadas 209
Instalação eléctrica 217
Ferramentas do veículo 224
Rodas 225
Auxílio de arranque 242
Rebocar 244
Conservação do veículo 246

Informação geral

Acessórios e alterações no veículo

Recomendamos a utilização de peças e acessórios de origem e peças aprovadas pela fábrica específicas para o seu tipo de veículo. Não podemos avaliar ou garantir a fiabilidade de outros produtos - mesmo que aprovados por legislação ou por qualquer outra forma.

Não efectuar alterações no sistema eléctrico, p. ex., alterações nas unidades electrónicas de controlo (reparametrização electrónica).

Atenção
Ao transportar o veículo num comboio ou num reboque, as palas pára-lama podem ficar danificadas.

Imobilizar o veículo a longo prazo

Armazenamento durante muito tempo

Se o veículo tiver de ser armazenado por vários meses:

- Lavar o veículo. Encerar as peças pintadas do veículo. Cuidados exteriores ⇨ 246.
- Verificar a protecção de cera do compartimento do motor e da substrutura.
- Limpar e conservar os vedantes de borracha.
- Atestar completamente o depósito do combustível.
- Mudar o óleo de motor.
- Drenar o reservatório do líquido limpa-vidros.
- Verificar a protecção anti-corrosão e o anticongelante do líquido de arrefecimento.
- Ajustar a pressão dos pneus para o valor especificado para carga completa.

- Estacionar o veículo num local seco e bem ventilado. Engatar a primeira ou a marcha atrás ou definir a alavanca selectora para **P**. Evitar que o veículo deslize.
- Não aplicar o travão de mão.
- Abrir o capô, fechar todas as portas e trancar o veículo.
- Fechar a capota flexível.
- Cobrir a capota flexível para reduzir as influências ambientais.
- Desligar o grampo do terminal negativo da bateria do veículo. Não esquecer que nenhum dos sistemas está funcional, p. ex., sistema de alarme anti-roubo.

Colocar em funcionamento

Quando o veículo vai ser colocado novamente em funcionamento:

- Ligar o grampo ao terminal negativo da bateria do veículo. Activar o sistema electrónico dos vidros eléctricos.
- Verificar a pressão dos pneus.
- Atestar o reservatório do líquido lava-vidros.
- Verificar o nível do óleo do motor.
- Verificar o nível do líquido de arrefecimento.
- Montar a chapa de matrícula se necessário.

Recolha de veículos em fim de vida

Informação acerca dos centros de recuperação do veículo em fim de vida e a reciclagem dos veículos em fim de vida está disponível no nosso sítio na rede, onde legalmente exigido. Confie este trabalho apenas a um centro de reciclagem autorizado.

Verificações no veículo

Execução dos trabalhos

⚠ Aviso

Realizar verificações no compartimento do motor apenas quando a ignição estiver desligada.

A ventoinha de arrefecimento pode começar a funcionar mesmo com a ignição desligada.

⚠ Perigo

O sistema da ignição e os faróis de xénon utilizam uma tensão muito elevada. Não tocar.

Capot

Abrir

Puxar a alavanca de abertura e colocá-la na posição inicial.

Mover o trinco de segurança lateralmente para o lado esquerdo do veículo e abrir o capot.

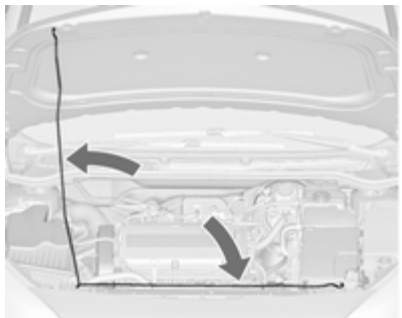

Fixar o suporte do capô.

Se o capot for aberto durante um Autostop, o motor será ligado automaticamente por motivos de segurança.

Fechar

Antes de fechar o capô, empurrar o suporte para o respectivo encaixe de arrumação.

Baixar o capô e deixá-lo cair no trinco a partir de uma altura baixa (20-25 cm). Verificar se o capô está engatado.

Atenção

Não pressionar o capô contra o engate para evitar amolgá-lo.

Óleo de motor

Verificar manualmente o nível do óleo de motor regularmente para evitar danos no motor. Certificar-se que é utilizado óleo com a especificação correcta. Líquidos e lubrificantes recomendados ⇨ 251.

Verificar com o veículo numa superfície nivelada. O motor deve estar à temperatura de funcionamento e desligado há pelo menos 5 minutos.

Puxar a vareta para fora. Limpá-la, inseri-la até ao batente da pega, puxar para fora e ver qual o nível do óleo do motor.

Inserir a vareta até ao batente da pega e dar meia volta.

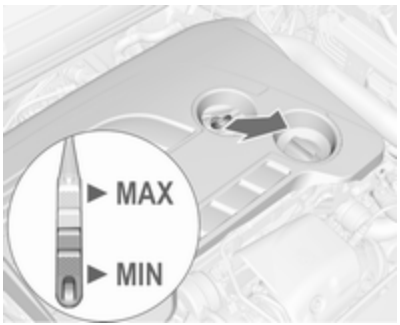

As varetas de verificação do óleo variam consoante a versão do motor.

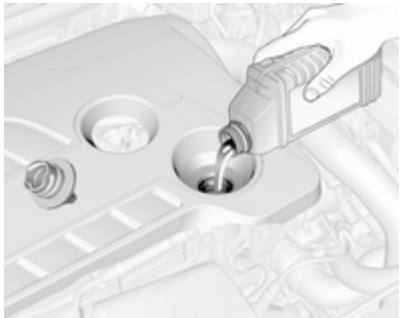

Quando o nível do óleo de motor tiver descido para a marca **MIN**, atestar o óleo de motor.

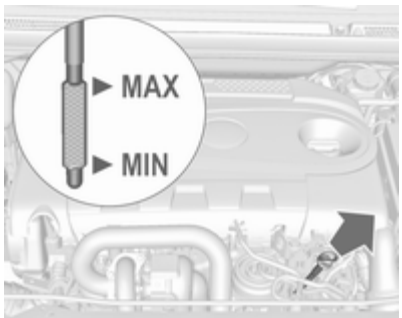

Recomendamos a utilização da mesma graduação de óleo de motor que foi utilizada na última mudança.

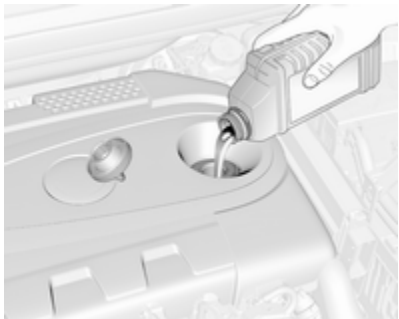

O nível do óleo de motor não deve exceder a marca **MAX** na vareta.

Atenção
Óleo de motor em excesso deverá ser drenado ou retirado por sucção.

Capacidades ⇨ 265.

Colocar o tampão e apertar.

Líquido de arrefecimento do motor

O líquido de arrefecimento protege de congelamento até aproximadamente -28 ºC. Em países nórdicos, com clima muito frio, o líquido de arrefecimento atestado de fábrica protege de congelamento até aproximadamente -37 ºC.

Atenção
Utilizar apenas anticongelante aprovado.

Nível do líquido de arrefecimento

Atenção
Um nível demasiado baixo do líquido de arrefecimento poderá causar danos no motor.

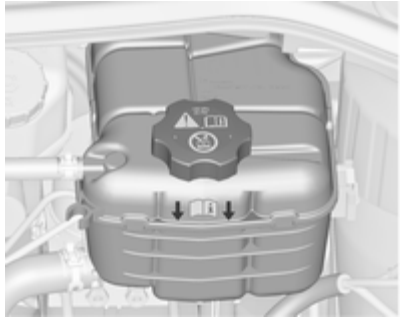

Se o sistema de arrefecimento estiver frio, o nível do líquido de arrefecimento deve estar acima da marca de enchimento. Atestar se o nível estiver baixo.

⚠Aviso
Deixar o motor arrefecer antes de abrir a tampa. Abrir a tampa com cuidado e deixar a pressão sair devagar.

Para atestar, utilizar uma mistura 1:1 de concentrado de líquido de arrefecimento liberto misturado com água da torneira limpa. Caso não tenha líquido de arrefecimento disponível, utilizar água da torneira limpa. Colocar o tampão e apertar. Mandar verificar a concentração de líquido de arrefecimento e a causa da perda de líquido de arrefecimento numa oficina.

Líquido limpa-vidros

Encher com água limpa misturada com uma quantidade adequada de líquido lava-pára-brisas aprovado que contenha anticongelante.

Atenção

Apenas líquido lava-vidros com uma concentração de anticongelante suficiente dá protecção em temperaturas baixas ou uma baixa súbita de temperatura.

O uso de líquido limpa-vidros com isopropanol pode danificar as luzes exteriores.

Travões

No caso de uma espessura mínima dos calços dos travões, ouvir-se-á um silvo durante a travagem.

Pode-se continuar a conduzir nessa situação mas deve substituir-se os calços dos travões o mais depressa possível.

Depois de montar calços novos, não travar a fundo desnecessariamente nas primeiras viagens.

Líquido dos travões

⚠Aviso

O líquido dos travões é venenoso e corrosivo. Evitar o contacto com olhos, pele, tecidos e superfícies pintadas.

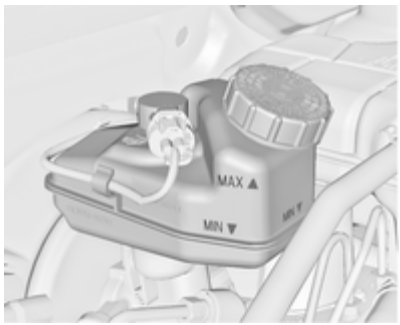

O nível do líquido dos travões deve situar-se entre as marcas **MIN** e **MAX**.

Se o nível do líquido estiver abaixo de **MIN**, procurar a assistência de uma oficina.

Líquido dos travões e da embraiagem ⇨ 251.

Bateria do veículo

Os veículos sem sistema Start/Stop serão equipados com uma bateria ácido-chumbo. Os veículos com sistema Start/Stop serão equipados com uma bateria AGM, que não é uma bateria de ácido e chumbo.

A bateria do veículo não precisa de manutenção, desde que o perfil de condução permita carga suficiente para a bateria. Deslocações curtas e arranques frequentes do motor podem descarregar a bateria. Evitar a utilização de consumidores de energia desnecessários.

As baterias não devem ser eliminadas junto com os resíduos domésticos. Devem ser colocadas em pontos de recolha para reciclagem apropriados (i.e. pilhões).

Deixar o veículo parado durante mais de 4 semanas pode provocar a descarga da bateria. Desligar o grampo do terminal negativo da bateria do veículo.

Assegurar que a ignição está desligada antes de ligar ou desligar a bateria do veículo.

Protecção contra descarga da bateria do veículo ⇨ 131.

Substituir a bateria do veículo

Advertência
Qualquer incumprimento das instruções indicadas nesta secção poderá levar à desactivação temporária do sistema Start/Stop.

Quando a bateria do veículo está a ser substituída, certificar-se de que não existem orifícios de ventilação abertos nas proximidades do terminal positivo. Se um orifício de ventilação estiver aberto nesta área, deve ser fechado com um tampão falso, e a ventilação na proximidade do terminal negativo deve ser aberta.

Utilizar apenas baterias que permitam que a caixa de fusíveis seja montada por cima da bateria do veículo.

Em veículos com sistema Start/Stop, certificar-se de que a bateria AGM (tapete de vidro absorvente) é substituída por outra bateria AGM.

É possível identificar uma bateria AGM pela etiqueta na bateria. Recomendamos a utilização de uma bateria de veículo Opel original.

Advertência
A utilização de uma bateria do veículo AGM diferente da bateria de veículo Opel original poderá resultar num desempenho mais fraco do sistema pára/arranca.

Recomendamos que substitua a bateria do veículo numa oficina.

Sistema Start/Stop ⇨ 146.

Carregar a bateria do veículo

⚠ Aviso

Nos veículos com sistema Start/Stop, certificar-se de que o potencial de carga não excede os 14,6 volt quando é utilizado um carregador de baterias. Caso contrário, a bateria do veículo poderá sofrer danos.

Auxílio de arranque ⇨ 242.

Etiqueta de aviso

Significado dos símbolos:

- Sem faíscas, chamas vivas ou fumo.
- Proteger sempre os olhos. Os gases explosivos podem causar cegueira ou ferimentos.
- Mantenha a bateria do veículo fora do alcance de crianças.
- A bateria do veículo contém ácido sulfúrico, que pode provocar cegueira ou lesões por queimaduras graves.
- Consultar o Manual do Proprietário para mais informações.
- Poderá haver gases explosivos perto da bateria do veículo.

Purgar o sistema de combustível diesel

Se o depósito tiver ficado vazio, será necessário purgar o sistema de combustível diesel. Ligar a ignição três vezes durante 15 segundos de cada vez. Depois ligar o motor durante 40 segundos, no máximo. Repetir este processo após 5 segundos, no mínimo. Se o motor não pegar, recorrer à assistência de uma oficina.

Substituição das escovas do limpa pára-brisas

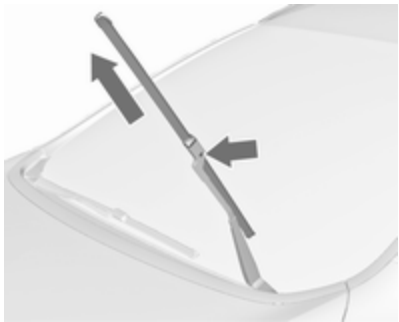

Levantar o braço do limpa-vidros até se manter na posição levantada, pressionar o botão, desencaixar a escova e retirá-la.

Fixar ao braço do limpa-vidros a escova limpa-vidros num ligeiro ângulo e empurrar até encaixar.

Baixar o braço cuidadosamente.

Substituir lâmpadas

Desligar a ignição e desligar o interruptor relevante ou fechar as portas.

Segurar numa lâmpada nova apenas pela base. Não tocar no vidro da lâmpada sem luvas.

Ao substituir lâmpadas, utilizar apenas lâmpadas do mesmo tipo.

Substituir as lâmpadas dos faróis a partir do interior do compartimento do motor.

Verificação das lâmpadas

Depois da substituição de uma lâmpada, ligar a ignição, fazer funcionar e verificar as luzes.

Faróis de halogéneo

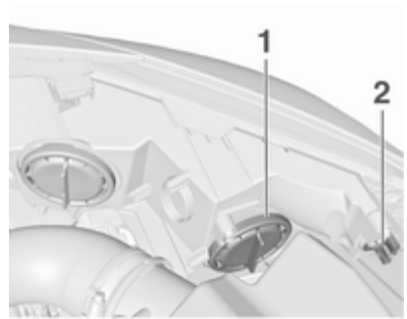

Faróis bi-halogéneo (1) com uma lâmpada para luzes de máximos e de médios.

Luzes laterais/luzes de condução diurna (2).

Luzes de médios/máximos (1)

1. Rodar a tampa (1) para a esquerda e retirá-la.

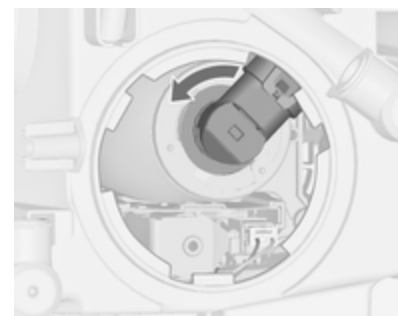

2. Rodar o suporte da lâmpada para a esquerda para desengatar. Afastar o suporte da lâmpada do reflector.

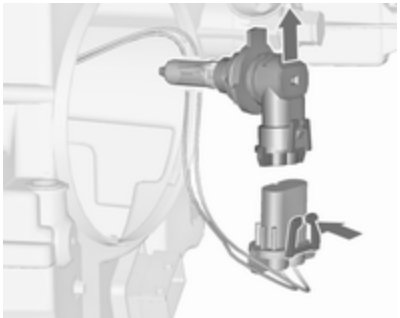

3. Desencaixar o suporte da lâmpada da ligação da ficha, pressionando a presilha de retenção.
4. Substituir a lâmpada e ligar o suporte da lâmpada com a ligação da ficha.
5. Colocar o suporte da lâmpada, encaixando as duas patilhas no reflector, e rodar no sentido dos ponteiros do relógio para fixar.
6. Encaixar a tampa e rodar para a direita.

Luzes laterais/Luzes de condução diurna (2)

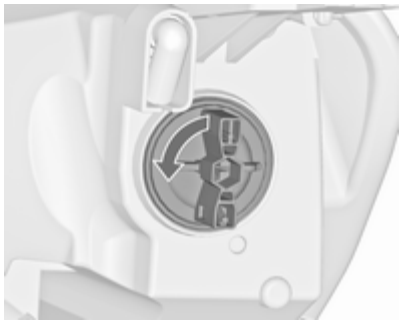

1. Rodar o casquilho da lâmpada (2) para a esquerda para desengatar. Remover o casquilho da lâmpada do reflector.

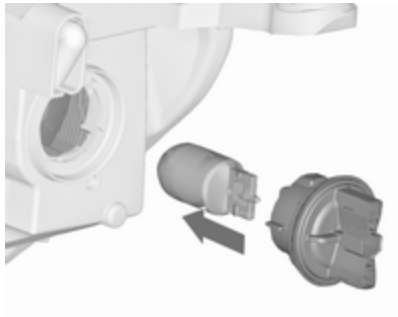

2. Remover a lâmpada do casquilho, puxando.
3. Substituir e introduzir a nova lâmpada no casquilho.
4. Inserir o casquilho da lâmpada no reflector e rodar para a direita.

Iluminação dianteira adaptativa

⚠ Perigo

A iluminação dianteira adaptativa utiliza faróis de xénon.

Os faróis de xénon funcionam com uma grande tensão eléctrica. Não tocar. Substituir as lâmpadas numa oficina.

As lâmpadas do indicador de mudança de direcção dianteiro e das luzes de curva podem ser substituídas.

As luzes laterais/luzes de condução diurna foram concebidas como díodos emissores de luz (LED) e não podem ser substituídas.

Iluminação de cantos

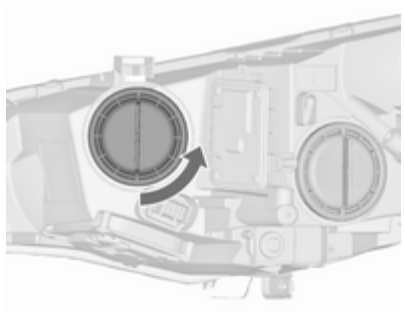

1. Rodar a tampa para a esquerda e retirá-la.

2. Rodar o suporte da lâmpada para a esquerda para desengatar. Afastar o suporte da lâmpada do reflector.

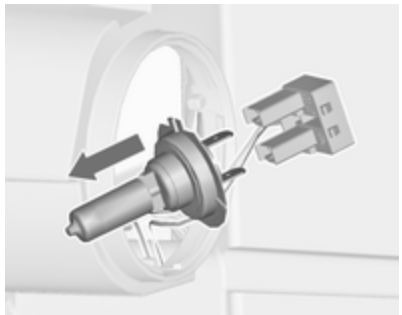

3. Desencaixar a lâmpada da ligação da ficha, puxando.
4. Substituir a lâmpada e ligar o suporte da lâmpada com a ligação da ficha.
5. Colocar o suporte da lâmpada, encaixando as duas patilhas no reflector, e rodar no sentido dos ponteiros do relógio para fixar.
6. Encaixar a tampa e rodar para a direita.

Faróis de nevoeiro

As lâmpadas estão acessíveis a partir da parte inferior do veículo.

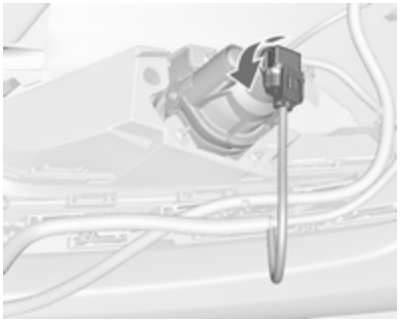

1. Rodar o casquilho da lâmpada para a esquerda e retirá-lo do reflector.

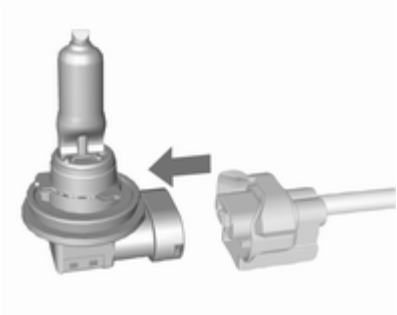

2. Desencaixar o casquilho da lâmpada da ligação da ficha, pressionando a presilha de retenção.
3. Remover e substituir o casquilho com a lâmpada e ligar a ligação da ficha.
4. Inserir o casquilho da lâmpada no reflector, rodando para a direita e encaixar.

Indicadores de mudança de direcção dianteiros

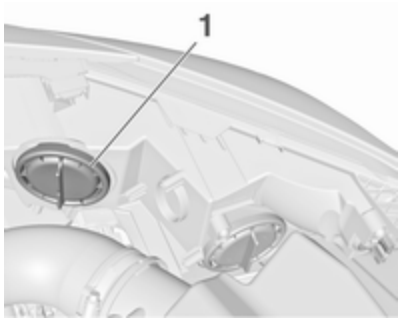

1. Rodar a tampa (1) para a esquerda e retirá-la.

2. O gráfico mostra a versão com faróis de halogéneo.

O gráfico mostra a versão com faróis de iluminação dianteira adaptativa.

Rodar o casquilho da lâmpada no sentido anti horário para desengatar e extrair do reflector.

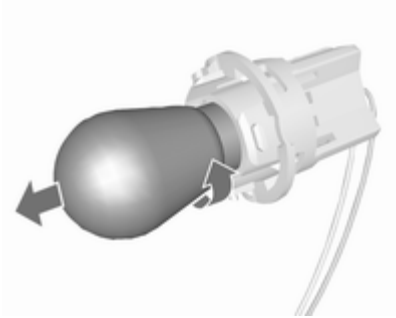

3. Remover a lâmpada do casquilho, rodando para a esquerda.
4. Substituir e introduzir a nova lâmpada no casquilho, rodando para a direita.
5. Inserir o casquilho da lâmpada no reflector e rodar para a direita.
6. Encaixar a tampa e rodar para a direita.

Luzes traseiras

1. Abrir e retirar a cobertura no interior da porta da bagageira desapertando o parafuso com uma moeda.
2. As luzes de travão, luzes traseiras e faróis de nevoeiro são constituídos por díodos emissores de luz (LED) e não podem ser substituídos.

Remover o suporte da lâmpada rodando no sentido anti-horário.

Luzes dos indicadores de mudança de direcção (**1**)

Luzes de marcha-atrás (**2**)

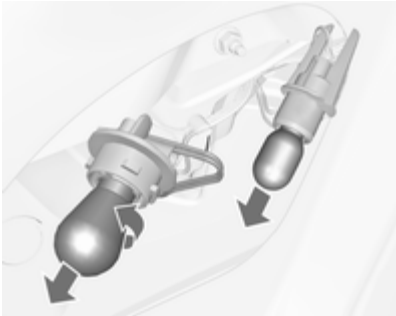

3. Retirar e substituir a lâmpada
4. Inserir o suporte da lâmpada no conjunto de luzes traseiras e rodar no sentido horário.

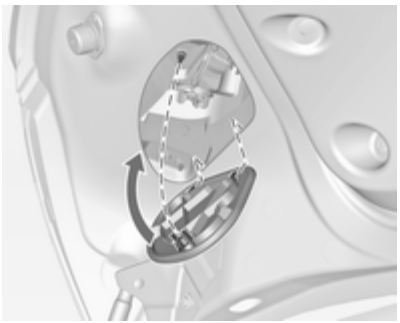

5. Fechar a tampa inserir primeiro os ganchos de fixação. Fixar a tampa rodando o parafuso no sentido horário com uma moeda.

Luzes adicionais no quadro da porta da bagageira

1. Abrir a tampa da bagageira.

2. Soltar a cobertura do interior do painel e desmontar.

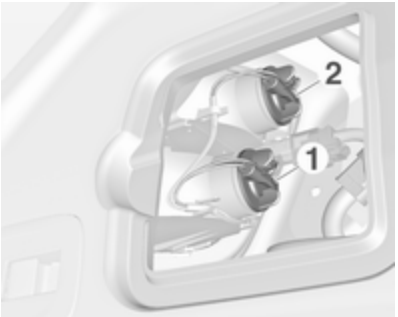

3. Remover o suporte da lâmpada rodando no sentido anti-horário.

   Luzes dos indicadores de mudança de direcção (**1**)

   Luzes traseiras (**2**)

4. Retirar e substituir a lâmpada.
5. Inserir o suporte da lâmpada no compartimento e rodar no sentido horário.
6. Fixar a cobertura da moldura lateral.

Indicadores de mudança de direcção laterais

Para substituir a lâmpada, retire o respectivo alojamento:

1. Deslizar a lâmpada para a esquerda e remover com a respectiva extremidade direita.

2. Rodar o casquilho da lâmpada no sentido contrário dos ponteiros do relógio e remover do alojamento.

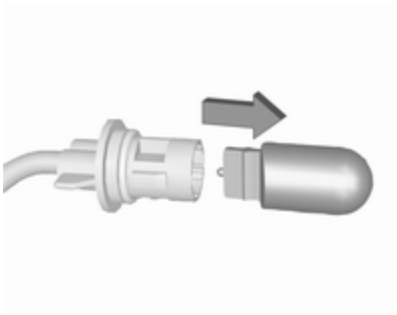

3. Retirar a lâmpada do casquilho e substituí-la.
4. Inserir o suporte da lâmpada e rodar para a direita.
5. Inserir a extremidade esquerda da lâmpada, deslizar para a esquerda e inserir a extremidade direita.

Luz da chapa de matrícula

1. Inserir uma chave de parafusos na reentrância da cobertura, pressionar para o lado e soltar a mola.
2. Retirar a lâmpada para baixo, com cuidado para não puxar o cabo.

3. Retirar o casquilho da lâmpada do alojamento da lâmpada rodando no sentido contrário dos ponteiros do relógio.

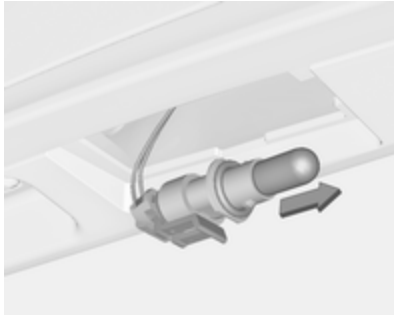

4. Retirar a lâmpada do casquilho e substituí-la.
5. Inserir o casquilho da lâmpada no alojamento da lâmpada e rodar no sentido dos ponteiros do relógio.
6. Inserir a lâmpada no pára--choques e deixar engatar.

Luzes do habitáculo

Luz de cortesia, luzes de leitura

Substituir as lâmpadas numa oficina.

Luz da bagageira

Substituir as lâmpadas numa oficina.

Iluminação do painel de instrumentos

Substituir as lâmpadas numa oficina.

Instalação eléctrica

Fusíveis

Os dados do fusível de substituição devem coincidir com os dados do fusível avariado.

Existem três caixas de fusíveis no veículo:

- Na frente esquerda do compartimento do motor,
- Em veículos com volante à esquerda, no interior atrás do compartimento de arrumação, ou nos veículos com volante à direita, atrás do porta-luvas,
- Atrás de uma tampa à esquerda da bagageira.

Antes de se substituir um fusível, desligar o respectivo interruptor e a ignição.

Um fusível fundido é identificável por um fio derretido. Não substituir o fusível enquanto não se corrigir o que levou a que se fundisse.

Algumas funções são protegidas por vários fusíveis.

Podem também existir fusíveis sem função atribuída.

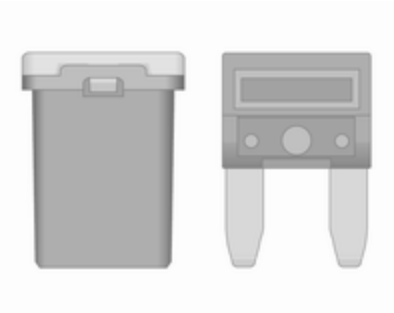

Extractor de fusíveis

Um extractor de fusíveis poderá encontrar-se na caixa de fusíveis no compartimento do motor.

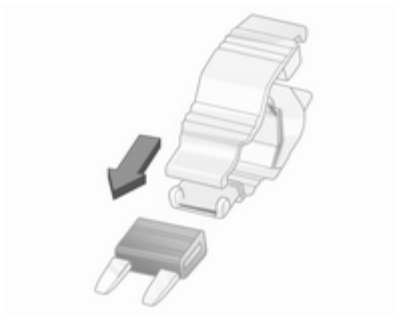

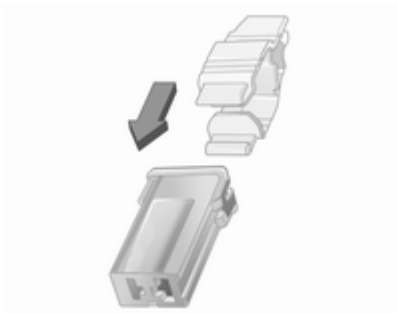

Colocar o extractor de fusíveis nos vários tipos de fusível a partir de cima ou da parte lateral e retirar o fusível.

Caixa de fusíveis no compartimento do motor

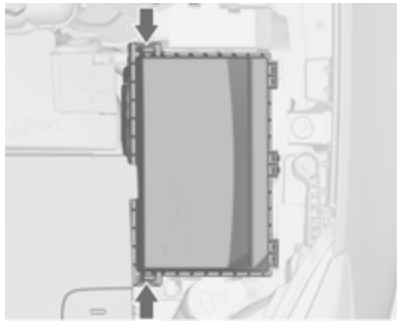

A caixa de fusíveis encontra-se na parte da frente esquerda do compartimento do motor.

Desengatar a cobertura e dobrá-la para cima até que pare. Retirar a cobertura verticalmente para cima.

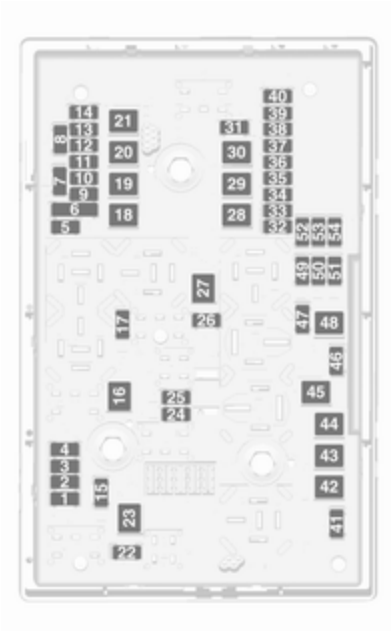

N.º	Circuito
1	Módulo de controlo do motor
2	Sensor Lambda
3	Injecção do combustível, sistema de ignição
4	Injecção do combustível, sistema de ignição
5	–
6	Aquecimento retrovisor
7	Comando da ventoinha
8	Sensor Lambda, arrefecimento do motor
9	Sensor do óculo traseiro
10	Sensor da bateria do veículo
11	Desengate da bagageira
12	Iluminação dianteira adaptativa, controlo automático da iluminação
13	Válvulas ABS
14	–

N.º	Circuito
15	Módulo de controlo do motor
16	Motor de arranque
17	Módulo de controlo da caixa de velocidades
18	Óculo traseiro aquecido
19	Janelas dianteiras eléctricas
20	Janelas traseiras eléctricas
21	Central eléctrica traseira
22	Máximos lado esquerdo (Halogéneo)
23	Sistema lava-faróis
24	Médios direita (Xenon)
25	Médios esquerda (Xenon)
26	Faróis de nevoeiro
27	Aquecimento do combustível diesel
28	Sistema Start/Stop
29	Travão de mão eléctrico

N.º	Circuito
30	Bomba ABS
31	–
32	Airbag
33	Iluminação dianteira adaptativa, controlo automático da iluminação
34	Recirculação dos gases de escape
35	Vidros eléctricos, sensor de chuva, espelho retrovisor exterior
36	Controlo da climatização
37	–
38	Bomba de vácuo
39	Módulo de controlo do sistema do combustível
40	Sistema lava pára-brisas
41	Máximos lado direito (Halogéneo)

N.º	Circuito
42	Ventoinha do radiador
43	Limpa-pára-brisas
44	–
45	Ventoinha do radiador
46	–
47	Buzina
48	Ventoinha do radiador
49	Bomba de combustível
50	Nivelamento dos faróis, iluminação dianteira adaptativa
51	–
52	Aquecedor auxiliar, motor a diesel

N.º	Circuito
53	Módulo de controlo da caixa de velocidades, Módulo de controlo do motor
54	Bomba de vácuo, painel de instrumentos, sistema de aquecimento, ventilação e ar condicionado

Depois de ter mudado os fusíveis avariados, fechar a tampa da caixa dos fusíveis e pressioná-la até encaixar.

Se a tampa da caixa dos fusíveis não for fechada correctamente, poderão ocorrer avarias.

Caixa de fusíveis no painel de instrumentos

Em veículos com volante à esquerda, a caixa dos fusíveis encontra-se atrás do compartimento de arrumação no painel de instrumentos.

Abrir o compartimento e e empurrar para a esquerda para desbloquear. Rebater o compartimento para baixo e retirá-lo.

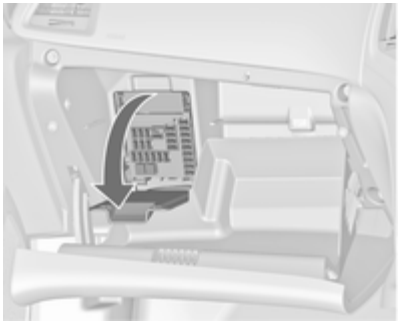

Em veículos com volante à direita, a caixa dos fusíveis encontra-se atrás de uma tampa no porta-luvas. Abrir o porta-luvas, depois abrir a tampa e rebatê-la.

N.º	Circuito
1	Visores
2	Unidade de controlo da carroçaria, luzes exteriores
3	Unidade de controlo da carroçaria, luzes exteriores
4	Sistema de informação e lazer
5	Sistema de informação e lazer, instrumento
6	Tomada, isqueiro
7	Tomada de energia

N.º	Circuito
8	Módulo de controlo da carroçaria, luz do médio esquerdo
9	Módulo de controlo da carroçaria, luz do médio direito
10	Módulo de controlo da carroçaria, trancagem das portas
11	Ventoinha interior
12	Banco eléctrico do condutor
13	Bancos eléctricos dos passageiros
14	Conector de diagnóstico
15	Airbag
16	Relé da porta da bagageira
17	Sistema de ar condicionado
18	Diagnóstico de serviço
19	Módulo de controlo da carroçaria, luzes de travão, luzes traseiras, luzes do habitáculo
20	–

N.º	Circuito
21	Painel de instrumentos
22	Sistema de ignição
23	Módulo de controlo da carroçaria
24	Módulo de controlo da carroçaria
25	–
26	Acessório de tomada da bagageira

Caixa de fusíveis na bagageira

A caixa de fusíveis encontra-se do lado esquerdo da bagageira, atrás da tampa.

Retirar a tampa.

Atribuição dos fusíveis

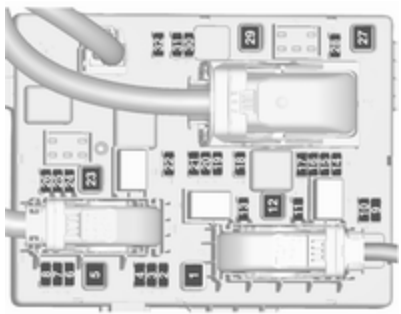

N.º	Circuito
1	Módulo de controlo da capota flexível, calha eléctrica direita
2	–
3	Sensores de estacionamento
4	Sistema de redução catalítica selectiva
5	–
6	–
7	Banco eléctrico
8	Módulo de controlo da capota flexível
9	Sistema de redução catalítica selectiva
10	Sistema de redução catalítica selectiva
11	Módulo do reboque, monitor da pressão dos pneus e câmara traseira
12	Módulo de controlo da capota flexível, luzes traseiras

N.º	Circuito
13	–
14	Banco traseiro rebatimento eléctrico
15	–
16	Ventilação dos bancos, câmara traseira, módulo de controlo da capota flexível
17	–
18	–
19	Aquecimento do volante
20	–
21	Aquecimento dos assentos
22	–
23	Módulo de controlo da capota flexível, calha eléctrica esquerda
24	Sistema de redução catalítica selectiva
25	–

N.º	Circuito
26	Fusível de ligação directa para modo não logístico
27	Entrada passiva
28	–
29	Unidade hidráulica
30	–
31	–
32	Flex Ride

Ferramentas do veículo

Ferramentas

Veículos com roda sobresselente

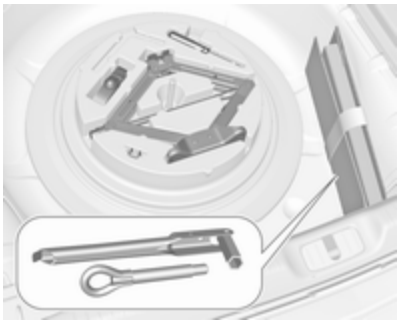

Abrir a cobertura da bagageira. O macaco, as ferramentas e uma cinta para fixar uma roda danificada encontram-se na caixa de ferramentas por baixo da roda sobresselente na bagageira. A chave de rodas e o olhal de reboque estão no saco de ferramentas localizado na cavidade da roda sobresselente junto da caixa de ferramentas. Roda sobresselente ⇨ 238.

Veículos com kit de reparação de pneus

Algumas ferramentas e o olhal de reboque estão juntos com o kit de reparação de pneus numa caixa de ferramentas na bagageira, por baixo da cobertura do piso.

Veículos com kit de reparação de pneus e piso raso da bagageira

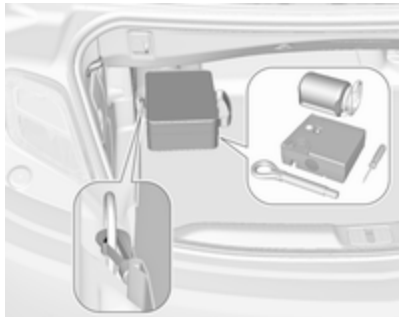

Algumas ferramentas e o olhal de reboque encontram-se junto do kit de reparação de pneus num saco, o qual está preso ao olhal de fixação dianteiro esquerdo na bagageira.

Rodas

Não existem jantes especiais para os veículos com motores a gasóleo e apenas são permitidas jantes de liga leve especiais aprovadas para este veículo.

Estado dos pneus e jantes

Passar pelas beiras da estrada devagar e, se possível, em ângulo recto. Passar por cima de superfícies semelhantes a arestas vivas pode causar danos em pneus e jantes. Não entalar os pneus contra os passeios ao estacionar.

Regularmente, verificar se as jantes apresentam danos. Recorrer à ajuda de uma oficina em caso de danos ou desgaste invulgar.

Pneus de Inverno

Os pneus de Inverno aumentam a segurança da condução a temperaturas inferiores a 7 ºC pelo que deverão ser montados em todas as jantes.

São permitidas todas as medidas de pneus como pneus de Inverno ⇨ 266.

Utilizar a medida de pneus 225/55 R17 apenas como pneus de Inverno.

Nos veículos como motores a diesel não são instaladas jantes especiais e apenas são permitidas jantes de liga leve especiais aprovadas para o veículo.

De acordo com a legislação nacional de cada país, colocar a etiqueta de velocidade dentro do campo de visão do condutor.

Designação dos pneus

Por exemplo, **235/55 R 17 99 V**

235 = Largura do pneu, mm
55 = Relação da secção transversal (relação entre altura e largura do pneu), %
R = Tipo de cinta: Radial
RF = Tipo: RunFlat
17 = Diâmetro da jante, polegadas
99 = Índice de carga, p. ex. 99 é equivalente a 775 kg
V = Letra do código de velocidade

Letra do código de velocidade:

Q = até 160 km/h
S = até 180 km/h
T = até 190 km/h
H = até 210 km/h
V = até 240 km/h
W = até 270 km/h

Pneus direccionais

Montar pneus direccionais de forma a rodarem na direcção de condução. A direcção de rodagem é indicada por um símbolo (p. ex., uma seta) na parede lateral do pneu.

Pressão dos pneus

Verificar a pressão com os pneus frios pelo menos cada 14 dias e antes de qualquer viagem grande. Não esquecer de verificar também o pneu sobresselente. Isto também se aplica a veículos com sistema de monitorização da pressão dos pneus.

Desapertar a tampa da válvula.

Pressão dos pneus ⇨ 266.

A etiqueta de informação da pressão dos pneus situada na armação da porta esquerda indica o tipo de pneus de origem e as respectivas pressões.

Os dados da pressão dos pneus referem-se a pneus frios. Aplica-se a pneus de Verão e de Inverno.

Insuflar sempre o pneu sobresselente segundo a pressão especificada para carga completa.

A pressão dos pneus ECO tem por objectivo atingir o menor consumo de combustível possível.

A pressão incorrecta dos pneus prejudica a segurança, a manobrabilidade do veículo, o conforto e a poupança de combustível e aumenta o desgaste dos pneus.

As pressões dos pneus podem variar em função de várias opções. Para o valor correcto da pressão dos pneus, seguir o procedimento abaixo:

1. Identificar o código de identificação do motor. Dados do motor ⇨ 259.
2. Identificar o respectivo pneu.

As tabelas da pressão dos pneus indicam todas as combinações possíveis de pneus ⇨ 266.

Para os pneus aprovados para o seu veículo, consultar o Certificado CE de Conformidade fornecido com o veículo ou os documentos de matrícula nacionais.

O condutor é responsável pelo ajuste correcto da pressão dos pneus.

⚠ Aviso

Se a pressão for demasiado baixa, pode causar o sobreaquecimento e danos internos nos pneus, resultando na separação do piso e mesmo no rebentamento do pneu a altas velocidades.

No caso de a pressão dos pneus ter de ser reduzida ou aumentada num veículo com sistema de controlo da pressão dos pneus, desligar a ignição. Depois de ajustar a pressão dos pneus, ligar a ignição e seleccionar a definição relevante na página **Carga dos pneus** no Centro de Informação do Condutor (DIC) ⇨ 103.

Sistema de controlo da pressão dos pneus

O sistema de monitorização da pressão dos pneus (TPMS) verifica a pressão dos quatro pneus uma vez

por minuto quando a velocidade do veículo ultrapassa um determinado limite.

Atenção
O sistema de controlo da pressão dos pneus avisa apenas se os pneus estão com pouca pressão e não substitui a manutenção regular dos pneus por parte do condutor.

Todas as rodas devem possuir sensores de pressão e os pneus devem estar à pressão indicada.

Advertência
Nos países onde o sistema de controlo da pressão dos pneus é exigido legalmente, a utilização de rodas sem sensores de pressão invalidará a aprovação do tipo de veículo.

As pressões actuais dos pneus podem ser mostradas no **Veículo informação menu** no Centro de Informação do Condutor (CIC).

O menu pode ser seleccionado através dos botões na alavanca de sinalização de mudança de direcção.

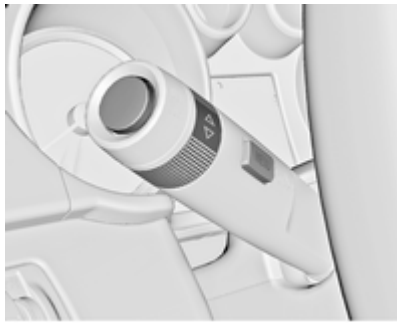

Pressionar o botão **MENU** para seleccionar o **Veículo informação menu** .

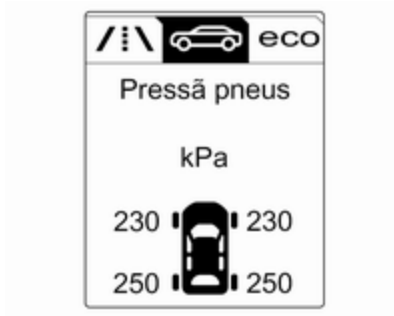

Rodar a roda de regulação para seleccionar o sistema de monitorização da pressão dos pneus.

O estado do sistema e os avisos de pressão são mostrados através de uma mensagem, com o pneu correspondente a piscar no CIC.

Uma situação de pressão baixa detectada é indicada pela luz de aviso (!) ⇨ 100.

Se a luz de aviso (!) se acender, parar logo que possível e encher os pneus de acordo com o recomendado ⇨ 266.

Se (!) piscar durante 60-90 segundos e em seguida ficar acesa continuamente, existe uma avaria no sistema. Consultar uma oficina.

Depois de encher os pneus, poderá ser necessário conduzir para actualizar os valores da pressão dos pneus no Centro de Informação do Condutor (DIC). Durante este tempo, (!) poderá acender-se.

Se (!) se acender a baixa temperatura e se apagar depois de algum tempo de condução, isto pode ser um indicador de aproximação a um estado de pressão baixa dos pneus. Verificar a pressão dos pneus.

Mensagens do veículo ⇨ 110.

Se a pressão dos pneus tiver de ser reduzida ou aumentada, desligar o motor.

Apenas montar rodas com sensores de pressão, de outro modo a pressão dos pneus não será apresentada e (!) acende continuamente.

Uma roda sobresselente temporária não está equipada com sensores de pressão. O sistema de monitorização da pressão dos pneus não está operacional para estas rodas. O indicador de controlo (!) acende. Para as outras três rodas o sistema mantém-se operacional.

A utilização de kits de reparação dos pneus líquido à venda no mercado pode prejudicar o funcionamento do sistema. Podem ser utilizados kits de reparação aprovados pelo fabricante.

O equipamento rádio externo de elevada potência pode prejudicar o funcionamento do sistema de controlo da pressão dos pneus.

De cada vez que os pneus são substituídos, os sensores do sistema de controlo da pressão dos pneus devem ser desmontados e submetidos a manutenção. No caso do sensor aparafusado, substituir o núcleo da válvula e o anel de vedação. No caso do sensor preso por grampo, substituir a haste completa da válvula.

Estado de carga do veículo

Ajustar a pressão dos pneus de acordo com a etiqueta de informação dos pneus ou a tabela de pressão dos pneus ⇨ 266 e seleccionar a definição adequada no menu **Carga dos pneus** no CIC, **Veículo informação menu** ⇨ 103.

Seleccionar:

- **Ligeira** para pressão de conforto até 3 pessoas
- **Eco** para pressão Eco até 3 pessoas
- **Máx** para carga total

Processo de correspondência do sensor TPMS

Cada sensor TPMS tem um código de identificação único. É necessário efectuar a correspondência do código de identificação com uma nova posição do pneu/roda depois de rodar os pneus ou de substituir o conjunto de rodas completo e se um ou mais sensores TPMS foram substituídos. O processo de correspondência dos sensores TPMS também deve ser efectuado depois de substituir um pneu sobresselente por um pneu de estrada com sensor TPMS.

A luz de anomalia e a mensagem ou código de aviso deverão apagar no próximo ciclo de ignição. A correspondência dos sensores com as posições dos pneus/rodas é efectuada utilizando uma ferramenta de reprogramação TPMS, pela seguinte ordem: pneu dianteiro do lado esquerdo, pneu dianteiro do lado direito, pneu traseiro do lado direito e pneu traseiro do lado esquerdo. O indicador de mudança de direcção na posição activa actual mantém-se aceso até ocorrer a correspondência do sensor.

Consultar a respectiva oficina para o serviço ou para adquirir uma ferramenta de nova memorização. São disponibilizados 2 minutos para fazer corresponder a primeira posição do pneu/roda e 5 minutos no total para fazer corresponder as quatro posições dos pneus/rodas. Caso demore mais tempo, o processo de correspondência pára e tem de ser reiniciado.

O processo de correspondência do sensor TPMS consiste em:

1. Aplicar o travão de mão; nos veículos equipados com caixa de velocidades automática, colocar a alavanca selectora na posição **P**.
2. Ligue a ignição.
3. Utilizar o botão **MENU** na alavanca do indicador de mudança de direcção para seleccionar **Menu de informação do veículo** no CIC.
4. Utilizar a roda de regulação para navegar até ao menu de pressão dos pneus.
5. Pressionar o botão **SET/CLR** para iniciar o processo de correspondência do pneu. Deverá surgir uma mensagem a pedir aceitação do processo.
6. Pressionar novamente o botão **SET/CLR** para confirmar a selecção. A buzina toca duas

vezes para sinalizar que o receptor está em modo de memorização.

7. Começar pelo lado dianteiro do lado esquerdo.
8. Colocar a ferramenta de reprogramação contra a parede lateral do pneu, junto à haste da válvula. Em seguida pressionar o botão para activar o sensor TPMS. Um toque curto da buzina confirma que o código de identificação do sensor foi feito corresponder com aquela posição do pneu e roda.
9. Passar ao pneu dianteiro do lado direito e repetir o procedimento indicado no Passo 8.
10. Passar ao pneu traseiro dianteiro do lado direito e repetir o procedimento indicado no Passo 8.
11. Passar ao pneu traseiro do lado esquerdo e repetir o procedimento indicado no Passo 8. A buzina apita duas vezes para indicar que foi feita a correspondência do código de identificação do sensor com o pneu traseiro do lado esquerdo e que o processo de correspondência dos sensores TPMS já não está activo.
12. Desligar a ignição.
13. Regular os quatro pneus à pressão recomendada conforme indicado na etiqueta de pressão dos pneus.
14. Garantir que o estado de carga dos pneus está de acordo com a pressão seleccionada ⇨ 103.

Sujeição à temperatura

A pressão dos pneus depende da temperatura do pneu. Durante a condução a temperatura e a pressão dos pneus aumentam.

O valor da pressão dos pneus apresentado no CIC mostra a pressão actual dos pneus. Assim, é importante verificar a pressão com os pneus frios.

Profundidade do relevo

Verificar a profundidade do piso a intervalos regulares.

Os pneus devem ser substituídos por razões de segurança quando a profundidade do rasto for de 2 mm - 3 mm (4 mm para pneus de Inverno).

Por razões de segurança é recomendado que a profundidade do piso dos pneus no mesmo eixo não seja diferente em mais do que 2 mm.

A profundidade de rasto mínima permitida por lei (1,6 mm) terá sido atingida quando o rasto tiver sido gasto até um dos indicadores de desgaste do rasto (TWI). A sua posição é indicada pelas marcas na parede lateral.

Se existir maior desgaste à frente do que atrás, colocar as rodas dianteiras atrás e as traseiras à frente periodicamente. Certificar-se que o sentido da rotação das rodas é o mesmo que anteriormente.

Os pneus envelhecem mesmo quando não utilizados. Recomendamos que os pneus sejam substituídos a cada 6 anos.

Mudar para outros pneus

Se se utilizarem pneus de tamanho diferente dos montados de fábrica, poderá ser necessário reprogramar o velocímetro assim como a pressão nominal dos pneus e fazer outras alterações no veículo.

Depois de mudar para pneus de tamanho diferente, substituir a etiqueta da pressão dos pneus.

⚠ Aviso

A utilização de pneus ou jantes desadequados poderá causar acidentes e invalidará a aprovação tipo do veículo.

Tampões de rodas

Deverão utilizar-se tampões das rodas e pneus aprovados para o veículo em questão e que cumpram todos os requisitos de combinação de jantes e pneus aplicáveis.

Se os tampões das rodas e os pneus utilizados não forem aprovados pela fábrica, os pneus não deverão ter aresta de protecção.

Os tampões das rodas não devem impedir o arrefecimento dos travões.

⚠ Aviso

A utilização de pneus ou tampões de rodas inadequados pode causar perda de pressão repentina e, consequentemente, acidentes.

Veículos com jantes de aço: Ao utilizar porcas de bloqueio das rodas, não fixar os tampões das rodas.

Correntes de neve

Apenas utilize correntes de neve nas rodas dianteiras.

A utilização das correntes de neve é permitida em pneus com a medida 225/55 R17. Utilizar sempre correntes de rede fina que adicionem até 10 mm ao piso e às paredes laterais interiores (incluindo o fecho da corrente).

⚠Aviso

Danos podem levar os pneus a rebentar.

Não é permitido utilizar correntes para a neve na roda sobresselente temporária.

Kit de reparação de pneus

O kit de reparação de pneus pode ser utilizado para reparar pequenos danos no relevo de um pneu.

Não retirar quaisquer objectos estranhos dos pneus.

Danos num pneu que excedam 4 mm ou que estejam na face lateral do pneu não podem ser reparados com o kit de reparação dos pneus.

⚠Aviso

Não conduzir a mais de 80 km/h.

Não utilizar durante um período longo de tempo.

A condução e o manuseio podem ser afectados.

Em caso de um pneu furado:

Aplicar o travão de mão e engatar a 1.ª, a marcha-atrás ou a posição **P**.

O kit de reparação de pneus está numa caixa por baixo da cobertura do piso na bagageira.

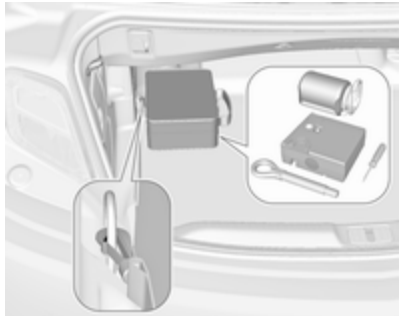

Noutra versão, existe um saco com o kit de reparação de pneus preso ao olhal de fixação traseiro esquerdo na bagageira.

1. Retirar o kit de reparação de pneus da bagageira.
2. Retirar o compressor.

3. Retirar o cabo de ligação eléctrica e tubo flexível de ar do compartimento de arrumação que se encontram na parte inferior do compressor.

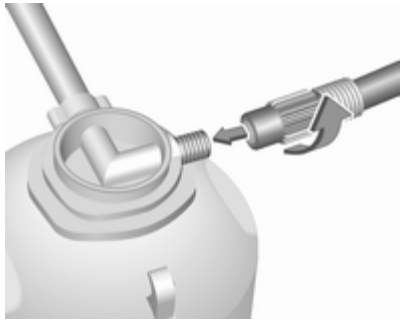

4. Aparafusar o tubo flexível do compressor na ligação na botija do vedante.
5. Encaixar a botija do vedante no retentor do compressor.

   Colocar o compressor perto do pneu de maneira que a botija do vedante fique na vertical.

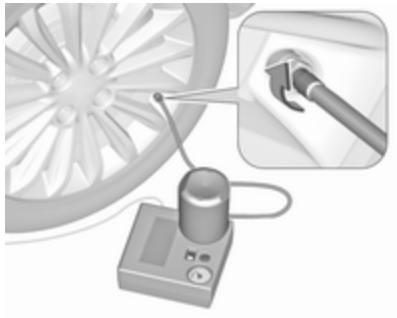

6. Desapertar a tampa da válvula do pneu em questão.
7. Aparafusar o tubo flexível na válvula do pneu.
8. O interruptor no compressor tem de estar na posição O.
9. Ligar a ficha do compressor na saída de alimentação ou do isqueiro.

   Para não descarregar a bateria do veículo, recomendamos que se ligue o motor.

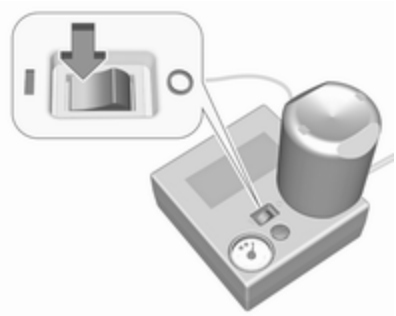

10. Colocar o interruptor de balancim do compressor na posição **I**. O pneu é cheio com vedante.
11. O manómetro da pressão do compressor indica por breves instantes um valor até 6 bar enquanto a garrafa de vedante se esvazia (cerca de 30 segundos). Depois a pressão começa a baixar.
12. O vedante é todo bombeado para dentro do pneu. Depois o pneu é insuflado.
13. A pressão do pneu prescrita deve ser atingida dentro de 10 minutos. Pressão dos pneus ⇨ 266. Quando obtiver a pressão correcta, desligar o compressor.

Se a pressão de pneu prescrita não for atingida no espaço de 10 minutos, retirar o kit de reparação de pneus. Deslocar o veículo de forma a que o pneu dê uma volta completa. Voltar a ligar o kit de reparação de pneus e continuar o procedimento de enchimento durante 10 minutos. Se continuar a não atingir a pressão do pneu prescrita, o pneu está demasiado danificado. Recorrer à ajuda de uma oficina.

Retirar do pneu a pressão em excesso accionando o botão acima do indicador de pressão.

Não utilizar o compressor durante mais de 10 minutos.

14. Retirar o kit de reparação de pneus. Empurrar o trinco no suporte para retirar a garrafa de vedante do suporte. Enroscar o tubo de insuflação do pneu na ligação livre da garrafa de vedante. Isso evita que haja fuga de vedante. Guardar o kit de reparação dos pneus na bagageira.
15. Retirar qualquer excesso de vedante com um pano.
16. Retirar da garrafa de vedante a etiqueta que indica a velocidade máxima permitida e colocá-la dentro do campo de visão do condutor.
17. Prosseguir viagem imediatamente para que o vedante se distribua pelo pneu uniformemente. Depois de conduzir cerca de 10 km (mas não mais de 10 minutos), parar e

verificar a pressão do pneu. Apertar o tubo do ar do compressor directamente na válvula do pneu e no compressor ao fazer isso.

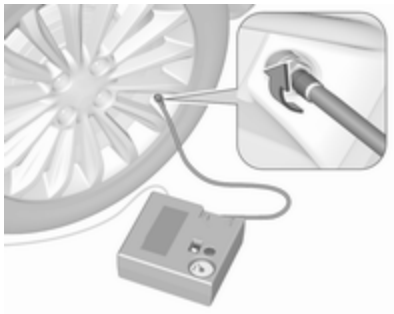

Se a pressão do pneu for superior a 1,3 bar, corrigir para o valor correcto. Repetir o procedimento até deixar de haver perda de pressão.

Se a pressão do pneu baixar para menos de 1,3 bar, não se deve conduzir o veículo. Recorrer à ajuda de uma oficina.

18. Guardar o kit de reparação de pneus na bagageira.

Advertência
As características de condução proporcionadas pelo pneu reparado são muito afectadas, pelo que o pneu deve ser substituído.

Se se ouvir um ruído anormal ou se o compressor ficar quente, desligar o compressor durante pelo menos 30 minutos.

A válvula de segurança incorporada abre a uma pressão de 7 bar.

Anotar a data de validade do kit. Após essa data a capacidade vedante deixa de ter garantia. Prestar atenção à informação de armazenamento constante da garrafa de vedante.

Substituir a garrafa de vedante utilizada. Eliminar a garrafa conforme indicado na legislação aplicável

O compressor e o vedante podem ser utilizados a partir de -30 °C aproximadamente.

Os adaptadores fornecidos podem ser utilizados para encher outros itens, p. ex. bolas de futebol, colchões de ar, barcos insufláveis, etc. Encontram-se sob o compressor. Para retirar, aparafusar no compressor o tubo flexível e retirar o adaptador.

Substituição de roda

Alguns veículos são equipados com um kit de reparação dos pneus em vez de possuírem uma roda sobresselente ⇨ 232.

Proceder aos seguintes preparativos e respeitar a informação a seguir:

- Estacionar o veículo numa superfície nivelada, firme e não derrapante. As rodas dianteiras devem estar em posição de condução em linha recta.
- Aplicar o travão de mão e engatar a 1.ª, a marcha-atrás ou a posição **P**.
- Retirar a roda sobresselente ⇨ 238.
- Nunca mudar mais do que uma roda ao mesmo tempo.

- Só utilizar o macaco para mudar pneus no caso de furos, e não para mudança de pneus sazonal (pneus de Inverno/Verão).
- O macaco não necessita de manutenção.
- Se a superfície em que o veículo se encontrar for mole, colocar uma placa sólida (com 1 cm de espessura, no máximo) por baixo do macaco.
- Retirar os objectos pesados do veículo antes de levantá-lo com o macaco.
- Não deverão estar nem pessoas nem animais dentro do veículo quando este for levantado com o macaco.
- Nunca passar por baixo de um veículo apoiado num macaco.
- Não colocar o veículo a trabalhar quando elevado com um macaco.
- Limpar as porcas da roda e a rosca com um pano limpo antes de montar a roda.

⚠ Aviso

Não lubrificar o perno roscado da roda, porca de roda e cone da porca de roda.

1. Desencaixar as tampas dos parafusos das rodas com uma chave de parafusos e retirar. Retirar o tampão da roda. Ferramentas do veículo ⇨ 224.

   Jantes de liga: Desencaixar as tampas dos parafusos das rodas com uma chave de parafusos e retirar. Para proteger a roda, colocar um pano macio entre a chave de parafusos e a jante de liga.

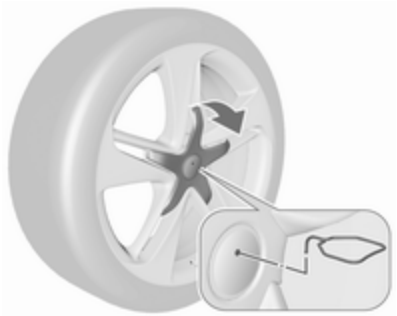

Jantes de liga com tampa dos parafusos centrais: Desencaixar a tampa central inserindo e puxando a ferramenta extractora ⇨ 224 na reentrância do emblema da marca.

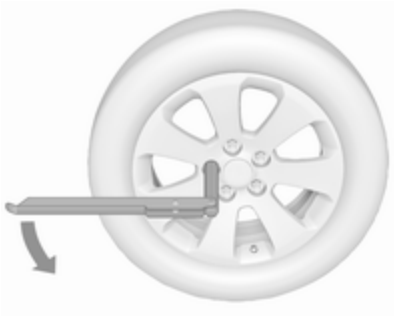

2. Montar a chave de rodas certificando-se que fica bem colocada e soltar cada porca meia volta.

   As rodas poderão estar protegidas por porcas de bloqueio das rodas. Para aliviar estas porcas específicas, primeiro encaixar o adaptador na cabeça da porca antes de instalar a chave de rodas. O adaptador encontra-se no porta-luvas.

3. Certificar-se que o macaco está correctamente posicionado sob o ponto correcto de elevação do veículo.

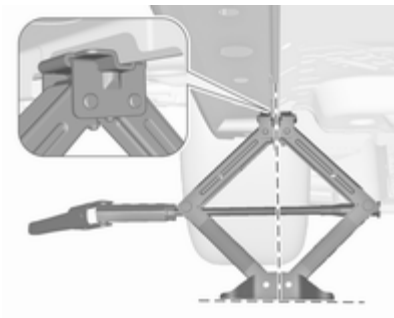

4. Regular o macaco para a altura necessária. Posicioná-lo imediatamente por baixo do ponto de elevação de maneira que não possa escorregar.

   Colocar a chave de rodas e, com o macaco bem alinhado, rodar a chave até a roda ficar afastada do solo.
5. Desapertar os parafusos das rodas.
6. Substituir a roda. Roda sobresselente ⇨ 238.
7. Apertar os parafusos da roda.
8. Baixar o veículo.

9. Colocar a chave de rodas assegurando que fica bem colocada e apertar cada parafuso em sequência cruzada. Apertar ao binário de 140 Nm.
10. Alinhar o orifício da válvula no tampão da roda com a válvula do pneu, antes de colocar.

    Colocar as tampas dos parafusos das rodas.

    Montar a tampa central nas jantes de liga.
11. Guardar a roda substituída ⇨ 238, as ferramentas do veículo ⇨ 224 e o adaptador para as porcas de bloqueio das rodas ⇨ 74.
12. Verificar a pressão do pneu montado e o binário de aperto das porcas da roda assim que possível.

Substituir ou reparar o pneu danificado o mais depressa possível.

Posição de elevação para plataforma de elevação

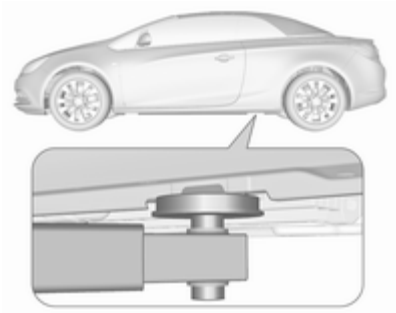

Posição do braço traseiro da plataforma de elevação centrada sob a reentrância da embaladeira.

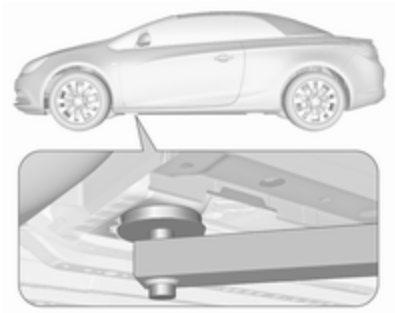

Posição do braço dianteiro da plataforma de elevação na substrutura.

Roda sobresselente

Alguns veículos são equipados com um kit de reparação dos pneus em vez de possuírem uma roda sobresselente.

Se for montada uma roda sobresselente que seja diferente das outras rodas, esta roda poderá ser classificada como roda sobresselente temporária e aplicar-se os limites de velocidade correspondentes, apesar de

nenhuma etiqueta o indicar. Procurar a assistência de uma oficina para verificar o limite de velocidade aplicável.

A roda sobresselente tem uma jante em aço.

Atenção
A utilização de uma roda sobresselente mais pequena do que as outras ou com pneus de Inverno pode afectar a condução. Substituir o pneu danificado o mais depressa possível.

Retirar a roda sobresselente e guardar uma roda danificada na bagageira

A roda sobresselente está situada na cavidade da roda sobresselente por baixo da cobertura do piso.

A cavidade da roda sobresselente não está concebida para outros tamanhos de roda sobresselente.

Para a retirar:

1. Fechar a capota flexível e dobrar a divisória da bagageira pressionando na zona da laçada para cima e para dentro ⇨ 77.

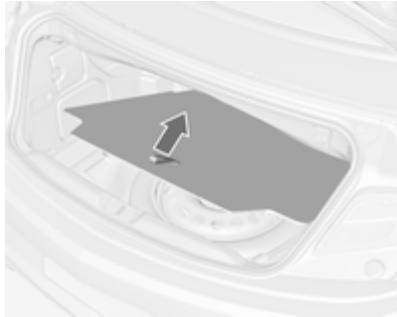

2. Retirar a cobertura do piso.

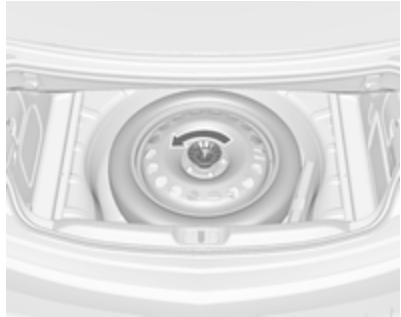

3. A roda sobresselente está presa na cavidade com uma porca de orelhas. Desapertar a porca, retirar o cone e retirar a roda sobresselente.

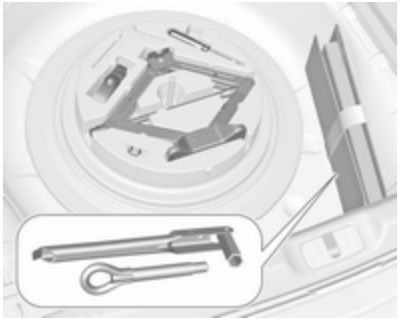

Por baixo da roda sobresselente existe uma caixa e um saco com as ferramentas do veículo.

4. Trocar a roda danificada ⇨ 235 e voltar a guardar as ferramentas na caixa de ferramentas e no saco. Retirar a correia da caixa e pô-la de lado.
5. Prender a caixa de ferramentas voltando a apertar a porca de orelhas com o cone. Colocar o saco na cavidade.
6. Guardar a roda danificada na cavidade com o lado exterior virado para cima.

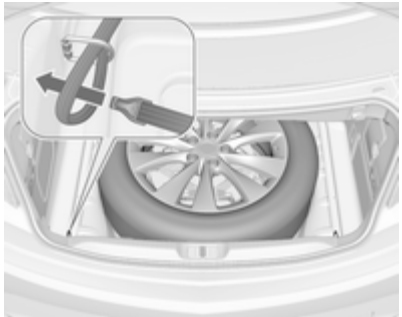

7. Passar a extremidade da cinta com laçada pelo olhal de fixação traseiro esquerdo.
8. Passar a extremidade da cinta com laçada pelo olhal e puxar até que a cinta esteja bem fixa no olhal.

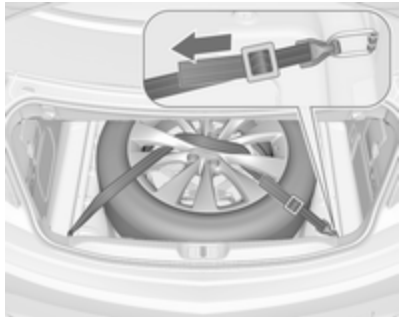

9. Inserir a cinta pelos raios da jante, conforme se mostra na figura.
10. Instalar o gancho no olhal de fixação traseiro direito.
11. Apertar a cinta e fixá-la com a fivela.
12. Colocar a cobertura do piso sobre a roda.
13. Se o veículo estiver equipado, prender a barra da esfera de engate no saco a um olhal de fixação na bagageira.
14. Desdobrar a divisória da bagageira antes de abrir a capota flexível.

Arrumação da roda sobresselente de novo na cavidade depois de reinstalar a roda danificada

1. Fechar a capota flexível e dobrar a divisória da bagageira.
2. Retirar a cobertura do piso, desapertar e retirar a porca de orelhas e o cone.
3. Guardar as ferramentas na caixa de ferramentas e no saco.
4. Colocar a roda sobresselente na cavidade com o lado exterior virado para cima.

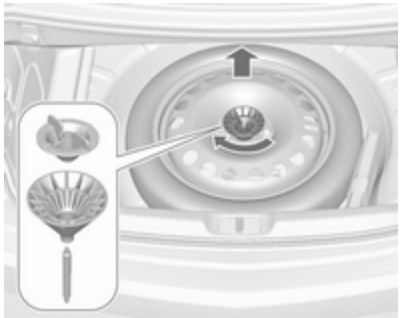

5. Inserir e rodar o cone excêntrico na reentrância da roda sobresselente de forma que a roda fique posicionada o mais longe possível à frente. Prender a roda rodando a porca de orelhas no sentido horário.
6. Inserir e fechar a cobertura do piso.

⚠ Aviso

Arrumar um macaco, uma roda ou outro equipamento na bagageira pode provocar ferimentos se não estiverem correctamente fixos. Numa paragem súbita ou colisão, qualquer equipamento solto pode atingir alguém.

Arrumar sempre o macaco e as ferramentas nos respectivos compartimentos de arrumação e prendê-los.

Uma roda danificada colocada na bagageira deve ser sempre fixa com a cinta.

Roda sobresselente temporária

Atenção

A utilização de uma roda sobresselente mais pequena do que as outras ou com pneus de Inverno pode afectar a condução. Substituir o pneu danificado o mais depressa possível.

Montar só uma roda sobresselente temporária. Não conduzir a mais de 80 km/h. Fazer as curvas devagar. Não utilizar durante muito tempo.

Se o seu veículo tiver um furo numa das rodas traseiras quando reboca outra veículo, montar a roda sobresselente temporária na frente e o pneu normal atrás.

Correntes para a neve ⇨ 231.

Roda sobresselente com pneu direccional

Montar pneus direccionais de forma a rodarem na direcção de condução. A direcção de rodagem é indicada por um símbolo (p. ex., uma seta) na parede lateral do pneu.

O indicado a seguir aplica-se a pneus montados contra a direcção de condução:

- A condução pode ser afectada. Substituir ou reparar o pneu danificado o mais depressa possível.
- Conduzir com redobrada atenção em superfícies molhadas ou com neve.

Auxílio de arranque

Não proceder ao arranque com carregador de carga rápida.

Um veículo com uma bateria descarregada pode ser posto a trabalhar com cabos auxiliares de arranque e com a bateria de outro veículo.

⚠Aviso

Ter muito cuidado ao proceder ao arranque com cabos auxiliares de arranque. O incumprimento das instruções que se seguem pode causar lesões ou danos devido à explosão da bateria ou danos nos sistemas eléctricos de ambos os veículos.

⚠Aviso

Evitar o contacto da bateria com os olhos, pele, tecidos e superfícies pintadas. O líquido contém ácido sulfúrico que pode provocar ferimentos e danos no caso de contacto directo.

- Nunca expor a bateria a chamas nuas ou faíscas.
- Uma bateria do veículo descarregada pode congelar a temperaturas de 0 °C. Descongelar a bateria congelada antes de ligar os cabos auxiliares de arranque.
- Quando manusear uma bateria usar óculos e roupa de protecção.
- Utilizar uma bateria auxiliar com a mesma tensão (12 volts). A respectiva capacidade (Ah) não deve ser muito inferior à da bateria descarregada.
- Utilizar cabos auxiliares de arranque com terminais isolados e uma secção transversal de pelo menos 16 mm^2 (25 mm^2 para motores a diesel).
- Não desligar a bateria descarregada do veículo.
- Desligar todos os consumidores eléctricos desnecessários.

- Não se inclinar sobre a bateria durante o arranque com cabos auxiliares.
- Não permitir que os terminais de um dos cabos entre em contacto com os do outro cabo.
- Os veículos não devem tocar um no outro durante o processo de arranque com cabos auxiliares.
- Aplicar o travão-de-mão, colocar a caixa de velocidades em ponto morto e a caixa automática em P.
- Abrir as capas protectoras do terminal positivo de ambas as baterias.

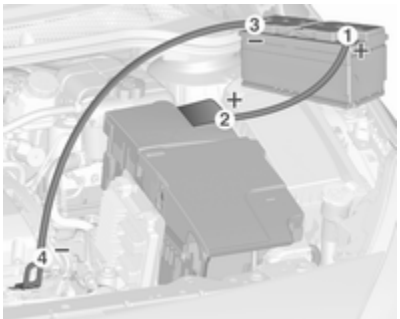

Ordem de ligação dos cabos:

1. Ligar o cabo vermelho ao terminal positivo da bateria auxiliar.
2. Ligar a outra extremidade do cabo vermelho ao terminal positivo da bateria descarregada.
3. Ligar o cabo preto ao terminal negativo da bateria auxiliar.
4. Ligar a outra extremidade do cabo preto a um ponto de massa do veículo, como por exemplo o bloco do motor ou parafuso do apoio do motor. Ligar o mais longe possível da bateria descarregada, no entanto pelo menos a 60 cm.

Colocar os cabos de modo a não serem apanhados por peças rotativas no compartimento do motor.

Para ligar o motor:

1. Ligar o motor do veículo auxiliar.
2. Após 5 minutos, ligar o outro motor. Não se deve fazer tentativas de arranque durante mais de 15 segundos com intervalos de 1 minuto.
3. Deixar cada um dos motores ao ralenti durante cerca de 3 minutos com os cabos ligados.
4. Ligar os consumidores eléctricos (p. ex. faróis, óculo traseiro com desembaciador) do veículo que estiver a ser posto a trabalhar com cabos auxiliares de arranque.
5. Para retirar os cabos proceder pela ordem exactamente inversa à acima descrita.

Rebocar

Rebocar o veículo

Inserir uma chave de parafusos na fenda existente na parte inferior da tampa. Soltar a tampa deslocando cuidadosamente a chave de parafusos para baixo.

O olhal de reboque está arrumado com as ferramentas do veículo ⇨ 224.

Enroscar o olhal de reboque no sentido anti-horário o mais possível até parar numa posição horizontal.

Prender um cabo de reboque - ou, ainda melhor, uma barra de reboque - ao olhal de reboque.

O olhal de reboque deverá ser utilizado apenas para rebocar e não para recuperar o veículo.

Ligar a ignição para destrancar o volante e se poder utilizar luzes dos travões, buzina e o limpa pára-brisas.

Caixa de velocidades em ponto morto.

Atenção

Conduzir devagar. Não conduzir com movimentos bruscos. Força de tracção em excesso pode danificar o veículo.

Quando o motor está desligado, é necessária mais força para travar e mexer a direcção.

Para evitar a entrada de gases de escape do veículo rebocador, ligar a recirculação do ar e fechar as janelas quando a capota flexível estiver fechada.

Veículos com caixa de velocidades automática: O veículo tem de ser rebocado voltado para a frente a uma velocidade não superior a 80 km/h nem por mais de 100 km. Em todos os outros casos e quando a caixa de velocidades estiver avariada, o eixo dianteiro deve ser elevado do chão.

Recorrer à ajuda de uma oficina.

Depois de rebocar, desaparafusar o olhal de reboque no sentido horário.

Inserir a tampa no topo e encaixar para baixo.

Rebocar outro veículo

Inserir uma chave de parafusos na fenda existente na curvatura inferior da tampa. Soltar a tampa deslocando cuidadosamente a chave de parafusos para baixo.

O olhal de reboque está arrumado com as ferramentas do veículo ⇨ 224.

Enroscar o olhal de reboque no sentido anti-horário o mais possível até parar numa posição horizontal.

O olhal de fixação na traseira, por baixo do veículo, nunca deve ser utilizado como olhal de reboque.

Prender um cabo de reboque - ou, ainda melhor, uma barra de reboque - ao olhal de reboque.

O olhal de reboque deverá ser utilizado apenas para rebocar e não para recuperar o veículo.

Atenção

Conduzir devagar. Não conduzir com movimentos bruscos. Força de tracção em excesso pode danificar o veículo.

Depois de rebocar, desaparafusar o olhal de reboque no sentido horário.

Inserir a tampa no topo e encaixar para baixo.

Conservação do veículo

Conservação da carroçaria

Fechaduras

As fechaduras são lubrificadas na fábrica com uma massa para canhões de fechadura de elevada qualidade. Utilizar agente descongelante apenas quando absolutamente necessário, já que esse remove a lubrificação e dificulta o funcionamento das fechaduras. Depois de utilizar um agente descongelante, proceder à lubrificação das fechaduras numa oficina.

Lavagem

A pintura do veículo está exposta a influências ambientais, pelo que o veículo deve ser lavado regularmente.

Ao utilizar lavagens automáticas de veículos, dar preferência às que têm escovas têxteis e seleccionar um programa sem aditivos de cera.

Ao lavar à mão, utilizar água limpa e uma escova macia, limpando no sentido da textura da capota têxtil.

Nunca utilizar um jacto de vapor ou jacto de alta pressão para limpar a capota flexível e o compartimento do motor.

Encerar as peças pintadas do veículo regularmente.

Os dejectos de aves, insectos mortos, resinas, pólen e substâncias afins deverão ser limpas imediatamente, uma vez que contêm constituintes agressivos que podem danificar a pintura e o tecido.

Se se utilizar estações de lavagem, cumprir as instruções do fabricante do veículo. As escovas do limpa pára-brisas devem estar desligadas. Retirar a antena e acessórios externos adicionais.

Se se lavar o veículo à mão, certificar-se de que os interiores das cavas das rodas são também bem lavados.

Limpar as arestas e dobras em portas abertas e capô, bem como as áreas cobertas por estas.

Atenção

Usar sempre um produto de limpeza com um pH situado entre 4 e 9.

Não utilizar produtos de limpeza em superfícies quentes.

Atenção

Depois de lavar ou limpar, a capota flexível tem de secar completamente antes de ser aberta. Se uma capota flexível molhada permanecer aberta durante mais tempo, poderá sofrer danos resultantes de manchas de água e da propagação de bolor.

Ao limpar com jacto de alta pressão, manter uma distância mínima de 30 cm em relação ao emblema da marca traseiro para evitar a destrancagem acidental.

Passar o veículo bem por água e retirar a água com uma camurça. Passar a camurça por água frequentemente. Utilizar camurças à parte para superfícies pintadas e vidros: resíduos de cera em vidros podem dificultar a visão.

Fazer com que as dobradiças de todas as portas sejam lubrificadas numa oficina.

Não utilizar objectos rígidos para remover pedaços de alcatrão. Em superfícies pintadas utilizar produto de remoção de alcatrão.

Luzes exteriores

As coberturas dos faróis e de outras luzes são de plástico. Não utilizar agentes cáusticos ou abrasivos ou raspador de gelo e não os secar.

Polimento e enceragem

Encerar as peças pintadas do veículo regularmente (o mais tardar quando a água já não formar gotas). Caso contrário, a pintura irá secar completamente.

O polimento só é necessário se a pintura estiver baça ou se tiver havido resíduos sólidos agarrados à pintura.

O polimento da pintura com silicone forma uma película protectora, tornando desnecessária a aplicação de cera.

A capota flexível e as peças de plástico da carroçaria não devem ser tratadas com cera ou agentes de polimento.

Vidros e escovas do limpa pára-brisas

Utilizar um pano macio que não largue pelo ou camurça com líquido limpa-vidros e produto de remoção de insectos.

Ao limpar o óculo traseiro a partir do interior, limpar sempre paralelamente ao elemento de aquecimento para evitar danos.

Para remoção mecânica de gelo, utilizar um rapador de gelo de extremidade afiada. Empurrar o raspador bem contra o vidro para não ficar sujidade por baixo dele e raspar o vidro.

Remover resíduos de sujidade das escovas do limpa-pára-brisas com um pano macio e um limpa-vidros. Além disso, remova da janela quaisquer resíduos, tais como cera, restos de insectos e afins.

Os resíduos de gelo, a poluição e a utilização contínua do limpa-pára--brisas nas janelas secas danificarão ou inclusive destruirão as escovas do limpa-pára-brisas.

Jantes e pneus

Não utilizar dispositivos de limpeza a jacto a alta pressão.

Limpar as jantes com um produto de limpeza de jantes de pH neutro.

As jantes são pintadas e podem ser tratadas com os mesmos produtos utilizados para a carroçaria.

Danos na pintura

Rectificar pequenos danos na pintura com uma caneta de retoque antes que apareça ferrugem. Áreas de maiores danos ou com ferrugem devem ser reparadas por uma oficina.

Substrutura

Algumas áreas da substrutura do veículo têm um revestimento em PVC enquanto outras áreas críticas possuem uma camada de cera de protecção durável.

Depois de a substrutura ser lavada, verificar a substrutura e aplicar cera se necessário.

Materiais de borracha/betume podem danificar a camada de PVC. Os trabalhos na substrutura devem ser realizados numa oficina.

Antes e depois do Inverno, lavar a substrutura e verificar a camada de cera de protecção.

Equipamento para reboque

Não limpar a barra da esfera de acoplamento com um jacto de vapor ou equipamento de limpeza a jacto a alta pressão.

Conservação do habitáculo

Interior e assentos

Limpar o interior do veículo, incluindo painel de instrumentos e painéis, apenas com um pano seco ou produto de limpeza de interiores.

Limpar os estofos de couro com água sem aditivos e um pano macio. No caso de muita sujidade, utilizar produto próprio para couro.

O conjunto de instrumentos e os visores devem ser limpos apenas com um pano macio humedecido. É necessário utilizar uma solução de sabão pouco concentrada.

Limpar estofos de tecido com um aspirador e escova. Eliminar nódoas com produto de limpeza de estofos.

Tecidos em têxtil poderão não ter cores fixas. Isso poderá provocar descoloração, especialmente em estofos com cores claras. Nódoas que se podem tirar e descoloração deverão ser limpas o mais rapidamente possível.

Limpar os cintos de segurança com água tépida ou produto de limpeza de interiores.

Atenção

Feche as fitas Velcro uma vez que se estas estiverem abertas, podem danificar os estofos dos bancos.

O mesmo aplica-se ao vestuário relativamente aos objectos afiados, tais como fechos de correr ou cintos ou calças de ganga com pregos.

Peças de plástico e de borracha

As peças de plástico e de borracha podem ser limpas com o mesmo produto de limpeza utilizado para limpar a carroçaria. Utilizar produto de limpeza de interiores se necessário. Não utilizar qualquer outro agente. Evitar principalmente solventes e gasolina. Não utilizar dispositivos de limpeza a jacto a alta pressão.

Serviço e manutenção

Informações gerais 250
Líquidos, lubrificantes e peças recomendados 251

Informações gerais

Informação sobre a assistência

Para assegurar uma utilização económica e segura do veículo e manter o valor do mesmo, é vital que todos os trabalhos de manutenção sejam efectuados quando especificado.

A calendarização de serviço pormenorizada e actualizada para o seu veículo está disponível na oficina.

Visualização de serviço ⇨ 93.

Intervalos de serviço europeu

A manutenção do seu veículo é necessária a cada 30.000 km ou ao fim de 1 ano, conforme o que ocorrer primeiro, excepto se houver alguma indicação em contrário no visor de serviço.

Um intervalo de serviço mais curto pode ser válido para um comportamento de condução intenso, p. ex. no caso de táxis e veículos da polícia.

Os intervalos entre revisões na Europa são válidos para os seguintes países:

Alemanha, Andorra, Áustria, Bélgica, Bósnia-Herzegovina, Bulgária, Croácia, Chipre, Dinamarca, Eslováquia, Eslovénia, Espanha, Estónia, Finlândia, França, Grécia, Gronelândia, Hungria, Islândia, Irlanda, Itália, Letónia, Listenstaine, Lituânia, Luxemburgo, Macedónia, Malta, Mónaco, Montenegro, Noruega, Países Baixos, Polónia, Portugal, República Checa, Roménia, São Marino, Sérvia, Suécia, Suíça, Reino Unido.

Visualização de serviço ⇨ 93.

Serviço fora da Europa

A manutenção do seu veículo é necessária a cada 15.000 km ou ao fim de 1 ano, conforme o que ocorrer

primeiro, excepto se houver alguma indicação em contrário no visor de serviço.

Os intervalos de serviço internacional são válidos para os países não indicados no programa de serviço Europeu.

Visualização de serviço ⇨ 93.

Confirmações

A confirmação de serviço é registada no Manual de Serviço e Garantia. A data e a quilometragem são preenchidas com o carimbo e a assinatura da oficina de assistência.

Assegurar que o Manual de Serviço e Garantia está correctamente preenchido, já que uma prova contínua de serviços é essencial em caso de reclamações ao abrigo da garantia ou no âmbito de "Goodwill" e constitui ainda uma vantagem quando chegar a altura de vender o veículo.

Intervalo entre revisões com duração da vida útil restante do óleo de motor

Os intervalos entre revisões baseia--se em vários parâmetros dependendo da utilização.

O visor de serviço informa quando fazer a mudança do óleo do motor.

Visualização de serviço ⇨ 93.

Líquidos, lubrificantes e peças recomendados

Líquidos e lubrificantes recomendados

Utilizar apenas produtos que cumprem as especificações recomendadas. Danos resultantes da utilização de produtos que não cumprem estas especificações não serão cobertos pela garantia.

⚠Aviso

Os materiais de funcionamento são perigosos e podem ser venenosos. Manusear com cuidado. Prestar atenção à informação presente nos recipientes.

Óleo de motor

O óleo de motor é identificado pela qualidade e viscosidade. A qualidade é mais importante que a viscosidade quando se selecciona o óleo de motor a utilizar. A qualidade do óleo garante

por exemplo a limpeza do motor, protecção anti-desgaste e controlo do envelhecimento do óleo, enquanto que a graduação da viscosidade dá informação da espessura do óleo numa variedade de temperaturas.

Dexos é a mais recente qualidade do óleo que garante uma protecção ideal para motores a gasolina ou diesel. Caso não esteja disponível, têm de ser utilizados óleos de motor de qualidades que façam parte da lista.

Seleccionar o óleo de motor adequado com base na qualidade e na temperatura ambiente mínima ⇨ 256.

Atestar com óleo de motor

Óleos de motor de fabricantes e marcas diferentes poderão ser misturados desde que cumpram os critérios do óleo de motor qualidade e viscosidade.

A utilização de óleo de motor com qualidade ACEA A1/B1 ou apenas A5/B5 apenas, é proibida uma vez que pode provocar danos no motor a longa prazo em determinadas condições de funcionamento.

Seleccionar o óleo de motor adequado com base na qualidade e na temperatura ambiente mínima ⇨ 256.

Aditivos do óleo de motor adicionais

A utilização de aditivos do óleo de motor adicionais poderá causar danos e invalidar a garantia.

Graduações de viscosidade do óleo de motor

A graduação de viscosidade SAE dá informação sobre a espessura do óleo.

O óleo multigraduado é indicado por dois números, como p. ex. SAE 5W-30. O primeiro número, seguido por um W, indica a viscosidade a baixas temperaturas e o segundo número indica a viscosidade a altas temperaturas.

Seleccionar o nível de viscosidade adequado dependendo da temperatura ambiente mínima ⇨ 256.

Todas as graduações de viscosidade recomendadas são próprias para temperaturas ambiente altas.

Líquido de arrefecimento e anti-congelante

Utilizar apenas líquido de arrefecimento e anti-congelante (LLC) do tipo de acido orgânico de longa duração, aprovado para o veículo. Consultar uma oficina.

O sistema é atestado de fábrica com líquido de arrefecimento concebido para uma protecção excelente contra corrosão e gelo até aprox. -28 ºC. Em países nórdicos, com clima muito frio, o líquido de arrefecimento atestado de fábrica protege de congelamento até aproximadamente -37 ºC. Esta concentração deverá ser mantida ao longo de todo o ano. A utilização de aditivos do líquido de arrefecimento adicionais concebidos para dar uma protecção adicional contra a corrosão ou vedar pequenas fugas podem causar problemas de funcionamento. A responsabilidade pelas consequências resultantes da

utilização de aditivos de líquido de arrefecimento adicionais será rejeitada.

Líquido dos travões e da embraiagem

Com o tempo, o líquido dos travões absorve a humidade o que reduzirá a eficiência de travagem. Por isso, o líquido dos travões deveria ser substituído nos intervalos especificados.

AdBlue

Utilizar apenas AdBlue para reduzir os óxidos de azoto nas emissões de escape ⇨ 152.

Dados técnicos

Identificação do veículo 254
Dados do veículo 256

Identificação do veículo

Número de identificação do veículo

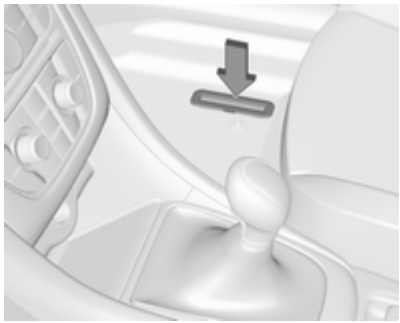

O número de identificação do veículo poderá estar estampado na placa de identificação e no painel do piso, por baixo da cobertura do piso, visível sob uma tampa.

O número de identificação do veículo poderá estar gravado no painel de instrumentos, visível através do pára-brisas ou no compartimento do motor no painel direito da carroçaria.

Placa de identificação

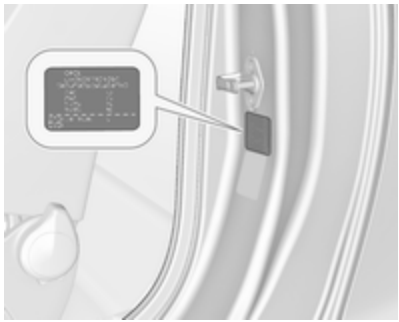

A placa de identificação encontra-se na estrutura da porta dianteira esquerda ou direita.

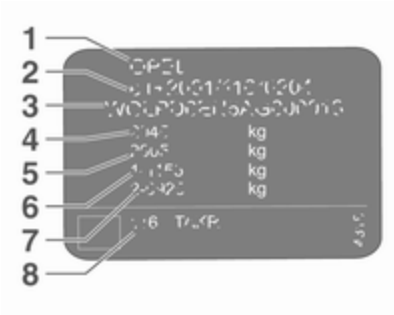

Informações na etiqueta de identificação:

1 = Fabricante
2 = Número do tipo de aprovação
3 = Número de identificação do veículo
4 = Classificação do peso bruto admissível do veículo em kg
5 = Peso bruto admissível do atrelado em kg
6 = Carga máxima admissível do eixo dianteiro em kg
7 = Carga máxima admissível do eixo traseiro em kg
8 = Dados específicos do veículo ou do país

As cargas do eixo dianteiro e traseiro no seu conjunto não devem ultrapassar o peso bruto do veículo admissível. Por exemplo, se o eixo dianteiro estiver com a carga máxima permitida, o eixo traseiro só pode ter uma carga igual ao peso bruto do veículo menos a carga do eixo dianteiro.

Os dados técnicos são determinados em conformidade com as normas da Comunidade Europeia. Reservamo--nos o direito de proceder a alterações. As especificações constantes da documentação do veículo têm sempre prioridade sobre as especificações dadas neste manual.

Identificação do motor

As tabelas de dados técnicos indicam o código de identificação do motor. Dados do motor ⇨ 259.

Para identificar o respectivo motor, consultar a potência do motor no Certificado CE de Conformidade fornecido com o veículo ou os documentos de matrícula nacionais.

Dados do veículo
Fluidos e lubrificantes recomendados

Calendarização de serviço europeu

Qualidade necessária do óleo de motor

	Todos os países europeus com intervalo de assistência europeia ⇨ 250	
Qualidade do óleo de motor	Motores a gasolina (incluindo GNC, GPL, E85)	Motores diesel
dexos 1	–	–
dexos 2	✓	✓

No caso de a qualidade dexos não estar disponível, é possível utilizar no máximo 1 litro de óleo de motor de qualidade ACEA C3 uma vez entre cada mudança de óleo.

Graduações de viscosidade do óleo de motor

	Todos os países europeus com intervalo de assistência europeia ⇨ 250
Temperatura ambiente	Motores a gasolina e diesel
até -25 ºC	SAE 5W-30 ou SAE 5W-40
abaixo de -25 ºC	SAE 0W-30 ou SAE 0W-40

Calendarização de serviço internacional

Qualidade necessária do óleo de motor

	Todos os países com intervalo de assistência internacional ⇨ 250	
Qualidade do óleo de motor	Motores a gasolina (incluindo GNC, GPL, E85)	Motores diesel
dexos 1 (se disponível)	✓	–
dexos 2	✓	✓

No caso de a qualidade dexos não estar disponível, pode utilizar as qualidades de óleo indicadas abaixo:

	Todos os países com intervalo de assistência internacional ⇨ 250	
Qualidade do óleo de motor	Motores a gasolina (incluindo GNC, GPL, E85)	Motores diesel
GM-LL-A-025	✓	–
GM-LL-B-025	–	✓

	Todos os países com intervalo de assistência internacional ➪ 250	
Qualidade do óleo de motor	Motores a gasolina (incluindo GNC, GPL, E85)	Motores diesel
ACEA A3/B3	✓	–
ACEA A3/B4	✓	✓
ACEA C3	✓	✓
API SM	✓	–
API SN resource conserving	✓	–

Graduações de viscosidade do óleo de motor

	Todos os países com intervalo de assistência internacional ➪ 250
Temperatura ambiente	Motores a gasolina e diesel
até -25 ºC	SAE 5W-30 ou SAE 5W-40
abaixo de -25 ºC	SAE 0W-30 ou SAE 0W-40
até -20 ºC	SAE 10W-30[1)] ou SAE 10W-40[1)]

1) Permitido, mas recomenda-se a utilização de SAE 5W-30 ou SAE 5W-40 com qualidade dexos.

Dados do motor

Designação de mercado	1.4 Turbo	1.4 Turbo	1.6 Turbo	1.6 Turbo	1.6 Turbo	1.6 Turbo
Código de identificação do motor	B14NEL	B14NET	A16XHT	A16SHT	B16SHL	B16SHT
Número de cilindros	4	4	4	4	4	4
Cilindrada [cm^3]	1364	1364	1598	1598	1598	1598
Potência do motor [kW]	88	103	125	147	125	147
a rpm	4200-6000	4900-6000	6000	5500	4750-6000	5500
Binário [Nm]	200	200	260	280	260	280
a rpm	1850-4200	1850-4900	1650-3200	1650-3500	1650-4500	1650-5000
Tipo de combustível	Gasolina	Gasolina	Gasolina	Gasolina	Gasolina	Gasolina

Designação de mercado	1.4 Turbo	1.4 Turbo	1.6 Turbo	1.6 Turbo	1.6 Turbo	1.6 Turbo
Código de identificação do motor	B14NEL	B14NET	A16XHT	A16SHT	B16SHL	B16SHT
Índice de octanas RON						
recomendado	Gasolina Euro Super (95)	Gasolina Euro Super (95)	Gasolina Super Plus (98)	Gasolina Super Plus (98)	Gasolina Super Plus (98)	Gasolina Super Plus (98)
possível	Gasolina Super Plus (98)	Gasolina Super Plus (98)	Gasolina Euro Super (95)	Gasolina Euro Super (95)	Gasolina Euro Super (95)	Gasolina Euro Super (95)
possível	91	91	91	91	91	91
Consumo de óleo de motor [l/1000 km][2)]	0,6	0,6	0,6	0,6	0,6	0,6

2) Valor máximo.

Designação de mercado	2.0 CDTI	2.0 CDTI	2.0 CDTI BiTurbo
Código de identificação do motor	A20DTH	B20DTH	A20DTR
Número de cilindros	4	4	4
Cilindrada [cm^3]	1956	1956	1956
Potência do motor [kW]	121	125	143
a rpm	4000	3750	4000
Binário [Nm]	350	400	400
a rpm	1750-2500	1750-2500	1750-2500
Tipo de combustível	Gasóleo	Gasóleo	Gasóleo
Consumo de óleo de motor [l/1000 km][3)]	0,6	0,6	0,6

3) Valor máximo.

Desempenho

Motor	B14NEL	B14NET	A16XHT	A16SHT	B16SHT	B16SHL
Velocidade máxima[4)] [km/h]						
Caixa de velocidades manual	195	207	222	235	235	–
Caixa de velocidades automática	–	–	–	–	–	219

4) A velocidade máxima indicada é obtida em condições de tara (sem condutor) acrescida de 200 kg de carga útil. O equipamento opcional poderá reduzir a velocidade máxima especificada para o veículo.

Motor	A20DTH	B20DTH	A20DTR
Velocidade máxima[5)] [km/h]			
Caixa de velocidades manual	218	218	230
Caixa de velocidades automática	212	–	–

5) A velocidade máxima indicada é obtida em condições de tara (sem condutor) acrescida de 200 kg de carga útil. O equipamento opcional poderá reduzir a velocidade máxima especificada para o veículo.

Peso do veículo

Tara, modelo básico sem qualquer equipamento opcional

	Motor	Caixa de velocidades manual	Caixa de velocidades automática
sem/com ar condicionado [kg]	B14NEL	1701/1714	–
	B14NET	1701/1714	–
	A16XHT	–/1733	–
	A16SHT	–/1733	–
	B16SHT	–/1733	–
	B16SHL	–	–/1733
	A20DTH	–/1816	–/1816
	B20DTH	–/1843	–
	A20DTR	–/1816	–

O equipamento opcional e os acessórios aumentam a tara.

Indicações de carregamento ⇨ 81.

Dimensões do veículo

Comprimento [mm]	4696
Comprimento máx. ao accionar a capota flexível [mm]	4760
Largura sem espelhos retrovisores exteriores [mm]	1839
Largura com dois espelhos retrovisores exteriores [mm]	2020
Altura (sem antena) [mm]	1443
Altura máx. ao accionar a capota flexível [mm]	2103
Comprimento do piso da carga [mm]	1121
Comprimento da bagageira com os bancos traseiros rebatidos [mm]	1818
Largura da bagageira [mm]	978
Altura da bagageira [mm] com capota flexível aberta	246
Altura da bagageira [mm] com capota flexível fechada	453
Distância entre eixos [mm]	2695
Diâmetro do círculo de viragem [m]	12,2

Capacidades

Óleo de motor

Motor	B14NEL, B14NET	A16XHT, A16SHT	B16SHT, B16SHL	B20DTH	A20DTH, A20DTR
incluindo Filtro [l]	4,0	5,5	5,5	5,25	4,5
entre MIN e MAX [l]	1,0	1,0	1,0	1,0	1,0

Depósito de combustível

Gasolina/gasóleo, quantidade de reabastecimento [l]	46 (versão ecoFlex) 56

Depósito de AdBlue

AdBlue, quantidade de reabastecimento [l]	7,5

Pressão dos pneus

Motor	Pneus	Conforto com 3 pessoas, no máximo		ECO com 3 pessoas, no máximo		Com carga máxima	
		À frente	Atrás	À frente	Atrás	À frente	Atrás
		[kPa/bar] ([psi])	[kPa/bar] ([psi])	[kPa/bar] ([psi])	[kPa/bar] ([psi])	[kPa/bar] ([psi])	[kPa/bar] ([psi])
B14NEL, B14NET, A16XHT, A16SHT, B16SHT, B16SHL	235/55 R17, 235/50 R18, 245/45 R18, 235/45 R19, 245/40 R20, 225/55 R17	230/2,3 (34)	230/2,3 (34)	280/2,8 (41)	280/2,8 (41)	240/2,4 (35)	280/2,8 (41)

Motor	Pneus	Conforto com 3 pessoas, no máximo		ECO com 3 pessoas, no máximo		Com carga máxima	
		À frente	Atrás	À frente	Atrás	À frente	Atrás
		[kPa/bar] ([psi])	[kPa/bar] ([psi])	[kPa/bar] ([psi])	[kPa/bar] ([psi])	[kPa/bar] ([psi])	[kPa/bar] ([psi])
A20DTH, B20DTH, A20DTR	235/55 R17, 235/50 R18, 245/45 R18, 235/45 R19, 245/40 R20, 225/55 R17	250/2,5 (36)	230/2,3 (34)	280/2,8 (41)	280/2,8 (41)	260/2,6 (38)	300/3,0 (44)
Todos	Roda sobresselente temporária	420/4,2 (61)	420/4,2 (61)	–	–	420/4,2 (61)	420/4,2 (61)

Informação do cliente

Informação do cliente 268
Registo de dados do veículo e privacidade 270

Informação do cliente

Declaração de Conformidade

Sistemas de radiotransmissão

Este veículo possui sistemas que transmitem e/ou recebem ondas de rádio sujeitas à Directiva 1999/5/CE. Estes sistemas estão em conformidade com os requisitos essenciais e outras disposições relevantes da Directiva 1999/5/CE. Podem ser obtidas cópias das Declarações de Conformidade originais através do nosso site.

Sistemas de radar

A página seguinte mostra Declarações de Conformidade específicas do país para sistemas de radar:

European Union
EC Directive: 1999/5/EC
Manufacturer: Delphi Electronics & Safety
Model / Type Designation: L2C0038TR
Description / Intended Use:
Electronically Scanned Radar (ESR),
a 76.5GHz adaptive cruise control system radar fitted to motor vehicles at vehicle manufacture
Applied Standards:
47 CFR Part 15
CEPT ERC Recommendation 70-03
EN 60950
EN 301 091
European Commission Directive 2006/28/EC
I declare that the product referenced above is in compliance with the essential requirements and other relevant provisions of Directive 1999/5/EC, on the approximation of the laws of the member states relating to Directive 1999/5/EC.

Brazil

Este equipamento opera em caráter secundário, isto é, não tem direito a proteção contra interferência prejudicial, mesmo de estações do mesmo tipo, e não pode causar interferência a sistemas operando em caráter primário

Indonesia
1478S/POSTEL/2010
1982

Jordan
Type Approval No.: TRC/LPD/2009/87
Equipment Type: Low Power Device (LPD)

Malaysia

Approval #: B 05358

Moldova

8526

Morocco
AGREE PAR L'ANRT MAROC
Numéro d'agrément :
MR 4838 ANRT 2009
Date d'agrément : 22/5/2009

Singapore
Complies with
IDA Standards
DA105753

South Africa

TA-2009/163
APPROVED

South Korea

Taiwan
CCAB09LP4590T3

UAE
TRA
REGISTERED No:
0018923/09
DEALER No:
DA0047809/10

United States of America and Canada
Model / FCC ID: L2C0038TR IC: 3432A-0038TR

This device complies with Part 15 of the FCC Rules and with Industry Canada license-exempt RSS standard(s). Operation is subject to the following two conditions: (1) This device may not cause harmful interference, and (2) This device must accept any interference received, including interference that may cause undesired operation.

Le présent appareil est conforme aux CNR d'Industrie Canada applicables aux appareils radio exempts de licence. L'exploitation est autorisée aux deux conditions suivantes: (1) l'appareil ne doit pas produire de brouillage, et (2) l'utilisateur de l'appareil doit accepter tout brouillage radioélectrique subi, même si le brouillage est susceptible d'en compromettre le fonctionnement.

Note: Changes or modifications not expressively approved by the party responsible for compliance could void the user's authority to operate the equipment. The term "IC:" before the radio certification number only signifies that Industry Canada technical specifications were met.

Note: This equipment complies with radiation exposure limits set forth for an uncontrolled environment. This equipment should be installed and operated with minimum distance of 20 cm between the radiator and your body.

Macaco

Tradução da Declaração de Conformidade original

Declaração de Conformidade de acordo com a Directiva 2006/42/CE

Declaramos que o produto:

Designação do produto: Macaco

Tipo/número de peça GM: 13348505, 13504504

está em conformidade com as disposições da Directiva 2006/42/CE.

Normas técnicas aplicadas:

GMN9737	=	Elevação
GM 14337	=	Macaco do equipamento normalizado - Testes do equipamento
GMN5127	=	Integridade do veículo - Elevação em estação de serviço
GMW15005	=	Macaco e roda sobresselente do equipamento normalizado, teste do veículo
ISO TS 16949	=	Sistemas de gestão da qualidade

O signatário tem autorização para compilar a documentação técnica.

Rüsselsheim, 31 de Janeiro de 2014

assinado por

Hans-Peter Metzger

Director de Engenharia de Chassis & Estrutura do Grupo

Adam Opel AG

D-65423 Rüsselsheim

Registo de dados do veículo e privacidade

Gravação de dados de eventos

O veículo possui diversos sistemas sofisticados que monitorizam e controlam vários dados do veículo. Alguns dados podem ser guardados durante o funcionamento normal para facilitar a reparação de anomalias detectadas, outros dados são guardados apenas no caso de colisão ou quase colisão, por módulos nos sistemas do seu veículo que possuem uma função de registo de eventos tal como o módulo de controlo do airbag.

Os sistemas podem registar dados de diagnóstico acerca do estado do veículo (p. ex., nível do óleo ou quilometragem do veículo) e informações sobre o modo como foi operado (p. ex., regime do motor, accionamento dos travões e utilização dos cintos de segurança).

Para ler estes dados, é necessário equipamento especial e acesso ao veículo. Alguns dados de diagnóstico são transferidos electronicamente para os sistemas globais da Opel quando é feita assistência ao veículo, para documentar o histórico de serviço do veículo. Assim, é possível a oficina disponibilizar-lhe uma manutenção e reparação eficiente, adaptada individualmente ao seu veículo, sempre que o leve à oficina.

O fabricante não acede a informações relativas ao comportamento do condutor acerca de um evento de colisão nem partilha com terceiros, excepto:

- com o consentimento do proprietário do veículo ou, se o veículo se encontrar no regime de leasing, do titular do contrato de leasing
- em resposta a um pedido oficial da Polícia ou departamento governamental semelhante
- como parte da defesa do fabricante em caso de acções legais
- conforme exigido por lei

Adicionalmente, o fabricante poderá utilizar os dados de diagnóstico recolhidos ou recebidos:

- para necessidades de investigação do fabricante
- para disponibilizá-los para necessidades de investigação em que a confidencialidade adequada seja mantida e a necessidade seja demonstrada
- para partilhar dados de resumo não relacionado com um veículo específico com outras organizações para fins de investigação

Identificação por Rádio Frequência (RFID)

A tecnologia RFID é utilizada em alguns veículos para funções tais como a monitorização da pressão dos pneus e segurança do sistema de ignição. Também é utilizado relativamente a comodidades tais como radiotelecomandos para trancagem/destrancagem de portas e arranque, e transmissores no interior do veículo para abertura de portas de garagem. A tecnologia RFID nos veículos Opel não utiliza ou regista informação pessoal ou ligação a qualquer outro sistema Opel que contenha informação pessoal.

Índice remissivo

A
Abastecer 192
Accionamento electrónico dos vidros 34
Acessórios e alterações no veículo 201
Acoplamento de reboque 196
AdBlue..... 100, 152
Airbags, pré-tensores dos cintos e barras de protecção em caso de capotamento..... 96
Ajuste do alcance dos faróis 121
Ajuste do encosto de cabeça 8
Ajuste dos bancos 7, 51
Ajuste dos espelhos retrovisores . . 9
Ajuste do volante 10, 83
Ajuste eléctrico 32
Ajuste eléctrico dos bancos 54
Alavanca selectora 155
Alternador 97
Apoio aos sinais de trânsito..... 186
Apoio de braços..... 57
Aquecimento 57
Aquecimento auxiliar..... 141
Arranque 18
Arranque e funcionamento..... 144
Arrumação..... 74
Arrumação na parte dianteira do veículo..... 76
Arrumação traseira..... 80
Assistência à travagem 162
Assistência de arranque em subidas 162
Assistência dos máximos… 101, 120
Auxiliar de estacionamento ultra-sónico..... 173
Auxílio de arranque 242
Avaria 157, 244
Avaria no travão de mão eléctrico 98
Aviso de ângulo morto..... 182
Aviso de colisão dianteira..... 170
Aviso de desvio de trajectória 99, 189
Aviso do cinto de segurança 96

B
Bagageira 27, 77
Bancos dianteiros..... 50
Barra de reboque..... 195
Bateria do veículo 206
BlueInjection..... 152
Buzina 15, 84

C
Caixa de fusíveis na bagageira . 222
Caixa de fusíveis no compartimento do motor 218
Caixa de fusíveis no painel de instrumentos 221
Caixa de velocidades 17

Caixa de velocidades automática 155
Caixa de velocidades manual ... 158
Câmara traseira 184
Capacidades 265
Capot 203
Capota flexível 37
Car Pass 22
Catalisador 151
Centro de Informação do Condutor..... 103
Chave, definições memorizadas. . 24
Chaves 22
Chaves, fechaduras..... 22
Cinto de segurança 9
Cinto de segurança de três pontos 60
Cintos de segurança 58
Cinzeiros 90
Climatização 16
Climatização automática electrónica 136
Cobertura do piso na bagageira . . 80
Coberturas dos faróis embaciadas 128
Código..... 110
Comandos..... 83
Combustível..... 191
Compartimento de arrumação na consola central 76
Compartimento de arrumação no apoio de braços 76
Compartimentos de arrumação.... 74
Condições de condução e sugestões para o reboque 195
Conjunto de instrumentos 90
Conservação da carroçaria 246
Conservação do aspecto..... 246
Conservação do habitáculo 248
Consumo de combustível - Emissões de CO_2..... 194
Conta-quilómetros 91
Conta-quilómetros parcial 91
Conta-rotações 91
Controlo automático da iluminação 119
Controlo da iluminação do painel de instrumentos 128
Controlo electrónico de estabilidade..... 163
Controlo electrónico de estabilidade e sistema de controlo da tracção..... 99
Controlo sobre o veículo 143
Convexos 32
Correntes de neve 231
Corte de corrente 157

D

Dados do motor 259
Dados do veículo..... 256
Dados específicos do veículo 3
Declaração de Conformidade..... 268
DEF..... 152
Definições memorizadas..... 24
Deflector de vento..... 45
Desactivação de airbag 66
Desactivação diferida da alimentação..... 145
Desactivação do Airbag 97
Desempenho 262
Designação dos pneus 225
Desligar por sobrecarga de rotação do motor 146
Destrancar o veículo 6
Dimensões do veículo 264
Direcção..... 143
Direcção assistida..... 99
Dispositivo de acoplamento de reboque..... 195
Distância ao solo..... 144

E

Encostos de cabeça 48
Encostos de cabeça activos..... 49
Engrenar numa velocidade superior..... 99

Entrada de ar 142
Espelhos retrovisores aquecidos 33
Espelhos retrovisores exteriores. . 32
Espelhos retrovisores interiores… 33
Espelhos retrovisores rebatíveis . 32
Estacionamento 20, 149
Estofos..... 248
Etiqueta do airbag..... 61
Execução dos trabalhos 202

F

Faróis..... 118
Faróis de halogéneo 209
Faróis de nevoeiro 102, 127, 212
Faróis na condução no estrangeiro 121
Ferramentas 224
Ferramentas do veículo..... 224
Filtro de partículas..... 150
Filtro de partículas diesel. . . 100, 150
Filtro de pólen 142
Fluido de escape diesel..... 152
Fluidos e lubrificantes recomendados..... 256
Função automática de antiencandeamento 33
Função manual de antiencandeamento 33
Funcionamento do ar condicionado 142
Furo..... 235
Fusíveis 217

G

Gases de escape 150
Gravação de dados de eventos. 270
Grelhas de ventilação..... 141
Grelhas de ventilação fixas 142
Grelhas de ventilação reguláveis 141

I

Identificação do motor..... 255
Identificação por Rádio Frequência (RFID)..... 271
Iluminação de entrada no veículo 130
Iluminação de saída no veículo . 130
Iluminação dianteira adaptativa 102, 122, 211
Iluminação do painel de instrumentos 217
Iluminação em curvas..... 122
Iluminação exterior 13
Iluminação interior..... 128
Imobilizador..... 101
Imobilizador electrónico 31
Imobilizar o veículo a longo prazo 201
Indicação de Distância à Frente. 173
Indicações de carregamento 81
Indicador da temperatura do líquido de arrefecimento do motor 92
Indicador de mudança de direcção 96
Indicador do nível de combustível 92
Indicadores..... 90
Indicadores de mudança de direcção 126
Indicadores de mudança de direcção dianteiros 212
Indicadores de mudança de direcção laterais 215
Informação sobre a assistência . 250
Informações gerais 195
Interruptor das luzes 118
Introdução 3
Isqueiro 90

K

Kit de primeiros socorros 81
Kit de reparação de pneus 232

L

Ligar o motor 145
Limitador de velocidade..... 169
Limpa pára-brisas e lava pára--brisas 85
Líquido de arrefecimento do motor 205

Líquido de arrefecimento e anti-congelante 251
Líquido dos travões 206
Líquido dos travões e da embraiagem..... 251
Líquido limpa-vidros 205
Líquidos e lubrificantes recomendados 251
Locais de montagem dos sistemas de segurança para crianças 70
Luz da chapa de matrícula 216
Luz de aviso de avaria 97
Luzes da pala pára-sol 130
Luzes de aviso..... 90, 94
Luzes de condução diurna 122
Luzes de emergência 126
Luzes de leitura 129
Luzes de marcha-atrás 128
Luzes de máximos 101, 120
Luzes de nevoeiro traseiras 102
Luzes de presença 128
Luzes do habitáculo 129, 217
Luzes exteriores..... 118
Luzes laterais..... 118
Luzes traseiras 213
Luzes traseiras de nevoeiro 127
Luz exterior 101

M

Macaco..... 224
Manómetros..... 90
Mensagens de falha 110
Modo manual 156
Mostrador de informação gráfica, Mostrador de Informação a cores 108
Motores a diesel 191
Motores a gasolina 191
Mudar para outros pneus 231

N

Nível de combustível baixo 101
Número de identificação do veículo 254

O

Óculo traseiro aquecido 36
Óleo de motor 203, 251, 256
Óleo, motor..... 251, 256
Olhais de fixação 80
Operar o pedal..... 98

P

Palas pára-sol 37
Pára-brisas..... 34
Perigo, Aviso e Atenção 4
Personalização do veículo 113
Perspectiva geral do painel de instrumentos 11
Peso do veículo 263
Placa de identificação 254
Pneus de Inverno 225
Porta aberta 102
Porta-luvas 74
Portas..... 27
Posição dos bancos 50
Posições do interruptor da ignição 144
Pré-incandescência 100
Pressão do óleo de motor 100
Pressão dos pneus 225, 266
Primeiros socorros..... 81
Profundidade do relevo 230
Programador de velocidade 102, 167
Programa electrónico de estabilidade desligado..... 99
Programas de condução com comando electrónico 157
Protecção anti-roubo 28
Protecção para evitar a descarga da bateria 131
Purgar o sistema de combustível diesel 208

Q

Quickheat..... 141

R

Radiotelecomando 23
Rebater os bancos 53
Rebocar 196
Rebocar outro veículo 245
Rebocar o veículo 244
Reboque..... 195, 244
Recolha de veículos em fim de vida 202
Recomendações de condução... 143
Redução catalítica selectiva..... 152
Registo de dados do veículo e privacidade..... 270
Relógio..... 87
Rodagem do veículo 144
Rodas 225
Roda sobresselente 238

S

Segurança do veículo..... 28
Sensores de estacionamento 173
Serviço 142, 250
Símbolos 4
Sinais sonoros de aviso 111
Sinal de luzes 121
Sistema de airbag lateral 66
Sistema de airbags 61
Sistema de alarme anti-roubo..... 29
Sistema de aquecimento e ventilação 133
Sistema de ar condicionado 134
Sistema de controlo da pressão dos pneus..... 100, 226
Sistema de controlo da tracção . 162
Sistema de controlo da tracção desligado..... 100
Sistema de fecho centralizado 24
Sistema de protecção contra capotamento..... 47
Sistema de segurança para crianças..... 68
Sistema de travagem antibloqueio 159
Sistema de travagem antibloqueio (ABS) 98
Sistema de travagem e embraiagem 97
Sistema do airbag frontal 65
Sistema eléctrico..... 217
Sistema interactivo de condução 165
Sistema pára/arranca..... 146
Sistemas de apoio ao condutor.. 167
Sistemas de condução..... 162
Sistemas de controlo da climatização..... 133
Sistemas de detecção de objectos..... 173
Sistemas de limpa pára-brisas e de lava pára-brisas 15
Sistemas de retenção para crianças 68
Sistemas de segurança para crianças ISOFIX 73
Sistemas de segurança para crianças Top-Tether 73
Substituição das escovas do limpa pára-brisas 208
Substituição de roda 235
Substituir lâmpadas 209
Suporte para bebidas 75

T

Tampões de rodas 231
Telecomandos no volante 83
Temperatura exterior 87
Tensão da bateria 112
Tomadas 89
Trancar automaticamente as portas 26
Travão de mão..... 159, 160
Travão de mão eléctrico..... 98, 160
Travões 159, 206
Triângulo de pré-sinalização 81

U

Utilize o Manual de Utilização 3

V

Veículo detectado à frente..... 102
Velocímetro 90
Ventilação..... 57, 133
Verificações do veículo..... 202
Vidros..... 34
Visor da caixa de velocidades … 155
Visor de serviço 93
Visores de informação..... 103
Volante aquecido 84

www.opel.com

Copyright by ADAM OPEL AG, Rüsselsheim, Germany.

As informações incluídas nesta publicação são válidas a partir da data abaixo indicada. A Adam Opel AG reserva-se o direito de realizar alterações às especificações técnicas, às características e ao design dos veículos abrangidos pelas informações da presente publicação, tal como à própria publicação.

Edição: Fevereiro 2015, ADAM OPEL AG, Rüsselsheim.

Impresso em papel branqueado sem cloro.

KTA-2747/5-pt 02/2015