OPEL COMBO

Manual de Instruções

Wir leben Autos.

Índice

Introdução 2
Informação breve e concisa 6
Chaves, portas, janelas 20
Bancos, sistemas de segurança .. 34
Arrumação 57
Instrumentos, elementos de manuseamento 65
Iluminação 94
Climatização 101
Condução e funcionamento 108
Conservação do veículo 134
Serviço e manutenção 168
Dados técnicos 171
Informação do cliente 187
Índice remissivo 190

Introdução

Combustível	Designação			
Óleo de motor	Graduação			
	Viscosidade			
Pressão dos pneus		Tamanho dos pneus	À frente	Atrás
	Pneus de Verão			
	Pneus de Inverno			
Pesos				
	Peso bruto autorizado do veículo			
	- Tara, versão base			
	= Carga do veículo			

Dados específicos do veículo

Queira introduzir os dados do veículo na página anterior para os manter em local acessível. Esta informação está disponível nas secções "Serviço e manutenção" e "Dados técnicos" e consta também da placa de identificação do veículo.

Introdução

O seu veículo é composto por tecnologia avançada e segurança e possui características que o tornam económico e amigo do ambiente.

Este Manual de Utilização dá-lhe toda a informação necessária para conduzir o seu veículo de forma segura e eficiente.

Certifique-se de que os passageiros estão cientes do possível risco de acidente e ferimentos que poderão resultar da utilização indevida do veículo.

Deve respeitar sempre as leis e regulamentos específicos do país em que se encontra. Essas leis podem ser diferentes da informação contida neste Manual de Utilização.

Quando este Manual de Utilização fizer referência a uma visita a uma oficina, recomendamos que visite o seu Reparador Autorizado Opel.

Todos os Reparadores Autorizados Opel fornecem uma assistência de primeira a preços razoáveis. Os mecânicos experientes formados pela Opel trabalham segundo instruções específicas da Opel.

O pacote de literatura do cliente deve estar sempre à mão, no veículo.

Utilize o Manual de Utilização

- Este manual descreve todas as opções e características disponíveis neste modelo. **Algumas descrições, incluindo as de funções de visores e menu, poderão não se aplicar ao seu veículo devido à versão do modelo, especificações do país, equipamento especial ou acessórios.**
- O capítulo "Informação breve e concisa" dá-lhe uma ideia geral.
- O índice no início deste manual e em cada capítulo indica a localização da informação.
- O índice permitir-lhe-á procurar informação específica.
- Neste Manual de Utilização as figuras ilustram veículos com volante à esquerda. Nos veículos com volante à direita a operação é semelhante.
- O Manual de Utilização utiliza as designações de motor de fábrica. As designações de mercado correspondentes constam da secção "Dados Técnicos".
- As direcções indicadas, p. ex., esquerda ou direita ou dianteira ou traseira, referem-se sempre ao sentido de marcha.

- Os ecrãs de visualização do veículo poderão não suportar o seu idioma específico.
- Mensagens do visor e etiquetagem interior estão escritas com os caracteres **em negrito**.

Perigo, Aviso e Atenção

⚠Perigo

O texto assinalado com ⚠**Perigo** fornece informação sobre risco de lesão fatal. Desrespeitar essa informação pode colocar a vida em perigo.

⚠Aviso

O texto assinalado com ⚠**Aviso** fornece informação sobre risco de acidente ou lesão. Desrespeitar essa informação pode causar lesões.

Atenção

O texto assinalado com **Atenção** fornece informação sobre possíveis danos no veículo. Desrespeitar essa informação pode causar danos no veículo.

Símbolos

As referências às páginas são indicadas por ⇨. ⇨ significa "consultar página".

Desejamos-lhe muitas horas de condução agradável.

Adam, Opel AG

Informação breve e concisa

Informação acerca da condução inicial

Destrancar o veículo

Destrancar com a chave

Rodar a chave na porta do condutor no sentido da frente do veículo.

Destrancar com comando

Pressionar para destrancar o veículo.

Premir o botão para destrancar apenas a bagageira.

Abrir as portas puxando os manípulos. Para abrir a porta traseira, premir o botão por baixo do manípulo da porta traseira.

Radiotelecomando ⇨ 20, Sistema de fecho centralizado ⇨ 22, Bagageira ⇨ 26, Accionamento electrónico dos vidros ⇨ 31.

Ajuste dos bancos

Posição dos bancos

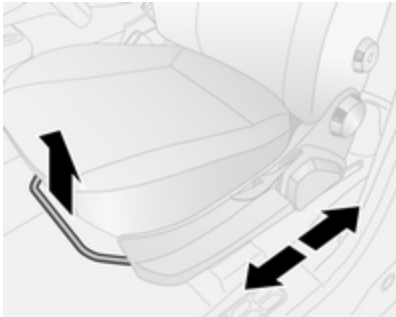

Puxar manípulo, desligar banco, largar manípulo.

Posição dos bancos ⇨ 35, Ajuste dos bancos ⇨ 36.

⚠ Perigo

Não se sente a menos de 25 cm do volante, para permitir uma activação segura do airbag.

Encostos dos bancos

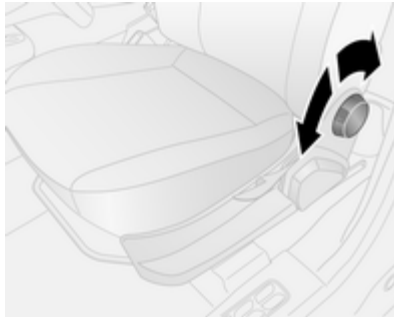

Rodar roda de ajuste. Não se apoiar no encosto do banco quando se estiver a proceder ao ajuste.

Posição dos bancos ⇨ 35, Ajuste dos bancos ⇨ 36.

Altura dos bancos

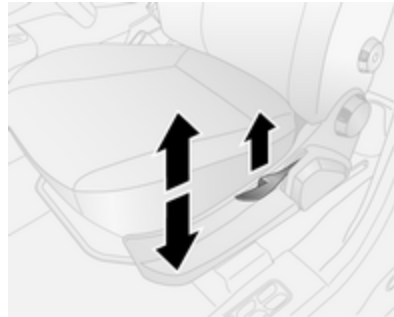

Movimento de bombeio da alavanca

para cima = mais alto
para baixo = mais baixo

Accionar a alavanca e ajustar o peso do corpo no banco para o subir ou descer.

Posição dos bancos ⇨ 35, Ajuste dos bancos ⇨ 36.

Ajuste do encosto de cabeça

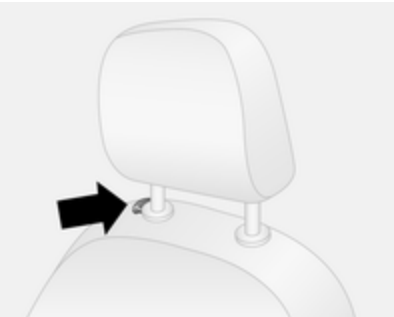

Pressionar a patilha de desengate, ajustar altura, engatar.

Encostos de cabeça ⇨ 34.

Cinto de segurança

Puxar o cinto de segurança e engatar no fecho. O cinto de segurança não deve estar torcido e deve ficar justo ao corpo. O encosto do banco não deve estar demasiado inclinado para trás (aproximadamente 25° no máximo).

Para desapertar o cinto de segurança, pressionar o botão vermelho no fecho do cinto.

Posição dos bancos ⇨ 35, Cintos de segurança ⇨ 40, Sistema de Airbag ⇨ 43.

Ajuste dos espelhos retrovisores

Espelho retrovisor interior

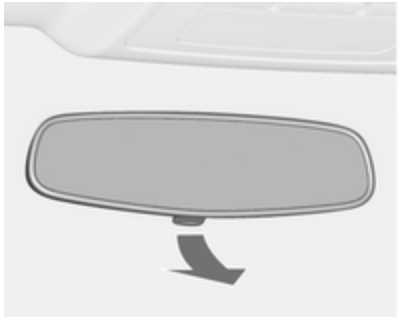

Ajustar a alavanca na parte inferior para reduzir o encandeamento.

Espelho retrovisor interior ⇨ 30.

Espelhos retrovisores exteriores

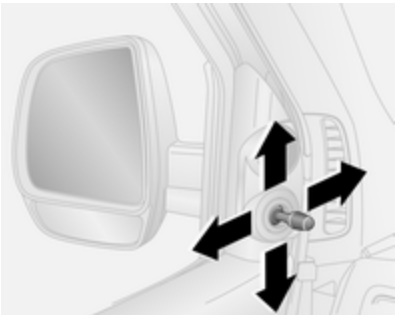

Orientar a alavanca na direcção desejada.

Seleccionar o respectivo retrovisor exterior rodando o controlo para a esquerda ◄ ou para a direita ►. Depois rodar o comando para regular o retrovisor.

Na posição ● não é seleccionado qualquer espelho.

Espelhos retrovisores exteriores convexos ⇨ 29, Ajuste eléctrico ⇨ 29, Espelhos retrovisores exteriores rebatíveis ⇨ 29, Espelhos retrovisores exteriores aquecidos ⇨ 30.

Ajuste do volante

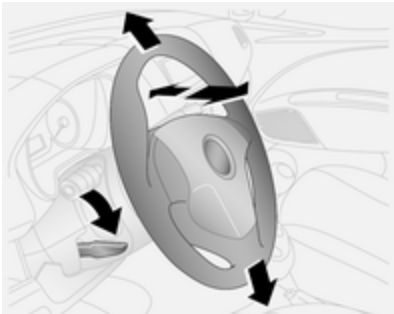

Destrancar a alavanca, ajustar o volante, depois engatar a alavanca e assegurar que fica totalmente trancada.

Ajustar o volante apenas quando o veículo estiver parado e o volante tiver sido destrancado.

Sistema de airbag ⇨ 43, posições da ignição ⇨ 109.

Perspectiva geral do painel de instrumentos

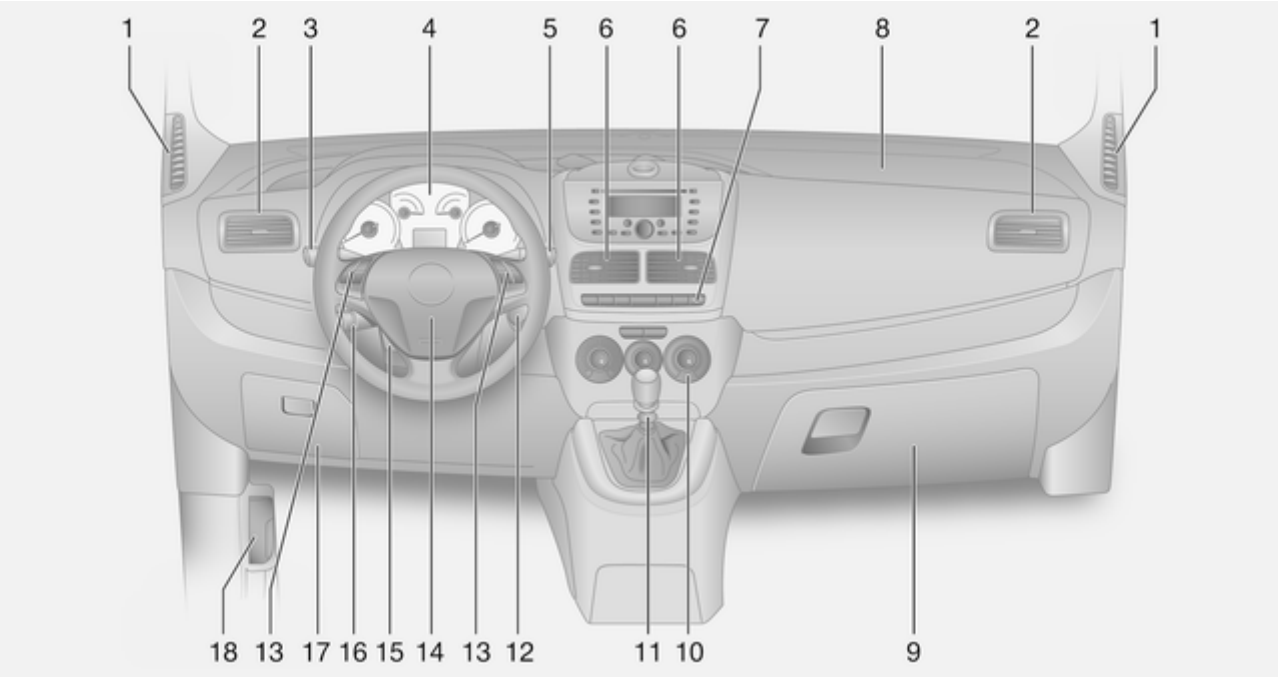

1 Grelhas de ventilação fixas . 106
2 Grelhas de ventilação laterais 106
3 Interruptor dos faróis 94
Indicadores de mudança de direcção e de via, sinal de luzes, luzes de médios e de máximos 96
4 Instrumentos 71
Centro de Informação ao Condutor 84
5 Limpa-pára-brisas, sistema lava-vidros do pára-brisas, limpa-vidros do óculo traseiro e lava--vidros do óculo traseiro 66
Reposição do conta--quilómetros parcial 72
6 Grelhas de ventilação centrais 106
7 Regulação do alcance dos faróis 95
Comandos do Centro de Informação ao Condutor 84
Computador de bordo 91
Iluminação dos instrumentos 97
Sinais de aviso de perigo 96
Faróis de nevoeiro 96
Luz traseira de nevoeiro 97
Óculo traseiro aquecido 33
Espelhos retrovisores exteriores aquecidos 30
8 Airbag do passageiro dianteiro 47
9 Porta-luvas 58
10 Sistema de controlo da climatização 101
Sistema de controlo da climatização electrónico 103
11 Alavanca das mudanças, caixa de velocidades manual 115
Caixa de velocidades manual de comutação automática 116
12 Interruptor da ignição com tranca da direcção 109
13 Telecomandos no volante 65
14 Buzina 66
Airbag do condutor 47
15 Ajuste do volante 65
16 Programador de velocidade 123
17 Caixa de fusíveis 149
18 Alavanca de abertura do capô 136

Iluminação exterior

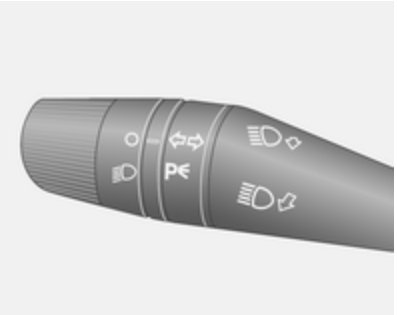

Rodar o interruptor das luzes:

O = luzes de condução diurna/ desligado

≡D = luzes laterais/faróis

Iluminação ⇨ 94, Luzes de condução diurna ⇨ 95.

Luzes de nevoeiro

Premir o interruptor das luzes:

≡D = Faróis de nevoeiro

D≡ = Luz traseira de nevoeiro

Sinal de luzes, luzes de máximos e de médios

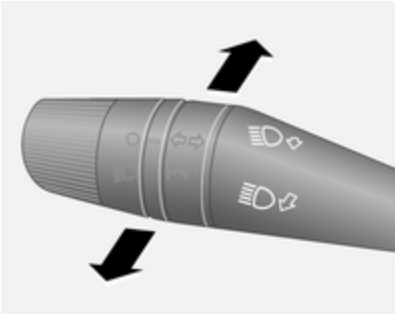

Sinal de luzes	=	Puxar alavanca
Luzes de máximos	=	Empurrar alavanca
Luzes de médios	=	Puxar alavanca

Luzes de máximos ⇨ 94, Sinal de luzes ⇨ 94.

Indicadores de mudança de direcção

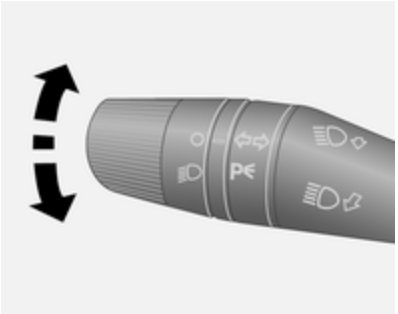

Alavanca para cima	=	Sinal de virar à direita
Alavanca para baixo	=	Sinal de virar à esquerda

Sinais de mudança de direcção e de faixa ⇨ 96.

Sinais de aviso de perigo

Accionado com o botão ⚠.

Luzes de emergência ⇨ 96.

Buzina

Premir 📯.

Sistemas de limpa pára-brisas e de lava pára-brisas

Limpa-pára-brisas

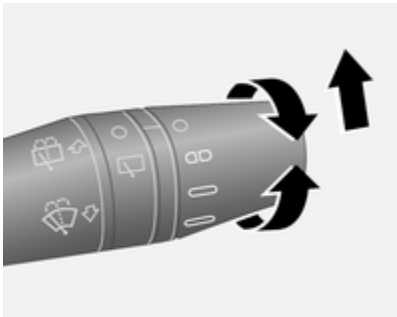

Rodar a alavanca:

- O = desligado
- ⊏⊐ = passagem intermitente do limpa pára-brisas
- ⬭ = lento
- ⬭ = rápido

Para uma só passagem quando o limpa pára-brisas está desligado, movimentar a alavanca para cima.

Limpa-pára-brisas ⇨ 66, substituição da lâmina do limpa-pára--brisas ⇨ 140.

Lava-pára-brisas e lava-faróis

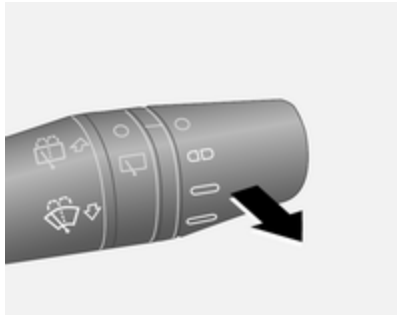

Puxar alavanca.

Lava-pára-brisas e lava-faróis ⇨ 66, líquido lava-vidros ⇨ 138.

Sistemas do limpa e lava-vidros do óculo traseiro

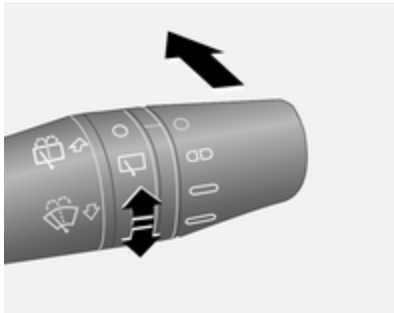

Rodar a cinta para activar o limpa--vidros traseiro.

O limpa-vidros do óculo traseiro é ligado automaticamente quando o limpa-pára-brisas estiver ligado e se engatar a marcha-atrás.

Empurrar alavanca: O líquido do limpa-vidros é pulverizado no óculo traseiro e o limpa pára-vidros faz algumas passagens.

Limpa-vidros do óculo traseiro e lava--vidros do óculo traseiro ⇨ 67.

Climatização

Óculo traseiro aquecido, espelhos retrovisores exteriores aquecidos

O desembaciador é accionado premindo o botão ⊞.

Óculo traseiro com desembaciador ⇨ 33.

Desembaciamento e descongelação dos vidros

Sistema de ar condicionado

Definir o comando da temperatura para o nível de calor máximo.

Regular a velocidade da ventoinha para o nível máximo.

Colocar o comando da distribuição do ar em ⊞.

Arrefecimento ❄ ligado.

Óculo traseiro com desembaciador ⊞ ligado.

Sistema de controlo da climatização electrónico

Premir o botão MAX.

A temperatura e a distribuição do ar são definidas automaticamente e a ventoinha funciona a velocidade elevada.

Para voltar ao modo automático: pressionar o botão ☼ ou **AUTO**.

Sistema de climatização ⇨ 101, Climatização automática electrónica ⇨ 103.

Caixa de velocidades

Caixa de velocidades manual

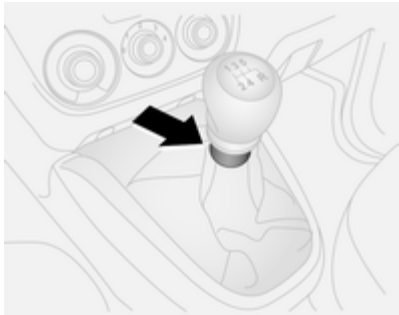

Marcha-atrás: com o veículo parado, esperar 3 segundos depois de carregar no pedal da embraiagem, puxar o colar para cima na alavanca selectora e engatar a mudança.

Se a mudança não engatar, colocar a alavanca em ponto morto, tirar o pé do pedal da embraiagem e pressionar de novo; depois seleccionar a mudança novamente.

Caixa de velocidades manual ⇨ 115.

Caixa de velocidades manual de comutação automática

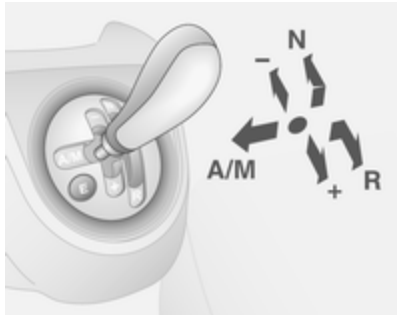

N	=	posição de ponto-morto
●	=	posição de condução
+	=	mudança superior
-	=	mudança inferior
A/M	=	alternar entre modos automático e manual
R	=	marcha-atrás (com bloqueio da alavanca selectora)

Caixa de velocidades manual de comutação automática ⇨ 116.

Arranque

Antes de iniciar a marcha, verificar

- Pressão e estado dos pneus ⇨ 152, ⇨ 184.
- Nível do óleo de motor e níveis dos fluidos ⇨ 136.
- Se todos os vidros, espelhos retrovisores, luzes exteriores e chapas de matrícula estão limpos, sem neve e sem gelo e a funcionar.
- Posição adequada dos espelhos, bancos e cintos de segurança ⇨ 29, ⇨ 35, ⇨ 41.
- Funcionamento dos travões a baixa velocidade, principalmente se os travões estiverem molhados.

Ligar o motor

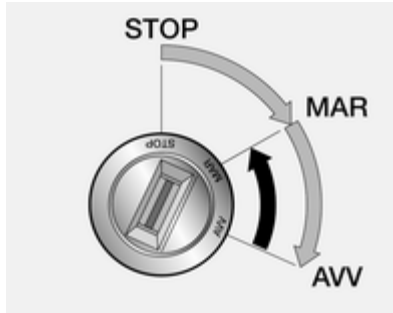

- Rode a chave para a posição **MAR**
- mover o volante suavemente para libertar o bloqueio do volante
- operar a embraiagem e o travão
- caixa de velocidades manual automatizada: accionar o travão, a caixa de velocidades passa automaticamente para **N** (neutra)
- não accionar o pedal do acelerador
- motores diesel: rodar a chave para a posição **MAR** para pré-aquecer e esperar até a luz de aviso ⌇ apagar
- rodar a chave para a posição **AVV** e soltar

Pôr o motor a trabalhar ⇨ 109.

Sistema Start/Stop

Se o veículo estiver a circular a baixa velocidade ou parado e estiverem reunidas determinadas condições, activar um Autostop do seguinte modo:

- carregar no pedal da embraiagem
- colocar a alavanca em ponto morto
- soltar o pedal da embraiagem

É indicado um Autostop quando Ⓢ é apresentado no Centro de Informação do Condutor ⇨ 84.

Para ligar novamente o motor, carregar de novo no pedal da embraiagem.

Sistema Start/Stop ⇨ 111.

Estacionamento

- Utilizar sempre o travão de mão. Accionar o travão de mão manual sem premir o botão desengate. Aplicar com a maior firmeza possível em descidas ou subidas. Pressionar o travão de pé simultaneamente para reduzir a força de funcionamento.
- Desligar o motor. Rodar a chave de ignição para a posição **STOP** e retirá-la. Rodar o volante até sentir a tranca da direcção engatar.
- Se o veículo estiver numa superfície nivelada ou numa subida, engatar a primeira velocidade antes de desligar a ignição. Numa subida, virar as rodas dianteiras para o lado contrário ao do passeio.

  Se o veículo estiver numa descida, engrene a marcha-atrás antes de desligar a ignição. Virar as rodas dianteiras na direcção do passeio.
- Trancar o veículo através do botão 🔒 no comando de rádio à distância.

- Não estacionar o veículo numa superfície facilmente inflamável. A temperatura elevada do sistema de escape pode provocar a inflamação da superfície.
- Fechar as janelas.
- As ventoinhas de arrefecimento do motor poderão funcionar depois de se desligar o motor ⇨ 135.
- Depois de conduzir a regimes de motor elevados ou com cargas de motor elevadas, deixar o motor trabalhar um pouco com carga reduzida ou deixá-lo em ponto morto durante cerca de 30 segundos antes de o desligar, para proteger o turbocompressor.

Chaves, fechos ⇨ 20, Não utilização do veículo durante muito tempo ⇨ 134.

Chaves, portas, janelas

Chaves, fechaduras 20
Portas 24
Segurança do veículo 28
Espelhos retrovisores exteriores 29
Espelho retrovisor interior 30
Janelas 30

Chaves, fechaduras

Chaves

Chaves de substituição

O número da chave é especificado no Car Pass ou numa etiqueta amovível.

O número da chave deve ser referido sempre que se encomendarem chaves de substituição já que é um componente do imobilizador.

Fechaduras ⇨ 164.

Chave com secção retráctil

Pressionar botão para extrair a chave. Para recolher a chave, pressionar o botão primeiro.

Car Pass

O Car Pass contém dados de segurança do veículo e por isso, deve ser mantido num local seguro.

Quando o veículo é levado a uma oficina, esses dados do veículo são necessários para realizar determinadas operações.

Radiotelecomando

Utilizado para accionar:

- Sistema de fecho centralizado ⇨ 22
- Protecção anti-roubo ⇨ 28
- Accionamento electrónico dos vidros ⇨ 31

O radiotelecomando tem um alcance até 5 metros. Pode ser reduzido devido a influências exteriores. As luzes de emergência confirmam o accionamento.

Manusear com cuidado, proteger da humidade e de temperaturas elevadas e evitar utilizações desnecessárias.

Avaria

Se não for possível accionar o fecho centralizado das portas com o comando, isso pode dever-se às seguintes razões:

- Veículo fora do raio de alcance
- Bateria demasiado fraca
- Utilização frequente e repetida do radiotelecomando fora do raio de acção
- Sobrecarga do sistema de fecho centralizado devido a accionamento repetido num pequeno espaço de tempo, levando a que a alimentação seja interrompida durante um curto período de tempo
- Interferência de ondas rádio com maior potência provenientes de outras origens

Destrancagem ⇨ 22.

Substituição da bateria do radiotelecomando

Substituir a bateria assim que o raio de alcance diminui.

As pilhas não devem ser eliminadas junto com os resíduos domésticos. Devem ser colocadas em pontos de recolha para reciclagem apropriados (i.e. pilhões).

Chave com secção retráctil

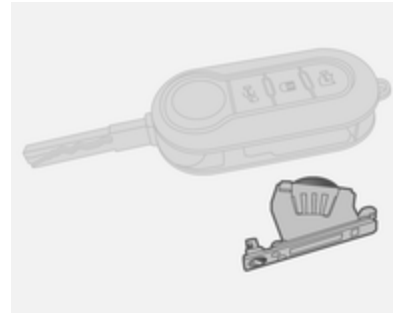

Esticar a chave e retirar o suporte da pilha desapertando o parafuso com uma chave de fendas adequada. Retirar o suporte da pilha para fora da chave e substituir a pilha (tipo CR 2032), prestando atenção à posição de instalação.

Voltar a montar o suporte da pilha na chave e fixar o parafuso.

Sistema de fecho centralizado

Destranca e tranca as portas dianteiras, as portas deslizantes e a bagageira.

Puxar o manípulo interior de uma das portas destranca e abre a respectiva porta.

Por motivos de segurança, não é possível trancar o veículo se a chave estiver inserida no interruptor da ignição.

Destrancagem

Advertência
Em caso de um acidente de determinada gravidade o veículo é destrancado automaticamente.

Sistema de corte de combustível ⇨ 91.

Carrinha

Pressionar o botão : As portas da frente são destrancadas.

Pressionar o botão : As portas traseiras/porta da bagageira e as portas deslizantes laterais são destrancadas.

Combi, Combo Tour

Pressionar o botão : Todas as portas, incluindo as portas traseiras/porta da bagageira e portas laterais deslizantes são destrancadas.

Pressionar o botão : Apenas as portas traseiras/porta da bagageira são destrancadas.

Advertência
Se estiver activado, o fecho de segurança anti-roubo na porta lateral deslizante permanece engatado mesmo depois de destrancar o veículo com o comando à distância.

Fecho de segurança anti-roubo ⇨ 24.

Trancagem

Fechar todas as portas. Se as portas não estiverem bem fechadas, o sistema de fecho centralizado das portas não funcionará.

Premir o botão 🔒. Todas as portas, incluindo as portas traseiras/porta da bagageira e as portas laterais deslizantes, são destrancadas.

Trancar automaticamente as portas

O veículo pode ser configurado para trancar as portas automaticamente quando a velocidade do veículo ultrapassar os 20 km/h.

Centro de Informação do Condutor ⇨ 84.

Destrancar a bagageira a partir do interior do veículo

Pressionar o botão: A bagageira (portas traseiras/porta da bagageira e portas laterais deslizantes) é destrancada.

Quando a bagageira está trancada, o LED no botão está iluminado.

Dispositivo de segurança para crianças

⚠ Aviso

Utilizar os fechos de segurança para crianças sempre que estejam crianças nos bancos traseiros.

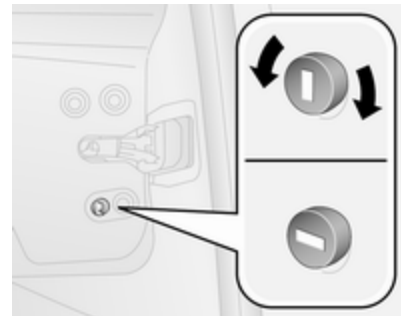

Com uma ferramenta adequada, rodar o interruptor do dispositivo de segurança para crianças na porta lateral deslizante para a posição horizontal. A porta não pode ser aberta por dentro.

Para desactivar, rodar o interruptor do fecho de segurança para crianças para a vertical.

Portas

Porta deslizante

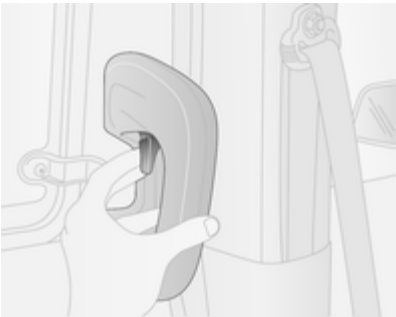

Puxar a alavanca no manípulo interior e deslizar a porta.

Atenção
Certificar-se de que a porta lateral está totalmente fechada e segura antes de conduzir o veículo.

Sistema de fecho centralizado das portas ⇨ 22.

Atenção
Para evitar danos, não tentar accionar a porta deslizante se a portinhola do depósito de combustível estiver aberta.

Reabastecer ⇨ 128.

Fecho de segurança anti-roubo

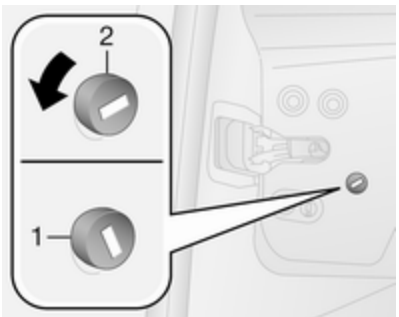

Para evitar que a porta lateral deslizante seja aberta a partir do exterior, abrir a porta e engatar o fecho de segurança anti-roubo.

Com uma ferramenta adequada, rodar o interruptor do fecho na porta lateral deslizante para a posição trancada **1**. A porta não pode ser aberta a partir do exterior.

O fecho de segurança anti-roubo permanece engatado mesmo depois de destrancar o veículo com o comando à distância.

Para desengatar, rodar o interruptor para a posição destrancada **2**.

Portas traseiras

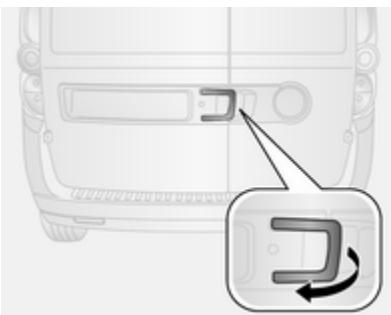

Para abrir a porta esquerda traseira, puxar pelo manípulo exterior da porta.

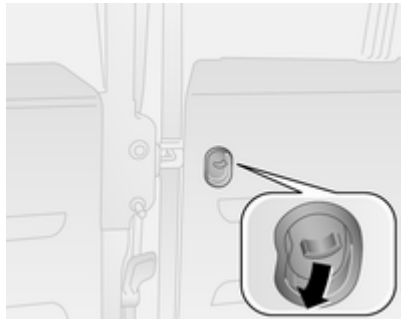

A porta é aberta a partir do interior do veículo pressionando o manípulo interior para baixo.

A porta traseira do lado direito abre-se utilizando a alavanca.

⚠Aviso

As luzes traseiras podem estar escondidas se as portas estiverem abertas e o veículo estiver estacionado na beira da estrada.

Fazer com que os outros utentes da estrada tomem consciência do veículo, usando um triângulo de pré-sinalização ou outros

equipamentos especificados na normas que regulamentam a circulação rodoviária.

As portas são mantidas na posição de 90º pelos fixadores de fecho. Para abrir as portas a 180º, empurrar o trinco e abrir para a posição pretendida.

⚠Aviso

Assegurar que as portas abertas de abertura ampliada estão bem presas quando totalmente abertas.

Portas abertas podem fechar-se com força devido à força do vento!

Fechar sempre a porta direita antes de fechar a porta esquerda.

Sistema de fecho centralizado das portas ⇨ 22.

Bagageira

Porta traseira

Abrir

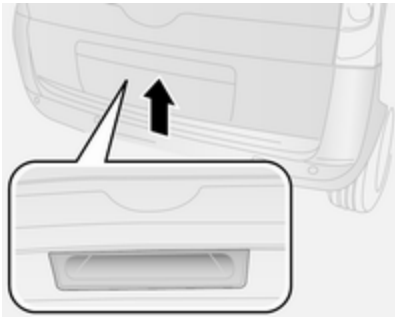

Premir o botão por baixo do friso.

⚠Perigo

Não conduza com a porta traseira aberta ou mal fechada, por exemplo, ao transportar objectos volumosos, uma vez que os gases de escape tóxicos, que são invisíveis e inodoros, podem

entrar no veículo. Isto pode causar perda de consciência ou até mesmo morte.

Atenção

Antes de abrir a porta da bagageira verificar que não haja obstruções acima, como uma porta de garagem, para evitar danos na porta da bagageira. Verifique sempre a área de movimentação acima e por trás da porta traseira.

Advertência
A montagem de determinados acessórios pesados na porta da retaguarda pode afectar a capacidade de a porta se manter aberta.

Fechar

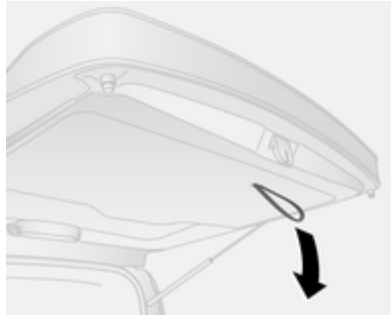

Utilizar o manípulo interior.

Assegure-se que a porta traseira está correctamente trancada antes de iniciar a marcha.

Sistema de fecho centralizado das portas ⇨ 22.

Abertura de emergência da porta da bagageira a partir do interior do veículo

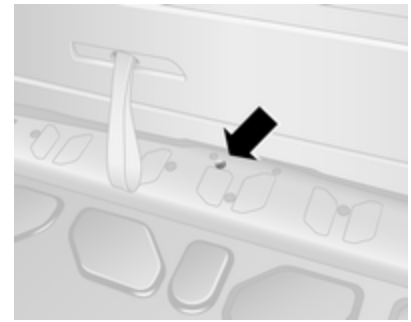

Um furo de acesso (indicado pela seta) permite desengatar o engate da porta da bagageira utilizando uma ferramenta adequada. Pressionar a alavanca para a direita para destrancar e abrir a porta da bagageira.

Segurança do veículo

Protecção anti-roubo

⚠Aviso

Não utilizar o sistema se estiverem pessoas no veículo! Não é possível destrancar as portas a partir do interior.

O sistema tranca todas as portas. As portas têm de estar todas fechadas, caso contrário o sistema não pode ser activado.

O sistema é desactivado automaticamente em cada porta quando:

- destrancar as portas
- rodar o interruptor da ignição para **MAR**

Activação

Premir 🔒 no radiotelecomando duas vezes.

Imobilizador electrónico

O sistema faz parte do interruptor da ignição e verifica se o veículo pode ser ligado com a chave que está a ser usada.

O imobilizador é accionado automaticamente depois de a chave ter sido retirada da ignição.

Se a luz de aviso 🚘 iluminar no arranque, é sinal de que existe uma avaria no sistema; o motor não pode ser posto a trabalhar. Desligar a ignição e repetir o processo de arranque.

Se 🚘 permanecer iluminado, tentar colocar o motor a trabalhar utilizando a chave sobresselente e procurar ajuda numa oficina.

Advertência
O imobilizador não tranca as portas. Tranque sempre o veículo depois de sair do mesmo ⇨ 22.

Luz de aviso 🚘 ⇨ 83.

Espelhos retrovisores exteriores

Convexos

O espelho retrovisor exterior convexo inclui uma zona asférica e reduz os ângulos mortas. A forma do espelho retrovisor faz com que os objectos pareçam mais pequenos, o que afectará a capacidade de calcular as distâncias.

Ajuste manual

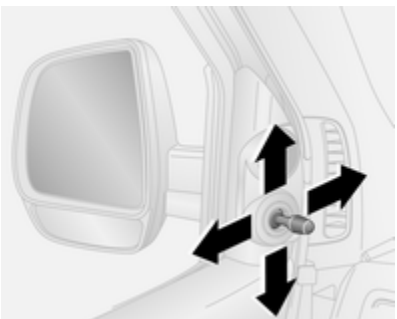

Ajustar os espelhos mudando a alavanca para a posição necessária.

Os espelhos inferiores não são ajustáveis.

Ajuste eléctrico

Seleccionar o respectivo retrovisor exterior rodando o controlo para a esquerda ◄ ou para a direita ►. Depois rodar o comando para regular o retrovisor.

Na posição ● não é seleccionado qualquer espelho.

Rebatimento

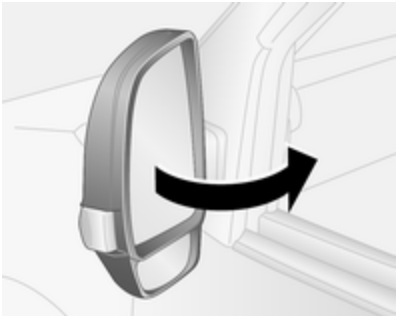

Para segurança de peões, os espelhos retrovisores exteriores serão rebatidos se levarem um encontram suficientemente forte. Reposicionar o espelho retrovisor aplicando uma ligeira pressão na caixa do espelho.

Posição de estacionamento

Os espelhos retrovisores exteriores podem ser rebatidos premindo suavemente no bordo exterior da caixa do espelho retrovisor, por exemplo, numa situação de estacionamento em local exíguo.

Espelhos retrovisores aquecidos

Função activada pressionando o botão ⊞.

O desembaciamento funciona com o motor a trabalhar e é desligado automaticamente após um curto período de tempo.

Espelho retrovisor interior

Função manual de antiencandeamento

Para reduzir o encandeamento, ajustar a alavanca na parte inferior da caixa do espelho retrovisor.

Janelas

Pára-brisas

Auto-colantes nos pára-brisas

Não colocar auto-colantes nos pára--brisas na área do espelho retrovisor, tais como bilhetes de auto-estradas ou semelhantes.

Accionamento manual dos vidros

Os vidros das portas podem ser abertos ou fechados com as alavancas próprias.

Accionamento electrónico dos vidros

⚠Aviso

Cuidado ao accionar os vidros eléctricos. Risco de lesão, principalmente para crianças.

Se estiverem crianças nos bancos traseiros, accione o sistema de segurança para crianças nos vidros eléctricos.

Observar os vidros com atenção ao fechá-los. Assegurar-se de que não fica nada preso nos vidros durante o movimento dos mesmos.

Ligar a ignição para accionamento electrónico dos vidros.

Accionar o interruptor para o vidro respectivo empurrando para abrir e puxando para fechar.

Empurrar ou puxar brevemente: o vidro sobe ou desce por etapas se mantiver a pressão no interruptor.

Empurrar ou puxar firmemente e depois soltar: o vidro move-se para cima ou para baixo completamente com a função de segurança activada. Para parar o movimento, accionar o interruptor mais uma vez na mesma direcção.

Sem a chave na ignição ou com a chave na posição **STOP**, os vidros podem ser accionados durante cerca de 2 minutos e são desactivados assim que a porta é aberta.

Função de segurança

Caso o vidro da janela encontre resistência durante o fecho automático, é imediatamente parado e aberto novamente.

Se a função de segurança for activada cinco vezes em menos de um minuto, a função é desactivada. Os vidros apenas fecharão por etapas e não automaticamente.

Activar a electrónica dos vidros abrindo as janelas. A função de segurança é reposta e os vidros voltam a funcionar normalmente.

Sobrecarga

Se as janelas forem abertas e fechadas repetidamente durante um breve espaço de tempo, o funcionamento das mesmas é inibido durante algum tempo.

Inicialização dos vidros eléctricos

Se não for possível fechar as janelas automaticamente (p. ex. depois de desligar a bateria do veículo), accionar a electrónica das janelas da seguinte maneira:

1. Fechar as portas.
2. Ligar a ignição.
3. Puxar o interruptor até a janela estar fechada e continuar a puxar durante mais 5 segundos.
4. Repetir para cada uma das janelas.

Sistema de segurança para crianças para as janelas traseiras

Pressionar o interruptor para desactivar os vidros eléctricos das portas traseiras.

Para accionar pressionar novamente.

Accionar os vidros a partir do exterior do veículo

As janelas podem ser accionadas à distância a partir do exterior do veículo ao trancar ou destrancar o veículo.

Sistema de fecho centralizado das portas ⇨ 22.

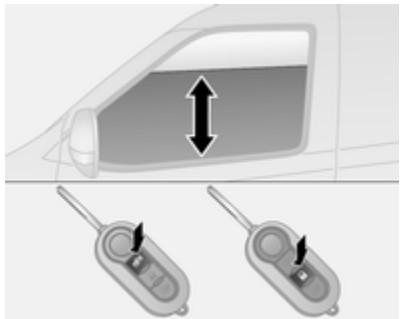

Premir e manter premido o botão para abrir os vidros.

Premir e manter premido o botão para fechar as janelas.

Solte o botão para parar o movimento do vidro.

Vidros traseiros

Abrir os vidros traseiros

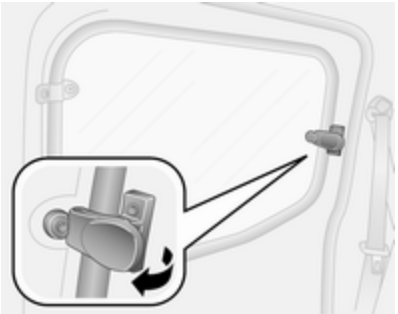

Para abrir, movimentar a alavanca para fora até o vidro ficar completamente aberto.

Para fechar, puxar a alavanca e depois empurrar até o vidro fechar completamente.

Óculo traseiro aquecido

Função activada pressionando o botão ⊞.

O desembaciamento funciona com o motor a trabalhar e é desligado automaticamente após um curto período de tempo.

Palas pára-sol

As palas pára-sol podem ser colocadas para baixo ou rodadas para o lado para impedir o encadeamento.

Se as palas pára-sol possuírem espelhos, as tampas dos espelhos devem estar fechadas durante a condução.

Um suporte para cartões encontra-se na parte de trás da pala pára-sol.

Bancos, sistemas de segurança

Encostos de cabeça 34
Bancos dianteiros 35
Bancos traseiros 38
Cintos de segurança 40
Sistema de airbags 43
Sistemas de segurança para crianças 50

Encostos de cabeça

Posição

⚠Aviso

Conduzir apenas com o encosto de cabeça na posição correcta.

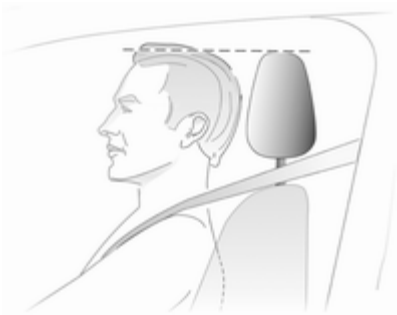

A face superior do encosto de cabeça deverá encontrar-se ao nível superior da cabeça. Se isso não for possível, no caso de pessoas muito altas colocar o encosto na posição mais alta possível e no caso de pessoas baixas colocar na posição mais baixa.

Ajuste

Encostos de cabeça dianteiros, regulação da altura

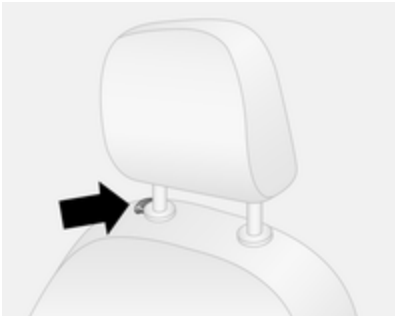

Premir o botão, ajustar a altura e engatar.

Encostos de cabeça traseiros, regulação da altura

Puxar o encosto de cabeça para cima ou pressionar o trinco para libertar e empurrar o encosto de cabeça para baixo.

Desmontagem

Encostos de cabeça traseiros, remoção

Premir os dois engates, puxar o encosto de cabeça para cima e retirar.

Prender o encosto de cabeça removido na bagageira.

Advertência

Os acessórios aprovados só podem ser montados quando o banco não estiver a ser utilizado.

Bancos dianteiros

Posição dos bancos

⚠ Aviso
Conduzir apenas com o banco bem ajustado.

- Sentar-se o mais encostado possível ao encosto do banco. Ajustar a distância entre o banco e os pedais de forma a que as pernas fiquem ligeiramente em ângulo ao

pressionar os pedais. Deslizar o banco da frente do passageiro o mais para trás possível.

- Sentar-se com os ombros o mais possível encostados ao encosto do banco. Colocar a inclinação do encosto de forma que seja possível alcançar o volante com os braços ligeiramente flectidos. Manter os ombros em contacto com o encosto do banco ao rodar o volante. Não inclinar o encosto do banco demasiado para trás. Aconselhamos um ânguulo máximo de aproximadamente 25°.
- Ajustar o volante ⇨ 65.
- Colocar o assento suficientemente alto para ter uma boa visão toda a volta e para conseguir ver todos os instrumentos. Deve haver pelo menos o espaço de um palmo entre a cabeça e o forro do tejadilho. As pernas devem ficar assentes ligeiramente sobre o banco sem exercerem pressão no banco.
- Ajustar o encosto de cabeça ⇨ 34.
- Ajustar a altura do cinto de segurança ⇨ 41.

Ajuste dos bancos

Conduzir apenas com os bancos e encostos correctamente engatados.

⚠ Perigo

Não se sente a menos de 25 cm do volante, para permitir uma activação segura do airbag.

⚠ Aviso

Nunca ajuste os bancos ao conduzir, uma vez que poderão mover-se de forma incontrolável.

⚠ Aviso

Nunca guardar quaisquer objectos por baixo dos bancos, excepto no compartimento de arrumação por baixo do banco ⇨ 59.

Posição dos bancos

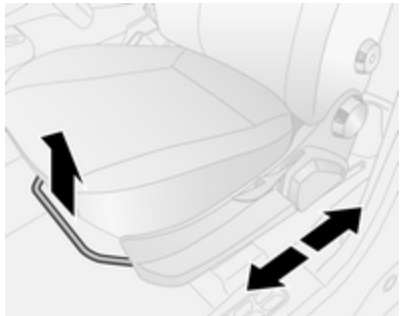

Puxar manípulo, desligar banco, largar manípulo.

Encostos dos bancos

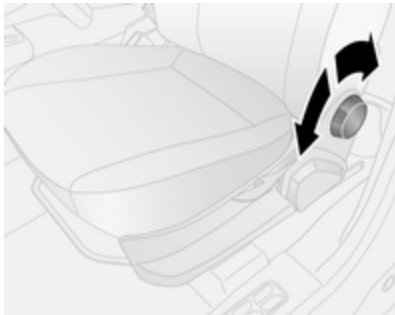

Rodar roda de ajuste. Não se apoiar no encosto do banco quando se estiver a proceder ao ajuste.

Altura dos bancos

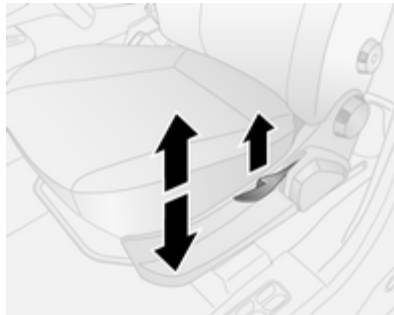

Movimento de bombeio da alavanca

para cima = mais alto
para baixo = mais baixo

Accionar a alavanca e ajustar o peso do corpo no banco para o subir ou descer.

Apoio de braços

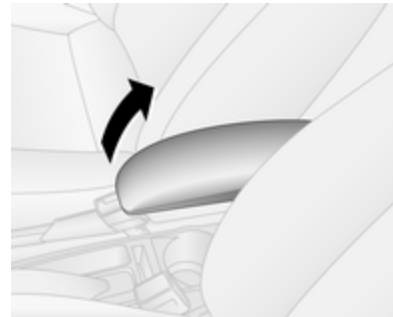

Levantar ou baixar o apoio de braços conforme necessário.

Aquecimento

Activar o aquecimento do banco premindo o botão ⊘ do respectivo banco dianteiro com a ignição ligada.

A activação é indicada pelo LED no botão.

Premir o botão ⊘ uma vez mais para desligar o aquecimento do banco.

Não se recomenda o uso prolongado por pessoas com pele sensível.

Bancos traseiros

⚠ Aviso

Nunca ajuste os bancos ao conduzir, uma vez que poderão mover-se de forma incontrolável.

Rebater os bancos

A área da bagageira pode ser aumentada rebatendo os bancos traseiros.

⚠ Aviso

Quando rebater o encosto do banco, tenha cuidado - atenção às peças móveis. Assegurar que o banco está preso quando estiver completamente dobrado.

- Baixar o encosto de cabeça e deslocar o cinto de segurança para um lado.
- Se necessário desmontar a cobertura da bagageira ⇨ 60.

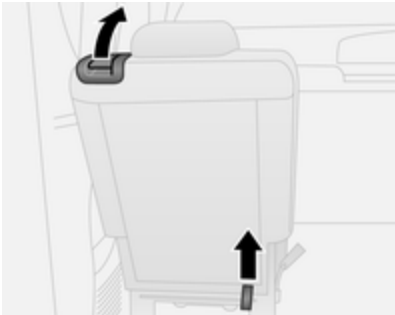

- Puxar a alavanca de desengate e rebater o encosto sobre o assento do banco.
- Puxar a fita inferior e rebater o conjunto do banco para a frente.

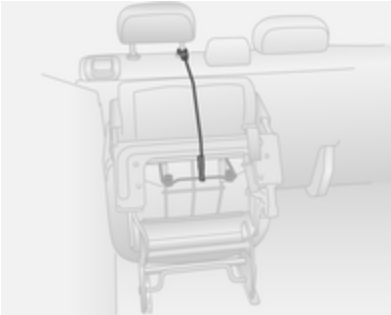

- Fixar o banco rebatido na vertical fixando o cabo flexível que se encontra na estrutura do banco ao encosto de cabeça do banco traseiro.

Levantar os bancos

- Para baixar o banco traseiro, retirar o cabo flexível e baixar o conjunto do banco sobre o piso, assegurando-se de que o apoio traseiro se encontra no ponto de ancoragem e firmemente engatado.
- Levantar o encosto e regular o encosto de cabeça.
- O encosto está correctamente engatado quando a marca vermelha na alavanca de desengate deixa de estar visível.

Retirar os bancos

- Retirar o encosto de cabeça do banco ⇨ 34 e se necessário retirar a cobertura da bagageira ⇨ 60.

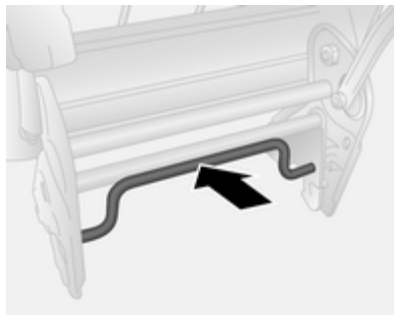

- Com o banco na vertical, empurrar a alavanca de desengate e retirar o conjunto do banco.
- Arrumar o encosto de cabeça na parte de trás da estrutura do banco.

Instalar os bancos

- Fixar os suportes dianteiros do conjunto do banco nos pontos de ancoragem.
- Empurrar a alavanca de desengate para garantir que o banco está bem fixo.
- Retirar encosto de cabeça da parte de trás da estrutura do banco.
- Baixar o conjunto do banco sobre o piso garantindo que o suporte traseiro se encontra no ponto de ancoragem e está bem fixo.

- Levantar o encosto e substituir o encosto de cabeça.
- O encosto está correctamente engatado quando a marca vermelha na alavanca de desengate deixa de estar visível.

⚠Aviso

Ao montar o assento, certificar-se de que o banco está correctamente localizado nos pontos de ancoragem, os engates de fixação estão totalmente engatados e o encosto está colocado na posição correcta.

Cintos de segurança

Os cintos bloqueiam durante grandes acelerações ou desacelerações do veículo, mantendo os ocupantes na posição sentada. Assim, o risco de ferimento é consideravelmente reduzido.

⚠Aviso

Apertar o cinto de segurança antes de cada viagem.

Na eventualidade de um acidente, os ocupantes que não usem cintos de segurança põem em perigo a vida dos restantes ocupantes e a sua própria integridade física.

Os cintos de segurança estão concebidos para serem utilizados apenas por uma pessoa de cada vez. Sistema de segurança para crianças ⇨ 50.

Periodicamente, verificar todos os componentes do cinto de segurança para ver se funcionam bem, não apresentam danos nem sujidade.

Os componentes danificados devem ser substituídos. Após um acidente, os cintos de segurança e os pré--tensores devem ser substituídos por uma oficina.

Advertência
Certificar-se de que os cintos não são danificados por sapatos ou objectos com arestas vivas, nem ficam presos. Evitar sujar os carretos de inércia dos cintos.

Aviso do cinto de segurança
⇨ 77.

Limitadores de força nos cintos

Nos bancos dianteiros, a pressão sobre o corpo é reduzida por uma libertação gradual do cinto durante uma colisão.

Pré-tensores dos cintos

Em caso de uma colisão frontal ou traseira de determinada gravidade, os cintos de segurança dianteiros são apertados.

⚠Aviso

O manuseamento incorrecto (por exp. desmontagem ou instalação de cintos) pode fazer accionar os pré-tensores dos cintos.

Quando os pré-tensores são accionados, a luz de aviso ⇨ 78 acende permanentemente.

Os pré-tensores accionados têm de ser substituídos por uma oficina. Os pré-tensores dos cintos só podem ser accionados uma vez.

Advertência
Não colar ou montar acessórios ou outros objectos que possam interferir com o funcionamento dos pré-tensores dos cintos de segurança. Não fazer quaisquer alterações nos componentes dos pré-tensores dos cintos de segurança porque invalida a aprovação do seu veículo.

Cinto de segurança de três pontos

Fixação

Puxar o cinto do enrolador, colocá-lo na diagonal sem torcer sobre o corpo e inserir a lingueta no fecho. Apertar a faixa do cinto que passa pelo abdómen regularmente enquanto conduz, puxando a faixa que passa pelo ombro.

Aviso do cinto de segurança
⇨ 77.

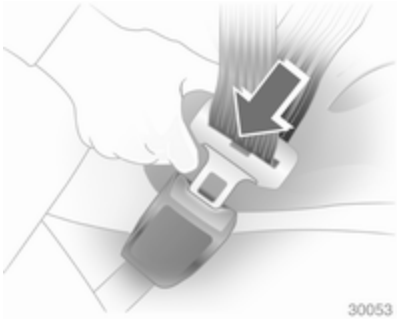

Vestuário largo ou volumoso impede que o cinto fique bem ajustado ao corpo. Não colocar objectos, como por exemplo, malas de mão ou telemóveis, entre o cinto e o corpo.

⚠Aviso

O cinto não deve ficar assente sobre objectos rígidos ou frágeis que estejam em bolsos do vestuário.

Ajuste da altura

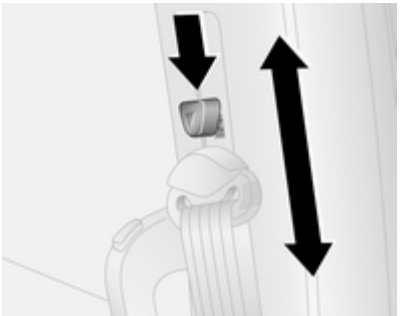

1. Puxar ligeiramente o cinto para fora.
2. Pressionar o botão para baixo.
3. Ajustar a altura e engatar.

Ajustar a altura de forma a que o cinto fique sobre o ombro. Não deve ficar sobre a garganta ou parte superior do braço.

Não ajustar durante a condução.

Remoção

Para desapertar o cinto de segurança, pressionar o botão vermelho no fecho do cinto.

Cintos de segurança nos bancos traseiros

O cinto de segurança do banco central traseiro só pode ser puxado para fora do enrolador se o encosto estiver na posição de trás.

Utilização do cinto de segurança durante a gravidez

⚠Aviso

A faixa que passa pelo abdómen deve ser colocada o mais abaixo possível, por cima da pélvis para evitar pressão sobre o abdómen.

Sistema de airbags

O sistema de airbag é composto por uma variedade de sistemas individuais, conforme o âmbito do equipamento.

Quando accionados, os airbags são insuflados em milésimas de segundo. São também rapidamente desinsuflados, o que faz com que muitas vezes nem sejam notados durante uma colisão.

Advertência
Conforme a gravidade de uma colisão, por razões de segurança, o sistema de combustível também pode ser cortado e o motor desligado automaticamente. Reiniciar o sistema de corte do combustível; consultar "Mensagens do sistema de combustível" ⇨ 91.

Advertência
As datas de validade para substituição dos componentes do sistema de airbags estão na etiqueta dentro do porta-luvas.

Contacte uma oficina para substituírem os componentes do sistema de airbags.

⚠Aviso
Se manuseados incorrectamente, os sistemas de airbags podem ser accionados de forma explosiva.

Advertência
Os sistemas electrónicos dos airbags e dos pré-tensores dos cintos encontram-se na área da consola central. Não colocar objectos magnéticos nessa área.

Não colar nada nas tampas dos airbags nem tapá-las com outros materiais.

Cada airbag é accionado uma só vez. Os airbags accionados devem ser substituídos por uma oficina. Além disso, poderá ser necessário mandar substituir o volante, o painel de instrumentos, partes do apainelamento, as borrachas das portas, manípulos e bancos.

Não fazer alterações no sistema de airbags já que isso invalidará a aprovação tipo do veículo.

⚠Aviso
Quando os airbags disparam, os gases quentes que saem podem provocar queimaduras.

Luz de aviso do sistema de airbags ⇨ 78.

Avaria

Se houver uma avaria no sistema de airbags e pré-tensores dos cintos, a luz de aviso acende-se no conjunto de instrumentos. O sistema não está operacional.

Reparar a avaria numa oficina.

Luz de aviso ⇨ 78.

Sistemas de retenção para crianças no banco de passageiro dianteiro com sistemas de airbags

Aviso de acordo com ECE R94.02:

EN: NEVER use a rear-facing child restraint system on a seat protected by an ACTIVE AIRBAG in front of it, DEATH or SERIOUS INJURY to the CHILD can occur.

DE: Nach hinten gerichtete Kindersitze NIEMALS auf einem Sitz verwenden, der durch einen davor befindlichen AKTIVEN AIRBAG geschützt ist, da dies den TOD oder SCHWERE VERLETZUNGEN DES KINDES zur Folge haben kann.

FR: NE JAMAIS utiliser un siège d'enfant orienté vers l'arrière sur un siège protégé par un COUSSIN GONFLABLE ACTIF placé devant lui,

sous peine d'infliger des BLESSURES GRAVES, voire MORTELLES à l'ENFANT.

ES: NUNCA utilice un sistema de retención infantil orientado hacia atrás en un asiento protegido por un AIRBAG FRONTAL ACTIVO. Peligro de MUERTE o LESIONES GRAVES para el NIÑO.

RU: ЗАПРЕЩАЕТСЯ устанавливать детское удерживающее устройство лицом назад на сиденье автомобиля, оборудованном фронтальной подушкой безопасности, если ПОДУШКА НЕ ОТКЛЮЧЕНА! Это может привести к СМЕРТИ или СЕРЬЕЗНЫМ ТРАВМАМ РЕБЕНКА.

NL: Gebruik NOOIT een achterwaarts gericht kinderzitje op een stoel met een ACTIEVE AIRBAG ervoor, om DODELIJK of ERNSTIG LETSEL van het KIND te voorkomen.

DA: Brug ALDRIG en bagudvendt autostol på et forsæde med AKTIV AIRBAG, BARNET kan komme i LIVSFARE eller komme ALVORLIGT TIL SKADE.

SV: Använd ALDRIG en bakåtvänd barnstol på ett säte som skyddas med en framförvarande AKTIV AIRBAG. DÖDSFALL eller ALLVARLIGA SKADOR kan drabba BARNET.

FI: ÄLÄ KOSKAAN sijoita taaksepäin suunnattua lasten turvaistuinta istuimelle, jonka edessä on AKTIIVINEN TURVATYYNY, LAPSI VOI KUOLLA tai VAMMAUTUA VAKAVASTI.

NO: Bakovervendt barnesikringsutstyr må ALDRI brukes på et sete med AKTIV KOLLISJONSPUTE foran, da det kan føre til at BARNET utsettes for LIVSFARE og fare for ALVORLIGE SKADER.

PT: NUNCA use um sistema de retenção para crianças voltado para trás num banco protegido com um AIRBAG ACTIVO na frente do mesmo, poderá ocorrer a PERDA DE VIDA ou FERIMENTOS GRAVES na CRIANÇA.

IT: Non usare mai un sistema di sicurezza per bambini rivolto all'indietro su un sedile protetto da AIRBAG ATTIVO di fronte ad esso: pericolo di MORTE o LESIONI GRAVI per il BAMBINO!

EL: ΠΟΤΕ μη χρησιμοποιείτε παιδικό κάθισμα ασφαλείας με φορά προς τα πίσω σε κάθισμα που προστατεύεται από μετωπικό ΕΝΕΡΓΟ ΑΕΡΟΣΑΚΟ, διότι το παιδί μπορεί να υποστεί ΘΑΝΑΣΙΜΟ ή ΣΟΒΑΡΟ ΤΡΑΥΜΑΤΙΣΜΟ.

PL: NIE WOLNO montować fotelika dziecięcego zwróconego tyłem do kierunku jazdy na fotelu, przed którym znajduje się WŁĄCZONA PODUSZKA POWIETRZNA. Niezastosowanie się do tego zalecenia może być przyczyną ŚMIERCI lub POWAŻNYCH OBRAŻEŃ u DZIECKA.

TR: Arkaya bakan bir çocuk emniyet sistemini KESİNLİKLE önünde bir AKTİF HAVA YASTIĞI ile korunmakta olan bir koltukta kullanmayınız. ÇOCUK ÖLEBİLİR veya AĞIR ŞEKİLDE YARALANABİLİR.

UK: НІКОЛИ не використовуйте систему безпеки для дітей, що встановлюється обличчям назад, на сидінні з УВІМКНЕНОЮ ПОДУШКОЮ БЕЗПЕКИ, інакше це може призвести до СМЕРТІ чи СЕРЙОЗНОГО ТРАВМУВАННЯ ДИТИНИ.

HU: SOHA ne használjon hátrafelé néző biztonsági gyerekülést előlről AKTÍV LÉGZSÁKKAL védett ülésen, mert a GYERMEK HALÁLÁT vagy KOMOLY SÉRÜLÉSÉT okozhatja.

HR: NIKADA nemojte koristiti sustav zadržavanja za djecu okrenut prema natrag na sjedalu s AKTIVNIM ZRAČNIM JASTUKOM ispred njega, to bi moglo dovesti do SMRTI ili OZBILJNJIH OZLJEDA za DIJETE.

SL: NIKOLI ne nameščajte otroškega varnostnega sedeža, obrnjenega v nasprotni smeri vožnje, na sedež z AKTIVNO ČELNO ZRAČNO BLAZINO, saj pri tem obstaja nevarnost RESNIH ali SMRTNIH POŠKODB za OTROKA.

SR: NIKADA ne koristiti bezbednosni sistem za decu u kome su deca okrenuta unazad na sedištu sa AKTIVNIM VAZDUŠNIM JASTUKOM ispred sedišta zato što DETE može da NASTRADA ili da se TEŠKO POVREDI.

MK: НИКОГАШ не користете детско седиште свртено наназад на седиште заштитено со АКТИВНО ВОЗДУШНО ПЕРНИЧЕ пред него, затоа што детето може ДА ЗАГИНЕ или да биде ТЕШКО ПОВРЕДЕНО.

BG: НИКОГА не използвайте детска седалка, гледаща назад, върху седалка, която е защитена чрез АКТИВНА ВЪЗДУШНА ВЪЗГЛАВНИЦА пред нея - може да се стигне до СМЪРТ или СЕРИОЗНО НАРАНЯВАНЕ на ДЕТЕТО.

RO: Nu utilizați NICIODATĂ un scaun pentru copil îndreptat spre partea din spate a mașinii pe un scaun protejat de un AIRBAG ACTIV în fața sa; acest lucru poate duce la DECESUL sau VĂTĂMAREA GRAVĂ a COPILULUI.

CS: NIKDY nepoužívejte dětský zádržný systém instalovaný proti směru jízdy na sedadle, které je chráněno před sedadlem AKTIVNÍM AIRBAGEM. Mohlo by dojít k VÁŽNÉMU PORANĚNÍ nebo ÚMRTÍ DÍTĚTE.

SK: NIKDY nepoužívajte detskú sedačku otočenú vzad na sedadle chránenom AKTÍVNYM AIRBAGOM, pretože môže dôjsť k SMRTI alebo VÁŽNYM ZRANENIAM DIEŤAŤA.

LT: JOKIU BŪDU nemontuokite atgal atgręžtos vaiko tvirtinimo sistemos sėdynėje, prieš kurią įrengta AKTYVI ORO PAGALVĖ, nes VAIKAS GALI ŽŪTI arba RIMTAI SUSIŽALOTI.

LV: NEKĀDĀ GADĪJUMĀ neizmantojiet uz aizmuguri vērstu bērnu sēdeklīti sēdvietā, kas tiek aizsargāta ar tās priekšā uzstādītu

AKTĪVU DROŠĪBAS SPILVENU, jo pretējā gadījumā BĒRNS var gūt SMAGAS TRAUMAS vai IET BOJĀ.

ET: ÄRGE kasutage tahapoole suunatud lapseturvaistet istmel, mille ees on AKTIIVSE TURVAPADJAGA kaitstud iste, sest see võib põhjustada LAPSE SURMA või TÕSISE VIGASTUSE.

Além do aviso exigido pelo regulamento ECE R94.02, por razões de segurança nunca utilizar um sistema de retenção para crianças virado para a frente no banco do passageiro dianteiro com o airbag dianteiro activo.

⚠ Perigo
Não usar um sistema de retenção para crianças no banco do passageiro com o airbag activo.

Desactivação de airbag ⇨ 48.

Sistema do airbag frontal

O sistema de airbags dianteiros é composto por um airbag no volante e um no painel de instrumentos no lado dianteiro do passageiro. Esses airbags podem ser identificados pela palavra **AIRBAG**.

Além disso, há uma etiqueta de aviso na pala pára-sol do condutor.

Sistemas de retenção para crianças ⇨ 50.

Desactivação de airbag ⇨ 48.

O sistema de airbag dianteiro dispara no caso de impacto frontal de determinada gravidade. A ignição tem de estar ligada.

Os airbags cheios amortecem o impacto, reduzindo consideravelmente o risco de ferimentos na parte superior do corpo e cabeça dos passageiros da frente.

⚠Aviso

A protecção só é a ideal se o banco estiver na posição correcta ⇨ 35.

Manter a área de insuflação do airbag sem obstruções.

Colocar o cinto de segurança correctamente e apertá-lo bem. Só assim o airbag poderá fornecer protecção.

Sistema de airbag lateral

O sistema de airbag lateral é composto por um airbag em cada encosto dos bancos dianteiros. Esses airbags podem ser identificados pela palavra **AIRBAG**.

O sistema de airbag lateral dispara no caso de impacto lateral de determinada gravidade. A ignição tem de estar ligada.

Os airbags cheios amortecem o impacto, reduzindo consideravelmente o risco de ferimentos na parte superior do corpo e da pélvis, no caso de colisão lateral.

⚠Aviso

Manter a área de insuflação do airbag sem obstruções.

Advertência
Utilizar apenas capas de bancos aprovadas para o veículo em questão. Ter cuidado para não tapar os airbags.

Desactivação de airbag

O sistema de airbag do passageiro da frente tem de ser desactivado se um sistema de segurança para crianças tiver de ser instalado neste banco.

Os sistemas de airbag laterais, os pré-tensores do cinto e todos os sistemas de airbag do condutor permanecerão activos.

O sistema de airbag do passageiro dianteiro pode ser desactivado através do menu de definições no Centro de Informação do Condutor ⇨ 84.

Desactivar o sistema de airbags do passageiro da frente da seguinte forma:

1. Premir o botão **SET** ⮌ uma vez para aceder ao menu de definições.
2. Premir novamente **SET** ⮌ (repetidamente) para percorrer as funções do menu até surgir a opção **Bag pass** (na versão Padrão)

   - ou -

   Bag passageiro (na versão Multifunção)

   é apresentado.
3. Premir o botão ▲ ou ▼ para mudar de **Bag pass on** para **Bag pass off** (Modelo Standard)

   - ou -

   de **Bag passageiro activado** para **Bag passageiro desactivado** (Modelo Multifunções)
4. Premir **SET** ⮌ para confirmar a selecção; uma mensagem de confirmação é apresentada no visor.
5. Premir o botão ▲ ou ▼ para seleccionar **Sim**.
6. Premir **SET** ⮌ brevemente para confirmar a desactivação e voltar automaticamente ao ecrã de visualização anterior.

Os airbags do banco do passageiro da frente são desactivados e não se encherão no caso de colisão. A luz de aviso acende-se continuamente no painel de instrumentos. Pode ser instalado um sistema de segurança para crianças de acordo com o quadro **Locais de montagem dos sistemas de segurança para crianças** ⇨ 52.

⚠ Perigo

Riscos de ferimentos fatais para crianças que utilizem sistemas de segurança num banco com o airbag do passageiro da frente activado.

Riscos de ferimentos fatais para um adulto num banco com o airbag do passageiro desactivado.

Enquanto o indicador de comando não acender, o sistema de airbag do passageiro da frente insuflar-se-á no caso de colisão.

Se ambas as luzes de aviso e acenderem simultaneamente, existe uma avaria no sistema. O estado do sistema não é visível, pelo que ninguém deve ocupar o banco do passageiro da frente. Contactar uma oficina imediatamente.

Alterar estado apenas quando o veículo está imobilizado com a ignição desligada. O estado permanece até à próxima mudança.

Indicador de comando para desactivação do airbag ⇨ 78.

Reactivação do sistema de airbag do passageiro dianteiro - consultar o Centro de Informação do Condutor ⇨ 84.

Sistemas de segurança para crianças

Sistemas de retenção para crianças

Recomendamos o sistema de segurança para crianças da Opel que está especificamente concebido para o veículo.

Quando está a ser utilizado um sistema de segurança para crianças, é favor ter atenção às instruções de montagem e utilização que se seguem, assim como às fornecidas com o sistema de retenção para crianças.

Cumprir sempre a legislação local ou nacional. Em alguns países, é proibido utilizar sistemas de segurança para crianças em alguns bancos.

⚠ Aviso

Quando se utilizar um sistema de segurança para crianças no banco do passageiro dianteiro, deve desactivar-se os sistemas de airbags do banco do passageiro dianteiro, caso contrário, a insuflação dos airbags representa um risco de lesões fatais para a criança.

Isto é particularmente verdade caso se utilizem no banco do passageiro dianteiro sistemas de segurança para crianças virados para a parte traseira do veículo.

Seleccionar o sistema correcto

Os bancos traseiros são o local mais conveniente para aplicar um sistema de segurança para crianças.

As crianças devem viajar viradas para a parte traseira do veículo até o mais tarde que for possível. Assim, garante-se que a espinha dorsal da criança, que ainda é muito frágil, sofre menos pressão no caso de um acidente.

Os sistemas de retenção adequados estão em conformidade com a ECE 44-03 ou a ECE 44-04. Verifique as normas e regulamentações locais quando à obrigatoriedade de utilização de sistemas de retenção para crianças.

Certificar-se que o sistema de segurança para crianças que vai ser montado é compatível com o tipo de veículo.

Certificar-se que o local da montagem do sistema de segurança para crianças no veículo, é correcto.

Só permitir que as crianças entrem ou saiam do veículo pelo lado oposto ao trânsito.

Quando o sistema de segurança para crianças não está a ser utilizado, fixar a cadeirinha com um cinto de segurança ou retirá-la do veículo.

Advertência
Não colar nada nos sistemas de segurança para crianças e não os cobrir com outros materiais.

Um sistema de segurança para crianças que tenha sido sujeito a tensão num acidente deve ser substituído.

Locais de montagem dos sistemas de segurança para crianças

Opções autorizadas para montagem de um sistema de segurança para crianças

	Banco do passageiro dianteiro		Segunda fila		Terceira fila
Classe de peso e idade	airbag activado	airbag desactivado	banco da ponta	banco do meio	
Grupo 0: até 10 kg ou cerca de 10 meses	X	U[1]	U, +	U	X
Grupo 0+: até 13 kg ou cerca de 2 anos	X	U[1]	U, +	U	X
Grupo I: 9 até 18 kg ou cerca de 8 meses a 4 anos	X	U[1]	U, +	U	X
Grupo II: de 15 a 25 kg ou cerca de 3 a 7 anos	X	X	U	U	X
Grupo III: de 22 a 36 kg ou cerca de 6 a 12 anos	X	X	U	U	X

[1] = Apenas se o sistema de airbags dianteiros estiver desactivado. Quando colocar um cinto de segurança de três pontos, mover a regulação da altura do banco para a posição mais superior e certificar-se de que a correia do cinto desliza para a frente a partir do ponto de fixação superior. Endireitar o encosto do banco o suficiente para que o cinto de segurança fique esticado no lado da fivela.

+ = Banco do veículo disponível com fixações ISOFIX. Ao fixar com ISOFIX, só pode utilizar sistemas de segurança para crianças ISOFIX autorizados para o veículo.

U = Adequabilidade universal em conjunto com o cinto de segurança de três pontos.

X = Nenhum sistema de segurança para crianças autorizado para este grupo de peso.

Opções autorizadas para montagem de um sistema de segurança para crianças ISOFIX

Classe por peso	Classe de tamanho	Característica	No banco do passageiro dianteiro	Nos bancos laterais da segunda fila	No banco central da segunda fila	Nos bancos da terceira fila
Grupo 0: até 10 kg	E	ISO/R1	X	IL	X	X
Grupo 0+: até 13 kg	E	ISO/R1	X	IL	X	X
	D	ISO/R2	X	IL	X	X
	C	ISO/R3	X	IL[1)]	X	X

[1)] A cadeira de criança Isofix pode ser colocada levantando completamente o encosto da cabeça.

Classe por peso	Classe de tamanho	Característica	No banco do passageiro dianteiro	Nos bancos laterais da segunda fila	No banco central da segunda fila	Nos bancos da terceira fila
Grupo I: 9 até 18 kg	D	ISO/R2	X	IL	X	X
	C	ISO/R3	X	IL[1)]	X	X
	B	ISO/F2	X	IUF	X	X
	B1	ISO/F2X	X	IUF	X	X
	A	ISO/F3	X	IUF	X	X

IL = Próprio para sistemas de segurança especiais ISOFIX das categorias 'veículo específico', 'restrito' ou 'semi--universal'. O sistema de segurança ISOFIX deve ser aprovado para o tipo de veículo específico.
IUF = Próprio para sistemas de segurança ISOFIX para crianças, virados para a frente, de categoria universal aprovados para utilização nesta classe de peso.
X = Nenhum sistema de segurança ISOFIX para crianças aprovado para este grupo de peso.

[1)] A cadeira de criança Isofix pode ser colocada levantando completamente o encosto da cabeça.

Classe de tamanho e dispositivo de banco ISOFIX

A - ISO/F3	=	Sistema de segurança para crianças virado para a frente para crianças de tamanho máximo na classe por peso dos 9 aos 18 kg.
B - ISO/F2	=	Sistema de segurança para crianças virado para a frente para crianças mais pequenas na classe por peso dos 9 aos 18 kg.
B1 - ISO/F2X	=	Sistema de segurança para crianças virado para a frente para crianças mais pequenas na classe por peso dos 9 aos 18 kg.
C - ISO/R3	=	Sistema de segurança para crianças virado para trás para crianças de tamanho máximo na classe por peso até aos 18 kg.
D - ISO/R2	=	Sistema de segurança para crianças virado para trás para crianças mais pequenas na classe por peso até aos 18 kg.
E - ISO/R1	=	Sistema de segurança para crianças virado para trás, para crianças mais novas na classe de peso até 13 kg.

Sistemas de segurança para crianças ISOFIX

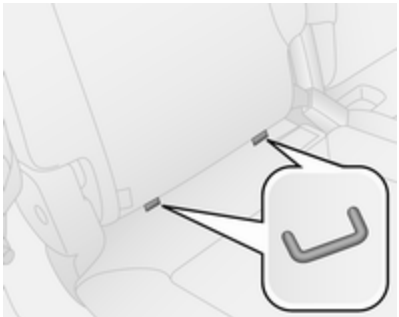

Fixar os sistemas de segurança ISOFIX para crianças aprovados para o veículo, aos suportes de montagem ISOFIX. As posições específicas do veículo para o sistema de retenção ISOFIX ISOFIX para crianças estão marcadas na tabela com IL.

Suportes de montagem ISOFIX estão indicados por uma etiqueta no apoio das costas.

Antes de colocar uma cadeira para crianças, ajustar o encosto de cabeça para a posição de utilização ⇨ 34.

Sistemas de segurança para crianças Top-Tether

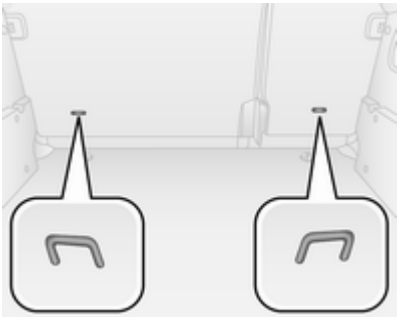

Além do acessório ISOFIX, fixar a fita Top-Tether aos olhais do Sistema de segurança para crianças Top-Tether. A fita deve passar entre as duas barras-guia do encosto de cabeça.

Os sistemas de retenção ISOFIX para crianças com posições de categoria universal estão marcados na tabela com IUF.

Arrumação

Compartimentos de arrumação … 57
Bagageira 59
Sistema de bagageira de tejadilho 63
Indicações de carregamento 64

Compartimentos de arrumação

⚠Aviso

Não arrumar objectos pesados ou objectos afiados nos compartimentos de arrumação. Caso contrário, os ocupantes do veículo podem ficar feridos devido à projecção de objectos na eventualidade de uma travagem de emergência, uma mudança súbita de direcção ou um acidente.

Arrumação no painel de instrumentos

Os compartimentos de arrumação encontram-se no painel de instrumentos.

Suporte para documentos

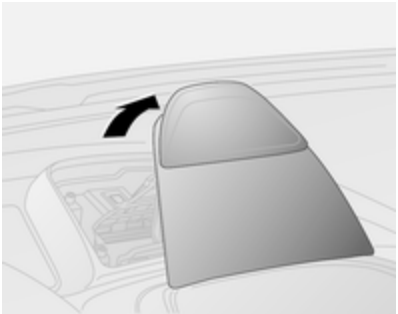

Puxar a parte de trás do porta--documentos para cima a partir do painel de instrumentos e apoiar na posição inclinada.

Para dobrar e guardar, baixar o porta--documentos novamente para dentro do painel de instrumentos, pressionando para baixo até ouvi-lo engatar.

Porta-luvas

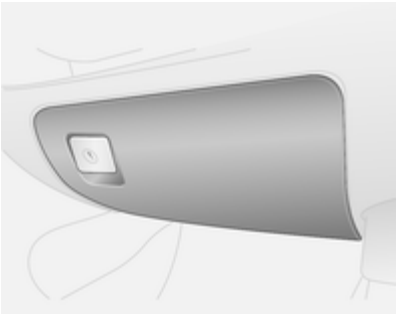

Puxar a alavanca para abrir a tampa do porta-luvas.

Conforme o modelo, o porta-luvas pode ser trancado.

O porta-luvas deve estar fechado durante a condução.

Suporte para bebidas

Os suportes para bebidas estão localizados na consola entre os bancos da frente.

Os suportes para bebidas também podem ser utilizados para a unidade do cinzeiro portátil ⇨ 71.

Compartimento de arrumação no tecto

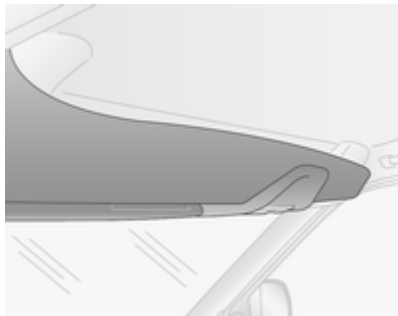

No compartimento de arrumação no tecto guarde apenas objectos leves como documentos ou mapas.

Compartimento de arrumação por baixo do banco

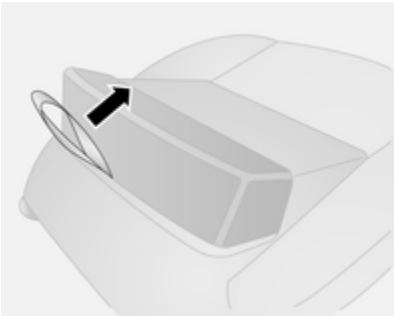

Puxar a alça na almofada do banco para aceder à zona de arrumação.

Bagageira

Rebater os encostos traseiros do banco

Os encostos traseiros do banco estão divididos em duas partes. Ambas podem ser rebatidas.

Se necessário desmontar a cobertura da bagageira.

Pressionar e manter a patilha, e empurrar os encostos de cabeça par abaixo.

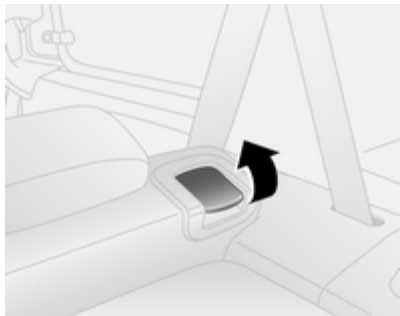

Puxar a alavanca de abertura num ou nos dois lados e rebater os encostos sobre os assentos.

Puxar a alavanca para libertar, a base do banco fica sob tensão e começa a subir automaticamente.

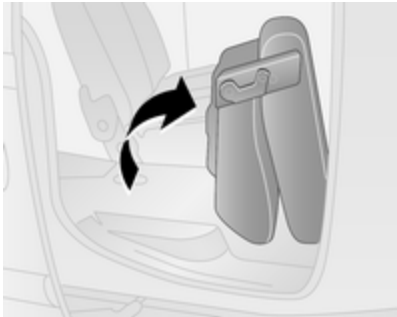

Dobrar o banco completamente para a frente.

Para dobrar para cima, baixar os bancos até ao chão até os ouvir engatar. Levantar os encostos e levá--los à posição vertical até que encaixem de modo audível.

Os encostos estão correctamente encaixados quando as duas marcas vermelhas nas alavancas de desengate deixarem de se ver.

Certificar-se de que os cintos de segurança estão posicionados correctamente antes de voltar a colocar os bancos na posição vertical.

⚠Aviso

Conduzir o veículo apenas se os encostos estiverem firmemente engatados na devida posição. Caso contrário, existe o risco de ferimentos pessoais ou danos na carga ou veículo no caso de travagem forte ou colisão.

Cobertura da bagageira

Cobertura extensível da bagageira

Não colocar quaisquer objectos pesados ou com arestas vivas sobre a cobertura extensível da bagageira.

Fechar

Puxar a tampa em direcção à traseira utilizando o manípulo e engatá-la nos elementos de retenção nas partes laterais.

Abrir

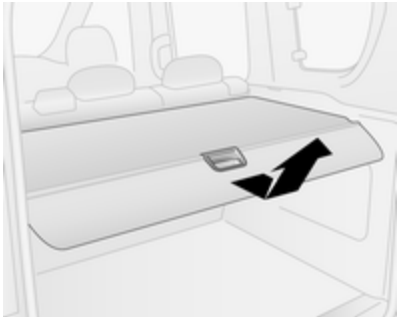

Retirar a cobertura da bagageira dos retentores nas laterais. Segurar a cobertura e guiá-la até estar totalmente enrolada.

Remoção

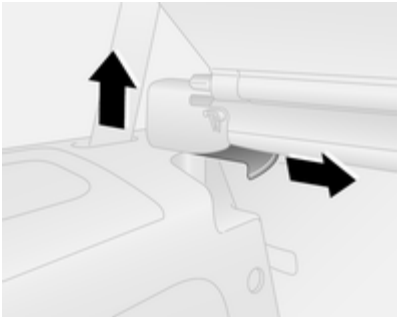

Abrir a tampa da bagageira.

Puxar a alavanca de abertura, levantar a cobertura e retirá-la dos retentores.

Instalação

Introduzir ambos os lados da cobertura da bagageira na reentrância, puxar a alavanca de abertura. Introduzir a cobertura da bagageira e encaixar.

Chapeleira traseira

A chapeleira traseira é composta por duas partes - uma dianteira e uma traseira. A parte dianteira pode ser aberta ou fechada, o que permite maior flexibilidade na bagageira.

Não colocar quaisquer objectos demasiado pesados ou com arestas vivas sobre a chapeleira traseira.

⚠ Aviso

Certificar-se sempre que a carga no veículo está arrumada em segurança. Caso contrário, os objectos podem deslocar-se no interior do veículo e provocar ferimentos pessoais ou danos na carga ou veículo.

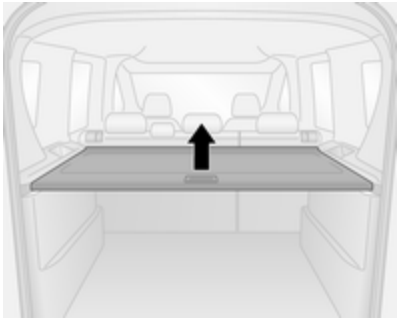

A chapeleira traseira pode ser montada em 2 posições, p.ex. na posição superior

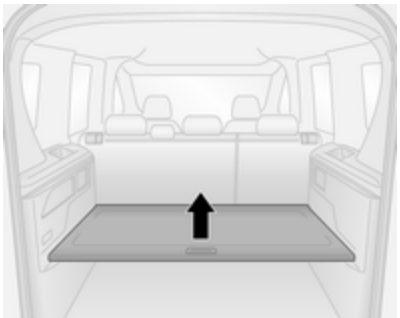

ou na posição inferior. Na posição inferior, a carga máxima permitida é de 70 kg.

Remoção

Se os bancos traseiros estiverem rebatidos, retirar a chapeleira e arruá-la horizontalmente entre a parte de trás dos bancos dianteiros e os bancos traseiros rebatidos.

Atenção
Por razões de segurança, não colocar cargas sobre os bancos traseiros rebatidos.

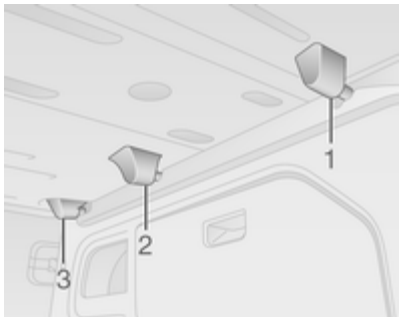

Para retirá-la, levantar a parte dianteira da chapeleira soltando-a dos fixadores (**1**) de ambos os lados.

Levantar a parte traseira da chapeleira soltando-a dos fixadores (**2** e **3**) em ambos os lados.

Instalação

Reinstalar a chapeleira engatando os fixadores da frente e de trás em ambos os lados.

Olhais de fixação

Carrinha

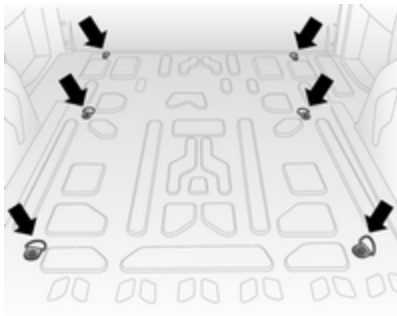

Os olhais de fixação são concebidos para prender itens e evitar que deslizem, p. ex. cintas de fixação ou uma rede de bagagem.

Combo Tour

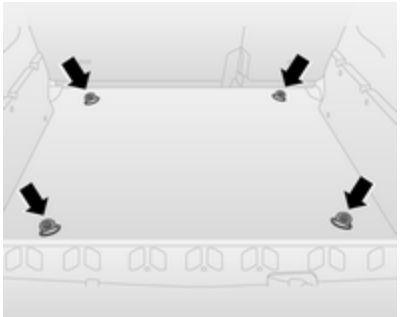

Sistema de bagageira de tejadilho

Bagageira de tejadilho

Por razões de segurança e para evitar danos no tejadilho, recomenda-se a utilização do sistema de barras de tejadilho aprovado para o veículo. Entre em contacto com uma oficina para mais informações.

Seguir as instruções de instalação e remover as barras de tejadilho quando não estiverem a ser utilizadas.

Instalação das barras de tejadilho

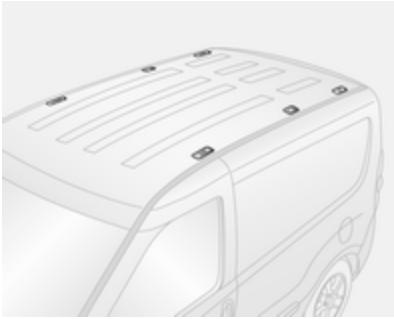

Para fixar uma bagageira de tejadilho, inserir os parafusos de fixação nos orifícios indicados na figura.

Indicações de carregamento

- Objectos pesados no compartimento de carga deverão ser uniformemente distribuídos e colocados o mais para a frente possível. Se se puder empilhar objectos, os objectos mais pesados devem ficar por baixo.
- Prender os objectos com cintas fixadas aos olhais de fixação ⇨ 62.
- Prender objectos soltos na bagageira para evitar que deslizem.
- Ao transportar objectos na bagageira, os encostos dos bancos traseiros não devem estar inclinados para a frente ou rebatidos.
- Não deixar que a carga passe para além da extremidade superior dos encostos dos bancos.
- Não colocar quaisquer objectos na tampa da bagageira extensível ⇨ 60 ou no painel de instrumentos e não cobrir o sensor que se encontra no cimo do painel de instrumentos ⇨ 103.
- A carga não deve dificultar o funcionamento dos pedais, do travão de mão e do selector das mudanças nem deve restringir a liberdade de movimentos do condutor. Não colocar no interior objectos que não sejam presos.
- Não conduzir com a bagageira aberta.

⚠ Aviso

Certificar-se sempre que a carga no veículo está arrumada em segurança. Caso contrário, os objectos podem deslocar-se no interior do veículo e provocar ferimentos pessoais ou danos na carga ou veículo.

- A tara é a diferença entre o peso bruto do veículo admissível (ver placa de identificação do veículo ⇨ 171) e a tara CE.

  Para calcular a carga, introduzir os dados para o seu veículo na Tabela de pesos no início deste manual.

  A tara CE inclui o peso do condutor (68 kg), bagagem (7 kg) e todos os fluidos (depósito 90 % cheio).

  O equipamento opcional e os acessórios aumentam a tara.
- Conduzir com carga no tejadilho aumenta a sensibilidade do veículo a ventos cruzados e afecta negativamente a manobrabilidade do veículo por aumentar o centro de gravidade do veículo. Distribuir a carga uniformemente e prendê-la bem com cintas de fixação. Ajustar a pressão dos pneus e a velocidade do veículo em conformidade com as condições de carga. Verificar e apertar as cintas frequentemente.

  Não conduzir a mais de 120 km/h.

  A carga de tejadilho permitida (que inclui o peso da bagageira de tejadilho) é de 100 kg. A carga no tejadilho é o peso combinado das barras de tejadilho e da carga.

Instrumentos, elementos de manuseamento

Comandos 65
Luzes de aviso, indicadores de nível e indicadores 71
Mostradores de informação 84
Mensagens de falha 90
Conta-quilómetros parcial 91

Comandos

Ajuste do volante

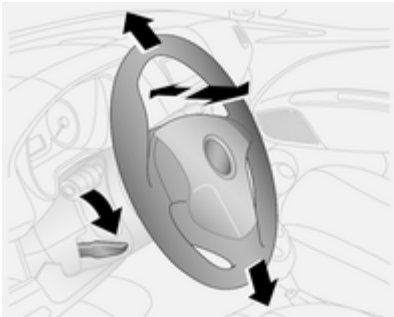

Destrancar a alavanca, ajustar o volante, e depois engatar a alavanca e assegurar que fica totalmente trancada.

Ajustar o volante apenas quando o veículo estiver parado e o volante tiver sido destrancado.

Telecomandos no volante

O Sistema de informação e lazer e um telemóvel ligado podem ser operados através dos comandos no volante.

Para mais informações consultar o manual do Sistema de informação e lazer.

Buzina

Premir ☞.

Limpa pára-brisas e lava pára-brisas

Limpa-pára-brisas

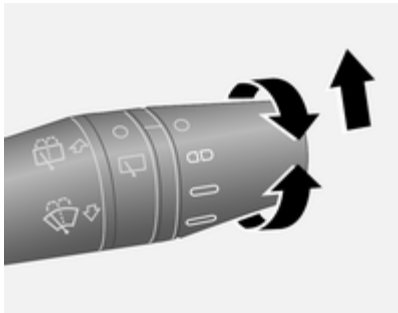

Rodar a alavanca:

O = desligado
⊏D = passagem intermitente do limpa pára-brisas
▭ = lento
▭ = rápido

Para uma só passagem quando o limpa pára-brisas está desligado, movimentar a alavanca para cima.

Não utilizar se o pára-brisas estiver congelado.

Desligar em estações de lavagem automática.

Intervalo regulável do limpa-pára-brisas
Alavanca do limpa-vidros na posição ⊏D.

O limpa-pára-brisas adapta-se automaticamente à velocidade do veículo.

Lava-pára-brisas

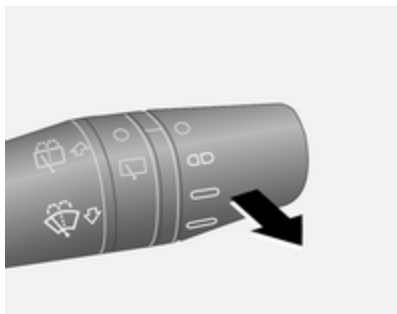

Puxar a alavanca brevemente, o líquido do lava-vidros é pulverizado no pára-brisas e o limpa-vidros faz algumas passagens.

Puxar a alavanca e manter; o líquido do lava-vidros é pulverizado no pára-brisas e o limpa-vidros faz passagens até largar a alavanca.

Líquido limpa-vidros ⇨ 138, Substituição das escovas do limpa pára-brisas ⇨ 140.

Limpa-vidros do óculo traseiro e lava-vidros do óculo traseiro

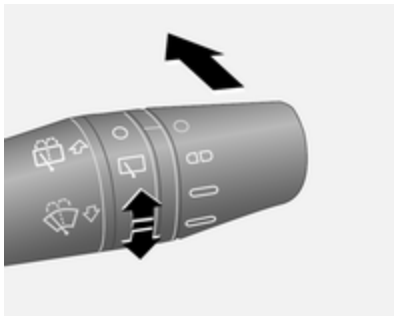

Rodar para activar o limpa vidros traseiro.

Empurrar alavanca. O líquido do limpa-vidros é pulverizado no óculo traseiro e o limpa-vidros faz algumas passagens.

Não utilizar se o óculo traseiro estiver congelado.

Desligar em estações de lavagem automática.

O limpa-vidros do óculo traseiro é ligado automaticamente quando o limpa-pára-brisas estiver ligado e se engatar a marcha-atrás.

Temperatura exterior

A temperatura exterior é mostrada no Centro de Informação do Condutor ⇨ 84.

⚠Aviso
Pode já haver gelo na estrada, apesar de o visor indicar alguns graus acima dos 0 °C.

Relógio

Consoante a variante do modelo, a hora e/ou data actual poderá ser visível no Centro de Informação do Condutor ⇨ 84.

Os valores podem ser ajustados através dos botões SET⮌, ▲ e ▼ no painel de instrumentos.

Acertar a hora no Centro de Informação do Condutor - modelo standard

1. Premir o botão SET⮌ uma vez para aceder ao menu de definições.
2. Navegar pelas opções do menu usando os botões ▲ ou ▼ até HOUR ser apresentado.
3. Premir SET⮌ para aceder a esta opção do menu; as horas ficarão intermitentes no visor.
4. Premir ▲ ou ▼ para aumentar ou diminuir o valor apresentado.
5. Premir SET⮌ para confirmar alterações; os minutos ficam intermitentes no visor.
6. Premir ▲ ou ▼ para aumentar ou diminuir o valor apresentado.
7. Premir SET⮌ brevemente para confirmar as alterações e voltar automaticamente ao ecrã de visualização anterior.

Definir a hora e data no Centro de Informação do Condutor - Modelo multifunções

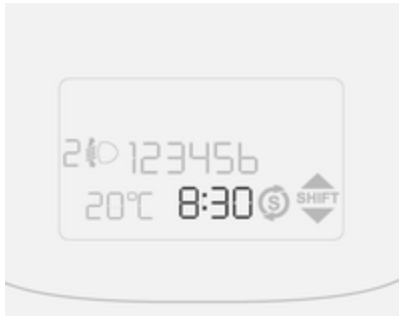

Acertar as horas

Depois de aceder a esta opção do menu, é possível definir a hora ou alterar o modo do relógio entre o formato 12 horas e 24 horas.

Premir o botão SET⮌ uma vez para aceder ao menu de definições.

Navegar pelas opções do menu usando os botões ▲ ou ▼ até Acertar hora ser apresentado.

Premir **SET** ⮌ para aceder a esta opção do menu; **Hora** e **Formato** são apresentados.

Para definir a hora:

1. Premir ▲ ou ▼ para seleccionar **Hora** e premir **SET** ⮌ para aceder a esta opção do submenu; as horas ficarão intermitentes no visor.
2. Premir ▲ ou ▼ para aumentar ou diminuir o valor apresentado.
3. Premir **SET** ⮌ para confirmar alterações; os minutos ficam intermitentes no visor.
4. Premir ▲ ou ▼ para aumentar ou diminuir o valor apresentado.
5. Premir **SET** ⮌ brevemente para confirmar as alterações e voltar automaticamente ao ecrã de visualização anterior.

Para alterar o modo do relógio entre 12 e 24 horas:

1. premir ▲ ou ▼ para seleccionar **Formato** e premir **SET** ⮌ para aceder a esta opção do submenu; o visor fica intermitente.
2. Premir ▲ ou ▼ para alterar o modo do relógio entre 12h e 24h.
3. Premir **SET** ⮌ brevemente para confirmar as alterações e voltar automaticamente ao ecrã de visualização anterior.

Acertar a data

1. Premir o botão **SET** ⮌ uma vez para aceder ao menu de definições.
2. Navegar pelas opções do menu usando os botões ▲ ou ▼ até **Regula data** ser apresentado.
3. Premir **SET** ⮌ para aceder a esta opção do menu; o ano ficará intermitente no visor.
4. Premir ▲ ou ▼ para aumentar ou diminuir o valor apresentado.
5. Premir **SET** ⮌ para confirmar alterações; o mês fica intermitente no visor.
6. Premir ▲ ou ▼ para aumentar ou diminuir o valor apresentado.
7. Premir **SET** ⮌ para confirmar alterações; o dia fica intermitente no visor.
8. Premir ▲ ou ▼ para aumentar ou diminuir o valor apresentado.
9. Premir **SET** ⮌ brevemente para confirmar as alterações e voltar automaticamente ao ecrã de visualização anterior.

Tomadas

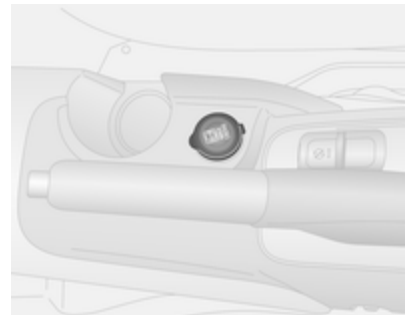

Uma tomada de 12 V encontra-se na consola central.

Tomadas de corrente traseiras

Conforme a versão do modelo, existirão tomadas de corrente de 12 V na parede lateral da bagageira.

Carrinha com distância entre eixos curta

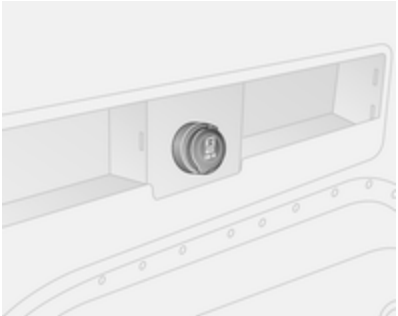

Carrinha com distância entre eixos comprida

Combo Tour

Não exceder o consumo máximo de 180 watt.

Com a ignição desligada, as tomadas de energia são desactivadas. Além disso, as tomadas de alimentação são desactivadas no caso de uma tensão baixa da bateria.

Os acessórios eléctricos ligados devem respeitar os requisitos de compatibilidade electromagnética da DIN VDE 40 839.

Não ligar quaisquer equipamentos acessórios de fornecimento de corrente, por exemplo aparelhos de carregamento eléctrico ou baterias.

Não danificar as tomadas eléctricas utilizando fichas incorrectas.

Se o kit de reparação de pneus estiver em funcionamento, desligar todos os consumidores eléctricos. Kit de reparação dos pneus ⇨ 154.

Isqueiro

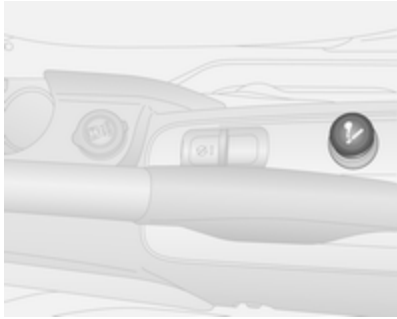

O isqueiro encontra-se na consola central.

Empurrar o isqueiro para dentro. Desliga-se automaticamente quando a resistência estiver incandescente. Puxar o isqueiro para fora.

Cinzeiros

Atenção
A utilizar apenas para cinza e não para lixos combustíveis.

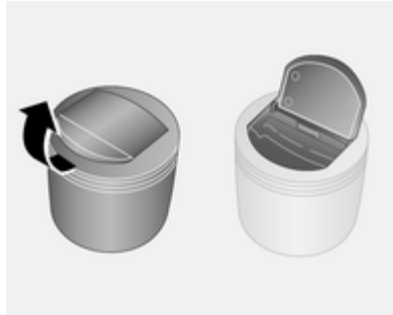

O cinzeiro portátil deve ser colocado no suporte para bebidas na consola central.

Luzes de aviso, indicadores de nível e indicadores

Conjunto de instrumentos

Os ponteiros dos instrumentos deslocam-se para o fim do curso nos mostradores quando se liga a ignição.

Velocímetro

Indica a velocidade do veículo.

Conta-quilómetros

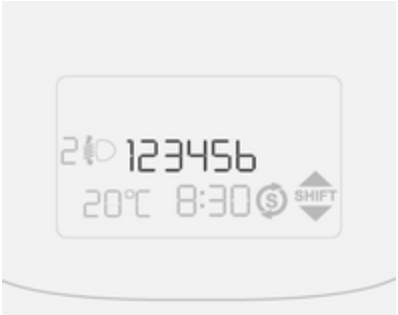

Mostra a distância registada em km.

H pode ser apresentado no visor até o veículo se ter deslocado 100 km.

Conta-quilómetros parcial

Apresenta a distância registada desde a última reinicialização.

Dependendo a variante do modelo, existem dois conta-quilómetros parciais independentes A ou B que indicam os quilómetros efectuados desde a última reinicialização.

Para reiniciar o conta-quilómetros parcial, pressionar o botão TRIP durante alguns segundos enquanto aparece o respectivo conta--quilómetros parcial.

Conta-rotações

Apresenta a velocidade do motor.

Conduzir de forma a que as rotações do motor sejam sempre as mais baixas possível.

Atenção

Se o ponteiro estiver na zona vermelha de perigo é porque se excedeu as rotações máximas permitidas do motor. Motor em risco.

Indicador do nível de combustível

Indica o nível do combustível ou o nível do gás no depósito, consoante o modo de funcionamento.

Durante o funcionamento a gás natural, o sistema muda automaticamente para o funcionamento a gasolina quando os depósitos de gás estão vazios ⇨ 73. Selector de combustível ⇨ 127.

A luz de aviso ○ acende-se se o nível de combustível no depósito estiver muito baixo.

Nunca deixar o depósito ficar totalmente vazio.

A quantidade necessária para atestar o veículo pode ser inferior à capacidade do depósito especificada, consoante a quantidade de combustível ainda existente no depósito.

O ponteiro apontará para **0** e a luz de aviso ○ piscará para indicar uma avaria no sistema. Recorrer à ajuda de uma oficina.

Luz de aviso de nível de combustível baixo ○ ⇨ 82.

Indicador do nível de combustível CNG

No modo de funcionamento a gás natural, as quatro barras verticais junto a **CNG** correspondem ao nível de metano nos cilindros. Conforme o nível do combustível diminui, as barras no indicador do nível de combustível CNG desaparecem.

CNG e a barra restante fica intermitente se o nível de metano nos cilindros for baixo.

Reabastecer ⇨ 128.

Selector de combustível

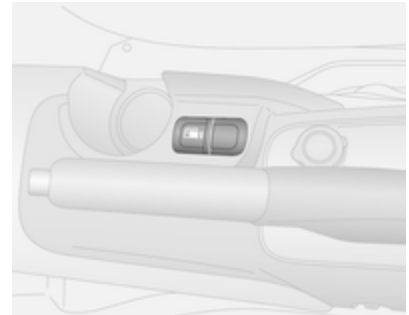

Premindo o botão ⛽ na consola central alterna entre o funcionamento a gasolina e o funcionamento a gás natural. O estado do LED ▬ mostra o modo de funcionamento actual.

▬ desligado = funcionamento a gás natural.
▬ acende = funcionamento a gasolina.

Durante o funcionamento a gás natural, se a luz de aviso ⛽ se acender no Centro de Informação do Condutor (DIC) ⇨ 84, os depósitos

de gás natural estão vazios, sendo accionado automaticamente o funcionamento a gasolina.

Combustível para funcionamento a gás natural ⇨ 127, Reabastecer ⇨ 128.

Indicador da temperatura do líquido de arrefecimento do motor

Apresenta a temperatura do líquido de arrefecimento.

C	=	temperatura de funcionamento do motor ainda não foi atingida
área central	=	temperatura normal de funcionamento
H	=	temperatura demasiado elevada

Se a luz de aviso ○ se acender em conjunto com uma mensagem no Centro de Informação do Condutor ⇨ 84, a temperatura do fluido de refrigeração está demasiado alta. Recorrer à ajuda de uma oficina.

Atenção

Se a temperatura do líquido de arrefecimento estiver demasiado alta, parar o veículo, desligar o motor. Perigo para o motor. Verificar o nível do líquido de arrefecimento.

Visor de serviço

O visor de serviço está disponível em veículos com a versão Multifunção do Centro de Informação do Condutor ⇨ 84.

Quando a ignição é ligada, a distância restante antes da próxima assistência é apresentada durante breves instantes. Com base nas condições de condução, os intervalos de serviço podem variar consideravelmente.

Quando a distância restante até à altura do próximo serviço for inferior a 2000 km, **Serv.** é apresentado no

Centro de Informação do Condutor. O aviso de serviço repete-se ao fim de cada 200 km adicionais e torna-se mais frequente quando a distância restante for inferior a 200 km.

O veículo precisa de ir à revisão. Recorrer à ajuda de uma oficina.

A distância restante até à próxima assistência também pode ser visualizada no Centro de Informação do Condutor seleccionando **SERVICE** nas opções do menu de definições ⇨ 84.

Reiniciar o visor de serviço

Depois de um serviço, o visor de serviço tem de ser reiniciado numa oficina.

Luzes de aviso

Os indicadores de controlo descritos não fazem parte de todos os veículos. A descrição aplica-se a todas as versões de instrumentos. Conforme o equipamento, a posição das luzes de aviso pode variar.

Quando se liga a ignição, a maior parte dos indicadores de controlo acendem-se por breves instantes para efeitos de teste de funcionalidade.

As cores dos indicadores de controlo têm o seguinte significado:

Vermelho	=	perigo, aviso importante
Amarelo	=	aviso, informação, avaria
Verde	=	confirmação de activação
Azul	=	confirmação de activação

Indicadores de controlo no instrumento de embraiagem

Aviso genérico

⚠ acende-se a amarelo.

Dependendo da variante do modelo, a luz de aviso, ⚠ pode iluminar-se independentemente ou associada a ⏻, ☼, ⛽ ou P⚠.

Se ⚠ se iluminar juntamente com ⛽, parar o motor imediatamente e procurar assistência numa oficina.

Em simultâneo, poderá ser apresentada uma mensagem de aviso no Centro de Informação do Condutor ⇨ 84.

⚠ também acende se o interruptor de corte do combustível disparar ou se for detectada uma avaria no sensor da pressão do óleo de motor. Consultar uma oficina.

Sistema de corte de combustível ⇨ 91.

Indicador de mudança de direcção

⇦ ou ⇨ pisca a verde.

Pisca

Um indicador de mudança de direcção ou os sinais de aviso de perigo são accionados.

Luzes intermitentes rápidas: avaria do indicador de mudança de direcção ou fusível que lhe está associado, avaria do indicador de mudança de direcção no reboque.

Substituição de lâmpada ⇨ 141, Fusíveis ⇨ 147.

Indicadores de mudança de direcção ⇨ 96.

Aviso do cinto de segurança

Aviso de cintos de segurança para os bancos da frente

🔔 relativo ao banco do condutor e/ou banco do passageiro da frente acende-se ou fica intermitente a vermelho.

Acende-se

Quando a ignição é ligada, a luz de aviso 🔔 acende brevemente se o cinto de segurança do banco do condutor e/ou do passageiro da frente não estiver colocado. Um sinal sonoro de aviso também se ouvirá durante alguns segundos.

Pisca

Durante a condução 🔔 ficará intermitente e ouvir-se-á um sinal sonoro de aviso durante 90 segundos até os cintos de segurança dos bancos da frente serem apertados.

Apertar o cinto de segurança ⇨ 41.

⚠ Aviso

Apertar o cinto de segurança antes de cada viagem.

Na eventualidade de um acidente, os ocupantes que não usem cintos de segurança põem em perigo a vida dos restantes ocupantes e a sua própria integridade física.

Para desactivar o aviso do cinto de segurança, consulte uma oficina. A reactivação do sinal sonoro de aviso do aviso do cinto de segurança pode ser efectuada através do Centro de Informação do Condutor ⇨ 84.

Advertência
O volume do sinal sonoro de aviso também pode ser ajustado através do Centro de Informação do Condutor ⇨ 84.

Airbags e pré-tensores dos cintos

acende-se a vermelho.

Quando se liga a ignição, a luz de aviso acende-se durante cerca de 4 segundos. Caso não se acenda, não se apagar ao fim de 4 segundos ou acender durante a condução, há uma avaria no sistema de airbag. Recorrer à ajuda de uma oficina. Os airbags e pré-tensores dos cintos pode não se accionar no caso de acidente.

O accionamento dos pré-tensores ou dos airbags é indicado pelo acendimento contínuo de .

⚠ Aviso

Reparar a avaria imediatamente numa oficina.

Pré-tensores dos cintos, sistema de airbag ⇨ 40, ⇨ 43.

Desactivação do Airbag

acende-se a amarelo.

Com o airbag do passageiro dianteiro activado:

Quando liga a ignição, ilumina-se durante cerca de 4 segundos, pisca durante mais 4 segundos e a seguir apaga-se.

Com o airbag do passageiro dianteiro desactivado:

amarela, permanentemente acesa.

Desactivação de airbag ⇨ 48.

⚠ Perigo

Risco de ferimentos fatais em crianças que utilizem sistemas de segurança para crianças com o airbag do passageiro dianteiro activado.

Risco de ferimentos fatais em adultos com o airbag do passageiro dianteiro desactivado.

Alternador

acende-se a vermelho.

Acende-se quando se liga a ignição e apaga-se pouco depois de o motor entrar em funcionamento.

Acende-se quando o motor está a trabalhar

Parar, desligar o motor. A bateria não está a carregar. O arrefecimento do motor pode ser interrompido. A unidade de assistência dos travões pode deixar de ser eficaz. Recorrer à ajuda de uma oficina.

Luz de aviso de avaria

acende-se ou pisca a amarelo.

Acende-se quando se liga a ignição e apaga-se pouco depois de o motor entrar em funcionamento.

Acende-se quando o motor está a trabalhar

Avaria no sistema de controlo de emissões. Os limites de emissões permitidos poderão ser excedidos. Recorrer imediatamente a uma oficina.

Pisca quando o motor está a trabalhar

Avaria que pode levar a danos no catalisador. Reduzir a aceleração até a luz deixar de piscar. Recorrer imediatamente a uma oficina.

Sistema de travagem

acende-se a vermelho.

Acende-se quando se destrava o travão de mão se o nível do líquido dos travões estiver demasiado baixo ⇨ 139.

⚠Aviso

Parar. Não prosseguir viagem. Consultar uma oficina.

Ilumina-se se o servo-freio a vácuo avariar; sente-se o pedal do travão duro quando carrega. O sistema de travagem permanece operacional, contudo, a assistência diminui. A direcção pode também requerer consideravelmente mais esforço ao curvar.

Acende-se depois de se ligar a ignição se o travão de mão estiver aplicado ⇨ 120.

Desgaste dos calços dos travões

acende-se a amarelo.

As pastilhas dos travões dianteiros estão gastas; dirija-se imediatamente a uma oficina.

Sistema de travagem antibloqueio (ABS)

(ABS) acende-se a amarelo.

Acende-se durante alguns segundos depois de ligar a ignição. O sistema está pronto a funcionar quando a luz de aviso se apagar.

Se a luz de aviso não se apagar após alguns segundos, ou se se acender durante a condução, existe uma avaria no ABS. O sistema de travagem mantém-se operacional mas sem regulação ABS.

Sistema de travões antibloqueio ⇨ 120.

Engrenar numa velocidade superior

SHIFT ou SHIFT acende-se no Centro de Informação do Condutor ⇨ 84 quando é recomendado fazer uma passagem de caixa para melhorar a economia de combustível.

Assistência de arranque em subidas

acende-se a amarelo.

Acende-se quando se liga a ignição e apaga-se pouco depois de o motor entrar em funcionamento.

Se a luz de aviso não apagar ao fim de alguns segundos ou se acender durante a condução, há uma avaria na assistência de arranque em subidas. Peça assistência a uma oficina para resolver o problema.

A luz de aviso do Programa electrónico de estabilidade (ESP) também pode acender-se ⇨ 80 juntamente com .

Conforme a variante do modelo, ⚠ acende como alternativa se a luz de aviso não existir. Também poderá ser apresentada uma mensagem de aviso no Centro de Informação do Condutor ⇨ 84.

Aviso genérico ⚠⇨ 77.

Assistência ao arranque em área inclinada ⇨ 121.

Sensores de estacionamento ultra-sónico

P acende-se a amarelo.

Avaria no sistema

ou

Avaria devido a sensores sujos ou cobertos de gelo ou neve

ou

Interferência devido a fontes de ultra-sons externas. Assim que se eliminar a fonte de interferência, o sistema funcionará normalmente.

Reparar a avaria no sistema numa oficina.

Conforme o modelo, ⚠acende como alternativa se a luz de aviso P não existir. Também poderá ser apresentada uma mensagem de aviso no Centro de Informação do Condutor ⇨ 84.

Aviso genérico ⚠⇨ 77.

Sensor de estacionamento ultra-sónico ⇨ 124.

Programa electrónico de estabilidade

acende-se ou pisca a amarelo.

Pisca

O sistema está engrenado activamente. A potência do motor pode diminuir e o veículo pode ser travado um pouco automaticamente.

Acende-se

Há uma avaria no sistema. É possível continuar a conduzir. A estabilidade da condução pode, no entanto, deteriorar consoante as condições da superfície da estrada.

Reparar a avaria numa oficina.

Programa electrónico de estabilidade (ESP) ⇨ 122, Sistema de Controlo de Tracção/Regulador antipatinagem (ASR) ⇨ 121.

Temperatura do líquido de arrefecimento do motor

○ acende-se a vermelho.

Acende-se durante alguns segundos depois de ligar a ignição.

Se a luz de aviso ○ se acender em conjunto com uma mensagem no Centro de Informação do Condutor, a temperatura do fluido de refrigeração está demasiado alta. Recorrer à ajuda de uma oficina.

Centro de Informação do Condutor ⇨ 84.

Atenção
Se a temperatura do líquido de arrefecimento estiver demasiado alta, parar o veículo, desligar a ignição. Perigo para o motor. Verificar o nível do líquido de arrefecimento. Se a luz de aviso permanecer acesa, procurar a assistência da sua oficina.

Indicador da temperatura do líquido de arrefecimento do motor ⇨ 74.

Pré-incandescência

acende-se a amarelo.

O pré-aquecimento está accionado. Só é activado quando a temperatura exterior for baixa.

Filtro de partículas diesel

acende-se a amarelo.

O filtro de partículas diesel necessita de ser limpo.

Continuar a conduzir até se apagar. Se possível não deixar que o regime do motor baixe das 2000 rpm.

Acende-se

O filtro de partículas diesel está cheio. Iniciar o processo de limpeza assim que possível.

Filtro de partículas diesel ⇨ 113, Sistema Start/Stop ⇨ 111.

Pressão do óleo de motor

acende-se a vermelho.

Acende-se quando se liga a ignição e apaga-se pouco depois de o motor entrar em funcionamento.

Acende-se quando o motor está a trabalhar

Atenção
A lubrificação do motor pode ser interrompida. Isso pode resultar em danos no motor e/ou em bloqueio das rodas motrizes.

1. Pressione a embraiagem.
2. Seleccionar ponto morto (ou colocar a alavanca selectora em **N**).
3. Saia da circulação normal o mais rapidamente possível sem impedir a circulação de outros veículos.
4. Desligar a ignição.

⚠Aviso

Quando o motor está desligado, é necessária mais força para travar e mexer a direcção. Durante um Autostop a unidade de servofreio continuará a estar operacional.

Não retirar a chave até o veículo estar parado, caso contrário a tranca da direcção pode engatar inesperadamente.

Verificar o nível do óleo antes de procurar a ajuda de uma oficina ⇨ 136.

Substituir o óleo de motor

Motores a diesel com filtro de partículas do diesel

🛢 pisca a vermelho.

Acende-se quando se liga a ignição e apaga-se pouco depois de o motor entrar em funcionamento.

O sistema de monitorização da vida útil do óleo informa-o quando deve mudar o óleo. A luz de aviso 🛢 fica intermitente, juntamente com uma mensagem no Centro de Informação do Condutor, para indicar que a vida útil do óleo de motor diminuiu e que o óleo deve ser mudado.

Com base nas condições de condução, o intervalo a que o óleo deve ser mudado pode variar consideravelmente.

Conforme a variante do modelo, 🛢 pode piscar da seguinte forma:

- para 1 minuto a cada 2 horas, ou
- durante ciclos de 3 minutos com 🛢 desligado durante intervalos de 5 segundos.

O aviso será repetido sempre que se liga o motor até o óleo de motor ser mudado e o visor de serviço ser reiniciado. Recorrer à ajuda de uma oficina.

Mostrador de serviço ⇨ 74.

Nível do óleo de motor baixo

acende-se a vermelho.

Acende-se quando se liga a ignição e apaga-se pouco depois de o motor entrar em funcionamento.

Se a luz de aviso não apagar ao fim de alguns segundos ou se acender enquanto está a conduzir, o nível do óleo do motor é insuficiente.

Verificar o nível do óleo antes de procurar a ajuda de uma oficina ⇨ 136.

Nível de combustível baixo

○ acende-se ou pisca a amarelo.

Acende-se durante alguns segundos depois de ligar a ignição.

Acende-se

O nível do combustível no depósito é demasiado baixo. Reabastecer imediatamente ⇨ 128.

Nunca deixar o depósito ficar totalmente vazio.

Catalisador ⇨ 114.

Pisca

Avaria no sistema de combustível.

Reparar a avaria numa oficina.

Indicador do nível de combustível ⇨ 72.

Limpeza do filtro de combustível

acende-se a amarelo.

Acende-se quando se liga a ignição e apaga-se pouco depois de o motor entrar em funcionamento.

Acende-se quando o motor está a trabalhar

Indica a presença de água no combustível diesel. Recorrer imediatamente a uma oficina.

Imobilizador

acende-se a amarelo.

Avaria no sistema do imobilizador. Não é possível ligar o motor.

Sistema stop-start

acende-se a amarelo.

Há uma avaria no sistema.

Reparar a avaria numa oficina.

Conforme o modelo, ⚠ acende como alternativa se a luz de aviso não existir. Também poderá ser apresentada uma mensagem de aviso no Centro de Informação do Condutor ⇨ 84.

Aviso genérico ⚠ ⇨ 77.

Sistema Start/Stop ⇨ 111.

Luz exterior

acende-se a verde.

As luzes exteriores estão acesas ⇨ 94.

Falha da luz exterior

acende-se a amarelo.

Uma ou mais luzes exteriores estão avariadas ⇨ 141.

Conforme o modelo, ⚠ acende como alternativa se a luz de aviso não existir. Também poderá ser apresentada uma mensagem de aviso no Centro de Informação do Condutor ⇨ 84.

Aviso genérico ⚠ ⇨ 77.

Luzes de máximos

acende-se a azul.

Acende-se quando as luzes de máximos estão acesas e quando se faz sinal de luzes ⇨ 94.

Faróis de nevoeiro

acende-se a verde.

Os faróis de nevoeiro dianteiros estão acesos ⇨ 96.

Luzes de nevoeiro traseiras

acende-se a amarelo.

O farol de nevoeiro traseiro está aceso ⇨ 97.

Programador de velocidade

acende-se a verde.

O sistema está ligado.

Programador de velocidade ⇨ 123.

Porta aberta

⊟ acende-se a vermelho.

Uma porta ou a porta da bagageira estão abertas.

Mostradores de informação

Centro de Informação do Condutor

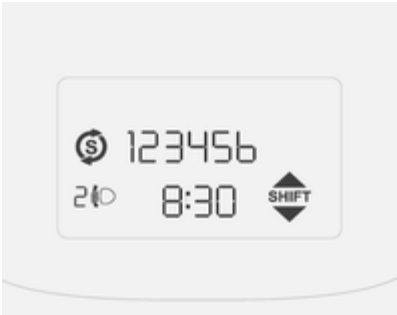

O Centro de informação do condutor encontra-se no conjunto de instrumentos, entre o velocímetro e o conta-rotações. Estão disponíveis dois modelos: um modelo Standard

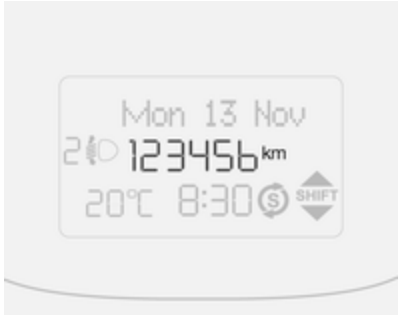

e um modelo Multifunções com mais definições reguláveis.

Algumas das funções apresentadas são diferentes quando o veículo está a ser conduzido ou está parado. Algumas opções apenas estão disponíveis quando o veículo está a ser conduzido.

Consoante a variante, são apresentados os seguintes itens no mostrador:

- Conta-quilómetros, conta--quilómetros parcial ⇨ 72
- Relógio ⇨ 68
- Temperatura exterior ⇨ 67

- Regulação do alcance dos faróis ⇨ 95
- Visor da caixa de velocidades ⇨ 116
- Indicador do sistema Start/Stop ⇨ 111
- Mensagens de falha ⇨ 90
- Computador de bordo ⇨ 91

Seleccionar menus e opções

Os menus e opções podem ser seleccionados pelos botões no painel de instrumentos.

Premir o botão SET⮌:

- uma vez para aceder ao menu de definições
- premir novamente para aceder a uma opção de menu e opções de submenu
- depois de terem sido efectuadas alterações, premir brevemente mais uma vez para confirmar o valor e voltar automaticamente ao ecrã da apresentação anterior

Alternativamente, premir e manter premido o botão SET⮌ para voltar ao ecrã da apresentação anterior sem memorizar as alterações na opção do menu actual.

Advertência
Ao fim de algum tempo, sai-se automaticamente do menu de definições. Apenas são memorizadas as alterações já confirmadas premindo brevemente o botão SET⮌.

Premir o botão ▲ para se deslocar para cima no ecrã e no menu de opções ou para aumentar o valor indicado. Premir e manter premido para aumentar o valor rapidamente (premir novamente para parar no valor pretendido).

Premir o botão ▼ para se deslocar para baixo no ecrã e no menu de opções ou para diminuir o valor indicado. Premir e manter premido para diminuir o valor rapidamente (premir novamente para parar no valor pretendido).

Opções do menu de definições - modelo Standard

O menu de definições contém as seguintes opções:

- ILLU
- SPEEd
- HOUR
- UNIT
- bUZZ
- BAG P
- DRL

ILLU (Brilho da iluminação do habitáculo)

Em condução nocturna com as luzes de médios ligadas, regular o brilho da iluminação do habitáculo do veículo (p.ex. painel de instrumentos, visor de climatização).

SPEEd (Sinal sonoro de aviso de limite de velocidade)

Activar ou desactivar os sinais sonoros de aviso de limite de velocidade ou alterar o limite de velocidade. Podem ser memorizadas velocidades entre 30 e 200 km/h.

Estando activadas, o condutor é avisado através de um sinal sonoro de aviso quando o limite definido é ultrapassado.

Depois de aceder a esta opção do menu, activar ou desactivar a função (definir para **On** ou **Off**) e confirmar.

Premir o botão **SET⮌** quando activada (**On**) para aceder à velocidade regulada actual. Regular conforme pretendido e confirmar.

Sinais sonoros de aviso ⇨ 90.

HOUR (Acertar o relógio)

Acertar as horas (valor intermitente) e confirmar. Acertar os minutos (valor intermitente) e confirmar.

Relógio ⇨ 68.

UNIT (Unidade de medida)

Definir a unidade de medida para **km** ou **miles**.

bUZZ (Volume do aviso sonoro)

Ajustar o volume dos sinais sonoros de aviso e confirmar. Estão disponíveis 8 níveis de volume.

Também é emitido um sinal sonoro sempre que o botão **SET⮌**, ▲ ou ▼ é premido.

Sinais sonoros de aviso ⇨ 90.

BAG P (Activação/desactivação dos airbags laterais e dianteiros do passageiro)

Activar os airbags do passageiro da frente se um adulto ocupar o banco do passageiro da frente. Desactivar os airbags se um sistema de retenção para crianças estiver instalado neste banco.

⚠Perigo

Riscos de ferimentos fatais para crianças que utilizem sistemas de segurança num banco com o airbag do passageiro da frente activado.

Riscos de ferimentos fatais para um adulto num banco com o airbag do passageiro desactivado.

Depois de aceder a esta opção do menu, activar ou desactivar os airbags (**BAG P On** ou **BAG P Off**) e

confirmar; uma mensagem de confirmação aparece no visor. Seleccionar **Yes** (para confirmar as alterações) ou **No** (para cancelar as alterações).

Desactivação de airbag ⇨ 48.

DRL (Luzes de condução diurna)
Activar as luzes de condução diurna para aumentar a visibilidade do veículo durante o dia (regular para **On**). Desactivar quando não são necessárias (regular para **Off**).

Luzes de condução diurna ⇨ 95.

Opções do menu de definições - Modelo Multifunções

O menu de definições contém as seguintes opções:

- **Iluminação**
- **Aviso sonoro de velocidade**
- **Dados do Percurso B**
- **Acertar hora**
- **Definir data**
- **Informação de rádio**
- **Autoclose**
- **Unidade de medida**
- **Idioma**
- **Volume de aviso**
- **Botão de volume**
- **Aviso sonoro de aviso dos cintos de segurança**
- **Assistência**
- **Airbag do passageiro**
- **Luzes de condução diurna**
- **Menu de saída**

ILUMINAÇÃO (Brilho da iluminação do habitáculo)
Em condução nocturna com as luzes de médios ligadas, regular o brilho da iluminação do habitáculo do veículo (p.ex. painel de instrumentos, visor de climatização).

Também é possível regular o brilho usando os botões ▲ ou ▼ sem aceder ao menu de definições.

SPEED BEEP (Sinal sonoro de aviso de limite de velocidade)
Activar ou desactivar os sinais sonoros de aviso de limite de velocidade ou alterar o limite de velocidade. Podem ser memorizadas velocidades entre 30 e 200 km/h.

Estando activadas, o condutor é avisado através de um sinal sonoro de aviso quando o limite definido é ultrapassado.

Depois de aceder a esta opção do menu, activar ou desactivar a função (definir para **On** ou **Off**) e confirmar.

Premir o botão **SET⮌** quando activada (**On**) para aceder à velocidade regulada actual. Regular conforme pretendido e confirmar.

Sinais sonoros de aviso ⇨ 90.

DADOS DO PERCURSO B
Activar ou desactivar o segundo computador de bordo (definido para **On** ou **Off**).

O Percurso B regista o consumo médio, a distância percorrida, velocidade média e tempo de viagem (tempo de condução). A medição

pode ser reiniciada em qualquer altura. Conta-quilómetros parcial ⇨ 91.

SET TIME (Acertar o relógio e o modo de relógio)
Depois de aceder a esta opção do menu, é possível definir a hora ou alterar o modo do relógio entre o formato 12 horas e 24 horas.

Seleccionar **Hora** e confirmar. Acertar as horas (valor intermitente) e confirmar. Acertar os minutos (valor intermitente) e confirmar.

Seleccionar **Modo** e confirmar. Seleccionar 12h ou 24h e confirmar.

Relógio ⇨ 68.

DEFINIR DATA
Acertar a definição do ano (valor intermitente) e confirmar. Regular a definição do mês (valor intermitente) e confirmar. Acertar a definição do dia (valor intermitente) e confirmar.

RADIO INFO (Apresenta as informações áudio e rádio)
Activar a informação rádio (regular para **On**) para visualizar as informações áudio e rádio (p.ex. frequência das estações, mensagens RDS, número de faixa). Desactivar quando não são necessárias (regular para **Off**).

AUTOCLOSE (Trancagem central automática durante a condução)
Activar a funcionalidade autoclose (definir para **On**) para trancar automaticamente as portas quando o veículo ultrapassa os 20 km/h. Desactivar quando não é necessária (definir para **Off**).

UNIT OF MEASUREMENT - Unidade de medida - (para Distância, Consumo de combustível e Temperatura)
Depois de aceder a esta opção do menu, é possível definir a unidade de medida para a distância, consumo de combustível e temperatura.

Seleccionar **Distância** e confirmar. Definir a unidade de medida para **km** ou **mi** (milhas) e confirmar.

Seleccionar **Consumo** e confirmar. Quando a unidade de **Distância** está definida para **km**, é possível definir a unidade de medida do consumo de combustível para **l/100km** ou **km/l**. Quando a unidade de **Distância** está definida para **mi** (milhas), o consumo de combustível é apresentado em **mpg**.

Seleccionar **Temperatura** e confirmar. Definir a unidade de medida para **°C** ou **°F** e confirmar.

LANGUAGE (para apresentação de mensagens)
A apresentação de mensagens pode ser efectuada em vários idiomas, incluindo: inglês, alemão, francês, italiano, português, espanhol, holandês, polaco e turco. Seleccionar o idioma pretendido e confirmar.

WARNING VOLUME (Volume do aviso sonoro)
Ajustar o volume dos sinais sonoros de aviso e confirmar. Estão disponíveis 8 níveis de volume.

Sinais sonoros de aviso ⇨ 90.

BUTTON VOLUME
É emitido um sinal sonoro sempre que o botão **SET**⮌, ▲ ou ▼ é premido.

Ajustar o volume destes sinais sonoros e confirmar. Estão disponíveis 8 níveis de volume.

Sinais sonoros de aviso ⇨ 90.

SEAT BELT BUZZER (Aviso sonoro reactivo de aviso dos cintos de segurança do condutor e/ou passageiro da frente)
Esta opção do menu está disponível apenas quando o aviso do cinto de segurança já tiver sido desactivado por uma oficina.

Quando desactivado, o condutor e/ou o passageiro da frente são avisados com um aviso sonoro quando o cinto do respectivo banco não estiver apertado.

Aviso cinto de segurança ⇨ 77.

SERVICE (Distância até à próxima revisão)
Aceder a esta opção do menu para visualizar a distância restante até à próxima revisão.

A distância até à próxima revisão também é apresentada automaticamente quando a distância chegar a 2000 km e repete-se ao fim de cada 200 km adicionais.

Mostrador de serviço ⇨ 74.

PASSENGER AIRBAG (Activação/ desactivação dos airbags laterais e dianteiros do passageiro)
Activar os airbags do passageiro da frente se um adulto ocupar o banco do passageiro da frente. Desactivar os airbags se um sistema de retenção para crianças estiver instalado neste banco.

⚠ Perigo

Riscos de ferimentos fatais para crianças que utilizem sistemas de segurança num banco com o airbag do passageiro da frente activado.

Riscos de ferimentos fatais para um adulto num banco com o airbag do passageiro desactivado.

Depois de aceder a esta opção do menu, activar ou desactivar os airbags (**Bag Pass On** ou **Bag Pass Off**) e confirmar; uma mensagem de confirmação aparece no visor. Seleccionar **Yes** (para confirmar as alterações) ou **No** (para cancelar as alterações).

Desactivação de airbag ⇨ 48.

LUZES DE CONDUÇÃO DIURNA
Activar as luzes de condução diurna para aumentar a visibilidade do veículo durante o dia (regular para **On**). Desactivar quando não são necessárias (regular para **Off**).

Luzes de condução diurna ⇨ 95.

EXIT MENU
Seleccionar esta opção do menu para sair do menu de definições.

Mensagens de falha

Sinais sonoros de aviso

Apenas um sinal sonoro de aviso será emitido de cada vez.

O sinal sonoro de aviso de cintos não colocados tem prioridade sobre qualquer outro sinal sonoro de aviso.

Ao pôr o motor a trabalhar ou durante a condução

- Se o cinto de segurança não estiver apertado.
- Se se exceder determinada velocidade com o travão de mão aplicado.
- Se o apoio no estacionamento detectar um objecto.
- Se for detectada uma avaria nos sensores de estacionamento.
- Se uma das portas ou a porta da bagageira não estiver bem fechada aquando do início da marcha.
- Se a velocidade do veículo ultrapassar brevemente um determinado limite.
- Veículos com caixa de velocidades manual de comutação automática; o ponto morto não está seleccionado ou o travão de pé não foi accionado.
- Se for detectada uma avaria na caixa de velocidades em veículos com caixa de velocidades manual de comutação automática.
- Se uma mensagem de aviso surgir no Centro de Informação do Condutor.

Quando o veículo está estacionado e/ou a porta do condutor for aberta

- Quando a chave estiver no interruptor da ignição.
- Veículos com caixa de velocidades manual de comutação automática; o ponto morto não está seleccionado o travão de estacionamento não está aplicado ou o travão de pé e/ou o pedal do acelerador não foi accionado.

Mensagens do sistema de combustível

Sistema de corte de combustível

No caso de uma colisão de alguma gravidade, por razões de segurança, o sistema de combustível é cortado e o motor é desligado automaticamente. Também poderá surgir uma mensagem de aviso correspondente no Centro de Informação do Condutor ⇨ 84.

Para reiniciar o sistema de corte de combustível e permitir que o veículo seja conduzido, consultar "**Desligar o motor**" ⇨ 110.

Conta-quilómetros parcial

O computador de bordo fornece informação sobre os dados de condução, que é gravada e avaliada electronicamente de forma contínua.

As funções que se seguem podem ser seleccionadas pressionando repetidamente o botão **TRIP** na extremidade da alavanca do limpa--pára-brisas:

Modelo standard

- Consumo médio
- Consumo instantâneo
- Quilometragem possível com o actual combustível
- Distância percorrida
- Velocidade média
- Tempo de viagem (tempo de condução)

Modelo Multifunções

Estão disponíveis dois conta--quilómetros parciais para selecção, Percurso A e Percurso B e são memorizados separadamente.

A informação dos dois computadores de conta quilómetros parcial pode ser colocada a zero em separado, permitindo visualizar distâncias de percursos diferentes.

Percurso A

- Consumo médio
- Consumo instantâneo
- Quilometragem possível com o actual combustível

- Distância percorrida
- Velocidade média
- Tempo de viagem (tempo de condução)

Percurso B

- Consumo médio
- Distância percorrida
- Velocidade média
- Tempo de viagem (tempo de condução)

O percurso B pode ser desactivado através do Centro de Informação do Condutor ⇨ 84.

Repor a informação do computador de bordo

Para reiniciar o computador de bordo, seleccione uma das respectivas funções e em seguida prima e mantenha premido o botão **TRIP** durante alguns segundos.

São reiniciadas as seguintes informações do computador de bordo:

- Consumo médio
- Distância percorrida
- Velocidade média
- Tempo de viagem (tempo de condução)

O conta-quilómetros parcial reiniciar-se-á automaticamente quando o valor máximo de qualquer dos parâmetros for ultrapassado.

Consumo médio

É mostrado o consumo médio, tendo em consideração a distância percorrida e o combustível consumido desde a última reiniciação.

A medição pode ser reiniciada em qualquer altura.

Consumo instantâneo

Indicação do consumo instantâneo de combustível.

_ _ _ _ é apresentado no visor se o veículo for deixado estacionado com o motor a funcionar durante muito tempo.

Quilometragem possível com o actual combustível

A autonomia restante é calculada a partir do conteúdo actual do depósito de combustível e o consumo médio desde a última reiniciação.

Quando a autonomia for inferior a 50 km, _ _ _ _ é apresentado no visor.

Depois de reabastecer, a quilometragem possível com o actual combustível é actualizada automaticamente após um curto espaço de tempo.

A medição pode ser reiniciada em qualquer altura.

Advertência
A autonomia não será apresentada se o veículo for deixado estacionado com o motor a funcionar durante muito tempo.

Distância percorrida

Apresenta a distância percorrida desde o último reinício.

A medição pode ser reiniciada em qualquer altura.

Velocidade média

É apresentada a velocidade média desde a última reiniciação.

A medição pode ser reiniciada em qualquer altura.

As interrupções na viagem em que se desligue a ignição não são incluídas nos cálculos.

Tempo de viagem (tempo de condução)

O tempo decorrido desde a última reiniciação é apresentado.

A medição pode ser reiniciada em qualquer altura.

Sair do conta-quilómetros parcial

Para sair do conta-quilómetros parcial, premir continuamente o botão **SET⮌** durante mais de 2 segundos.

Centro de Informação do Condutor ⇨ 84.

Interrupção da alimentação eléctrica

Na ocorrência de um corte de energia ou se a voltagem de bateria descer demasiado, os valores guardados no computador de bordo serão apagados.

Iluminação

Iluminação exterior 94
Iluminação do habitáculo 97
Características de iluminação . . . 100

Iluminação exterior

Interruptor das luzes

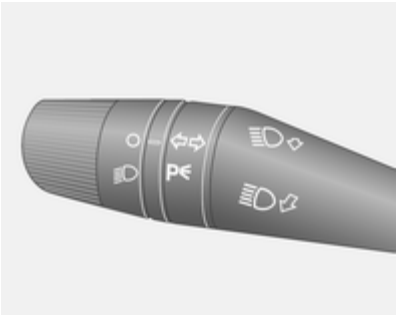

Rodar o interruptor das luzes:

O = luzes de condução diurna/ desligado

≣D = luzes laterais/faróis

Luz de aviso ⇶ ⇨ 83.

Luzes traseira

Os farolins traseiros acendem-se conjuntamente com os faróis e as luzes laterais.

Luzes de máximos

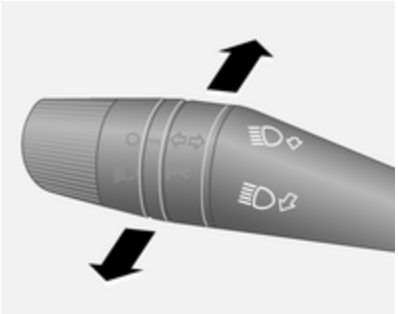

Para mudar de luzes de médios para luzes de máximos, empurrar a alavanca.

Para mudar para médios, puxar a alavanca.

Sinal de luzes

Para fazer sinal de luzes, puxar a alavanca.

Ajuste do alcance dos faróis

Ajuste do alcance dos faróis manual

Para adaptar o alcance dos faróis à carga do veículo a fim de impedir o encandeamento dos outros condutores: Premir os botões ou até surgir a definição pretendida no Centro de Informação do Condutor ⇨ 84.

0 = Bancos dianteiros ocupados
1 = Todos os bancos ocupados
2 = Todos os bancos ocupados e carga na bagageira
3 = Banco do condutor ocupado e carga na bagageira

Faróis na condução no estrangeiro

O feixe dos faróis assimétrico aumenta a visibilidade na beira da estrada do lado do passageiro.

Contudo, ao conduzir em países em que a condução se faça do lado oposto da estrada, ajustar os faróis para evitar encandeamento de trânsito vindouro.

Proceder ao ajuste dos faróis numa oficina.

Luzes de condução diurna

As luzes de condução diurna aumentam a visibilidade do veículo durante a luz do dia.

Quando a função está activada e a ignição está ligada, os faróis acendem automaticamente e a iluminação dos instrumentos diminui.

O interruptor das luzes tem de estar na posição O. As luzes de condução diurna apagam quando se desliga a ignição.

Advertência
O condutor permanece responsável por ligar as luzes de médios sempre que necessário, p.ex. ao conduzir num túnel ou durante a noite.

Quando a função está desactivada, os faróis não acendem automaticamente quando a ignição é ligada e o interruptor das luzes se encontra em O.

A função das luzes de condução diurna é activada/desactivada através de um menu no Centro de Informação do Condutor ⇨ 84.

Luzes de emergência

Accionado com o botão ⚠.

Indicadores de mudança de direcção

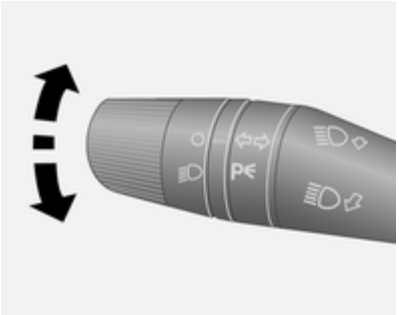

Alavanca para cima	=	Sinal de virar à direita
Alavanca para baixo	=	Sinal de virar à esquerda

Se a alavanca for deslocada para lá do ponto de resistência, o indicador de mudança de direcção fica ligado continuamente. Quando o volante voltar à posição inicial, o indicador de mudança de direcção apagar-se-á automaticamente.

Durante cinco intermitências, por exemplo, mudar de faixa, pressionar a alavanca até sentir resistência e em seguida largar.

Deslocar a alavanca até ao ponto de resistência e manter para manter o indicador aceso por mais algum tempo.

Desligar manualmente o indicador deslocando a alavanca para a posição original.

Faróis de nevoeiro

Função activada pressionando o botão ≠D.

Ao ligar os faróis de nevoeiro, as luzes laterais ligam automaticamente.

Premir novamente o botão para desligar os faróis de nevoeiro dianteiros.

Luzes traseiras de nevoeiro

Função activada pressionando o botão ⌀⇶.

A luz traseira de nevoeiro só pode ser ligada quando a ignição e os faróis ou luzes de presença (com faróis dianteiros de nevoeiro) estiverem ligados.

Premir novamente o botão para desligar a luz de nevoeiro traseira, ou desligar os faróis e/ou os faróis de nevoeiro.

Luzes de marcha-atrás

As luzes de marcha-atrás acendem--se quando a ignição está ligada e a marcha-atrás está seleccionada.

Coberturas dos faróis embaciadas

O interior das coberturas das luzes pode embaciar-se por breves instantes em condições de tempo frio e húmido, com chuva forte ou depois da lavagem. O embaciamento desaparece rapidamente por si só; para ajudar a desembaciar, ligar os faróis.

Iluminação do habitáculo

Controlo da iluminação do painel de instrumentos

Em condução nocturna com os faróis acesos, regular o brilho da iluminação do habitáculo do veículo (incluindo o painel de instrumentos, visor de climatização, etc.) através do menu de definições no Centro de Informação do Condutor ⇨ 84.

Para ajustar o brilho:

Versão Padrão do Centro de Informação do Condutor

1. Premir o botão **SET**⮌ uma vez para aceder ao menu de definições.
2. Navegar pelas opções do menu usando os botões ▲ ou ▼ até a opção do menu **ILLU** aparecer no visor.

3. Premir o botão ▲ ou ▼ para aumentar ou diminuir o valor apresentado.
4. Premir **SET⮌** brevemente para confirmar as alterações e voltar automaticamente ao ecrã de visualização anterior.

Versão Multifunção do Centro de Informação do Condutor

1. Premir o botão **SET⮌** para aceder ao menu de definições.
2. Navegar pelas opções do menu usando os botões ▲ ou ▼ até a opção do menu **LIGHTING** aparecer no visor.
3. Premir o botão ▲ ou ▼ para aumentar ou diminuir o valor apresentado.
4. Premir **SET⮌** brevemente para confirmar as alterações e voltar automaticamente ao ecrã de visualização anterior.

Também é possível regular o brilho usando os botões ▲ ou ▼ sem aceder ao menu de definições.

Centro de Informação do Condutor ⇨ 84.

Luzes do habitáculo

Dependendo da variante do modelo do veículo, durante a entrada e saída do veículo, as luzes de cortesia dianteiras e traseiras acendem automaticamente e depois apagam passado algum tempo.

Advertência
Em caso de um acidente de determinada gravidade as luzes interiores acendem automaticamente. Sistema de corte do combustível ⇨ 91.

Luz de cortesia dianteira

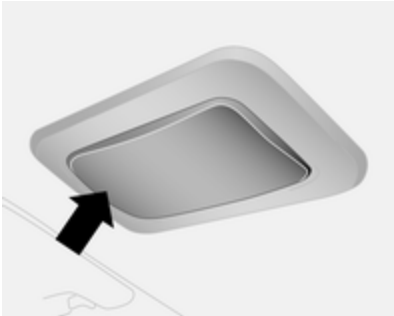

Posição do interruptor central: Luz interior automática

Para operar manualmente quando as portas estão fechadas, premir a lente em ambos os lados.

Luz de cortesia dianteira com luzes de leitura

Posição do interruptor central: Luz interior automática

Pode ser operado individualmente ou juntamente com o interruptor ≣D quando as portas estão fechadas.

Premir o interruptor de balancim ≣D para a esquerda ou para a direita para operar a respectiva luz de leitura.

Luzes traseiras de cortesia

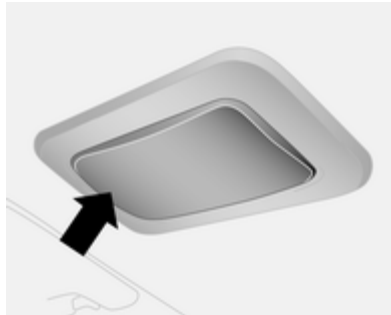

Posição do interruptor central: Luz interior automática

Para operar manualmente quando as portas estão fechadas, premir a lente em ambos os lados.

Iluminação da bagageira

Conforme a variante do veículo, a iluminação da bagageira acende quando as portas traseiras/porta da bagageira ou porta lateral deslizante é aberta.

Luz de cortesia traseira amovível

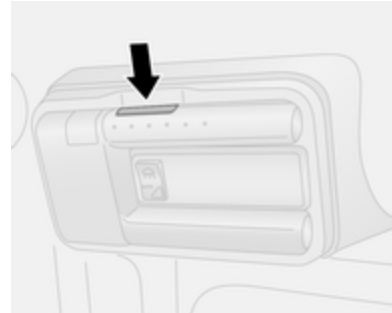

Conforme a variante do modelo, a luz de cortesia traseira amovível pode acender quando as portas traseiras/porta da bagageira ou portas laterais deslizantes forem abertas e o interruptor central estiver na posição média.

Acender a luz permanentemente premindo a parte de cima do interruptor central ⌭.

Apagar a luz permanentemente premindo a parte inferior do interruptor central (**AUTO OFF**).

Para usar como uma lanterna de mão, premir o botão na parte de cima do conjunto da lâmpada (ver a figura) para soltá-la e puxar a lanterna para baixo com cuidado para retirá-la. Premir o interruptor na extremidade da lanterna para ligar/desligar a luz.

Colocar novamente a lanterna na posição original para recarregar a pilha depois de ter sido utilizada.

Características de iluminação

Protecção para evitar a descarga da bateria

Para garantir arranques fiáveis do motor, foram implementadas várias funções de protecção para evitar a descarga da bateria, como parte do sistema start-stop.

Sistema Start/Stop ⇨ 111.

Climatização

Sistemas de climatização 101
Grelhas de ventilação 106
Manutenção 107

Sistemas de climatização

Sistema de aquecimento e ventilação

Comandos para:

- Temperatura
- Velocidade da ventoinha
- Distribuição do ar

Óculo traseiro aquecido ⇨ 33.

Temperatura

Vermelho = Quente
Azul = Frio

O aquecimento só será totalmente eficaz quando o motor tiver atingido a temperatura normal de funcionamento.

Velocidade da ventoinha

Ajustar o fluxo de ar regulando a ventoinha para a velocidade pretendida.

Distribuição do ar

= para área da cabeça
= para área da cabeça e espaço para os pés
= inferior
= para pára-brisas, vidros das portas dianteiras e espaço para os pés
= para pára-brisas e vidros das portas dianteiras

É possível proceder a definições intermédias.

Desembaciamento e descongelação dos vidros

- Definir o comando da temperatura para o nível de calor máximo.
- Regular a velocidade da ventoinha para o nível máximo.
- Colocar o comando da distribuição do ar em .
- Ligar o aquecimento do óculo traseiro .
- Abrir as grelhas de ventilação laterais conforme pretendido e direccioná-las para os vidros das portas.
- Para aquecimento simultâneo do espaço para os pés, regular o comando da distribuição do ar para .

Sistema de ar condicionado

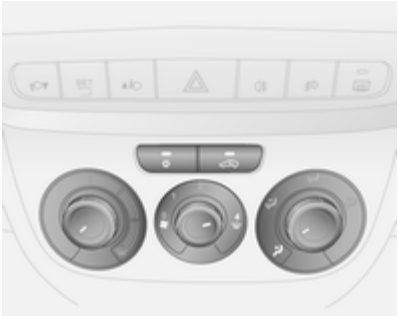

Além do sistema de aquecimento e ventilação, o sistema de ar condicionado tem comandos para:

= Arrefecimento
= Recirculação de ar

Bancos dianteiros aquecidos 38.

Arrefecimento

Pressionar o botão para ligar o arrefecimento. A activação é indicada pelo LED no botão. A refrigeração apenas funciona quando o motor está em funcionamento e com a climatização ligada.

Pressionar novamente o botão para desligar o arrefecimento.

O sistema de ar condicionado arrefece e desumidifica (seca) o ar quando a temperatura exterior está acima de um determinado nível. Por isso pode haver condensação e pingos por baixo do veículo.

Se não for necessário qualquer arrefecimento ou desumidificação, desligar o sistema de arrefecimento para poupar combustível.

Sistema de recirculação de ar

Premir o botão para activar o modo de recirculação do ar. A activação é indicada pelo LED no botão.

Premir novamente o botão para desactivar o modo de recirculação do ar.

⚠Aviso

O movimento de ar fresco é reduzido no modo de recirculação. No funcionamento sem arrefecimento a humidade do ar aumenta, pelo que os vidros podem embaciar-se. A qualidade do ar do habitáculo deteriora-se e os ocupantes podem sentir sonolência.

Em condições ambientais de tempo quente e muito húmido, o pára-brisas pode ficar embaciado no exterior quando ar frio lhe é dirigido. Se o pára-brisas se embaciar pelo exterior, active o limpa-pára-brisas e desactive .

Arrefecimento máximo

Abrir os vidros por breves instantes para que o ar quente se disperse rapidamente.

- Arrefecimento ligado.
- Sistema de recirculação de ar ligado.
- Colocar o comando da distribuição do ar em .
- Definir o comando da temperatura para o nível de frio máximo.
- Regular a velocidade da ventoinha para o nível máximo.
- Abrir todas as grelhas de ventilação.

Desembaciamento e descongelação dos vidros

- Definir o comando da temperatura para o nível de calor máximo.
- Regular a velocidade da ventoinha para o nível máximo.
- Colocar o comando da distribuição do ar em .
- Interruptor de Arrefecimento ligado.
- Ligar o aquecimento do óculo traseiro .
- Abrir as grelhas de ventilação laterais conforme pretendido e direccioná-las para os vidros das portas.
- Para aquecimento simultâneo do espaço para os pés, regular o comando da distribuição do ar para .

Climatização automática electrónica

Comandos para:

- Temperatura
- Distribuição do ar e selecção do menu
- Velocidade da ventoinha

AUTO = Modo automático
= Recirculação de ar
MAX = Desembaciamento e descongelação
OFF = Ligar/desligar

Óculo traseiro aquecido ⇨ 33.

A temperatura pré-seleccionada é automaticamente regulada. No modo automático, a velocidade da ventoinha e a distribuição do ar regulam automaticamente o fluxo de ar.

O sistema pode ser adaptado manualmente utilizando os comandos da distribuição do ar e do fluxo de ar.

O sistema de controlo da climatização electrónico só está totalmente operacional quando o motor está a trabalhar.

Para bom funcionamento não cobrir o sensor no painel de instrumentos.

Modo automático

Regulação básica para conforto máximo:

- Premir o botão **AUTO**.
- Abrir todas as grelhas de ventilação.
- ❄ ligado.
- Definir a temperatura pretendida.

Pré-selecção da temperatura

As temperaturas podem ser reguladas para o valor pretendido.

Por razões de conforto, alterar a temperatura apenas por pequenas etapas. Rodar o botão **AUTO** para ajustar.

no sentido horário = Quente
no sentido anti-horário = Frio

O aquecimento só será totalmente eficaz quando o motor tiver atingido a temperatura normal de funcionamento.

Quando a temperatura mínima é definida abaixo de 16 °C, a climatização automática electrónica trabalha no arrefecimento máximo. LO aparece no visor.

Se a temperatura máxima for definida acima de 32 °C, a climatização automática electrónica trabalha com o aquecimento no máximo. HI aparece no visor.

Velocidade da ventoinha

A velocidade seleccionada da ventoinha é representada por barras no visor.

Premir **−** ou **+** para aumentar ou baixar a velocidade da ventoinha.

velocidade máxima da ventoinha = todas as barras no visor
velocidade mínima da ventoinha = uma barra no visor

Premir o botão ❄ para desactivar a ventoinha.

Para regressar à velocidade automática da ventoinha: Premir o botão **AUTO**.

Desembaciamento e descongelação dos vidros

Pressionar o botão MAX.

A temperatura e a distribuição do ar são definidas automaticamente e a ventoinha funciona a velocidade elevada.

Quando o veículo atinge a temperatura de funcionamento normal, a função permanece activa durante cerca de 3 minutos.

Para voltar ao modo automático: pressionar o botão ou **AUTO**.

Distribuição do ar

Premir os botões ▲, ▼ e ►.

O LED nos botões ilumina-se.

As setas apresentadas no visor indicam as definições de distribuição.

Arrefecimento

Pressionar o botão para ligar o arrefecimento. A activação é indicada pelo LED no botão. A refrigeração apenas funciona quando o motor está em funcionamento e com a climatização ligada.

Pressionar novamente o botão para desligar o arrefecimento.

O sistema de ar condicionado arrefece e desumidifica (seca) quando a temperatura exterior está acima de um determinado nível. Por isso pode haver condensação e pingos por baixo do veículo.

Se não for necessário qualquer arrefecimento ou desumidificação, premir novamente para desligar o sistema de arrefecimento, poupando combustível.

Modo de recirculação do ar manual

Accionado com o botão .

recirculação ligada	= LED no botão iluminado; aparece no visor.
recirculação desligada	= LED no botão apaga; aparece no visor.

⚠Aviso

O movimento de ar fresco é reduzido no modo de recirculação. No funcionamento sem arrefecimento a humidade do ar aumenta, pelo que os vidros podem embaciar-se. A qualidade do ar do habitáculo deteriora-se e os ocupantes podem sentir sonolência.

Em condições ambientais de tempo quente e muito húmido, o pára-brisas pode ficar embaciado no exterior quando ar frio lhe é dirigido. Se o pára-brisas se embaciar pelo exterior, active o limpa-pára-brisas e desactive .

Grelhas de ventilação

Grelhas de ventilação reguláveis

Quando o arrefecimento estiver ligado, deve haver pelo menos uma grelha de ventilação aberta para evitar que o evaporador crie gelo devido a falta de movimento de ar.

⚠Aviso

Não fixar quaisquer objectos às alhetas das saídas de ar. Em caso de acidente corre o risco de danos e ferimentos.

Grelhas de ventilação centrais

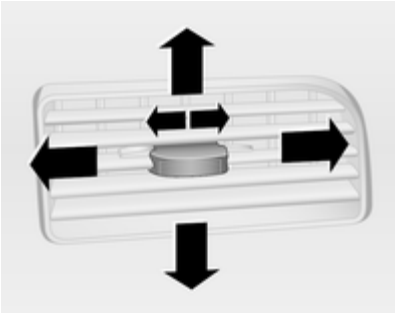

Deslizar o botão para a esquerda para abrir a ventilação.

Dirigir o fluxo de ar basculando a grelha.

Deslizar o botão para a direita para fechar a ventilação.

Grelhas de ventilação laterais

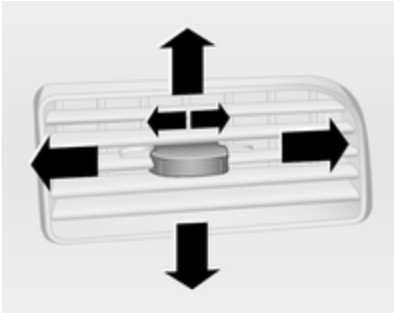

Deslizar o botão para a esquerda para abrir a ventilação.

Dirigir o fluxo de ar basculando a grelha.

Deslizar o botão para a direita para fechar a ventilação.

Grelhas de ventilação fixas

Por trás do pára-brisas e dos vidros das portas e nos espaços para os pés há grelhas de ventilação adicionais.

Manutenção

Entrada de ar

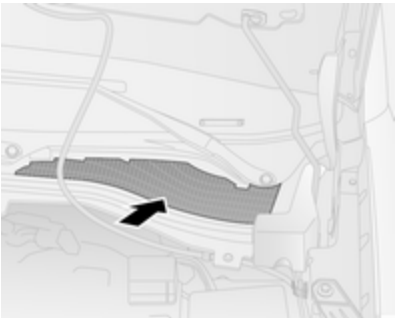

As entradas de ar à frente do pára--brisas no compartimento do motor deverão permanecer desobstruídas de modo a permitir a entrada de ar. Retirar quaisquer folhas, sujidade ou neve.

Filtro de pólen

O filtro de pólen remove poeira, fuligem, pólen e esporos do ar que entra no veículo através da entrada de ar.

Funcionamento do ar condicionado

Para assegurar que o desempenho é continuamente eficiente, o arrefecimento deve ser accionado durante alguns minutos uma vez por mês, independentemente do clima e da época do ano. Não é possível ligar o arrefecimento quando a temperatura exterior é demasiado baixa.

Serviço

Para um óptimo desempenho do sistema de arrefecimento, recomenda-se que o sistema de controlo da climatização seja verificado anualmente, a partir do terceiro ano a contar do primeiro registo do veículo, incluindo:

- Teste de pressão e funcionalidade
- Funcionalidade do aquecimento
- Verificação de fugas
- Verificar correias de accionamento
- Limpeza de condensador e drenagem do evaporador
- Verificação do desempenho

Condução e funcionamento

Sugestões para condução 108
Arranque e manuseamento 108
Gases de escape 113
Caixa de velocidades manual 115
Caixa de velocidades manual de comutação automática 116
Travões 119
Sistemas de condução 121
Velocidade de cruzeiro 123
Sistemas de detecção de objectos 124
Combustível 126
Rebocar 131

Sugestões para condução

Controlo sobre o veículo

Nunca circular com o motor desligado (excepto durante Autostop)

Muitos sistemas não funcionam nesta situação (por exemplo, unidade de servofreio, direcção assistida). Conduzir desta forma é um perigo para si e para os outros. Todos os sistemas funcionam durante um Autostop, mas haverá uma redução controlada no apoio à direcção assistida e a velocidade do veículo é reduzida.

Sistema Start/Stop ⇨ 111.

Pedais

Para assegurar que o curso do pedal está desimpedido, não deverão existir tapetes na área dos pedais.

Arranque e manuseamento

Rodagem do veículo

Nas primeiras viagens com o veículo não travar a fundo desnecessariamente.

A primeira vez que se conduzir o veículo pode haver fumo por causa de ceras e óleo que se evaporam pelo sistema de escape. Depois de conduzir o veículo pela primeira vez, estacionar o veículo ao ar livre durante algum tempo e evitar inalar os fumos.

Durante o período de rodagem o consumo de óleo de motor e de combustível pode ser superior e o processo de limpeza do filtro de partículas diesel poderá ter de ser efectuado com maior frequência. Autostop pode ser inibido para permitir o carregamento da bateria.

Filtro de partículas diesel ⇨ 113.

Posições do interruptor da ignição

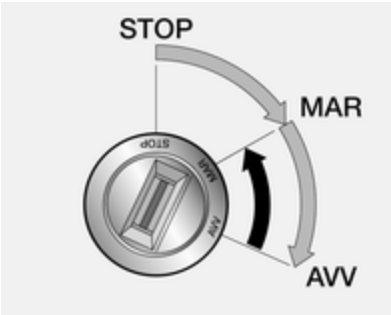

STOP = Tranca da direcção destrancada, ignição desligada

MAR = Ignição ligada, em veículos com motor diesel: pré-aquecimento

AVV = Arranque

Ligar o motor

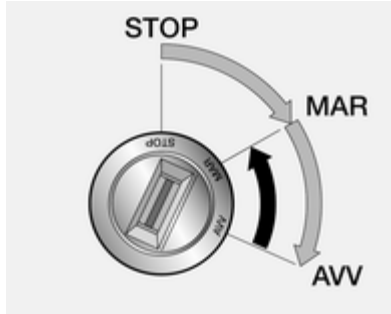

Caixa de velocidades manual: accionar a embraiagem e o travão.

Caixa de velocidades manual automatizada: accionar o travão; a caixa de velocidades passa automaticamente para **N** (ponto morto)

Não accionar o pedal do acelerador.

Motor diesel: rodar a chave para a posição **MAR** para a pré--incandescência até a luz de aviso ⅏ se apagar.

Rodar brevemente a chave para a posição **AVV** e soltar.

Antes de voltar a pôr o motor a trabalhar ou de desligar o motor, rodar a chave para a posição **STOP**.

Autostop

Durante um Autostop, o motor é posto a trabalhar automaticamente carregando carregando no pedal da embraiagem. Veículos com caixa de velocidades manual automatizada (MTA): fazer uma passagem de caixa para uma velocidade de marcha em frente, soltar o pedal do travão ou mover a alavanca para **+**, **–** ou **R** para activar a ligação automática do motor.

Sistema Start/Stop ⇨ 111.

Arranque do veículo a baixas temperaturas

É possível ligar o motor sem aquecedor adicional, até -25 ºC nos motores diesel e até -30 ºC nos motores a gasolina. É necessário um óleo de motor com a viscosidade correcta, o combustível correcto, assistência efectuada e uma bateria com carga suficiente.

Aquecimento do motor turbo

No arranque, o binário disponível do motor poderá ser limitado por um curto período de tempo, especialmente quando a temperatura do motor é fria. Esta limitação serve para permitir que o sistema de lubrificação proteja totalmente o motor.

Desligar o motor

Sistema de corte de combustível

No caso de uma colisão de alguma gravidade, por razões de segurança, o sistema de combustível é cortado e o motor é desligado automaticamente. Também poderá surgir uma mensagem de aviso correspondente no Centro de Informação do Condutor ⇨ 84.

Advertência
Além disso, o veículo fica desbloqueado automaticamente e as luzes interiores acendem.

Rodar a chave da ignição para **STOP** para evitar que a bateria descarregue e procure a ajuda de uma oficina imediatamente. Mandar verificar que o veículo não tenha fugas de combustível no compartimento do motor, por baixo do veículo e perto do depósito do combustível.

Para reiniciar o sistema de corte de combustível e permitir que o veículo seja conduzido:

1. Rodar a chave da ignição para a posição **MAR** ⇨ 109
2. Accionar completamente a luz do indicador de mudança de direcção direito ⇨ 96
3. Desactivar a luz do indicador de mudança de direcção direito
4. Accionar completamente a luz do indicador de mudança de direcção esquerdo
5. Desactivar a luz do indicador de mudança de direcção esquerdo
6. Repetir os passos 2, 3, 4 e 5
7. Rodar a chave da ignição para a posição **STOP**.

⚠ Perigo

Caso sinta o cheiro de combustível no interior do veículo, ou haja uma fuga de combustível, mandar reparar imediatamente a causa da fuga numa oficina. Para evitar o risco de incêndio, não reinicializar o sistema de corte do combustível.

Mensagens do sistema de combustível ⇨ 91.

Desligar por sobrecarga de rotação do motor

A alimentação de combustível é automaticamente interrompida durante uma desaceleração, i.e. quando o veículo é conduzido com uma mudança engatada mas sem carregar no acelerador.

Sistema pára/arranca

O sistema pára/arranca ajuda a poupar combustível e a reduzir as emissões de gases de escape. Se as condições permitirem, o mesmo desliga o motor logo que o veículo esteja a circular a baixa velocidade ou parado, p. ex. nos semáforos ou num engarrafamento. Inicia automaticamente o motor assim que carregar na embraiagem.

Um sensor da bateria garante que um Autostop seja apenas efectuado quando a bateria estiver suficientemente carregada para um novo arranque.

Activação

O sistema Start/Stop está disponível imediatamente depois de pôr o motor a trabalhar, o veículo iniciar a marcha e as condições indicadas mais abaixo nesta secção terem sido reunidas.

Desactivação

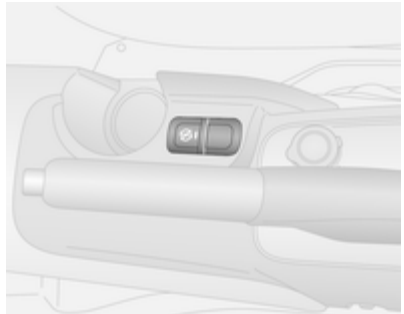

Desactivar o sistema pára/arranca manualmente premindo o botão Ⓢ na consola central. O LED no botão acende para confirmar a desactivação.

Autostop

Se o veículo estiver a circular a baixa velocidade ou parado, activar um Autostop do seguinte modo:

- carregar no pedal da embraiagem
- colocar a alavanca em ponto morto
- soltar o pedal da embraiagem

O motor será desligado e a ignição permanecerá ligada.

É indicado um Autostop quando a luz de aviso Ⓢ fica intermitente no Centro de Informação do Condutor ⇨ 84.

Durante um Autostop, o desempenho do aquecimento e dos travões será mantido.

Atenção
A direcção assistida pode ser reduzida durante um Autostop.

Condições para um Autostop

O sistema Start/Stop verifica se é reunida cada uma das condições seguintes. Caso contrário será impedido um Autostop.

- O sistema Start/Stop não foi manualmente desactivado
- o capot está completamente fechado
- a porta do condutor está fechada e o cinto de segurança do condutor está colocado
- a bateria está suficientemente carregada e em bom estado
- o motor está quente
- a temperatura do líquido de arrefecimento do motor não é demasiado elevada
- a temperatura do escape do motor não é demasiado alta, p. ex. depois de conduzir com carga do motor elevada
- a temperatura ambiente não é demasiado baixa
- o sistema de climatização permite um Autostop
- a função de autolimpeza do filtro de partículas diesel não está activa
- o veículo circulou desde o último Autostop
- o vácuo dos travões é suficiente
- os limpa-pára-brisas não estão a funcionar na velocidade rápida
- a marcha atrás não está seleccionada
- o óculo traseiro aquecido não está a funcionar

Uma temperatura ambiente próxima do ponto de congelamento pode inibir um Autostop.

Nos veículos com caixa de velocidades manual de comutação automática, uma paragem automática pode ser inibida até ser atingida uma velocidade de cerca de 10 km/h.

Rodagem do veículo ⇨ 108.

Protecção antidescarga da bateria

Para garantir arranques fiáveis do motor, foram implementadas várias funções de protecção para evitar a descarga da bateria, como parte do sistema start-stop.

Voltar a ligar o motor

Caixa de velocidades manual

A alavanca selectora tem de estar em ponto morto para permitir um arranque automático.

Carregar no pedal da embraiagem para ligar novamente o motor.

Caixa de velocidades manual de comutação automática

Se a alavanca estiver na posição **N**, seleccionar outra mudança; caso contrário, soltar o pedal do travão ou mover a alavanca para **+**, **–** ou **R** para activar a ligação automática do motor.

Quando uma das condições a seguir indicadas ocorre durante uma paragem automática, será preciso ligar o motor manualmente usando a chave.

- o cinto de segurança do condutor não está colocado e a porta do condutor está aberta
- passaram três minutos desde que se desligou o motor

Se um acessório eléctrico, p. ex. um leitor de CD portátil, estiver ligado à tomada de alimentação, poderá sentir-se uma breve perda de potência durante o arranque.

Estacionamento

- Não estacionar o veículo numa superfície facilmente inflamável. A temperatura elevada do sistema de escape pode provocar a inflamação da superfície.
- Utilizar sempre o travão de mão. Accionar o travão de mão manual sem pressionar o botão de desbloqueio. Aplicar com a maior firmeza possível em descidas ou subidas. Pressionar o travão de pé simultaneamente para reduzir a força de funcionamento.
- Desligar o motor e a ignição. Rodar o volante até a tranca da direcção engatar.
- Se o veículo estiver numa superfície plana ou numa subida, engatar a primeira velocidade. Numa subida, virar as rodas dianteiras para o lado contrário ao do passeio.

  Se o veículo estiver numa descida, engatar a marcha atrás. Virar as rodas dianteiras na direcção do passeio.
- Trancar o veículo.

Advertência
No caso de um acidente com disparo do airbag, o motor desliga automaticamente se o veículo ficar parado dentro de determinado tempo.

Gases de escape

⚠ Perigo

Os gases de escape do motor contêm monóxido de carbono venenoso que não tem cor nem cheiro e que pode ser fatal se inalado.

Se os gases de escape entrarem no interior do veículo, abrir os vidros. Reparar a avaria numa oficina.

Evitar conduzir com a bagageira aberta, caso contrário podem entrar gases de escape no veículo.

Filtro de partículas diesel

O filtro de partículas do diesel filtra partículas de fuligem nocivas retirando-as dos gases de escape. O sistema inclui uma função de auto-limpeza que funciona automaticamente durante a condução sem qualquer notificação. O filtro é limpo procedendo à

combustão periódica das partículas de fuligem a elevada temperatura. Esse processo ocorre automaticamente a determinadas condições de condução e pode demorar até 25 minutos. Normalmente necessita 15 minutos. Autostop não está disponível e o consumo de combustível pode ser superior durante este período. A emissão de odores e fumo é normal durante esse processo.

Em determinadas condições de condução, p. ex., em pequenos percursos, o sistema não se pode limpar a si próprio automaticamente.

Se a limpeza do filtro for necessária e se as condições de condução anteriores não permitiam a limpeza automática, será indicado pela luz de aviso . Em simultâneo, poderá surgir uma mensagem de erro no Centro de Informação do Condutor ⇨ 84.

A luz de aviso acende-se quando o filtro de partículas diesel está cheio. Iniciar o processo de limpeza assim que possível para evitar danos no motor.

Processo de limpeza

Para accionar o processo de limpeza, continuar a conduzir, manter o motor acima das 2000 rpm. Efectuar reduções de caixa se necessário. A limpeza do filtro de partículas do diesel tem então início.

Atenção

Se o processo de limpeza for interrompido, existe risco de provocar danos graves no motor.

A limpeza é mais rápida a velocidades e cargas de motor elevadas.

A luz de aviso apaga assim que a operação de auto-limpeza estiver concluída.

Catalisador

O catalisador reduz a quantidade de substâncias nocivas presentes nos gases de escape.

Atenção

Tipos de combustível diferentes dos referidos nas páginas ⇨ 126, ⇨ 174 podem danificar o catalisador ou componentes electrónicos.

A gasolina que não seja queimada sobreaquecerá e causará danos no catalisador. Por isso, evitar a utilização excessiva do motor de arranque, evitar conduzir até esvaziar totalmente o depósito de combustível e evitar colocar o motor a trabalhar por empurrão ou reboque.

Em caso de falha de explosão, motor com funcionamento irregular, redução do desempenho do motor ou outros problemas invulgares, levar o veículo a uma oficina o mais rapidamente possível para que a

situação seja rectificada. Numa emergência, o veículo pode ser conduzir por um curto período de tempo a baixa velocidade e com uma velocidade do motor também baixa.

Caixa de velocidades manual

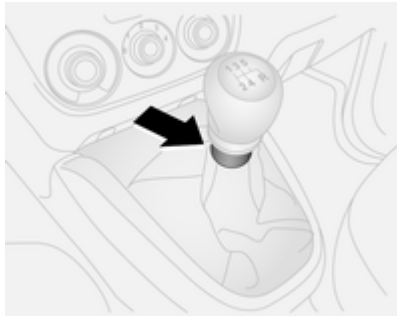

Para engatar a marcha-atrás com o veículo parado, esperar 3 segundos depois de carregar no pedal da embraiagem, puxar o colar para cima na alavanca selectora e engatar a mudança.

Se a mudança não engatar, colocar a alavanca em ponto morto, tirar o pé do pedal da embraiagem e pressionar de novo; depois seleccionar a mudança novamente.

Não carregar na embraiagem desnecessariamente.

Ao operar, pressionar o pedal da embraiagem completamente. Não utilizar o pedal como um descanso para o pé.

Atenção
Não aconselhamos a condução com a mão apoiada na alavanca das velocidades.

Quando se recomenda passagens de caixa para melhorar a economia do combustível, a luz de aviso SHIFT ou SHIFT acende-se no Centro de Informação do Condutor ⇨ 79.

Caixa de velocidades manual de comutação automática

A caixa de velocidades manual de comutação automática (MTA) permite passagens manuais (modo manual) ou automáticas (modo automático) e ambas com controlo automático da embraiagem.

Visor da caixa de velocidades

Indica o modo e a mudança actual.

Ligar o motor

Premir o pedal do travão ao ligar o motor

Se o pedal do travão não for carregado, surge uma mensagem de aviso no Centro de Informação do Condutor, juntamente com um aviso sonoro ⇨ 90 e não é possível ligar o motor.

Advertência
O volume do sinal sonoro de aviso também pode ser ajustado através do Centro de Informação do Condutor ⇨ 84.

Quando o pedal do travão é carregado, a caixa de velocidades muda automaticamente para **N** (ponto morto) e o motor pode ser ligado. Pode haver um pequeno tempo de espera.

Autostop

Durante um Autostop, se a alavanca de mudança de velocidades estiver na posição **N**, seleccionar outra velocidade; caso contrário, soltar o pedal do travão ou mover a alavanca para **+**, **–** ou **R** para activar a ligação automática do motor.

Sistema Start/Stop ⇨ 111.

Alavanca selectora

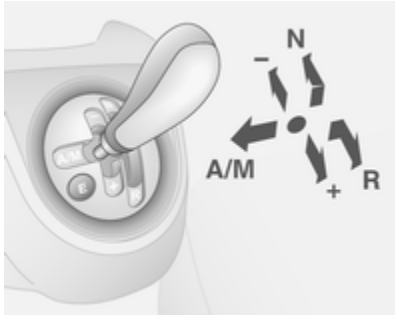

Deslocar sempre a alavanca selectora na direcção apropriada o mais possível.

Depois de seleccionar **A/M**, **+** ou **-** e soltar a alavanca selectora, a alavanca regressa automaticamente à posição central.

N = Ponto morto.
● = Posição de condução.

A/M = Alternar entre modos Automático e Manual.

O visor da caixa de velocidades mostra **AUTO**, quando em modo automático.

R = Marcha-atrás.

Engatar apenas quando o veículo estiver parado. O mostrador da caixa de velocidades mostra um "R" quando a marcha-atrás está engrenada.

+ = Mudar para mudança superior.

– = Mudar para mudança inferior.

Iniciar a marcha

Quando o motor é ligado, carregar no pedal do travão e deslocar a alavanca selectora no sentido do sinal **+** de forma a engatar a primeira velocidade. Engatar uma mudança superior ou inferior deslocando a alavanca selectora para **+** ou **-**.

As velocidades podem ser saltadas deslocando a alavanca selectora repetidamente com intervalos curtos.

O condutor será alertado para a selecção de uma mudança incorrecta por um aviso sonoro associado, em conjunto com uma mensagem no Centro de Informação do Condutor ⇨ 84. O sistema faz uma redução de caixa seleccionando automaticamente a mudança mais adequada.

Se **R** for seleccionada, a marcha-atrás é engatada. O veículo começa a deslocar-se quando se solta o travão de pé. Para iniciar rapidamente a marcha, soltar o pedal do travão e acelerar imediatamente depois de engatar uma mudança.

Mover a alavanca selectora na direcção de **A/M** para engatar o modo automático; a caixa de velocidades passa para outras mudanças automaticamente, consoante as condições de condução.

Para engatar o modo manual, mover a alavanca selectora na direcção de **A/M**. A mudança actual surgirá no visor da caixa de velocidades.

Parar o veículo

No modo automático ou manual, a primeira velocidade é engatada e a embraiagem é libertada quando o veículo pára. Em **R**, a marcha-atrás permanece engatada.

Ao parar em inclinações, puxar o travão de mão ou pressionar o pedal dos travões. Para evitar o sobreaquecimento da embraiagem, um aviso sonoro intermitente pode soar como sinal para pressionar o pedal do travão ou para puxar o travão de mão.

Desligar o motor se parar por um período de tempo prolongado, por exemplo, em engarrafamentos de trânsito.

Quando o veículo está estacionado e a porta do condutor é aberta, ouve-se um aviso sonoro se o ponto morto não estiver engatado ou o travão de pé não tiver sido accionado.

Travagem com o motor

Modo automático

Em descidas, caixa de velocidades manual de comutação automática não passa para mudanças superiores enquanto não se atingir uma velocidade de motor suficientemente elevada. Efectua reduções de caixa na altura própria quando se trava.

Modo manual

Para utilizar o efeito de travagem com o motor, seleccionar uma mudança inferior na altura certa ao descer uma encosta.

Balançar o veículo

Dar "esticões" com a caixa só é permitido se o veículo estiver preso em areia, lama, neve ou num buraco. Mover a alavanca selectora entre **R** e **A/M** (ou entre **+** e **-**) num ciclo repetitivo, aplicando ao mesmo tempo uma ligeira pressão no pedal do acelerador. Não acelerar muito o motor e evitar acelerações repentinas.

Estacionamento

Aplicar o travão de mão. A mudança engatada mais recentemente (ver visor da caixa de velocidades) permanece engatada. Com **N**, não está engatada qualquer mudança.

Quando se desliga a ignição a caixa de velocidades deixa de responder ao movimento da alavanca selectora.

Se a ignição não for desligada, ou o travão de mão não tiver sido aplicado, ouvir-se-á um aviso sonoro ao abrir a porta do condutor.

Modo manual

Se a velocidade do motor for muito baixa, a caixa de velocidades passa automaticamente para uma mudança inferior.

No modo manual, não há passagem automática para mudança superior com o motor em rotação elevada. Se a velocidade do motor for demasiado alta, a caixa de velocidades apenas passa para uma mudança superior através de kickdown.

Kickdown ⇨ 118.

Programas de condução com comando electrónico

Modo Eco E

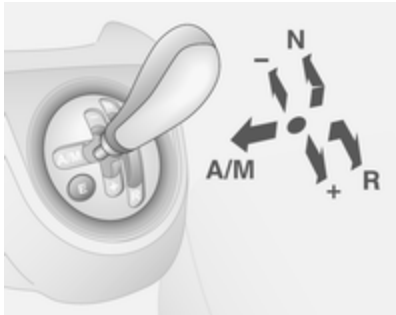

Quando o modo automático está engatado, é possível seleccionar o modo Eco para reduzir o consumo de combustível.

O modo Eco selecciona a mudança mais adequada consoante a velocidade do veículo, o regime do motor e a intensidade com que se carrega no acelerador.

Activação
Premir o botão **E** no alojamento da alavanca selectora. A luz de aviso **E** é visualizada no visor da caixa de velocidades para indicar a activação.

Desactivação
O modo Eco é desligado:

- premindo o botão **E** de novo,
- mudando para modo manual.

A fim de proteger a caixa de velocidades em situações de temperaturas extremamente elevadas da embraiagem, poderá soar um aviso sonoro. Nesses casos, carregar no pedal do travão, seleccionar **N** e aplicar o travão de mão para permitir que a embraiagem arrefeça.

Kickdown

Se o pedal do acelerador for premido para além do ponto de pressão, a caixa de velocidades passa para uma mudança inferior consoante a velocidade do motor. Toda a potência do motor fica disponível para aceleração.

Se a velocidade do motor é demasiado alta, a caixa de transmissão muda para uma velocidade superior, mesmo no modo manual. Sem o kick down esta engrenagem automática não é efectuada no modo manual.

Avaria

Na eventualidade de uma avaria, a luz de aviso é apresentada no visor da caixa de velocidades.

Condução contínua é possível desde que o veículo seja conduzido com cuidado e antecipação. Poderá surgir uma mensagem de aviso no Centro de Informação do Condutor, juntamente com um aviso sonoro ⇨ 90.

Advertência
O volume do sinal sonoro de aviso também pode ser ajustado através do Centro de Informação do Condutor ⇨ 84.

Reparar a avaria numa oficina.

Travões

O sistema de travões inclui dois circuitos de travões independentes.

Se um circuito de travões falhar, continua a ser possível travar o veículo com o outro circuito dos travões. No entanto, o efeito de travagem é conseguido apenas quando o pedal de travagem é firmemente pressionado. Para isso é necessária consideravelmente mais força. A distância de travagem aumenta. Dirigir-se a uma oficina antes de prosseguir viagem.

Quando o motor não está a trabalhar, o suporte da unidade do servofreio desaparece depois de se carregar no pedal do travão uma ou duas vezes. O efeito de travagem não é reduzido mas será preciso mais força para travar. É especialmente importante ter isto em atenção quando o veículo for rebocado.

Luz de aviso ⇨ 79.

Sistema de travagem antibloqueio

O sistema de travões antibloqueio (ABS) impede que as rodas bloqueiem.

O ABS começa a regular a pressão de travagem assim que uma roda apresente tendência para bloquear. A direcção do veículo continua a poder ser utilizada, mesmo durante travagem a fundo.

O controlo do ABS é sentido através de um impulso no pedal do travão e do ruído do processo de regulação.

Para travagem óptima, manter o pedal do travão totalmente premido durante o processo de travagem, apesar de o pedal estar a pulsar. Não reduzir a pressão sobre o pedal.

Depois de iniciar a marcha, o sistema efectua um autoteste que pode ser audível.

Luz de aviso (ABS) ⇨ 79.

Avaria

⚠ Aviso

Se houver uma avaria no ABS, as rodas podem bloquear em caso de travagem superior ao normal. As vantagens do ABS deixam de estar disponíveis. Durante travagem a fundo, a direcção do veículo deixa de poder ser utilizada e o veículo pode guinar.

Reparar a avaria numa oficina.

Travão de mão

Travão de mão manual

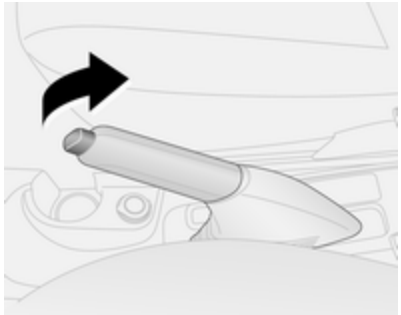

Aplicar sempre o travão de mão com firmeza sem accionar o botão de destravagem e aplicar o mais possível numa subida ou descida.

Para destravar o travão de mão, puxar a alavanca ligeiramente para cima, pressionar o botão de destravagem e baixar a alavanca totalmente para baixo.

Para reduzir as forças de accionamento do travão de mão, pressionar o pedal do travão ao mesmo tempo.

Será emitido um sinal sonoro de aviso se determinada velocidade for ultrapassada com o travão de estacionamento accionado.

Advertência
O volume do sinal sonoro de aviso também pode ser ajustado através do Centro de Informação do Condutor ⇨ 84.

Luz de aviso ⓘ ⇨ 79.

Assistência à travagem

Se o pedal do travão for premido rapidamente e com força, é aplicada automaticamente força de travagem máxima (travagem a fundo).

Manter pressão constante sobre o pedal do travão enquanto for necessário uma travagem a fundo. A força de travagem máxima é reduzida automaticamente quando se tirar o pé do pedal do travão.

Assistência de arranque em subidas

O sistema ajuda a impedir movimentos involuntários ao conduzir em declives.

Ao libertar o pedal do travão após parar num declive, os travões permanecem activos durante cerca de dois segundos mais. Os travões libertam-se automaticamente quando o veículo começa a acelerar.

Se a luz de aviso acender durante a condução, há uma avaria na Assistência de arranque em subidas ⇨ 80. Peça assistência a uma oficina para resolver o problema.

A assistência de arranque em subidas não está activa durante um Autostop.

Sistema Start/Stop ⇨ 111.

Sistemas de condução

Sistema de controlo da tracção

O regulador antipatinagem (ASR) é um componente do Programa electrónico de estabilidade (ESP).

O ASR melhora a estabilidade da condução quando necessário, independentemente do tipo de estrada ou da aderência dos pneus, evitando que as rodas motrizes patinem.

Assim que as rodas motrizes comecem a patinar, a prestação do motor é reduzida e a roda que patina mais é travada individualmente. Isso melhora consideravelmente a estabilidade de condução do veículo em pisos escorregadios.

O ASR fica operacional assim que a luz de aviso se apagar.

Quando o ASR está activo, a luz de aviso fica intermitente.

⚠Aviso

Não deixar que esta função de segurança especial o tente a tomar riscos desnecessários durante a condução.

Adaptar a velocidade às condições da estrada.

Desactivação

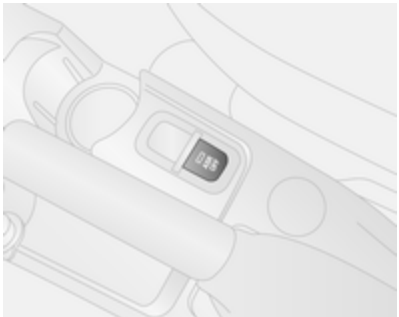

O ASR pode ser desligado quando é necessário que as rodas motrizes patinem: premir o botão **ASR OFF** brevemente.

O LED no botão acende-se e surge uma mensagem no Centro de Informação do Condutor.

O ASR é reactivado premindo novamente o botão **ASR OFF**.

O ASR também é reactivado a próxima vez que a ignição for ligada.

Avaria

O ASR desliga automaticamente em caso de avaria. A luz de aviso ⚠ acende-se no conjunto de instrumentos e surge uma mensagem no Centro de Informação do Condutor ⇨ 84.

Reparar a avaria numa oficina.

Luz de aviso ⚠ ⇨ 80.

Programa electrónico de estabilidade

O programa electrónico de estabilidade (ESP) melhora a estabilidade da condução quando necessário, independentemente do tipo de piso ou da aderência dos pneus. Evita também que as rodas motrizes patinem.

Assim que o veículo começar a guinar (subvirar/sobrevirar), a potência do motor é reduzida e as rodas são travadas uma a uma. Isso melhora consideravelmente a estabilidade de condução do veículo em pisos escorregadios.

O ESP fica operacional assim que a luz de aviso ⚠ se apagar.

Quando o ESP entra em acção, a luz de aviso ⚠ fica intermitente.

O sistema ESP é activado automaticamente quando o veículo é ligado e não pode ser desactivado.

⚠Aviso

Não deixar que esta função de segurança especial o tente a tomar riscos desnecessários durante a condução.

Adaptar a velocidade às condições da estrada.

Avaria

No caso de uma avaria, o ESP é desligado automaticamente e a luz de aviso ⚠ acende-se no conjunto de

instrumentos, juntamente com uma mensagem no Centro de Informação do Condutor ⇨ 84. O LED no botão **ASR OFF** também se ilumina.

Reparar a avaria numa oficina.

Luz de aviso ⚠ ⇨ 80.

Velocidade de cruzeiro

Programador de velocidade

O programador de velocidade pode guardar e manter velocidades superiores a cerca de 30 km/h. Podem surgir alterações relativamente às velocidades guardadas ao conduzir em subidas ou descidas.

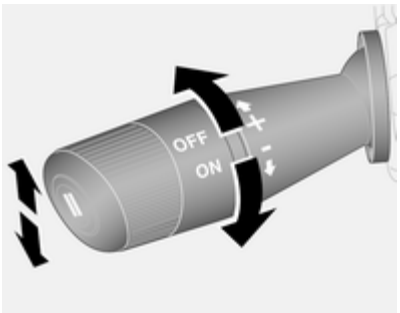

Não utilizar o comando da velocidade de cruzeiro se não for aconselhável manter uma velocidade constante.

Luz de aviso ⚠ ⇨ 83.

Ligar

Rodar a extremidade da alavanca para a posição **ON**; a luz de aviso ⚠ acende-se no conjunto de instrumentos, juntamente com uma mensagem no Centro de Informação do Condutor.

Activação

Acelerar até à velocidade pretendida e empurrar a alavanca para cima (**+**); a velocidade actual é guardada e mantida. O pedal do acelerador pode ser solto.

A velocidade do veículo pode ser aumentada pressionando o pedal do acelerador. Quando se retira o pé do pedal do acelerador, a velocidade memorizada anteriormente é retomada.

O programador de velocidade permanece activo durante passagens de caixa.

Aumentar velocidade

Com o programador de velocidade activo, pressionar a alavanca para cima (**+**) ou pressionar brevemente a

alavanca para cima (+) repetidamente: a velocidade aumenta continuamente ou em pequenos incrementos.

Em alternativa, acelerar até à velocidade pretendida e guardá-la empurrando a alavanca para cima (+).

Reduzir velocidade

Com o programador de velocidade activo, pressionar a alavanca para baixo (-) ou pressionar brevemente a alavanca para baixo (-) repetidamente: a velocidade diminui continuamente ou em pequenos incrementos.

Desactivação

Desactivação automática:

- velocidade do veículo aproximadamente abaixo de 30 km/h,
- o pedal do travão é premido,
- o pedal da embraiagem é premido,
- o Sistema de Controlo de Tracção/ Regulador antipatinagem (ASR) ou o Programa electrónico de estabilidade (ESP) está a funcionar.

Continuar com a velocidade guardada

Premir o botão **II** a uma velocidade superior a 30 km/h. A velocidade guardada será obtida.

Desligar

Rodar a extremidade da alavanca para a posição **OFF**; a luz de aviso apaga-se. A velocidade guardada é apagada. Desligar a ignição também apaga a velocidade guardada.

Sistemas de detecção de objectos

Sensores de estacionamento

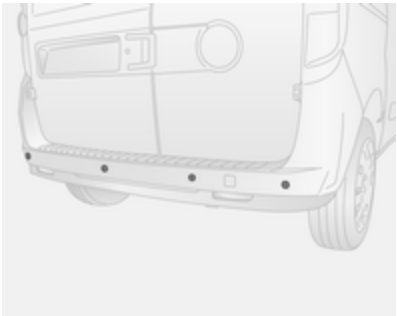

A assistência de estacionamento facilita o estacionamento medindo a distância entre o veículo e os obstáculos emitindo sinais acústicos. É no entanto o condutor que continua totalmente responsável pelo acto de estacionar.

O sistema é composto por quatro sensores de estacionamento ultrasónicos no pára-choques traseiro.

Luz de aviso P⁄⚠ ⇨ 80.

Funcionamento do sistema

Os sensores de estacionamento ligam automaticamente quando a marcha-atrás é engatada.

Os intervalos entre os bipes diminuem à medida que o veículo se aproxima do obstáculo. Quando a distância é inferior a 30 cm, o bipe é contínuo que pára imediatamente assim que a distância é aumentada.

Avaria

No caso de uma avaria no sistema, P⁄⚠ acende-se e uma mensagem é apresentada no Centro de Informação do Condutor ⇨ 84.

As seguintes condições podem afectar o desempenho do sistema:

- Os sensores ultra-sónicos estão sujos. Manter o pára-choques do veículo isento de lama, sujidades, neve, gelo e neve lamacenta.
- Os sensores estão cobertos por geada ou gelo.
- As portas traseiras/porta da bagageira estão abertas.
- Um objecto estava pendurado para fora das portas traseiras/porta da bagageira durante o último ciclo de condução. Assim que o objecto tenha sido retirado, os sensores de estacionamento ultra-sónicos regressam ao funcionamento normal.
- Um objecto ou uma cobertura estão presos à parte traseira do veículo.
- O pára-choques está danificado. Levar o veículo a uma oficina para reparar o sistema.
- Outras situações, tal como vibrações de um martelo pneumático estão a afectar o desempenho do sistema.

Se o sistema se mantiver sem funcionar correctamente, procurar a assistência de uma oficina.

Também é emitido um aviso sonoro breve se houver uma avaria quando a marcha-atrás é engatada ⇨ 90.

Advertência
O volume do sinal sonoro de aviso também pode ser ajustado através do Centro de Informação do Condutor ⇨ 84.

Sugestões importantes para utilizar os sistema de assistência de estacionamento

⚠Aviso

Em determinadas circunstâncias, várias superfícies espelhadas em objectos ou vestuário, assim como fontes de ruído externas podem fazer com que o sistema não detecte obstáculos.

É necessário prestar atenção especial aos objectos baixos, que podem danificar a parte inferior do pára-choques. Se esses objectos saírem da área de detecção dos

sensores durante a aproximação do veículo, ouvir-se-á um aviso sonoro contínuo.

Atenção

O funcionamento do sensor pode ser reduzido quando os sensores estão cobertos, ex. com gelo ou neve.

O desempenho dos sistemas dos sensores de estacionamento pode ser reduzido devido a grandes cargas.

Aplicam-se condições especiais no caso de haver veículos mais altos envolvidos (por exemplo: veículos todo o terreno, mini mono volumes e mono volumes). A identificação de objectos na parte superior destes veículos não pode ser garantida.

Objectos com um reflexo muito pequeno na secção transversal, como objectos estreitos ou materiais suaves, podem não ser detectados pelo sistema.

Os sensores de estacionamento não evitarão uma colisão com objectos que se encontrem fora do alcance de detecção dos sensores.

Advertência
Os sensores de estacionamento detectam automaticamente o equipamento de reboque montado de fábrica. É desactivado quando a peça de acoplamento é ligada.

O sensor pode detectar um objecto não existente (interferência de eco) provocado pela acústica exterior ou interferências mecânicas.

Combustível

Motores a gasolina

Usar apenas combustível sem chumbo que cumpra as normas Europeias EN 228 ou
E DIN 51626-1 ou equivalente.

O motor pode funcionar a combustível E10 que cumpre estas normas. O combustível E10 contém até 10 % de bioetanol.

Utilizar combustível com o índice de octanas recomendado ⇨ 174. Utilizar combustível com um índice de octanas demasiado baixo pode reduzir a potência e o binário do motor e aumentar ligeiramente o consumo de combustível.

Atenção

Não utilizar combustível nem aditivos de combustível que contenham compostos metálicos, tais como aditivos à base de manganês. Isto pode danificar o motor.

Atenção

A utilização de combustível que não cumpra a norma EN 228 ou E DIN 51626-1 ou semelhante, pode dar lugar a depósitos, aumento de desgaste ou danos no motor e pode afectar a sua garantia.

Atenção

Utilizar combustível com um índice de octanas demasiado baixo pode provocar combustão descontrolada e danos no motor.

Motores a diesel

Utilizar apenas combustível diesel que cumpra a EN 590.

Em países fora da União Europeia utilizar combustível Euro-Diesel com uma concentração de enxofre abaixo de 50 ppm.

Atenção

A utilização de combustível que não cumpra a norma EN 590 ou semelhante, pode dar lugar a perda de potência do motor, aumento de desgaste ou danos no motor e pode afecta a sua garantia.

Não utilizar óleos diesel marítimos, óleos de aquecimento, Aquazole e emulsões diesel-água semelhantes. Os combustíveis diesel não devem ser diluídos com combustíveis para motores a gasolina.

Combustíveis para funcionamento a gás natural

Utilizar gás natural com aproximadamente 78 % - 99 % de teor de metano. O gás de tipo L (baixo teor) tem cerca de 78 % - 87 % e o gás de tipo H (alto) tem cerca de 87 % - 99 %. Pode também utilizar-se biogás com o mesmo teor de metano caso tenha sido quimicamente preparado e dessulfurizado.

Utilize apenas gás natural ou biogás que esteja em conformidade com DIN 51624.

Não se deve utilizar gás líquido ou GPL.

Selector de combustível

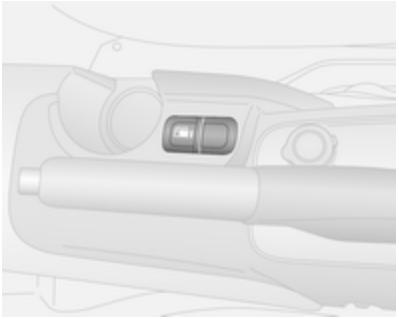

Premindo o botão ⛽ na consola central alterna entre o funcionamento a gasolina e o funcionamento a gás natural. O estado do LED ▬ mostra o modo de funcionamento actual.

⬬ desligado = funcionamento a gás natural.
⬬ acende = funcionamento a gasolina.

Assim que os depósitos de gás natural ficam vazios, o funcionamento a gasolina é accionado automaticamente. A luz de aviso ⛽ acende-se no Centro de Informação do Condutor ⇨ 84 até a ignição ser desligada.

Durante o funcionamento a gasolina pode notar-se uma pequena perda de potência e de binário. Por isso deve adaptar-se o estilo de condução (p.ex. em manobras de ultrapassagem) e as cargas do veículo (p.ex. reboque de cargas) em conformidade.

A cada seis meses, esvaziar o depósito de gasolina até a luz de aviso O se acender e em seguida reabastecer. Isso é necessário para manter a qualidade do combustível e também para a operacionalidade do funcionamento a gasolina.

Atestar o depósito frequentemente para impedir a corrosão do depósito.

Abastecer

A portinhola do depósito de combustível encontra-se na parte traseira esquerda do veículo.

⚠ Perigo

Antes de reabastecer, desligar o motor e quaisquer fontes exteriores de calor com câmaras de combustão. Desligar quaisquer telemóveis.

Cumprir as instruções de funcionamento e segurança da estação de serviço quando se estiver a abastecer.

⚠ Perigo

O combustível é inflamável e explosivo. Não fumar. Não produzir chamas nuas ou faíscas.

Se cheirar a combustível no veículo, reparar a causa dessa situação imediatamente numa oficina.

Atenção

No caso de abastecimento com combustível errado, não ligar a ignição.

Soltar a portinhola do depósito de combustível puxando-a com a mão.

Introduzir a chave no bujão do depósito de combustível e rodar para a esquerda para a destrancar.

Para retirar bujão do depósito de combustível, rodar para a esquerda.

Atenção

Para evitar danos, não tentar accionar a porta deslizante se a portinhola do depósito de combustível estiver aberta.

Advertência
Conforme o modelo, a porta deslizante lateral pode ser montada com um sistema de segurança que impede que a porta seja totalmente

aberta quando a portinhola do depósito de combustível estiver aberta.

Porta lateral deslizante ⇨ 24.

A tampa do tubo de enchimento de combustível pode ser colocada no suporte, na portinhola do depósito de combustível.

Para reabastecer, introduzir completamente a pistola no bocal e activá-la.

Depois do corte automático, o depósito de combustível pode ser atestado com duas doses de combustível, no máximo.

Atenção

Limpe imediatamente qualquer combustível derramado.

Para fechar, colocar novamente o bujão do depósito de combustível e rodar para a direita.

Introduzir a chave no bujão do depósito de combustível e rodar para a esquerda para a trancar e em seguida retirar a chave.

Fechar a portinhola do depósito de combustível.

Reabastecimento com gás natural

Abrir a portinhola do depósito de combustível.

⚠Aviso

Reabastecer com uma pressão de saída máxima de 250 bar. Utilizar apenas estações de abastecimento com compensação de temperatura.

O procedimento de reabastecimento deve ser concluído, ou seja, o bocal de enchimento deve ser ventilado.

A capacidade do depósito de gás natural varia consoante a temperatura exterior, a pressão de enchimento e o tipo do sistema de reabastecimento.

Depois de reabastecer fechar a portinhola do depósito de combustível.

Termos para "**veículos a gás natural**" no estrangeiro:

Alemão Erdgasfahrzeuge

Inglês NGVs = Natural Gas Vehicles

Francês Véhicules au gaz naturel – or – Véhicules GNV

Italiano Metano auto

Termos para "**gás natural**" no estrangeiro:

Alemão Erdgas

Inglês CNG = Compressed Natural Gas

Francês GNV = Gaz Naturel (pour) Véhicules - ou - CGN = carburantgaz naturel

Italiano Metano (per auto)

Tampa do tubo de enchimento de combustível

Usar apenas tampas de enchimento de combustível de origem. Os veículos com motor a diesel têm tampas do tubo de enchimento de combustível especiais.

Sistema de corte de combustível

No caso de uma colisão de alguma gravidade, por razões de segurança, o sistema de combustível é cortado e o motor é desligado automaticamente.

Reiniciar o sistema de corte de combustível; consultar "Mensagens do sistema de combustível" ⇨ 91.

Consumo de combustível - Emissões de CO_2

O consumo de combustível (combinado) do Opel Combo situa-se entre 7,7 e 4,8 l/100 km.

A emissão de CO 2 (combinada) situa-se entre 179 e 126 g/km.

Consultar os valores específicos para o veículo no Certificado CE de Conformidade fornecido com o veículo ou os documentos de matrícula nacionais.

Informação geral

Os valores oficiais citados tanto de consumo de combustível como de emissões de CO_2 estão em conformidade com o modelo base da UE com equipamento normalizado.

Os valores de consumo de combustível e de emissões de CO_2 são calculados de acordo com o

normativo R (CE) N.º 715/2007 (no modelo aplicável) tendo em consideração o peso do veículo em ordem de marcha, como especificado pelo normativo.

Os valores são apenas disponibilizados com finalidade de estabelecer comparações entre veículos diferentes e não devem ser considerados como garantia do consumo real de combustível de uma veículo em particular.

Equipamento adicional pode implicar resultados ligeiramente mais elevados do que o consumo de combustível e as emissões de CO_2 indicadas. Para além disso, o consumo de combustível depende do estilo de condução de cada um e das condições do piso e do trânsito.

Gás natural

A informação sobre consumo de combustível foi obtida utilizando o combustível de referência G20 (proporção de metano de 99 - 100 mol%) em condições de condução prescritas. Ao utilizar gás natural com uma proporção de metano inferior, o consumo de combustível pode ser diferente dos valores especificados.

Rebocar

Informações gerais

Utilizar apenas equipamento de reboque aprovado para o seu veículo. Os veículos com motor a gás natural podem precisar de um equipamento de reboque especial.

Qualquer equipamento de reboque montado pós-venda deve ser montado numa oficina. Pode ser necessário fazer alterações que afectem o sistema de arrefecimento, resguardos térmicos ou outro equipamento.

Instalar equipamento para reboque pode cobrir a abertura do olhal de reboque. Caso isso aconteça, utilizar a barra de acoplamento de esfera pare rebocar. Manter sempre a esfera da barra de acoplamento no veículo.

Condições de condução e sugestões para o reboque

Antes de fixar um reboque, lubrificar a esfera de acoplamento. Contudo, não o fazer se se estiver a utilizar um estabilizador na esfera de reboque para reduzir os movimentos de ziguezague.

Para atrelados com baixa estabilidade de condução e atrelados de caravanas com um peso bruto autorizado de mais de 1300 kg a utilização de um estabilizador é fortemente recomendada ao conduzir acima do 80 km/h.

Se o reboque começar a andar aos ziguezagues, reduzir a velocidade; não tentar corrigir a direcção e travar a fundo se necessário.

Numa descida, conduzir na mesma mudança que se utilizaria para fazer essa subida e conduzir a uma velocidade semelhante.

Ajustar a pressão dos pneus para o valor especificado para carga completa ⇨ 184.

Rebocar

Cargas de atrelados

As cargas de atrelados permitidas são valores máximos que dependem do veículo e do motor em casa e que não devem ser ultrapassados. A carga de reboque efectiva é a diferença entre o peso bruto efectivo do atrelado e a carga da tomada de acoplamento efectiva com o atrelado ligado.

As cargas de atrelados permitidas são especificadas nos documentos do veículo. De uma forma geral, são válidas para inclinações de 12 % no máximo

A carga de reboque permitida aplica--se até à inclinação especificada e até uma altitude de 1000 metros acima do nível do mar. Uma vez que a potência do motor diminui à medida que a altitude aumenta devido à rarefacção do ar, havendo assim menor capacidade de subida, o peso bruto do atrelado admissível também diminui 10 % por cada 1000 metros de altitude adicional. O peso bruto do atrelado não tem de ser reduzido quando se conduzir em estradas com inclinações ligeiras (menos de 8 %, p. ex. em auto-estradas).

O peso bruto do atrelado admissível não deve ser excedido. Esse peso está especificado na placa de identificação ⇨ 171.

Carga de acoplamento vertical

A carga de acoplamento vertical é a carga exercida pelo reboque na esfera de acoplamento. Pode ser alterada alterando a distribuição do peso ao carregar o reboque.

A carga de acoplamento vertical máxima permitida, 75 kg, está especificada na placa de identificação do equipamento de reboque e nos documentos do veículo. Visar sempre atingir a carga máxima, especialmente no caso de reboques pesados. A carga de acoplamento vertical nunca deve ser inferior a 25 kg.

Carga do eixo traseiro

As cargas do eixo permitidas (consultar a placa de identificação ou os documentos do veículo) não devem ser ultrapassadas.

Conservação do veículo

Informação Geral 134
Verificações no veículo 135
Substituir lâmpadas 141
Instalação eléctrica 147
Ferramentas do veículo 151
Rodas 151
Auxílio de arranque 161
Rebocar 163
Conservação do veículo 164

Informação Geral

Acessórios e alterações no veículo

Recomendamos a utilização de peças e acessórios de origem e peças aprovadas pela fábrica específicas para o seu tipo de veículo. Não podemos avaliar ou garantir a fiabilidade de outros produtos - mesmo se aprovados por legislação ou por qualquer outra forma.

Não efectuar alterações no sistema eléctrico, p. ex. alterações nas unidades electrónicas de controlo (chip tuning).

Atenção
Ao transportar o veículo num comboio ou num reboque, as palas pára-lama podem ficar danificadas.

Imobilizar o veículo a longo prazo

Armazenamento durante muito tempo

Se o veículo tiver de ser armazenado por vários meses:

- Lavar e encerar o veículo.
- Verificar a protecção de cera do compartimento do motor e da substrutura.
- Limpar e conservar os vedantes de borracha.
- Atestar o depósito de combustível até ao cimo.
- Mudar o óleo de motor.
- Drenar o reservatório do líquido limpa-vidros.
- Verificar a protecção anti-corrosão e o anticongelante do líquido de arrefecimento.
- Ajustar a pressão dos pneus para o valor especificado para carga completa.

- Estacionar o veículo num local seco e bem ventilado. Engatar a primeira ou a marcha atrás para o veículo não andar.
- Não aplicar o travão de mão.
- Abrir o capô, fechar todas as portas e trancar o veículo.
- Desligar o grampo do terminal negativo da bateria do veículo. Não esquecer que nenhum dos sistemas está funcional, p. ex. a protecção anti-roubo.

Colocar em funcionamento

Quando o veículo vai ser colocado novamente em funcionamento:

- Ligar o grampo ao terminal negativo da bateria do veículo. Accionar o sistema electrónico dos vidros eléctricos.
- Verificar a pressão dos pneus.
- Atestar o reservatório do líquido lava-vidros.
- Verificar o nível do óleo do motor.
- Verificar o nível do líquido de arrefecimento.
- Montar as chapas da matrícula se necessário.

Recolha de veículos em fim de vida

Informação acerca dos centros de recuperação do veículo em fim de vida e a reciclagem dos veículos em fim de vida está disponível no nosso sítio na rede. Confiar este trabalho apenas a um centro de reciclagem autorizado.

Os veículos a gás natural devem ser reciclados por um centro autorizado para veículos a gás natural.

Verificações no veículo

Execução dos trabalhos

⚠ Aviso

Realizar verificações no compartimento do motor apenas quando a ignição estiver desligada.

A ventoinha de arrefecimento pode começar a funcionar mesmo com a ignição desligada.

⚠ Perigo

O sistema da ignição utiliza uma tensão extremamente elevada. Não tocar.

Capot

Abrir

Puxar a alavanca de abertura e colocá-la na posição inicial.

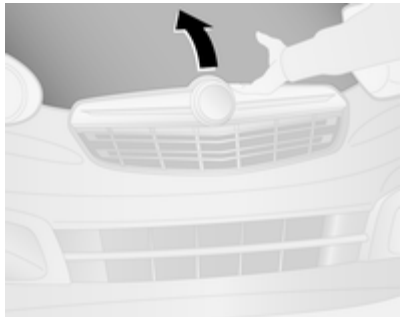

Empurrar o trinco de segurança e abrir o capô.

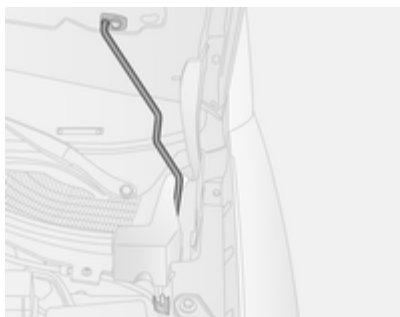

Fixar o suporte do capô.

Se o capot for aberto durante um Autostop, o motor será ligado automaticamente por motivos de segurança.

Sistema Start/Stop ⇨ 111.

Fechar

Baixar o capô e deixá-lo cair sobre o trinco. Verificar se o capô está engatado.

Óleo de motor

Verificar manualmente o nível do óleo de motor regularmente para evitar danos no motor. Certificar-se que é utilizado óleo com a especificação correcta. Líquidos e lubrificantes recomendados ⇨ 169.

Verificar com o veículo numa superfície nivelada. O motor deve estar à temperatura de funcionamento e desligado há pelo menos 5 minutos.

Puxar a vareta para fora. Limpá-la, inseri-la até ao batente da pega, puxar para fora e ver qual o nível do óleo do motor.

Inserir a vareta até ao batente da pega e dar meia volta.

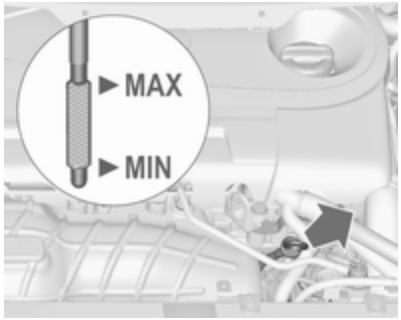

Quando o nível do óleo do motor for inferior à marca **MIN**, atestar com óleo de motor.

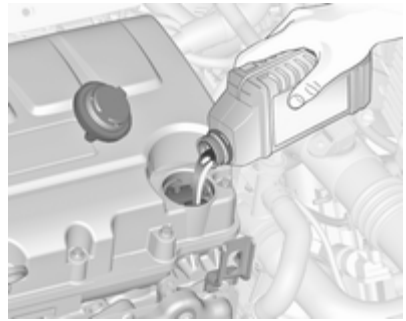

Recomendamos que utilize óleo de motor com a mesma graduação da utilizada na última mudança.

O nível do óleo do motor não deve exceder a marca **MAX** na vareta.

Atenção
Óleo de motor em excesso deverá ser drenado ou retirado por sucção.

Capacidades ⇨ 183.

Colocar o tampão e apertar.

Líquido de arrefecimento do motor

O líquido de arrefecimento protege de congelamento até aproximadamente -28 ºC. Em países do norte, com clima muito frio, o líquido de arrefecimento atestado de fábrica protege de congelamento até aproximadamente -37 ºC.

Atenção
Utilizar apenas anticongelante aprovado.

Nível do líquido de arrefecimento

Atenção
Um nível demasiado baixo do líquido de arrefecimento poderá causar danos no motor.

Se o sistema de arrefecimento estiver frio, o nível do líquido de arrefecimento deve estar entre a marca **MIN** e **MAX**. Atestar se o nível estiver baixo.

⚠Aviso

Deixar o motor arrefecer antes de abrir a tampa. Abrir a tampa com cuidado e deixar a pressão sair devagar.

Para atestar, utilizar uma mistura 1:1 de concentrado de líquido de arrefecimento libertado misturado com água da torneira limpa. Caso não tenha líquido de arrefecimento disponível, utilizar água da torneira limpa. Colocar o tampão e apertar. Mandar verificar a concentração de líquido de arrefecimento e a causa da perda de líquido de arrefecimento numa oficina.

Óleo da direcção assistida

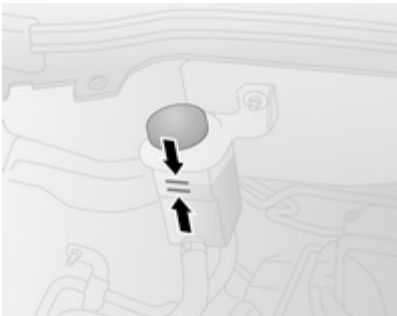

Se o nível do líquido no depósito estiver abaixo da marca **MIN**, consultar uma oficina.

Líquido limpa-vidros

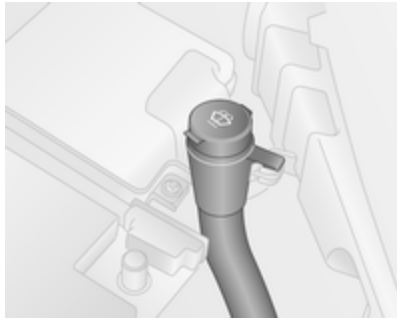

Encher com água limpa misturada com uma quantidade adequada de líquido de lava-pára-brisas que contenha anti-congelante.

Atenção

Apenas líquido lava-vidros com uma concentração de anticongelante suficiente dá protecção em temperaturas baixas ou uma baixa súbita de temperatura.

Travões

Um ruído sibilante ou o acender da luz de aviso de desgaste dos calços dos travões indica que os calços dos travões atingiram a espessura mínima.

Pode-se continuar a conduzir nessa situação mas devem substituir-se os calços dos travões o mais depressa possível.

Depois de montar calços novos, não travar a fundo desnecessariamente nas primeiras viagens.

Luz de aviso de desgaste dos calços dos travões ⇨ 79.

Líquido dos travões

⚠Aviso

O líquido dos travões é venenoso e corrosivo. Evitar o contacto com olhos, pele, tecidos e superfícies pintadas.

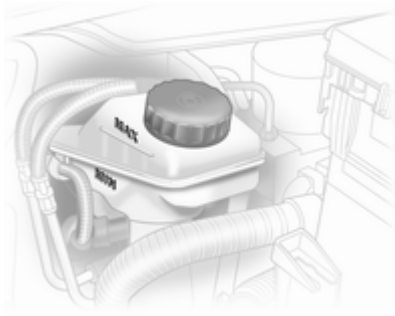

O nível do óleo dos travões deve situar-se entre as marcas **MIN** e **MAX**.

Ao atestar, assegurar a máxima limpeza já que uma contaminação do óleo dos travões pode causar avarias no sistema de travões. Reparar a causa de uma perda de óleo dos travões numa oficina.

Utilizar apenas líquido dos travões de alto desempenho aprovado para o veículo.

Líquido dos travões e da embraiagem ⇨ 169.

Bateria

A bateria do veículo não necessita de manutanção desde que o perfil de condução permita o carregamento suficiente da bateria. Deslocações curtas e arranques frequentes do motor podem descarregar a bateria. Evitar a utilização de consumidores eléctricos desnecessários.

As pilhas não devem ser eliminadas junto com os resíduos domésticos. Devem ser colocadas em pontos de recolha para reciclagem apropriados (i.e. pilhões).

Deixar o veículo parado durante mais de 4 semanas pode descarregar da bateria. Desligar o grampo do terminal negativo da bateria do veículo.

Assegurar que a ignição está desligada antes de ligar ou desligar a bateria do veículo.

Substituir a bateria

Advertência
Qualquer incumprimento das instruções indicadas neste parágrafo poderá levar à desactivação temporária do sistema Start/Stop.

Em veículos com sistema pára/arranca, certificar-se de que é utilizada a bateria correcta ao substituir a bateria. Recomendamos que substitua a bateria numa oficina.

Sistema Start/Stop ⇨ 111.

Carregar a bateria

⚠Aviso

Nos veículos com sistema Start/Stop, certificar-se de que o potencial de carga não excede os 14,6 volts quando é utilizado um carregador de baterias. Caso contrário, a bateria poderá sofrer danos.

Auxílio de arranque ⇨ 161.

Substituição das escovas do limpa pára-brisas

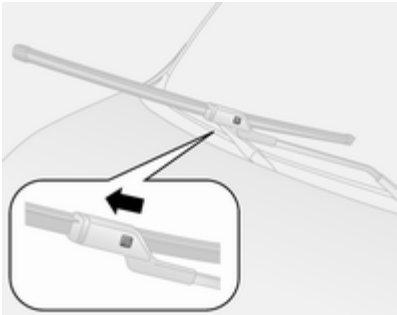

Levantar o braço do limpa-vidros até se manter na posição levantada, pressionar o botão, desencaixar a escova e retirá-la.

Fixar ao braço do limpa-vidros a escova limpa-vidros num ligeiro ângulo e empurrar até encaixar.

Baixar o braço cuidadosamente.

Escova do limpa-vidros na porta basculante traseira

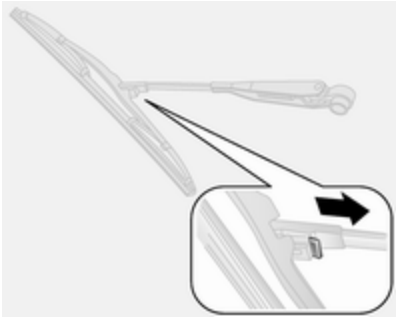

Levantar o braço do limpa-vidros e reter o grampo de retenção e soltar a escova do limpa-vidros.

Fixar ao braço do limpa-vidros a escova limpa-vidros num ligeiro ângulo e empurrar até encaixar.

Baixar o braço cuidadosamente.

Escova do limpa-vidros na porta da bagageira

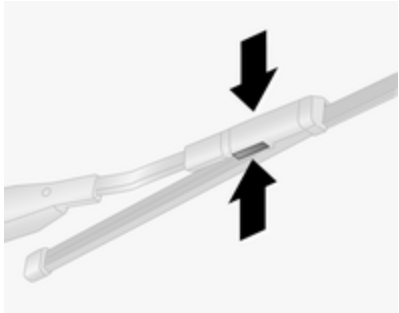

Levantar o braço do limpa-vidros, pressionar os grampos de retenção para soltar a escova do limpa-vidros.

Fixar ao braço do limpa-vidros a escova do limpa-vidros e empurrar até encaixar.

Baixar o braço cuidadosamente.

Substituir lâmpadas

Desligar a ignição e desligar o interruptor relevante ou fechar as portas.

Segurar numa lâmpada nova apenas pela base! Não tocar no vidro da lâmpada sem luvas.

Ao substituir lâmpadas, utilizar apenas lâmpadas do mesmo tipo.

Substituir as lâmpadas dos faróis a partir do interior do compartimento do motor.

Verificação das lâmpadas

Depois de substituir uma lâmpada, ligar a ignição e accionar e verificar as luzes.

Faróis de halogéneo

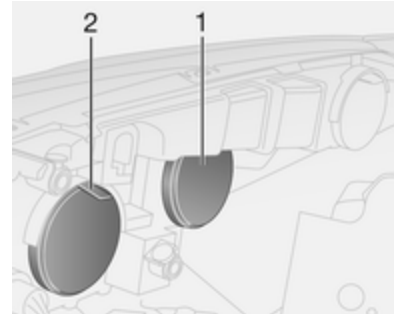

Os faróis têm sistemas separados para os médios/luz lateral **1** (lâmpada exterior) e máximos/luz de condução diurna **2** (lâmpada interior).

Para aceder às lâmpadas, puxar as tampas de protecção e tirá-las.

Luzes de médios

1. Retirar a tampa de protecção.
2. Desligar o conector da lâmpada.
3. Desengatar o grampo de arame e retirar a lâmpada do reflector.

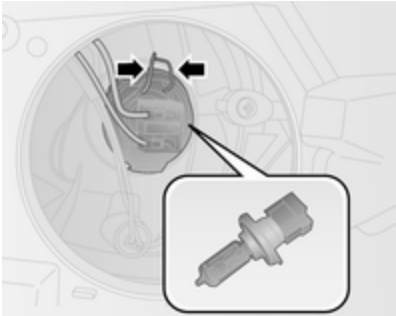

4. Introduzir uma nova lâmpada no reflector de modo que a patilha guia na lâmpada fique alinhada com a reentrância do reflector.
5. Ligar a ficha à lâmpada.
6. Engatar o grampo de arame.
7. Colocar a tampa de protecção.

Luzes de máximos

1. Retirar a tampa de protecção.
2. Desligar o conector da lâmpada.
3. Desengatar o grampo de arame e retirar a lâmpada do reflector.

4. Introduzir uma nova lâmpada no reflector de modo que a lâmpada fique alinhada com a reentrância do reflector.
5. Engatar o grampo de arame e ligar o conector à lâmpada.
6. Colocar a tampa de protecção.

Luz lateral

1. Retirar a tampa de protecção.

   Retirar o suporte da lâmpada para fora do reflector rodando no sentido anti-horário.

2. Retirar a lâmpada do encaixe e inserir uma nova lâmpada.
3. Introduzir o suporte da lâmpada no reflector.
4. Rodar para a direita para encaixar.
5. Colocar a tampa de protecção.

Luzes de condução diurna

1. Retirar a tampa de protecção.

2. Retirar o suporte da lâmpada para fora do reflector rodando no sentido anti-horário.
3. Retirar a lâmpada do encaixe e inserir uma nova lâmpada.
4. Introduzir o suporte da lâmpada no reflector.
5. Rodar para a direita para encaixar.
6. Colocar a tampa de protecção.

Indicador de mudança de direcção dianteiro

1. Retirar a tampa de protecção.

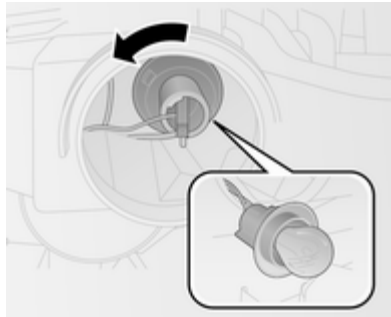

2. Retirar o suporte da lâmpada para fora do reflector rodando no sentido anti-horário.
3. Empurrar a lâmpada ligeiramente para dentro do suporte, rodar no sentido anti-horário, retirar a lâmpada e substituí-la.
4. Introduzir o suporte da lâmpada no reflector.
5. Rodar para a direita para encaixar.
6. Colocar a tampa de protecção.

Luzes traseiras

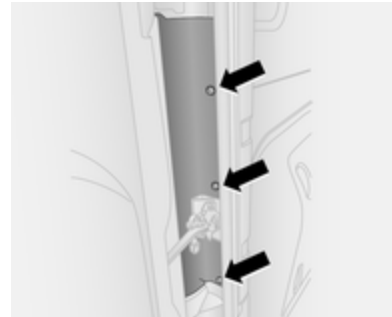

1. Retirar os três parafusos de retenção.
2. Retirar o alojamento da luz para fora do veículo.
3. Desengatar a ficha do conector para fora do suporte da lâmpada.

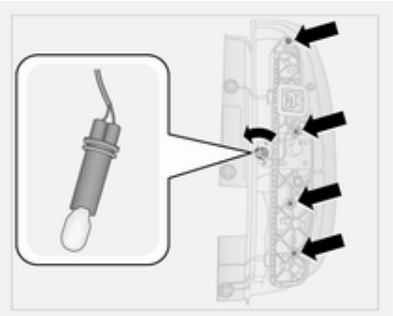

4. Desapertar os quatro parafusos de retenção utilizando uma chave de parafusos. Rodar o suporte da lâmpada da luz de marcha atrás no sentido anti-horário e substituir a lâmpada.
5. Retirar o suporte da lâmpada e o vedante do alojamento da luz.
6. Pressionar a lâmpada ligeiramente para dentro do casquilho, rodar no sentido anti--horário, retirar e substituir a lâmpada.

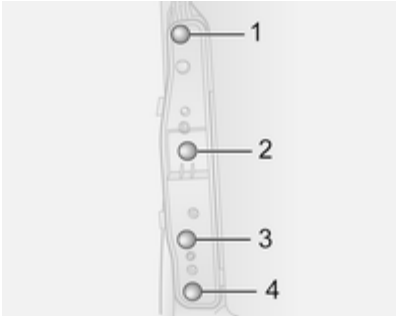

Luzes dos travões (**1**)

Indicador de mudança de direcção (**2**)

Luz traseira (**3**)

Luz traseira/farol de nevoeiro (**4**)

7. Instalar o vedante no suporte da lâmpada e certificar-se de que fica montado correctamente. Instalar o suporte da lâmpada no alojamento da luz, certificando-se de que é engatado correctamente. Apertar os quatro parafusos de retenção com uma chave de parafusos.
8. Instalar o suporte da lâmpada da luz de marcha atrás e rodar no sentido horário para apertar.
9. Engatar a ficha do conector.
10. Inserir o alojamento da luz na carroçaria, certificando-se de que fica correctamente posicionado. Apertar os três parafusos de retenção.

Indicadores de mudança de direcção laterais

Substituir as lâmpadas numa oficina.

Terceira luz de travagem

Substituir as lâmpadas numa oficina.

Luz da chapa de matrícula

Porta traseira

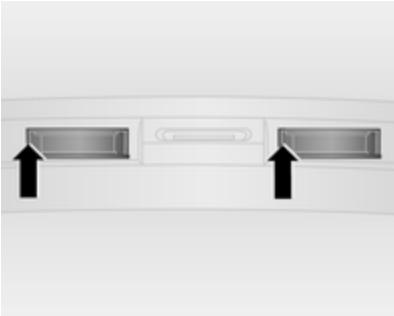

1. Introduzir a chave de parafusos conforme indicado pelas setas, pressionar para o lado e soltar o alojamento da lâmpada.

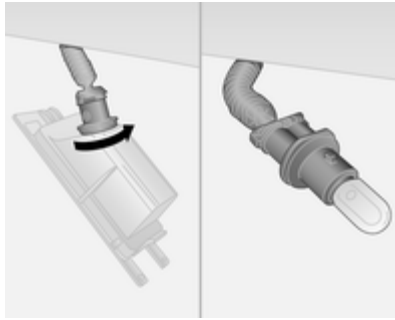

2. Rodar o suporte da lâmpada no sentido anti-horário para retirar do alojamento da lâmpada. Retirar a lâmpada puxando.
3. Recolocar a lâmpada.
4. Colocar o suporte da lâmpada no alojamento da lâmpada e rodar para a direita.
5. Instalar o alojamento da lâmpada certificando-se que engata correctamente.

Portas traseiras

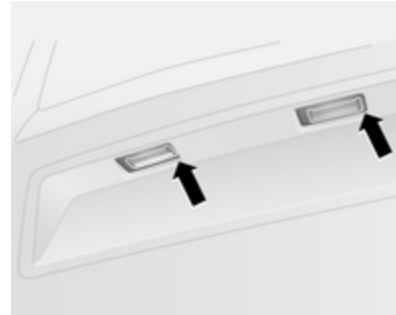

1. Introduzir a chave de parafusos conforme indicado pelas setas, pressionar para a esquerda e soltar o alojamento da lâmpada.
2. Empurrar a lâmpada ligeiramente em direcção ao grampo de mola e retirar.
3. Recolocar a lâmpada.
4. Instalar o alojamento da lâmpada certificando-se que engata correctamente.

Luzes do habitáculo

Luz de cortesia dianteira e traseira

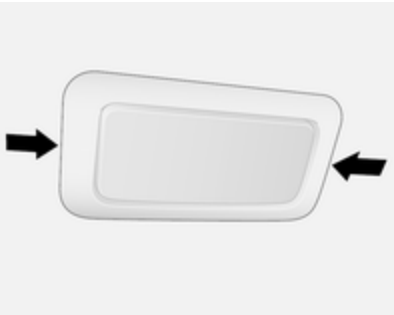

1. Desmontar a lente óptica usando uma chave de fendas de lâmina plana.
2. Abrir a cobertura traseira.
3. Substituir lâmpada.
4. Fechar a cobertura traseira.
5. Montar novamente a lente.

Luz de cortesia dianteira, luzes de leitura

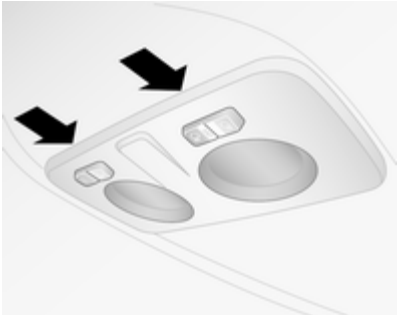

1. Desmontar a lente óptica usando uma chave de fendas de lâmina plana.
2. Abrir a cobertura traseira.
3. Substituir lâmpadas.
4. Fechar a cobertura traseira.
5. Montar novamente a lente.

Luz de cortesia traseira amovível

1. Premir o botão no cimo da unidade das luzes para soltá-la.

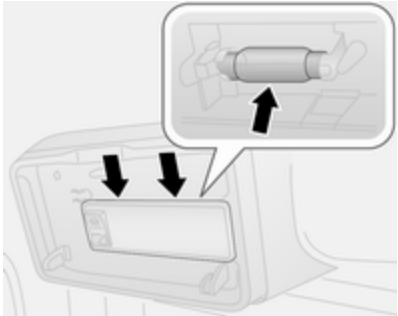

2. Puxar a unidade das luzes para fora pelos pontos ilustrados.
3. Substituir a lâmpada, certificando-se de que está engatada correctamente.
4. Voltar a montar a unidade das luzes.

Iluminação do painel de instrumentos

Substituir as lâmpadas numa oficina.

Instalação eléctrica

Fusíveis

Os dados do fusível de substituição devem coincidir com os dados do fusível avariado.

Existem duas caixas de fusíveis no veículo:

- à direita no compartimento do motor, junto à bateria
- atrás de uma cobertura na parte inferior do painel de instrumentos, do lado do condutor

Antes de se substituir um fusível, desligar o respectivo interruptor e a ignição.

Um fusível fundido terá um fio derretido. Não substituir o fusível enquanto não se corrigir o que levou a que se fundisse.

Algumas funções são protegidas por vários fusíveis.

Podem também existir fusíveis sem função atribuída.

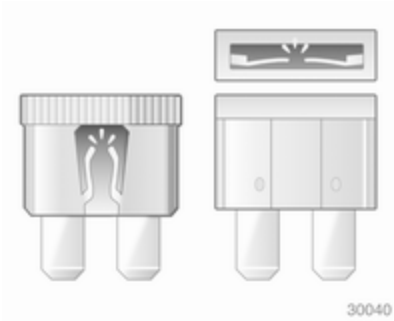

Extractor de fusíveis

Utilizar um extractor de fusíveis para remover os fusíveis.

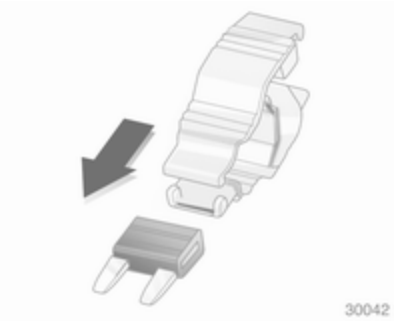

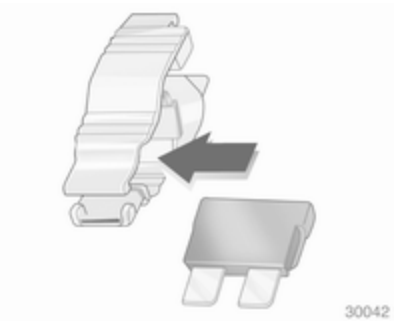

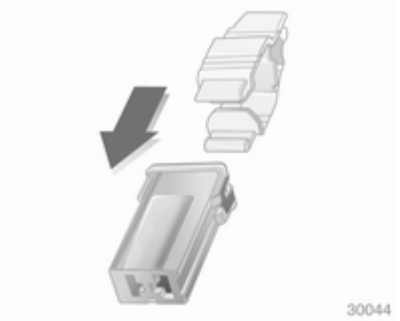

Colocar o extractor de fusíveis nos vários tipos de fusível a partir de cima ou da parte lateral e retirar o fusível.

Caixa de fusíveis no compartimento do motor

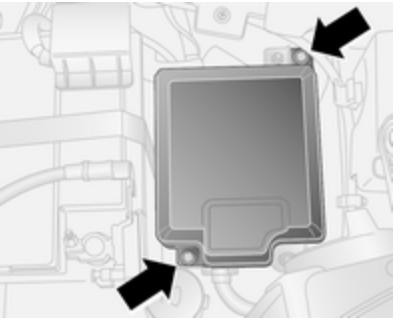

A caixa dos fusíveis encontra-se no lado direito do compartimento do motor, junto à bateria.

Para retirar a cobertura de protecção e aceder aos fusíveis, retirar os dois parafusos (ver figura).

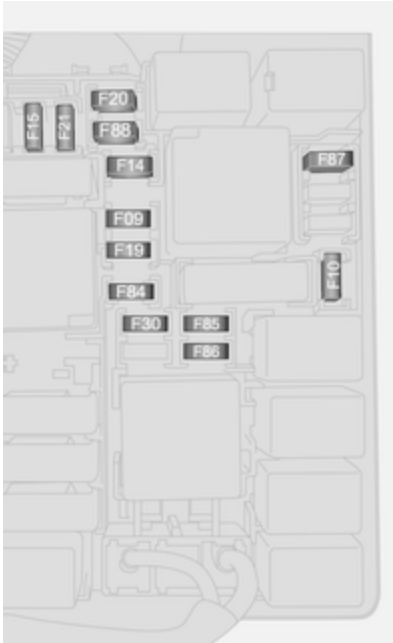

N.º	Circuito
F09	Interruptor da porta traseira
F10	Buzina
F14	Luzes de máximos
F15	Aquecedor PTCI
F19	Sistema de ar condicionado
F20	Óculo traseiro aquecido
F21	Bomba do combustível
F30	Luzes de nevoeiro
F84	Sistema de CNG
F85	Tomadas
F86	Isqueiro, bancos aquecidos
F87	Sistema Start/Stop
F88	Aquecimento retrovisor

Depois de substituir os fusíveis avariados, colocar a tampa da caixa de fusíveis.

Se a tampa da caixa dos fusíveis não for fechada correctamente, poderão ocorrer avarias.

Caixa de fusíveis no painel de instrumentos

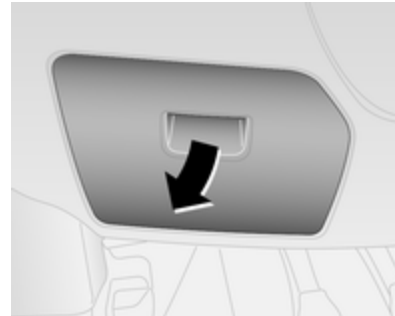

A caixa dos fusíveis encontra-se atrás de uma cobertura na parte inferior do painel de instrumentos, do lado do condutor.

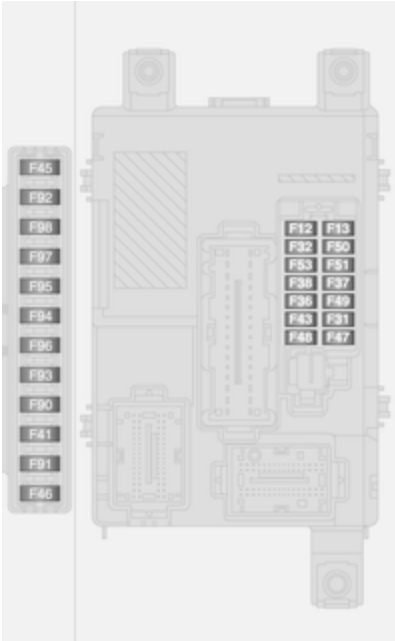

N.º	Circuito
F12	Médios da direita
F13	Luz de médios esquerda, ajuste do alcance dos faróis
F31	Relés da caixa de fusíveis, relés da unidade de controlo da carroçaria
F32	Luzes de cortesia
F36	Conector de diagnóstico, sistema de climatização, sistema de informação e lazer
F37	Painel de instrumentos, sistema de travagem
F38	Sistema de fecho centralizado das portas
F43	Sistema lava pára-brisas
F47	Accionamento electrónico dos vidros
F48	Accionamento electrónico dos vidros

N.º	Circuito
F49	Espelhos retrovisores exteriores, sistema de informação e lazer, sensores de estacionamento
F51	Sistema de informação e lazer, sistema de travagem, embraiagem
F53	Painel de instrumentos
F94	Ponto de saída de energia da bagageira
F95	Isqueiro, tomada de corrente
F96	Isqueiro, tomada de corrente
F97	Banco dianteiro aquecido
F98	Banco dianteiro aquecido

Ferramentas do veículo

Ferramentas

Carrinha

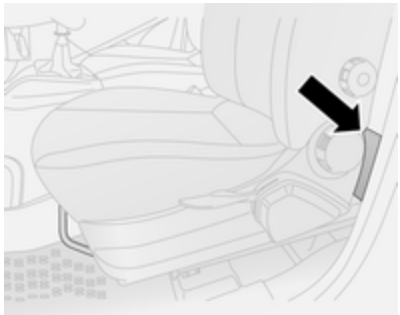

As ferramentas e o equipamento para levantar o veículo estão na zona de arrumação, atrás do banco dianteiro. Puxar o manípulo dianteiro e deslizar para a frente para aceder a ⇨ 36.

Combi, Combo Tour

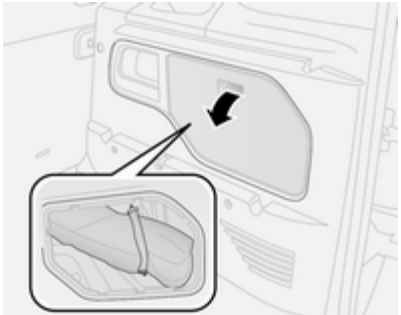

As ferramentas e o equipamento de elevação com macaco do veículo estão guardados na bagageira, atrás de um painel no lado direito.

Substituição de roda ⇨ 156, Roda sobresselente ⇨ 158.

Rodas

Estado dos pneus e jantes

Passar pelas beiras da estrada devagar e, se possível, em ângulo recto. Passar por cima de superfícies semelhantes a arestas vivas pode causar danos em pneus e jantes. Não entalar os pneus contra os passeios ao estacionar.

Regularmente, verificar se as jantes apresentam danos. Recorrer à ajuda de uma oficina em caso de danos ou desgaste invulgar.

Pneus de Inverno

Os pneus de Inverno aumentam a segurança da condução a temperaturas inferiores a 7 ºC pelo que deverão ser montados em todas as jantes.

Como pneus de Inverno são permitidos os tamanhos 185/65 R15, 195/65 R15 e 195/60 R16 C.

De acordo com a legislação nacional de cada país, colocar a etiqueta de velocidade dentro do campo de visão do condutor.

Designação dos pneus

P. ex. **215/60 R 16 95 H**

215 = Largura do pneu, mm
60 = Relação da secção transversal (relação entre altura e largura do pneu), %
R = Tipo de cinta: Radial
RF = Tipo: RunFlat
C = Carga ou utilização comercial
16 = Diâmetro da jante, polegadas
95 = Índice de carga, p. ex. 95 é equivalente a 690 kg
H = Letra do código de velocidade

Letra do código de velocidade:

Q = até 160 km/h
S = até 180 km/h
T = até 190 km/h
H = até 210 km/h
V = até 240 km/h
W = até 270 km/h

Pressão dos pneus

Verificar a pressão com os pneus frios pelo menos cada 14 dias e antes de qualquer viagem grande. Não esquecer de verificar também o pneu sobresselente.

Desapertar a tampa da válvula.

Pressão dos pneus ⇨ 184.

Os dados da pressão dos pneus referem-se a pneus frios. Aplica-se a pneus de Verão e de Inverno.

Insuflar sempre o pneu sobresselente segundo a pressão especificada para carga completa.

A pressão incorrecta dos pneus prejudica a segurança, a manobrabilidade do veículo, o conforto e a poupança de combustível e aumenta o desgaste dos pneus.

O condutor é responsável pelo ajuste correcto da pressão dos pneus.

⚠ Aviso

Se a pressão for demasiado baixa, pode causar o sobreaquecimento e danos internos nos pneus, resultando na separação do piso e mesmo no rebentamento do pneu a altas velocidades.

Profundidade do relevo

Verificar a profundidade do rasto a intervalos regulares.

Os pneus devem ser substituídos por razões de segurança quando a profundidade do relevo for de 2-3 mm (4 mm para pneus de Inverno).

Por razões de segurança, recomenda-se que a profundidade do relevo dos pneus num eixo não tenha uma variação superior a 2 mm.

A profundidade mínima do relevo permitida por lei (1,6 mm) terá sido atingida quando o relevo tiver sido gasto até um dos indicadores de desgaste do relevo (TWI). A respectiva posição está indicada por marcas na parede lateral.

Se existir maior desgaste à frente do que atrás, trocar periodicamente as rodas dianteiras com as traseiras. Certificar-se que o sentido da rotação das rodas é o mesmo que anteriormente.

Os pneus envelhecem mesmo quando não utilizados. Recomendamos que os pneus sejam substituídos a cada 6 anos.

Mudar para outros pneus

Se se utilizarem pneus de tamanho diferente dos montados de fábrica, poderá ser necessário reprogramar o velocímetro assim como a pressão nominal dos pneus e fazer outras alterações no veículo.

Depois de mudar para pneus de tamanho diferente, substituir a etiqueta da pressão dos pneus.

⚠ Aviso

A utilização de pneus ou jantes desadequados poderá causar acidentes e invalidará a aprovação tipo do veículo.

Tampões de rodas

Deverão utilizar-se tampões das rodas e pneus aprovados para o veículo em questão e que cumpram todos os requisitos de combinação de jantes e pneus aplicáveis.

Se os tampões das rodas e os pneus utilizados não forem aprovados pela fábrica, os pneus não deverão ter saliência de protecção da jante.

Os tampões das rodas não devem impedir o arrefecimento dos travões.

⚠ Aviso

A utilização de pneus ou tampões de rodas inadequados pode causar perda de pressão repentina e, consequentemente, acidentes.

Correntes de neve

Só são permitidas correntes para pneus nas rodas dianteiras.

Utilizar sempre correntes de malha fina que não adicionem mais de 10 mm ao relevo do pneu e aos lados interiores do mesmo (incluindo o cadeado da corrente).

Não ultrapassar os 50 km/h com correntes de neve montadas.

⚠Aviso

Danos podem levar os pneus a rebentar.

Kit de reparação de pneus

O kit de reparação de pneus pode ser utilizado para reparar pequenos danos no relevo de um pneu.

Não retirar quaisquer objectos estranhos dos pneus.

Danos num pneu que excedam 4 mm ou que estejam na face lateral do pneu não podem ser reparados com o kit de reparação dos pneus.

⚠Aviso

Não conduzir a mais de 80 km/h.

Não utilizar durante um período longo de tempo.

A condução e o manuseio podem ser afectados.

Em caso de um pneu furado:

Aplicar o travão de mão e engatar a 1.ª ou a marcha atrás.

O kit de reparação de pneus poderá estar situado por baixo do banco dianteiro, no porta-luvas ou no lado direito da bagageira, atrás de uma tampa.

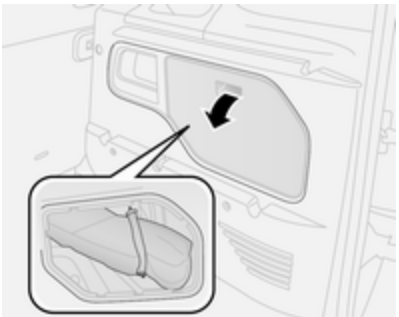

1. Retirar o kit de reparação de pneus do veículo.
2. Retirar o compressor.
3. Colocar o compressor na vertical junto do pneu.
4. Desapertar a tampa da válvula do pneu em questão.

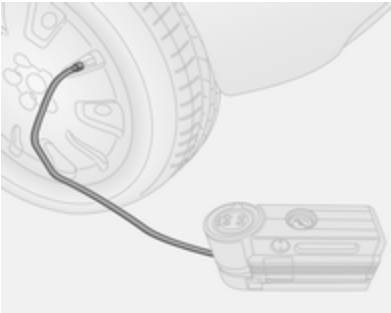

5. Aparafusar o tubo flexível de enchimento na válvula do pneu.
6. O interruptor no compressor tem de estar na posição O.
7. Ligar a ficha do compressor na saída de alimentação ou do isqueiro.

   Para não descarregar a bateria, recomendamos que se ligue o motor.

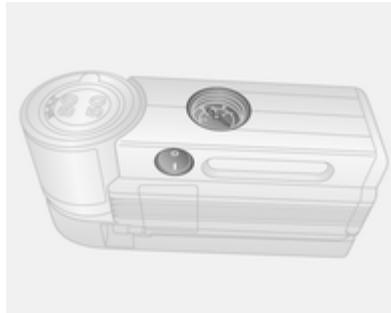

8. Colocar o interruptor de balancim do compressor na posição I. O pneu é cheio com vedante.
9. O vedante é todo bombeado para dentro do pneu. Depois o pneu é insuflado.

   Pressão dos pneus ⇨ 184. Quando obtiver a pressão correcta, desligar o compressor.
10. Se não obter uma pressão de 1,5 bar no espaço de 5 minutos, retirar o kit de reparação de pneus. Deslocar o veículo de forma a que o pneu dê uma volta completa. Voltar a ligar o kit de reparação de pneus e continuar o procedimento de enchimento durante 5 minutos. Se ainda assim não conseguir obter uma pressão de 1,8 bar no espaço de 5 minutos, o pneu está muito danificado. Recorrer à ajuda de uma oficina.

    Não utilizar o compressor durante mais de 20 minutos.
11. Retirar o kit de reparação de pneus.
12. Retirar qualquer excesso de vedante com um pano.
13. Retirar da garrafa de vedante a etiqueta que indica a velocidade máxima permitida e colocá-la dentro do campo de visão do condutor.
14. Prosseguir viagem imediatamente para que o vedante se distribua pelo pneu uniformemente. Depois de conduzir cerca de 10 km (mas não mais de 10 minutos), parar e verificar a pressão do pneu. Apertar o tubo do ar do compressor directamente na

válvula do pneu e no compressor ao fazer isso.

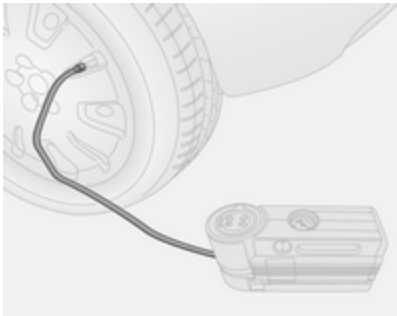

Se a pressão do pneu for superior a 1,8 bar, corrigir para o valor correcto. Repetir o procedimento até deixar de haver perda de pressão.

Se a pressão do pneu baixar para menos de 1,8 bar, não se deve conduzir o veículo. Recorrer à ajuda de uma oficina.

15. Guardar o kit de reparação dos pneus na bagageira.

Advertência
As características de condução proporcionadas pelo pneu reparado são muito afectadas, pelo que o pneu deve ser substituído.

Se ouvir um ruído anormal ou se o compressor ficar quente, desligar o compressor e deixar arrefecer.

Anotar a data de validade do kit. Após esta data a capacidade de vedação deixa de ser garantida. Prestar atenção à informação de armazenamento constante da garrafa de vedante.

Substituir a garrafa de vedante utilizada. Eliminar a garrafa conforme indicado na legislação aplicável

O compressor e o vedante podem ser utilizados a partir de -20º C aproximadamente.

Substituição do recipiente do vedante

Para substituir o recipiente do vedante:

1. Desligar a mangueira de ar do compressor.

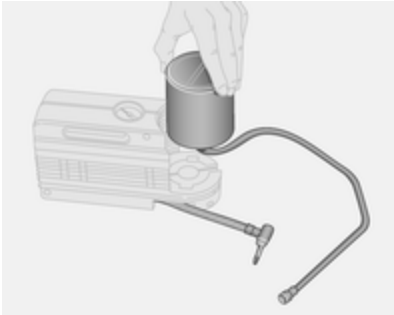

2. Rodar o recipiente no sentido anti-horário para levantar e tirar.
3. Introduzir o recipiente novo e rodá-lo no sentido horário.
4. Ligar a mangueira de ar do compressor ao recipiente e montar o tubo flexível de enchimento no espaço previsto.

Substituição de roda

Alguns veículos são equipados com um kit de reparação de pneus em vez de possuírem uma roda sobresselente ⇨ 154.

Proceder aos seguintes preparativos e respeitar a informação a seguir:

- Estacionar o veículo numa superfície nivelada, firme e não derrapante. As rodas dianteiras devem estar em posição de condução em linha recta.
- Aplicar o travão de mão e engatar a 1.ª ou a marcha atrás.
- Retirar a roda sobresselente ⇨ 158.
- Nunca mudar mais do que uma roda ao mesmo tempo.
- Só utilizar o macaco para mudar pneus no caso de furos, e não para mudança de pneus sazonal (pneus de Inverno/Verão).
- Se a superfície em que o veículo se encontrar for mole, colocar uma placa sólida (com 1 cm de espessura, no máximo) por baixo do macaco.
- Não deverão estar nem pessoas nem animais dentro do veículo quando este for levantado com o macaco.
- Nunca passar por baixo de um veículo apoiado num macaco.
- Não colocar o veículo a trabalhar quando elevado com um macaco.
- Limpar as porcas da roda e a rosca com um pano limpo antes de montar a roda.

⚠ Aviso

Não lubrificar o perno roscado da roda, porca de roda e cone da porca de roda.

1. Desencaixar as tampas dos parafusos das rodas com uma chave de parafusos e retirar. Puxar a tampa da roda para fora utilizando uma ferramenta adequada.
2. Prender a chave de rodas com firmeza e afrouxar cada uma das porcas da roda meia volta.

3. Os pontos do veículo para aplicação do macaco estão à frente e atrás.

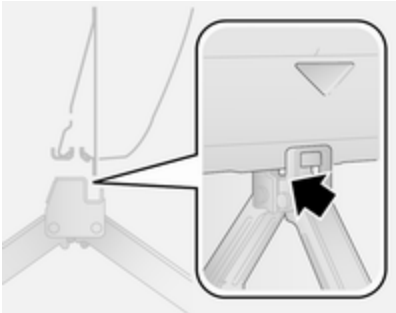

4. Regular o macaco para a altura necessária. Posicioná-lo imediatamente por baixo do ponto de elevação de maneira que não possa escorregar.

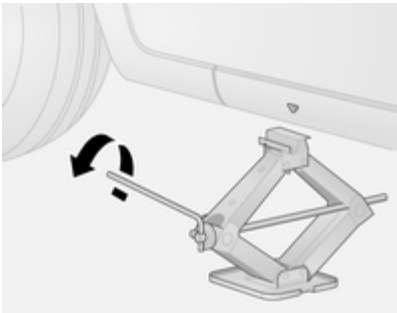

Com o macaco correctamente alinhado, rodar até a roda ficar afastada do chão.

5. Desapertar os parafusos das rodas.
6. Substituir a roda. Roda sobresselente ⇨ 158.
7. Apertar os parafusos da roda.
8. Baixar o veículo.
9. Colocar a chave de rodas assegurando que fica bem colocada e apertar cada parafuso em sequência cruzada. O binário de aperto é 85 Nm (jante de aço) ou 120 Nm (jante de liga).
10. Alinhar o orifício da válvula no tampão da roda com a válvula do pneu, antes de colocar.

    Colocar as tampas dos parafusos das rodas.
11. Arrumar a roda substituída ⇨ 158 e as ferramentas do veículo ⇨ 151.
12. Verificar a pressão do pneu montado e o binário de aperto das porcas da roda assim que possível.

Substituir ou reparar o pneu danificado o mais depressa possível.

Roda sobresselente

Alguns veículos são equipados com um kit de reparação de pneus ⇨ 154 em vez de possuírem uma roda sobresselente.

A roda sobresselente pode ser classificada como roda sobresselente temporária consoante o tamanho da mesma em relação às outras rodas do veículo e a legislação do país em causa.

Atenção

A utilização de uma roda sobresselente mais pequena do que as outras ou com pneus de Inverno pode afectar a condução. Substituir o pneu danificado o mais depressa possível.

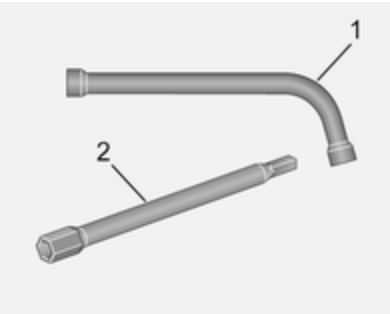

Conforme a variante do modelo, a roda sobresselente está guardada sob o piso ou na bagageira.

1. Prender a barra de extensão **2** à chave de rodas **1**. Ferramentas do veículo ⇨ 151.

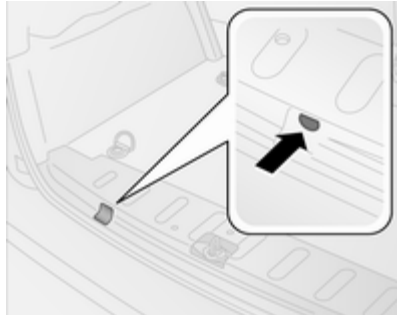

2. Introduzir a chave de rodas na abertura no piso da bagageira.
3. Rodar da chave de rodas para baixar a roda sobresselente até ao chão.

4. Retirar a roda sobresselente por baixo do veículo.

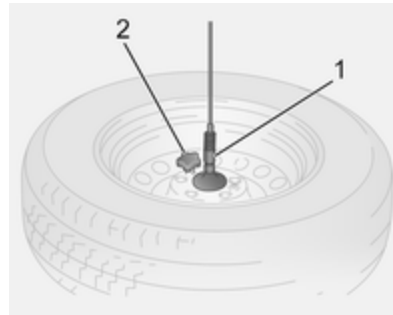

5. Desapertar o botão **2** e soltar a fixação do cabo **1** da roda sobresselente.
6. Substituir a roda.
7. Posicionar a roda substituída na parte de trás do veículo com a parte de fora da roda virada para baixo.

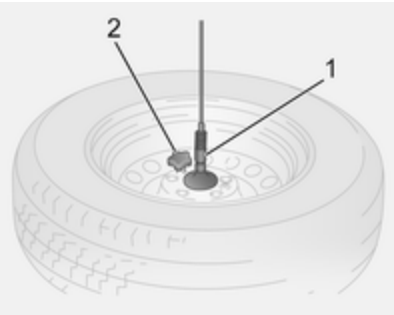

8. Passar o retentor **1** através do orifício na jante, introduzindo o pino-guia num dos orifícios dos parafusos e fixar com o botão **2**.
9. Introduzir a chave de rodas na abertura existente no piso da bagageira e rodar para levantar totalmente a roda sobresselente.

Substituir ou reparar o pneu danificado o mais depressa possível.

Veículos a CNG

Veículos com CNG; a roda sobresselente está situada na bagageira.

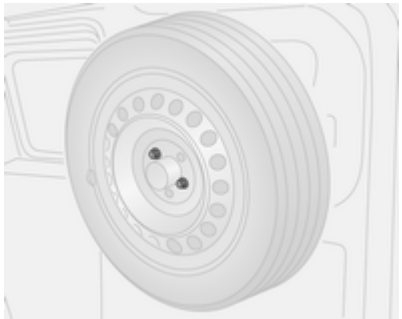

1. Desapertar os dois parafusos utilizando a chave de rodas e retirar a roda sobresselente para fora do suporte. Ferramentas do veículo ⇨ 151.
2. Substituir a roda.

3. Posicionar a roda sobresselente substituída sobre o suporte certificando-se que o pino-guia está alinhado correctamente.
4. Fixar a roda sobresselente apertando dois parafusos com a chave de rodas.

Substituir ou reparar o pneu danificado o mais depressa possível.

Pneus direccionais

Montar pneus direccionar de forma a rodarem na direcção de condução. A direcção de rodagem é indicada por um símbolo (p. ex., uma seta) na parede lateral do pneu.

O indicado a seguir aplica-se a pneus montados contra a direcção de condução:

- A condução pode ser afectada. Substituir ou reparar o pneu danificado o mais depressa possível.
- Conduzir com redobrada atenção em superfícies molhadas ou com neve.

Auxílio de arranque

Não proceder ao arranque com carregador de carga rápida.

Um veículo com uma bateria descarregada pode ser posto a trabalhar com cabos auxiliares de arranque e com a bateria de outro veículo.

⚠Aviso

Ter muito cuidado ao proceder ao arranque com cabos auxiliares de arranque. O incumprimento das instruções que se seguem pode causar lesões ou danos devido à explosão da bateria ou danos nos sistemas eléctricos de ambos os veículos.

⚠Aviso

Evitar o contacto da bateria com os olhos, pele, tecidos e superfícies pintadas. O líquido contém ácido sulfúrico que pode provocar ferimentos e danos no caso de contacto directo.

- Nunca expor a bateria a chamas nuas ou faíscas.
- Uma bateria descarregada pode congelar a temperaturas de 0 ºC. Descongelar a bateria congelada antes de ligar os cabos auxiliares de arranque.
- Quando manusear uma bateria usar óculos e roupa de protecção.
- Utilizar uma bateria auxiliar com a mesma tensão (12 volts). A sua capacidade (Ah) não deve ser inferior à capacidade da bateria descarregada.
- Utilizar cabos auxiliares de arranque com terminais isolados e uma secção transversal de pelo menos 16 mm^2 (25 mm^2 para motores a diesel).
- Não desligar a bateria descarregada do veículo.
- Desligar todos os consumidores eléctricos desnecessários.

- Não se inclinar sobre a bateria durante o arranque com cabos auxiliares.
- Não permitir que os terminais de um dos cabos entre em contacto com os do outro cabo.
- Os veículos não devem tocar um no outro durante o processo de arranque com cabos auxiliares.
- Aplicar o travão de mão, a caixa de velocidades está em ponto morto.

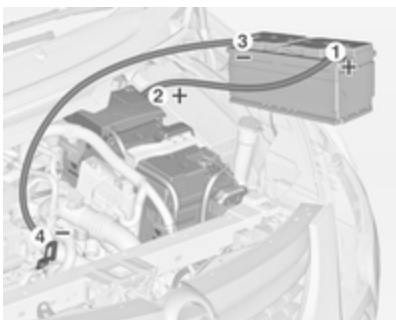

Ordem de ligação dos cabos:

1. Ligar o cabo vermelho ao terminal positivo da bateria auxiliar.
2. Ligar a outra extremidade do cabo vermelho ao terminal positivo da bateria descarregada.
3. Ligar o cabo preto ao terminal negativo da bateria auxiliar.
4. Ligar a outra extremidade do cabo preto ao ponto de massa do veículo, como por exemplo bloco do motor ou parafuso do apoio do motor. Ligar o mais longe possível da bateria descarregada, no entanto pelo menos a 60 cm.

Colocar os cabos de modo a não serem apanhados por peças rotativas no compartimento do motor.

Para colocar o motor a trabalhar:

1. Pôr a trabalhar o motor do veículo auxiliar.
2. Após 5 minutos, ligar o outro motor. Não se deve fazer tentativas de arranque durante mais de 15 segundos com intervalos de 1 minuto.
3. Deixar cada um dos motores ao ralenti durante cerca de 3 minutos com os cabos ligados.
4. Ligar os consumidores eléctricos (p. ex. faróis, óculo traseiro com desembaciador) do veículo que estiver a ser posto a trabalhar com cabos auxiliares de arranque.
5. Para retirar os cabos proceder pela ordem exactamente inversa à acima descrita.

Rebocar

Rebocar o veículo

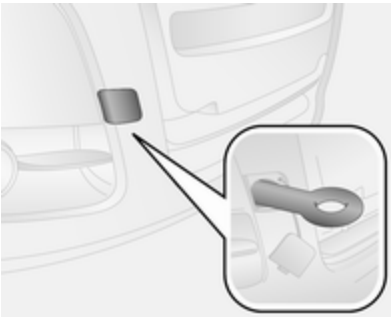

Soltar a tampa levantando cuidadosamente com uma chave de parafusos. Para evitar danos, recomenda-se colocar um pano entre a chave de parafusos e o aro.

O olhal de reboque está arrumado com as ferramentas do veículo ⇨ 151.

Enroscar o olhal de reboque o mais possível e até parar na horizontal.

Prender um cabo de reboque - ou, ainda melhor, uma barra de reboque - ao olhal de reboque.

Atenção

O olhal de reboque apenas deve ser utilizado para rebocar e não para recuperar o veículo.

Ligar a ignição para destrancar a roda da direcção e se poder utilizar luzes dos travões, buzina e limpa-pára-brisas.

Caixa de velocidades em ponto morto.

Advertência
Se não for possível seleccionar o ponto morto em veículos com caixa de velocidades manual de comutação automática (MTA), o veículo apenas deve ser rebocado com as rodas dianteiras elevadas do solo.

Atenção

Conduzir devagar. Não conduzir com movimentos bruscos. Força de tracção em excesso pode danificar o veículo.

Quando o motor está desligado, é necessária mais força para travar e mexer a direcção.

Para evitar a entrada de gases de escape do veículo rebocador, ligar a recirculação do ar e fechar os vidros.

Recorrer à ajuda de uma oficina.

Depois de rebocar, desenroscar o olhal de reboque e recolocar a tampa.

Rebocar outro veículo

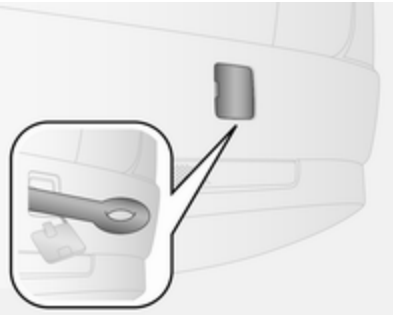

Inserir uma chave de parafusos na ranhura na lateral da tampa. Soltar a tampa utilizando a chave de parafusos como alavanca e tendo cuidado. Para evitar danos, recomenda-se colocar um pano entre a chave de parafusos e o aro.

O olhal de reboque está arrumado com as ferramentas do veículo ⇨ 151.

Enroscar o olhal de reboque o mais possível e até parar na horizontal.

Prender um cabo de reboque - ou, ainda melhor, uma barra de reboque - ao olhal de reboque.

O olhal de reboque deverá ser utilizado apenas para rebocar e não para recuperar o veículo.

Atenção
Conduzir devagar. Não conduzir com movimentos bruscos. Força de tracção em excesso pode danificar o veículo.

Depois de rebocar, desaparafusar o olhal de reboque.

Introduzir a tampa.

Conservação do veículo

Conservação da carroçaria

Fechaduras

As fechaduras são lubrificadas na fábrica com uma massa para canhões de fechadura de elevada qualidade. Utilizar agente descongelante apenas quando absolutamente necessário, já que esse remove a lubrificação e dificulta o funcionamento das fechaduras. Depois de utilizar um agente descongelante, proceder à lubrificação das fechaduras numa oficina.

Lavagem

A pintura do veículo é exposta a influências do ambiente. Lavar e encerar o veículo regularmente. Ao utilizar estações de lavagem automática, seleccionar um programa que inclua enceragem.

Os dejectos de aves, insectos mortos, resinas, pólen e substâncias semelhantes deverão ser limpas imediatamente, uma vez que contêm constituintes agressivos que podem danificar a pintura.

Se se utilizar estações de lavagem, cumprir as instruções do fabricante do veículo. Os limpa pára-brisas e o limpa-vidros do óculo traseiro devem ser desligados. Remover a antena e os acessórios exteriores, como por exemplos barras de tejadilho, etc.

Se se lavar o veículo à mão, certificar-se de que os interiores das cavas das rodas são também bem lavados.

Limpar as arestas e dobras em portas abertas e capô, bem como as áreas cobertas por estas.

Atenção

Usar sempre um produto de limpeza com um pH situado entre 4 e 9.

Não utilizar produtos de limpeza em superfícies quentes.

Fazer com que as dobradiças de todas as portas sejam lubrificadas numa oficina.

Não limpar o compartimento do motor com jacto de vapor ou equipamento de limpeza a jacto a alta pressão.

Passar o veículo bem por água e retirar a água com uma camurça. Passar a camurça por água frequentemente. Utilizar camurças à parte para superfícies pintadas e vidros: resíduos de cera em vidros podem dificultar a visão.

Não utilizar objectos rígidos para remover pedaços de alcatrão. Em superfícies pintadas utilizar produto de remoção de alcatrão.

Luzes exteriores

As coberturas dos faróis e de outras luzes são de plástico. Não utilizar agentes cáusticos ou abrasivos ou raspador de gelo e não os secar.

Polimento e enceragem

Encerar o veículo regularmente (o mais tarde quando a água já não formar gotas). Caso contrário, a pintura irá secar completamente.

O polimento só é necessário se a pintura estiver baça ou se tiver havido resíduos sólidos agarrados à pintura.

O polimento da pintura com silicone forma uma película protectora, tornando desnecessária a aplicação de cera.

As peças da carroçaria em plástico não devem ser tratadas com cera ou agentes de polimento.

Vidros e escovas do limpa pára-brisas

Utilizar um pano macio que não largue pelo ou camurça com líquido limpa-vidros e produto de remoção de insectos.

Ao limpar o óculo traseiro a partir do interior, limpar sempre paralelamente ao elemento de aquecimento para evitar danos.

Para remoção mecânica de gelo, utilizar um rapador de gelo de extremidade afiada. Empurrar o raspador bem contra o vidro para não ficar sujidade por baixo dele e raspar o vidro.

Limpar escovas de limpa-vidros com um pano macio e líquido limpa--vidros.

Tecto de abrir

Nunca limpar com solventes ou agentes abrasivos, combustíveis, meios agressivos (p. ex. diluente, soluções com acetona, etc.), meios acídicos ou muito alcalinos ou panos abrasivos. Não aplique cera ou agentes de polimento no tecto de abrir.

Jantes e pneus

Não utilizar dispositivos de limpeza a jacto a alta pressão.

Limpar as jantes com um produto de limpeza de jantes de pH neutro.

As jantes são pintadas e podem ser tratadas com os mesmos produtos utilizados para a carroçaria.

Danos na pintura

Rectificar pequenos danos na pintura com uma caneta de retoque antes que apareça ferrugem. Áreas de maiores danos ou com ferrugem devem ser reparadas por uma oficina.

Substrutura

Algumas áreas da substrutura do veículo têm um revestimento em PVC enquanto outras áreas críticas possuem uma camada de cera de protecção durável.

Depois de a substrutura ser lavada, verificar a substrutura e aplicar cera se necessário.

Materiais de borracha/betume podem danificar a camada de PVC. Os trabalhos na substrutura devem ser realizados numa oficina.

Antes e depois do Inverno, lavar a substrutura e verificar a camada de cera de protecção.

Sistema de gás natural

Não direccionar o jacto de vapor ou o jacto a alta pressão para componentes do sistema de gás natural. É particularmente importante proteger o depósito de gás natural e as válvulas de pressão na substrutura do veículo e na antepara do compartimento do motor.

Esses componentes não devem ser tratados com produtos químicos de limpeza ou conservação.

Limpar os componentes do sistema de gás natural numa oficina autorizada para efectuar manutenção em veículos a gás natural.

Equipamento de reboque

Não limpar a barra da esfera de acoplamento com um jacto de vapor ou equipamento de limpeza a jacto a alta pressão.

Conservação do habitáculo

Interior e assentos

Limpar o interior do veículo, incluindo painel de instrumentos e painéis, apenas com um pano seco ou produto de limpeza de interiores.

Limpar os estofos de couro com água sem aditivos e um pano macio. No caso de muita sujidade, utilizar produto próprio para couro.

O conjunto de instrumentos e os visores devem ser limpos apenas com um pano macio humedecido. Se necessário, utilizar uma solução de sabão pouco concentrada.

Limpar estofos de tecido com um aspirador e escova. Eliminar nódoas com produto de limpeza de estofos.

Tecidos em têxtil poderão não ter cores fixas. Isso poderá provocar descoloração, especialmente em estofos com cores claras. Nódoas que se podem tirar e descoloração deverão ser limpas o mais rapidamente possível.

Limpar os cintos de segurança com água tépida ou produto de limpeza de interiores.

Atenção

Feche as fitas Velcro uma vez que se estas estiverem abertas, podem danificar os estofos dos bancos.

O mesmo aplica-se ao vestuário relativamente aos objectos afiados, tais como fechos de correr ou cintos ou calças de ganga com pregos.

Peças de plástico e de borracha

As peças de plástico e de borracha podem ser limpas com o mesmo produto de limpeza utilizado para limpar a carroçaria. Utilizar produto de limpeza de interiores se necessário. Não utilizar qualquer outro agente. Evitar principalmente solventes e gasolina. Não utilizar dispositivos de limpeza a jacto a alta pressão.

Serviço e manutenção

Informações gerais 168
Líquidos, lubrificantes e peças recomendados 169

Informações gerais

Informação sobre a assistência

Para assegurar uma utilização económica e segura do veículo e manter o valor do mesmo, é vital que todos os trabalhos de manutenção sejam efectuados quando especificado.

A calendarização de serviço pormenorizada e actualizada para o seu veículo está disponível na oficina.

Mostrador de serviço ⇨ 74.

Intervalos das revisões - motores a gasolina e CNG

A manutenção do seu veículo é necessária a cada 30.000 km ou 1 ano, consoante o que ocorrer primeiro.

Intervalos das revisões - motores diesel

A manutenção do seu veículo é necessária a cada 35.000 milhas ou 1 ano, consoante o que ocorrer primeiro, excepto se indicado em contrário no Centro de Informação do Condutor.

Confirmações

A confirmação da revisão é registada no Livro de Assistência e Garantia. A data e a quilometragem são completados com o carimbo e a assinatura da oficina de assistência.

Assegurar que o Livro de Assistência e Garantia está correctamente preenchido, já que uma prova contínua de revisões é essencial em caso de reclamações ao abrigo da garantia ou no âmbito de "Goodwill" e constitui ainda uma vantagem quando chegar a altura de vender o veículo.

Intervalo de serviço com a duração restante da vida útil do óleo do motor

O intervalo entre serviços baseia-se em vários parâmetros dependendo da utilização.

Quando está na altura de mudar o óleo do motor, a luz de aviso fica intermitente e surge uma mensagem no Centro de Informação do Condutor ⇨ 82.

Mostrador de serviço ⇨ 74.

Líquidos, lubrificantes e peças recomendados

Líquidos e lubrificantes recomendados

Utilizar apenas produtos que cumprem as especificações recomendadas. Danos resultantes da utilização de produtos que não cumprem estas especificações não serão cobertos pela garantia.

⚠Aviso

Os materiais de funcionamento são perigosos e podem ser venenosos. Manusear com cuidado. Prestar atenção à informação presente nos recipientes.

Óleo do motor

O óleo de motor é identificado pela qualidade e viscosidade. A qualidade é mais importante que a viscosidade quando se selecciona o óleo de motor a utilizar. A qualidade do óleo garante p. ex. limpeza do motor, protecção contra desgaste e controlo do envelhecimento do óleo, enquanto que a graduação da viscosidade dá informação acerca da espessura do óleo a várias temperaturas.

Dexos é a qualidade de óleo de motor mais recente que providencia uma protecção óptima para motores a gasolina e a diesel. Caso não esteja disponível, têm de ser utilizados óleos de motor de qualidades que façam parte da lista. As recomendações para motores a gasolina aplicam-se também aos motores a gás natural comprimido (CNG).

Seleccionar o óleo de motor adequado com base na qualidade e viscosidade ⇨ 172.

Atestar com óleo de motor

Óleos de motor de fabricantes e marcas diferentes poderão ser misturados desde que cumpram os critérios do óleo de motor qualidade e viscosidade.

A utilização de óleo de motor com qualidade ACEA A1/B1 ou apenas A5/B5 apenas, é proibida uma vez que pode provocar danos no motor a longa prazo em determinadas condições de funcionamento.

Seleccionar o óleo de motor adequado com base na qualidade e viscosidade ⇨ 172.

Aditivos do óleo de motor adicionais

A utilização de aditivos do óleo de motor adicionais poderá causar danos e invalidar a garantia.

Viscosidade do óleo do motor

A graduação de viscosidade SAE dá informação sobre a espessura do óleo.

O óleo multigraduado é indicado por dois números, como p. ex. SAE 5W-30. O primeiro número, seguido por um W, indica a viscosidade a baixas temperaturas e o segundo número indica a viscosidade a altas temperaturas.

Seleccionar o grau de viscosidade adequado ⇨ 172.

Todos os graus de viscosidade recomendados são adequados para temperaturas ambiente elevadas.

Líquido de arrefecimento e anti-congelante

Usar apenas anti-congelante aprovado para o veículo. Consultar uma oficina.

O sistema é atestado de fábrica com líquido de arrefecimento concebido para uma protecção excelente contra corrosão e gelo até aprox. -28 ºC. Em países do norte, com clima muito frio, o líquido de arrefecimento atestado de fábrica protege de congelamento até aproximadamente -37 ºC. Esta concentração deverá ser mantida ao longo de todo o ano.

A utilização de aditivos do líquido de arrefecimento adicionais concebidos para dar uma protecção adicional contra a corrosão ou vedar pequenas fugas podem causar problemas de funcionamento. A responsabilidade pelas consequências resultantes da utilização de aditivos de líquido de arrefecimento adicionais será rejeitada.

Líquido dos travões e da embraiagem

Utilizar apenas líquido dos travões de alto desempenho DOT 4+ aprovado para o veículo. Consultar uma oficina.

Com o tempo, o líquido dos travões absorve a humidade o que reduzirá a eficiência de travagem. Por isso, o líquido dos travões deveria ser substituído nos intervalos especificados.

O líquido dos travões deverá ser guardado num recipiente estanque para evitar a absorção de água.

Assegurar que o líquido dos travões não fica contaminado.

Dados técnicos

Identificação do veículo 171
Dados do veículo 172

Identificação do veículo

Número de identificação do veículo

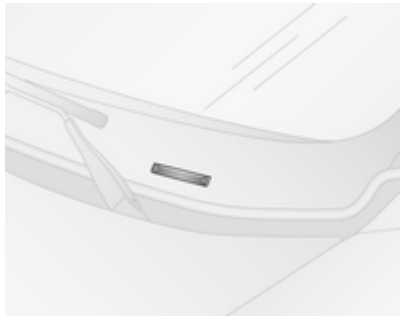

O número de identificação do veículo é visível pelo pára-brisas

e no piso do lado do passageiro da frente, por trás de uma cobertura.

Placa de identificação

A placa de identificação encontra-se no compartimento do motor.

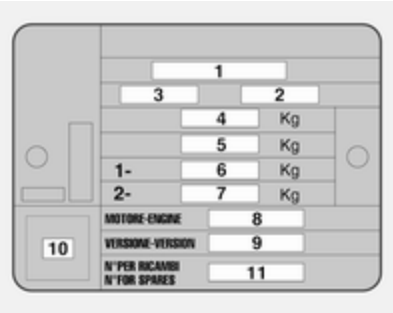

Informações na etiqueta de identificação:

1 = Número do tipo de aprovação
2 = Número de identificação do veículo
3 = Código de identificação do tipo de veículo
4 = Classificação do peso bruto admissível do veículo em kg
5 = Peso bruto admissível do atrelado em kg
6 = Carga máxima admissível do eixo dianteiro em kg
7 = Carga máxima admissível do eixo traseiro em kg
8 = Tipo de motor
9-11 = Dados específicos do veículo ou do país

As cargas do eixo dianteiro e traseiro no seu conjunto não devem ultrapassar o peso bruto do veículo admissível. Por exemplo, se o eixo dianteiro estiver com a carga máxima permitida, o eixo traseiro só pode ter uma carga igual ao peso bruto do veículo menos a carga do eixo dianteiro.

Os dados técnicos são especificados em conformidade com as normas da Comunidade Europeia. Reservamo-nos o direito de proceder a alterações. As especificações constantes da documentação do veículo têm sempre prioridade sobre as especificações dadas neste manual.

Dados do veículo

Fluidos e lubrificantes recomendados

Qualidade requerida do óleo de motor

Qualidade do óleo do motor	Motores a gasolina/ CNG	Motores diesel
dexos 2	✓	✓

No caso de a qualidade dexos não estar disponível no estrangeiro, pode utilizar as qualidades de óleo abaixo indicadas.

Qualidade do óleo do motor	Motores a gasolina/ CNG	Motores diesel
GM-LL--A-025	✓	–
GM-LL--B-025	–	✓

Graduações da viscosidade do óleo de motor

Graduação da viscosidade do óleo de motor	Motores a gasolina/ CNG	Motores diesel
SAE 0W-30	–	✓
SAE 0W-40	✓	–

Dados do motor

Designação de mercado	1.4	1.4	1.4
Código de identificação do motor	1.4i	1.4Turbo	1.4CNG
Número de cilindros	4	4	4
Cilindrada [cm^3]	1368	1368	1368
Potência do motor [kW]	70	88	88
a rpm	6000	5000	5000
Binário [N.m]	127	206	206
a rpm	4500	3000	3000
Tipo de combustível	Gasolina	Gasolina	Gás natural comprimido/gasolina
Índice de octanas RON			
recomendado	Gasolina Euro Super (95)	Gasolina Euro Super (95)	Gasolina Euro Super (95)
possível	Gasolina Super Plus (98)	Gasolina Super Plus (98)	Gasolina Super Plus (98)
possível	91	91	91
Gás	–	–	CNG
Consumo de óleo [l/1000 km]	0,6	0,6	0,6

Designação de mercado	1.3 Turbo	1.6 Turbo	2.0 Turbo
Código de identificação do motor	1.3CDTI	1.6CDTI[1)]	2.0CDTI
Número de cilindros	4	4	4
Cilindrada [cm^3]	1248	1598	1956
Potência do motor [kW]	66	66 / 77	99
a rpm	4000	4000	3500
Binário [N.m]	200	200[2)] / 290	320
a rpm	1500	1500	1500
Tipo de combustível	Diesel	Diesel	Diesel
Consumo de óleo [l/1000 km]	0,6	0,6	0,6

1) Potência baixa/alta.
2) Veículos com caixa de velocidades manual de comutação automática (MTA).

Desempenho

A velocidade máxima indicada é atingível com a tara (sem condutor) mais 200 kg de carga útil. Equipamento opcional pode reduzir a velocidade máxima especificada do veículo.

Motor	1.4i	1.4Turbo	1.4CNG
Velocidade máxima [km/h]			
Caixa de velocidades manual	161	172	172
Caixa de velocidades manual de comutação automática	–	–	–

Motor	1.3CDTI	1.6CDTI[3]	2.0CDTI
Velocidade máxima [km/h]			
Caixa de velocidades manual	158 / 153[5]	164 / 158[4] / 153[5]	179
Caixa de velocidades manual de comutação automática	- / -	– / 158[4] / 153[5]	–

[3] Potência baixa/alta.
[5] Versão tejadilho elevado.
[4] Versão tejadilho baixo.

Peso do veículo

Tara, modelo base - Monovolume

Comprimento	Altura do tejadilho	Motor	Peso bruto do veículo	Tara
L1	H1	1.4i	1990 / 2160	1240 / 1260
		1.4Turbo	– / 2325	– / 1400
		1.4Turbo	2430 / –	1450 / –
		1.3CDTI	2020 / 2290	1270 / 1290
		1.6CDTI	2060 / 2330	1310 / 1330
		2.0CDTI	2100 / 2370	1350 / 1370
	H2	1.4i	2010 / 2180	1260 / 1280
		1.4Turbo	– / 2345	– / 1420
		1.4Turbo	2420 / –	1470 / –
		1.6CDTI	2080 / 2350	1330 / 1350
		2.0CDTI	2120 / 2390	1370 / 1390

Comprimento	Altura do tejadilho	Motor	Peso bruto do veículo	Tara
L2	H1	1.4i	2200 / –	1300 / –
		1.4Turbo	2365 / –	1440 / –
		1.4Turbo	2470 / 2450	1490 / 1540
		1.3CDTI	2330 / –	1330 / –
		1.6CDTI	2370 / –	1370 / –
		2.0CDTI	2410 / –	1410 / –
	H2	1.4Turbo	2455	1455
		1.6CDTI	2460	1460
		2.0CDTI	2500	1500

Tara, modelo base - Monovolume

Comprimento	Altura do tejadilho	Motor	Peso bruto do veículo	Tara
L1	H1	1.4i	2060	1350
		1.4Turbo	2225	1500
		1.3CDTI	2090	1380
		1.6CDTI	2130	1420
		2.0CDTI	2170	1460
	H2	1.4i	2160	1360
		1.3CDTI	2190	1390
		1.6CDTI	2230	1430
		2.0CDTI	2270	1470
L2	H1	1.4i	2200	1400
		1.4Turbo	2265	1540
		1.3CDTI	2230	1430
		1.6CDTI	2270	1470
		2.0CDTI	2310	1510
	H2	2.0CDTI	2400	1600

Tara, modelo base - ComboTour

Comprimento	Altura do tejadilho	Motor	Peso bruto do veículo	Tara
L1	H1	1.4i	1940	1340
		1.4Turbo	2030	1490
		1.4Turbo	2110	1540
		1.3CDTI	1970	1370
		1.6CDTI	2010	1410
		2.0CDTI	2050	1450
	H2	1.4i	2210	1430
		1.6CDTI	2400	1500
		2.0CDTI	2440	1540
L2	H1	1.4i	2055	1370
		1.4Turbo	2135	1490
		1.3CDTI	2085	1400
		1.6CDTI	2115	1430
		2.0CDTI	2165	1480
	H2	2.0CDTI	2215	1600

Dimensões do veículo

Tipo	Carrinha		Combi		Combo Tour	
Distância entre eixos	Curta	Longa	Curta	Longa	Curta	Longa
Comprimento [mm]	4390	4740	4390	4740	4390	4740
Largura sem espelhos retrovisores exteriores [mm]	1832	1832	1832	1832	1832	1832
Largura com espelhos retrovisores exteriores [mm]	2119	2119	2119	2119	2119	2119
Altura (sem antena) [mm] Tejadilho standard	1845 / 1895[6)]	1880 / 1927[7)]	1845 / 1895[6)]	1880 / 1927[6)]	1845 / 1895[6)]	1880 / 1927[6)]
Tejadilho elevado	2100	2125	2100	–	2100	–
Comprimento do piso da carga [mm]	1820	2170	–	–	–	–
Largura da bagageira [mm]	1230	1230	1230	1230	1195	1195
Altura da bagageira [mm] Tejadilho standard	1305	1305	1305	1305	1305	1305
Tejadilho elevado	1550	–	1550	–	1550	–

6) Versões com bagageira do tejadilho.
7) Versões com barras do tejadilho.

Tipo	Carrinha		Combi		Combo Tour	
Distância entre eixos [mm]	2755	3105	2755	3105	2755	3105
Raio de viragem batente a batente [m]	11,2	12,5	11,2	12,5	11,2	12,5

Capacidades

Óleo do motor

Motor	1.4i	1.4Turbo	1.4CNG	1.3CDTI	1.6CDTI	2.0CDTI
incluindo Filtro [l]	2,7	2,9	2,9	3,2	4,9	4,9
entre MIN e MAX [l]	1,0	1,0	1,0	1,0	1,0	1,0

Depósito de combustível

Gasolina/diesel, capacidade nominal [l]	60
Gás natural CNG, capacidade nominal [kg]	16,15 kg[8] / 22,1 kg[9]
Gasolina, capacidade nominal [l]	22

[8] Modelo com distância entre eixos curta.
[9] Modelo com distância entre eixos comprida.

Pressão dos pneus

Carrinha

		Conforto com até 2 pessoas e 100 kg de bagagem		com carga máxima	
Motor	Pneus	À frente	Atrás	À frente	Atrás
		[kPa/bar] ([psi])	[kPa/bar] ([psi])	[kPa/bar] ([psi])	[kPa/bar] ([psi])
Todos	185/65 R15 88T	250/2,5 (36)	250/2,5 (36)	290/2,9 (42)	290/2,9 (42)
	185/65 R15 92T	250/2,5 (36)	260/2,6 (38)	290/2,9 (42)	300/3,0 (44)
	195/65 R15 95T	240/2,4 (35)	240/2,4 (35)	260/2,6 (38)	270/2,7 (39)
	195/60 R16 C 99/97T	270/2,7 (39)	270/2,7 (39)	270/2,7 (39)	330/3,3 (48) 360/3,6 (52)[10)11)]

Ajustar a pressão dos pneus para o valor especificado para carga completa ao conduzir a velocidades de 160 km/h.

[10)] Modelo com distância entre eixos comprida.
[11)] Versão CNG.

Combi

Motor	Pneus	Conforto com 3 pessoas, no máximo		com carga máxima	
		À frente	Atrás	À frente	Atrás
		[kPa/bar] ([psi])	[kPa/bar] ([psi])	[kPa/bar] ([psi])	[kPa/bar] ([psi])
Todos	185/65 R15 88T	250/2,5 (36)	250/2,5 (36)	290/2,9 (42)	290/2,9 (42)
	185/65 R15 92T	250/2,5 (36)	260/2,6 (38)	290/2,9 (42)	300/3,0 (44)
	195/65 R15 95T	240/2,4 (35)	300/3,0 (44)	260/2,6 (38)	320/3,2 (46)
	195/60 R16 C 99/97T	270/2,7 (39)	270/2,7 (39)	270/2,7 (39)	360/3,6 (52)

Ajustar a pressão dos pneus para o valor especificado para carga completa ao conduzir a velocidades de 160 km/h.

Combo Tour

Motor	Pneus	Conforto com 3 pessoas, no máximo		com carga máxima	
		À frente	Atrás	À frente	Atrás
		[kPa/bar] ([psi])	[kPa/bar] ([psi])	[kPa/bar] ([psi])	[kPa/bar] ([psi])
Todos	185/65 R15 88T	250/2,5 (36)	250/2,5 (36)	290/2,9 (42)	290/2,9 (42)
	185/65 R15 92T	250/2,5 (36)	260/2,6 (38)	290/2,9 (42)	300/3,0 (44)
	195/65 R15 95T	240/2,4 (35)	240/2,4 (35)	260/2,6 (38)	260/2,6 (38)
	195/60 R16 C 99/97T	270/2,7 (39)	270/2,7 (39)	270/2,7 (39)	280/2,8 (41)[12)] 360/3,6 (52)[13)][11)]

Ajustar a pressão dos pneus para o valor especificado para carga completa ao conduzir a velocidades de 160 km/h.

[12)] Versões com 5 lugares.
[13)] Versões com 7 lugares.
[11)] Versão CNG.

Informação do cliente

Registo de dados do veículo e privacidade 187

Registo de dados do veículo e privacidade

Gravação de dados de eventos

Módulos de armazenamento de dados no veículo

Um grande número de componentes electrónicos do seu veículo contém módulos de armazenamento de dados que guardam dados técnicos permanente ou temporariamente acerca do estado do veículo, eventos e erros. Em geral, esta informação técnica documenta o estado das pelas, módulos, sistemas ou o ambiente:

- Condições de funcionamento dos componentes do sistema (p.ex. níveis de enchimento)
- Mensagens do estado do veículo e respectivos componentes individuais (p.ex. número de rotações das rodas/velocidade de rotação, desaceleração, aceleração lateral)
- Disfunções e defeitos em componentes do sistema importantes
- Reacções do veículo em situações de condução especiais (p.ex. enchimento de um airbag, activação do sistema de regulação de estabilidade)
- Condições ambientais (p.ex. temperatura)

Estes dados são exclusivamente técnicos e ajudam a identificar e corrigir erros, assim como a optimizar as funções do veículo.

Os perfis de deslocação que indicam as estradas percorridas, não podem ser criados com estes dados.

Se forem usados serviços (p. ex. trabalhos de reparação, processos de serviço, casos de garantia, garantia de qualidade), os funcionários da rede de serviço (incluindo o fabricante) têm a possibilidade de ler esta informação técnica a partir dos módulos de armazenagem dos dados do evento e erro, aplicando dispositivos de diagnóstico especiais. Se

necessário, receberá mais informações nestas oficinas. Depois de um erro ter sido corrigido, os dados são apagados do módulo de armazenamento de erro ou são substituídos constantemente.

Ao utilizar o veículo, podem ocorrer situações em que estes dados técnicos relacionados com outra informação (relatório de acidente, danos no veículo, declarações de testemunhas, etc.), podem ser associados a uma determinada pessoa - possivelmente com o apoio de um especialista.

Funções adicionais acordadas contratualmente com o cliente (p.ex. localização do veículo em situações de emergência) permitem a transmissão de dados específicos do veículo, a partir do mesmo.

Identificação por Rádio Frequência (RFID)

A tecnologia de RFID é utilizada em alguns veículos para realizar funções como a segurança do sistema de ignição. Também é utilizada em relação com comodidades tais como radiotelecomando para trancagem/destrancagem das portas e arranque, e transmissores no veículo para abertura e fecho de garagens. A tecnologia RFID em veículos Opel não utiliza ou grava informação pessoal ou ligações a qualquer outro sistema Opel que contenha informação pessoal.

Índice remissivo

A

Abastecer 128
Accionamento electrónico dos vidros 31
Accionamento manual dos vidros 30
Accionar os vidros a partir do exterior do veículo..... 31
Acessórios e alterações no veículo 134
Airbags e pré-tensores dos cintos 78
Ajuste do alcance dos faróis 95
Ajuste do encosto de cabeça 8
Ajuste dos bancos 7, 36
Ajuste dos espelhos retrovisores . . 8
Ajuste do volante 9, 65
Ajuste eléctrico 29
Ajuste manual 29
Alavanca selectora 116
Alerta..... 90
Alternador 78
Apoio de braços..... 37
Aquecimento 38
Arranque 17
Arranque e funcionamento..... 108
Arrumação..... 57
Arrumação no painel de instrumentos..... 57
ASR (regulador antipatinagem).. 121
Assistência..... 168
Assistência à travagem 121
Assistência de arranque em subidas..... 80, 121
Autoclose..... 84
Auxílio de arranque 161
Avaria 119, 163
Aviso do cinto de segurança 77
Aviso genérico..... 77
Aviso sonoro de aviso do cinto de segurança..... 84
Avisos sonoros..... 90

B

Bagageira 26, 59
Bagageira de tejadilho 63
Bagageiras de tejadilho..... 64
Bancos dianteiros..... 35
Bancos rebatíveis..... 59
Bancos traseiros 38, 59
Bateria 139
Buzina 13, 66

C

Caixa de fusíveis no compartimento do motor 148
Caixa de fusíveis no painel de instrumentos 149
Caixa de velocidades 16
Caixa de velocidades manual . . . 115

Caixa de velocidades manual de comutação automática 116
Capacidades 183
Capot 136
Carga no tejadilho..... 64
Carga útil..... 64
Car Pass 20
Carregamento..... 59
Catalisador 114
Centro de Informação do Condutor..... 84
Chapeleira traseira..... 60
Chaves 20
Chaves, fechaduras..... 20
Cinto de segurança 8
Cinto de segurança de três pontos 41
Cintos..... 40
Cintos de segurança 40
Cinzeiros 71
Climatização 15
Climatização automática electrónica 103
Cobertura da bagageira 60
Cobertura extensível da bagageira..... 60, 64
Coberturas dos faróis embaciadas 97
Comandos..... 65
Combustíveis para funcionamento a gás natural .. 127
Combustível..... 126
Compartimento de arrumação no tecto 58
Compartimento de arrumação por baixo do banco 59
Compartimentos de arrumação.... 57
Computador de bordo..... 84
Condições de condução e sugestões para o reboque 132
Conjunto de instrumentos 71
Conservação da carroçaria 164
Conservação do aspecto..... 164
Conservação do habitáculo 167
Consumo de combustível..... 84
Consumo de combustível - Emissões de CO_2..... 130
Conta-quilómetros 72
Conta-quilómetros parcial 72, 91
Conta-rotações 72
Controlo da iluminação do painel de instrumentos 97
Controlo sobre o veículo 108
Convexos 29
Correntes de neve 154
Corte automático do combustível..... 91, 110

D

Dados do motor 174
Dados do veículo..... 172
Dados específicos do veículo 3
Data..... 84
Desactivação de airbag 48, 84
Desactivação do Airbag 78, 84
Desempenho 176
Desgaste dos calços dos travões. 79
Designação dos pneus 152
Desligar o motor..... 91, 110
Desligar por sobrecarga de rotação do motor 110
Destrancar o veículo 6
Dimensões do veículo 181
Dispositivo de acoplamento de reboque..... 131
Dispositivo de segurança para crianças 23
Distância até à próxima revisão... 84

E

Encostos de cabeça 34
Engrenar numa velocidade superior..... 79
Entrada de ar 107
Espelhos retrovisores aquecidos 30
Espelhos retrovisores exteriores.. 29
Espelhos retrovisores interiores... 30

ESP (Programa electrónico de estabilidade)..... 122
Estacionamento 18, 113
Estofos..... 167
Execução dos trabalhos 135

F

Faróis..... 94
Faróis de halogéneo 141
Faróis de nevoeiro 83, 96
Faróis na condução no estrangeiro 95
Ferramentas 151
Ferramentas do veículo..... 151
Filtro de partículas..... 113
Filtro de partículas diesel..... 81, 113
Filtro de pólen 107
Fluidos e lubrificantes recomendados..... 172
Função manual de antiencandeamento 30
Funcionamento do ar condicionado 107
Furo..... 156
Fusíveis 147

G

Gases de escape 113
Gravação de dados de eventos. 187
Grelhas de ventilação..... 106
Grelhas de ventilação fixas 106
Grelhas de ventilação reguláveis 106

I

Identificação por Rádio Frequência (RFID)..... 188
Idioma..... 84
Iluminação da bagageira..... 99
Iluminação do painel de instrumentos 147
Iluminação exterior 12
Iluminação interior..... 84, 97
Imobilizador..... 83
Imobilizador electrónico 28
Imobilizar o veículo a longo prazo 134
Indicações de carregamento 64
Indicador da temperatura do líquido de arrefecimento do motor 74
Indicador de mudança de direcção 77
Indicador de mudança de direcção dianteiro..... 141
Indicador do nível de combustível 72
Indicadores..... 71
Indicadores de mudança de direcção 96
Indicadores de mudança de direcção laterais 144
Informação de rádio..... 84
Informação sobre a assistência . 168
Informações gerais 131
Interruptor das luzes 94
Introdução 3
Isqueiro 71

K

Kit de reparação de pneus 154

L

Ligar o motor 109, 116
Limpa pára-brisas e lava pára--brisas 66
Limpa-vidros do óculo traseiro e lava-vidros do óculo traseiro 67
Limpeza do filtro de combustível . 83
Líquido de arrefecimento do motor 137
Líquido de arrefecimento e anti--congelante..... 169
Líquido dos travões 139
Líquido dos travões e da embraiagem..... 169
Líquido limpa-vidros 138
Líquidos e lubrificantes recomendados 169
Locais de montagem dos sistemas de segurança para crianças 52
Luz da chapa de matrícula 145

Luz de aviso de avaria 79
Luzes de aviso..... 71, 75
Luzes de condução diurna..... 84, 95
Luzes de emergência 96
Luzes de marcha-atrás 97
Luzes de máximos 83, 94
Luzes de nevoeiro traseiras 83
Luzes do habitáculo 98, 146
Luzes exteriores..... 94
Luzes laterais..... 94
Luzes traseiras 143
Luzes traseiras de nevoeiro 97
Luz exterior 83

M
Macaco..... 151
Manómetros..... 71
Mensagens do sistema de combustível..... 91
Menu de definições..... 84
Modo Eco (E)..... 118
Modo manual 118
Mostrador multifunções..... 84
Mostrador standard..... 84
Motores a diesel 127
Motores a gasolina 126
Mudar para outros pneus 153

N
Nível de combustível baixo 82
Nível do óleo de motor baixo 82
Número de identificação do veículo 171

O
Óculo traseiro aquecido 33
Óleo da direcção assistida..... 138
Óleo de motor 136
Óleo do motor..... 169, 172
Óleo, motor..... 169, 172
Olhais de fixação 62, 64

P
Palas pára-sol 33
Pára-brisas..... 30
Perigo, Aviso e Atenção 4
Perspectiva geral do painel de instrumentos 10
Peso bruto do veículo..... 64
Peso do veículo 177
Placa de identificação 171
Pneus de Inverno 151
Porta aberta 84
Porta deslizante 24
Porta lateral deslizante..... 24
Porta-luvas 58
Portas..... 24, 25, 26
Portas traseiras 25
Porta traseira..... 26
Posição dos bancos 35
Posições do interruptor da ignição 109
Pré-incandescência 81
Pressão do óleo de motor 81
Pressão dos pneus 152, 184
Profundidade do relevo 152
Programador de velocidade 83, 123
Programa electrónico de estabilidade 80, 122
Programas de condução com comando electrónico 118
Protecção anti-roubo 28
Protecção para evitar a descarga da bateria 100

R
Radiotelecomando 20
Rebatimento 29
Rebocar..... 131, 132, 163
Rebocar outro veículo 164
Rebocar o veículo 163
Recolha de veículos em fim de vida 135
Recomendações de condução... 108
Registo de dados do veículo e privacidade..... 187
Regulador antipatinagem (ASR) 121
Relógio..... 68, 84

Rodagem do veículo 108
Rodas 151
Roda sobresselente 158

S

Segurança do veículo..... 28
Selector de combustível 73
Sensores de estacionamento 124
Sensores de estacionamento ultra-sónico 80
Sensores de estacionamento ultrasónicos..... 124
Serviço 107
Símbolos 4
Sinais sonoros de aviso 90
Sinais sonoros de aviso audíveis. 90
Sinal de luzes 94
Sinal sonoro de aviso..... 84
Sinal sonoro de aviso de limite de velocidade..... 84
Sistema de airbag lateral 48
Sistema de airbags 43
Sistema de aquecimento e ventilação 101
Sistema de ar condicionado 102
Sistema de controlo da tracção . 121
Sistema de corte de combustível..... 91, 110
Sistema de fecho centralizado 22
Sistema de segurança para crianças..... 50
Sistema de segurança para crianças para as janelas traseiras..... 31
Sistema de travagem 79
Sistema de travagem antibloqueio 120
Sistema de travagem antibloqueio (ABS) 79
Sistema do airbag frontal 47
Sistema eléctrico..... 147
Sistema pára/arranca..... 111
Sistemas de controlo da climatização..... 101
Sistemas de controlo de andamento..... 121, 122
Sistemas de detecção de objectos..... 124
Sistemas de limpa pára-brisas e de lava pára-brisas 14
Sistemas de retenção para crianças 50
Sistemas de segurança para crianças ISOFIX 56
Sistemas de segurança para crianças Top-Tether 56
Sistema stop-start..... 83
Substituição das escovas do limpa pára-brisas 140
Substituição de roda 156
Substituir lâmpadas 141
Substituir o óleo de motor 82
Suporte para bebidas 58

T

Tampões de rodas 153
Tara..... 64
Telecomandos no volante 65
Temperatura..... 84
Temperatura do líquido de arrefecimento do motor 80
Temperatura exterior 67
Terceira luz de travagem 144
Tomadas 69
Trancar automaticamente as portas..... 84
Travão de mão..... 120
Travões 119, 139

U

Unidade de medida..... 84
Utilize o Manual de Utilização 3

V

Velocímetro 71
Ventilação..... 101
Verificações do veículo..... 135

Vidros..... 30, 31
Vidros traseiros 33
Visor da caixa de velocidades … 116
Visor de assistência..... 84
Visor de serviço 74
Visores de informação..... 84
Volume..... 84

Copyright by ADAM OPEL AG, Rüsselsheim, Germany.

As informações incluídas nesta publicação são válidas a partir da data abaixo indicada. A Adam Opel AG reserva-se o direito de realizar alterações às especificações técnicas, às características e ao design dos veículos abrangidos pelas informações da presente publicação, tal como à própria publicação.

Edição: Agosto 2013, ADAM OPEL AG, Rüsselsheim.

Impresso em papel branqueado sem cloro.

KTA-2730/2-pt 08/2013